LEGO TECHNIC™

42110



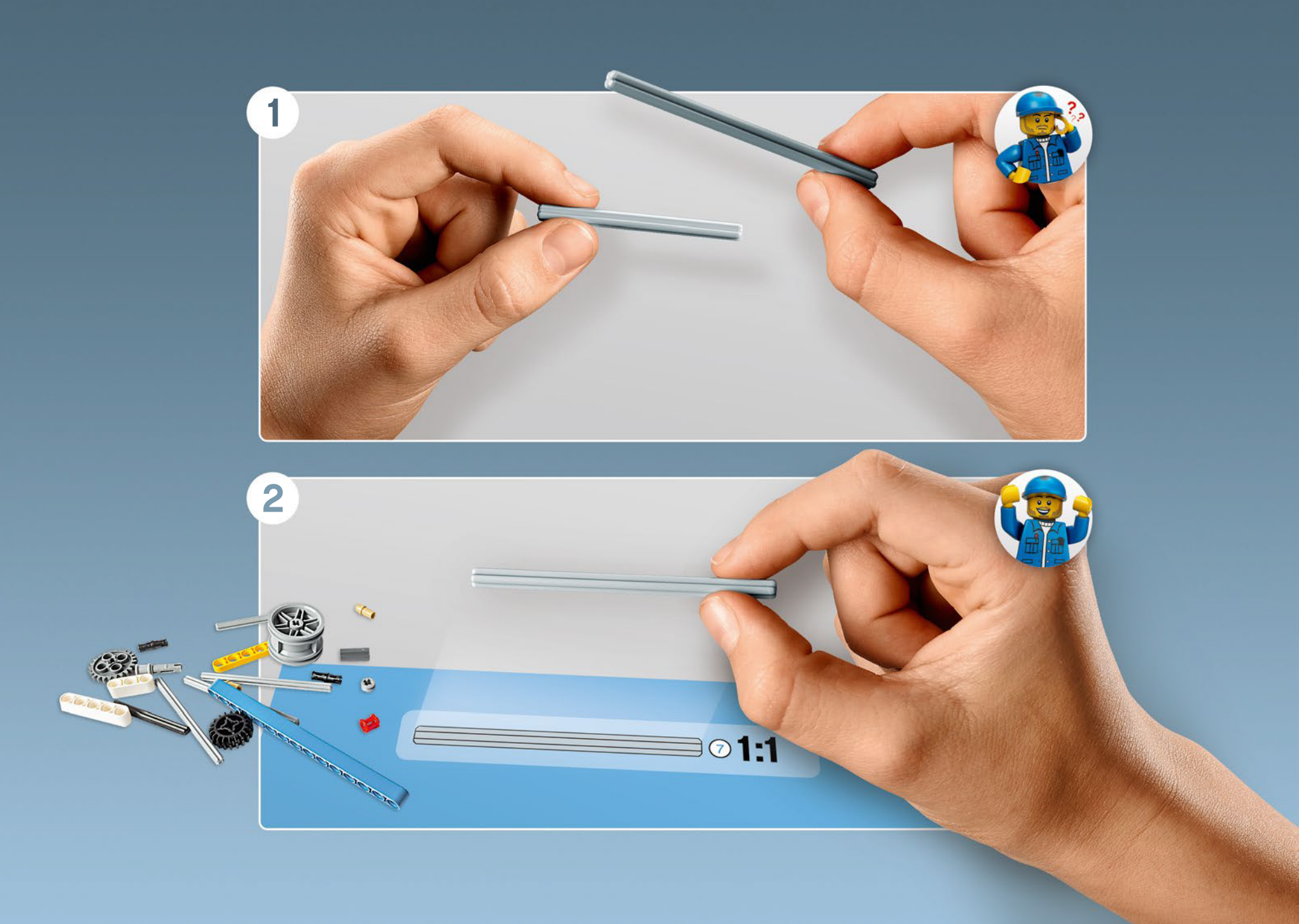
1
2
7
1:1





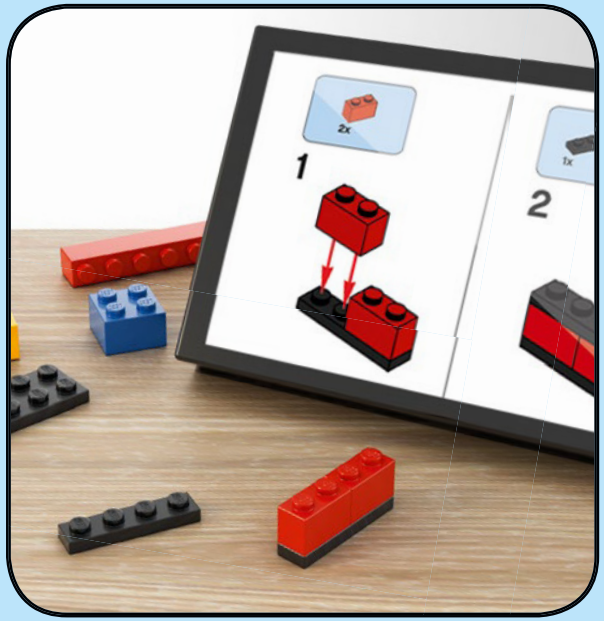

1 Download the LEGO® Life App
Lade dir die LEGO® Life App herunter
Télécharge l'application LEGO® Life
Télécharger l'application LEGO® Life
Scarica l'app LEGO® Life
Descarga la app LEGO® Life
Descarrega a App LEGO® Life
Töltsd le a LEGO® Life Appot!
Lejupielādē lietotni LEGO® Life
下载 LEGO® Life 应用程序

2 Scan the code on the front cover
Scanne den Code auf der Titelseite
Scanne le code sur la page de couverture
Scanner le code sur la page couverture
Scansiona il codice sulla copertina
Escanea el código de la portada
Faz scan do código na frente da capa
Olvasd be a borítón látható kódot!
Noskenē kodu uz priekšējā vāka
扫描封面上的二维码

3 Get the Building Instructions
Hol dir die Bauanleitung
Obtiens les instructions de montage
Obtenir les instructions de montage
Scarica le istruzioni per la costruzione
Consulta las instrucciones de construcción
Obtém as Instruções de Construção
Szerezd be az építési útmutatókat!
Saņem būvēšanas instrukcijas
获取拼搭说明

LEGO.com/apps

Check for compatibility
Kompatibilität prüfen
Vérifier la compatibilité
Controlla la compatibilità
Comprueba tu compatibilidad
Verificar a compatibilidade
Ellenőrizd a kompatibilitást
Pārbaudīt saderību
检查兼容性


1

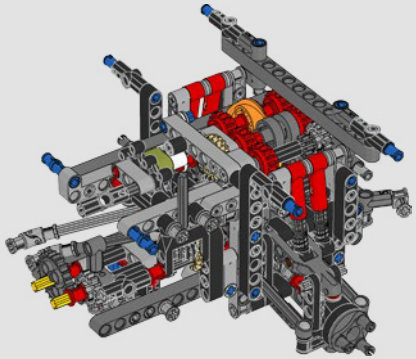

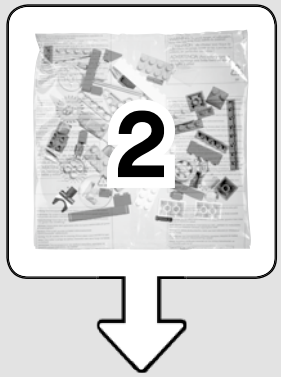
2

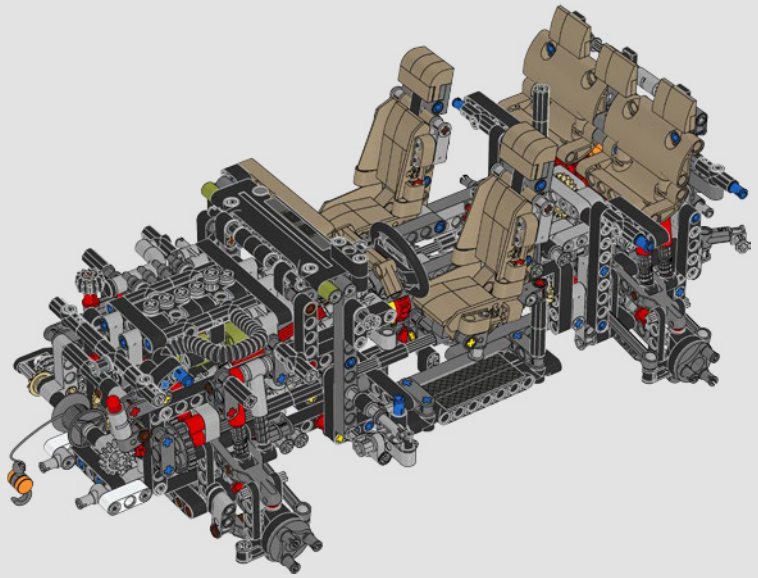


3

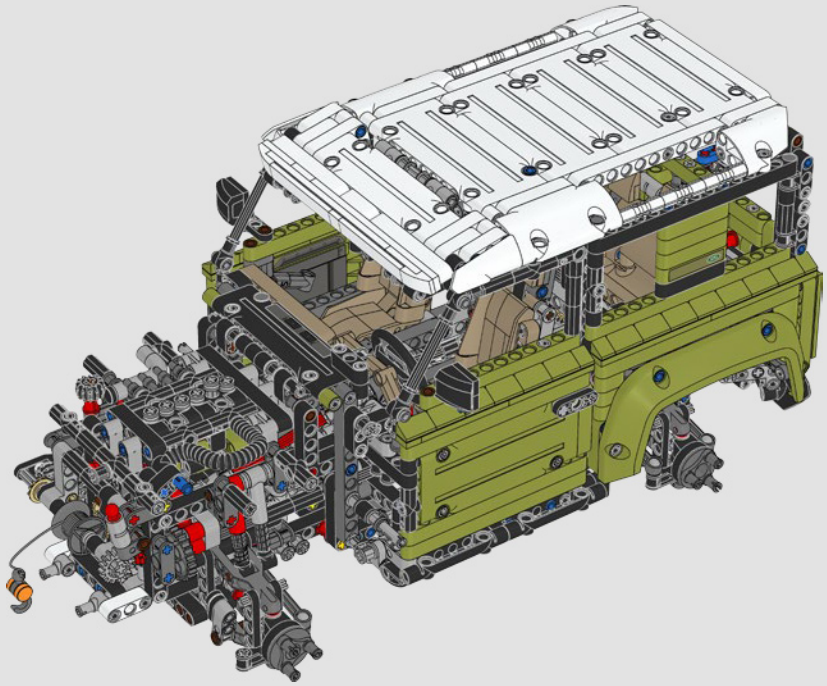

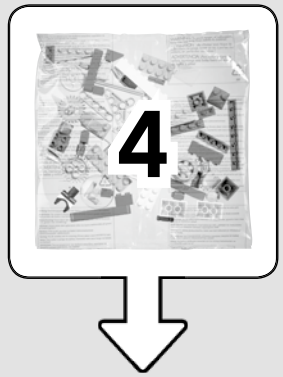
4

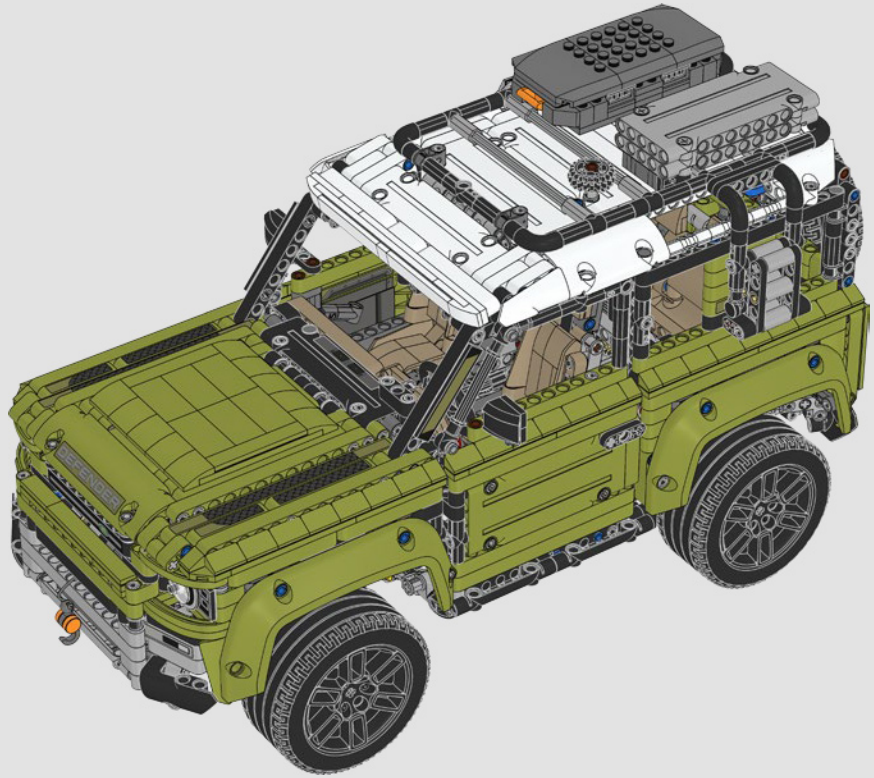

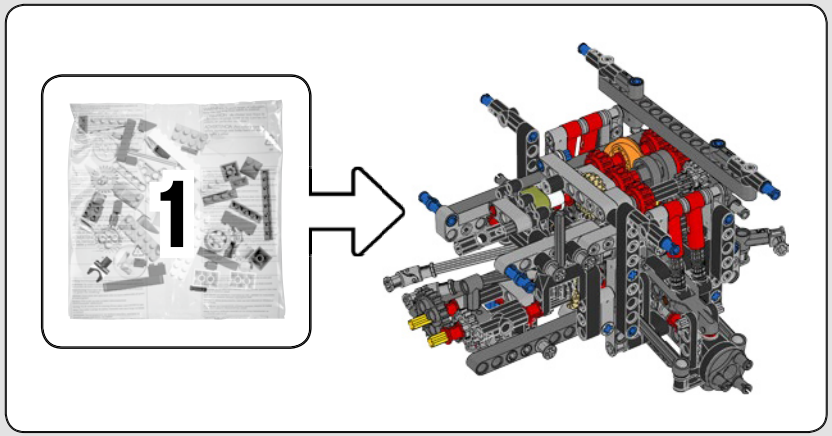

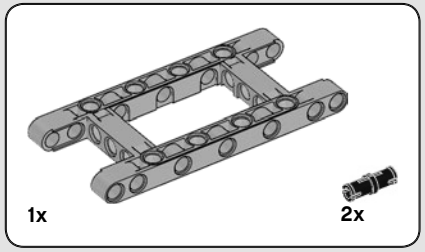

1

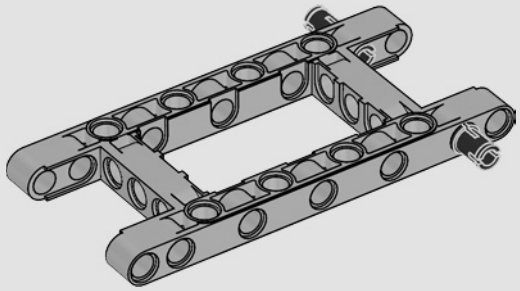

1:1



2

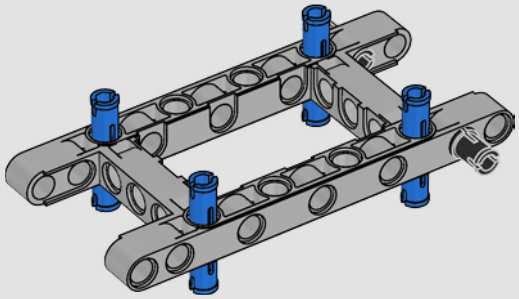

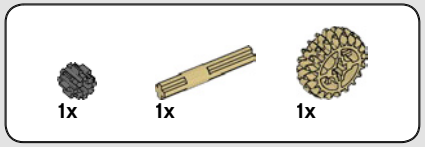

3

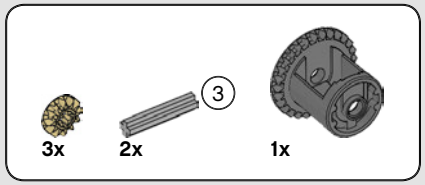

4

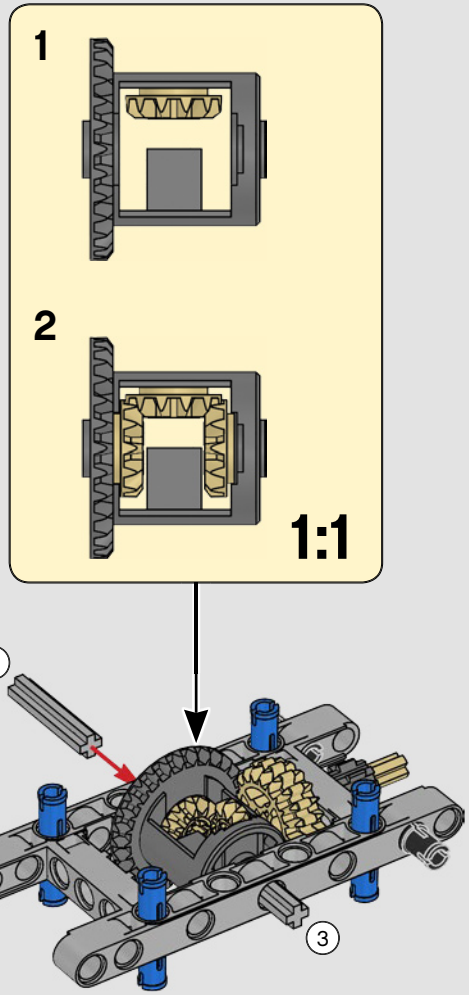

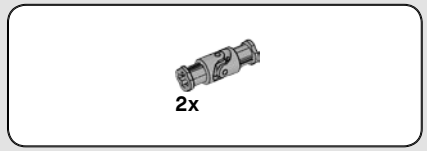

5

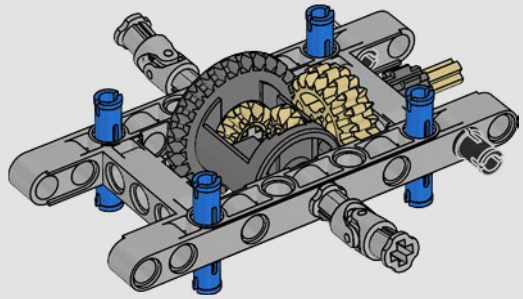

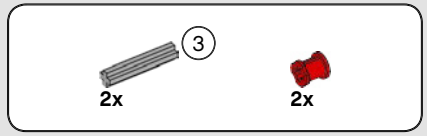

6

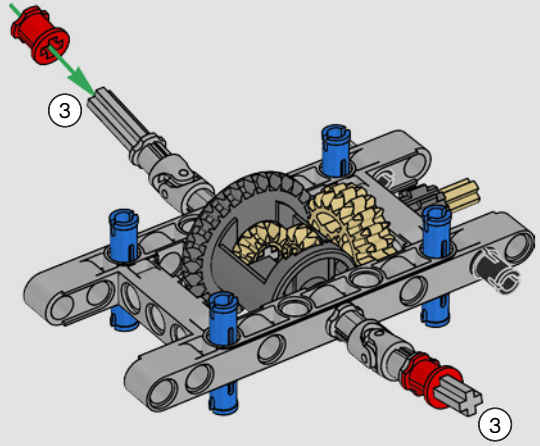

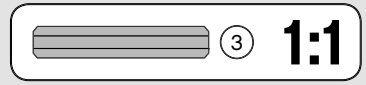



4x

7

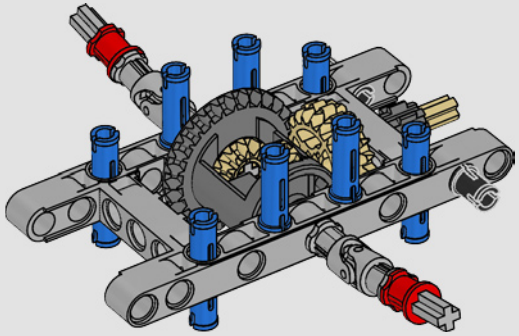



4x

8

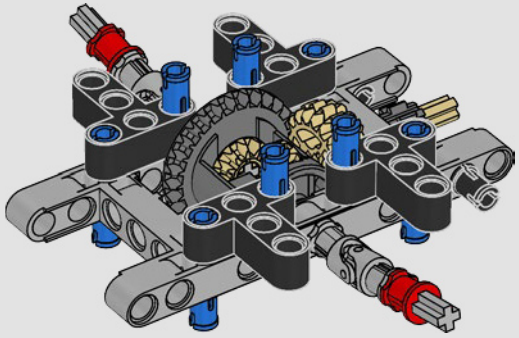

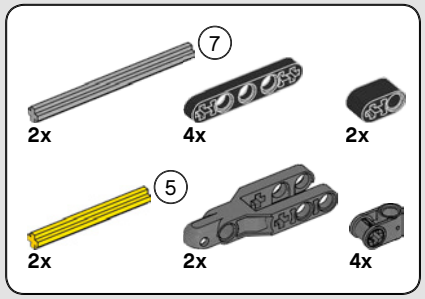

9

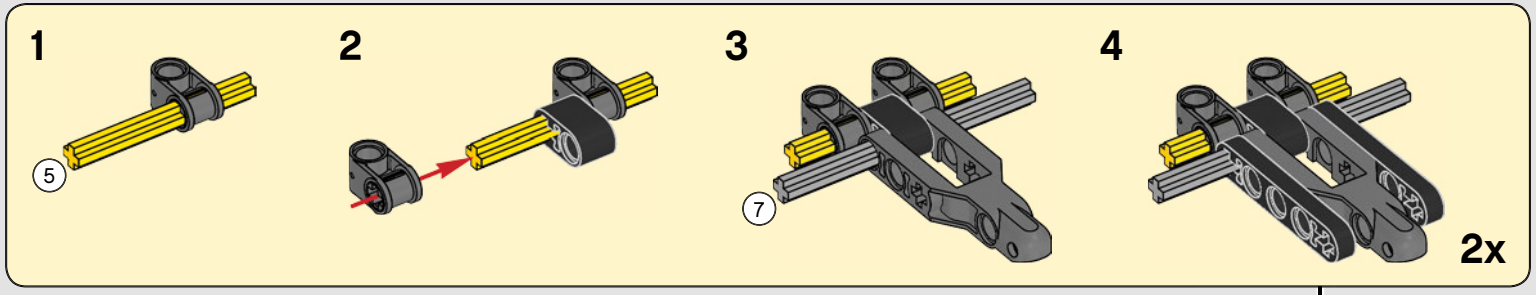

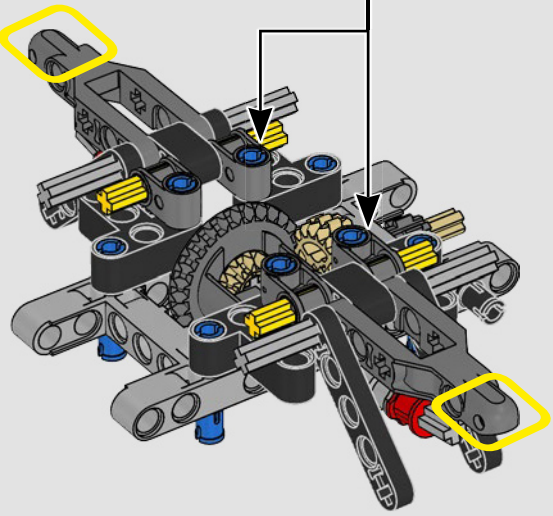

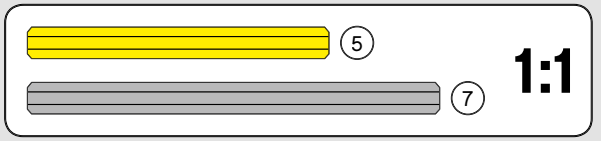

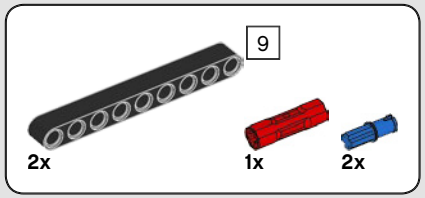

10

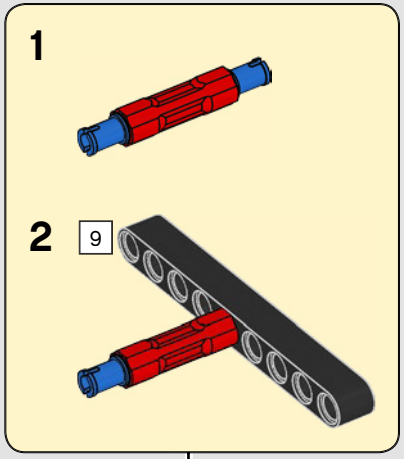

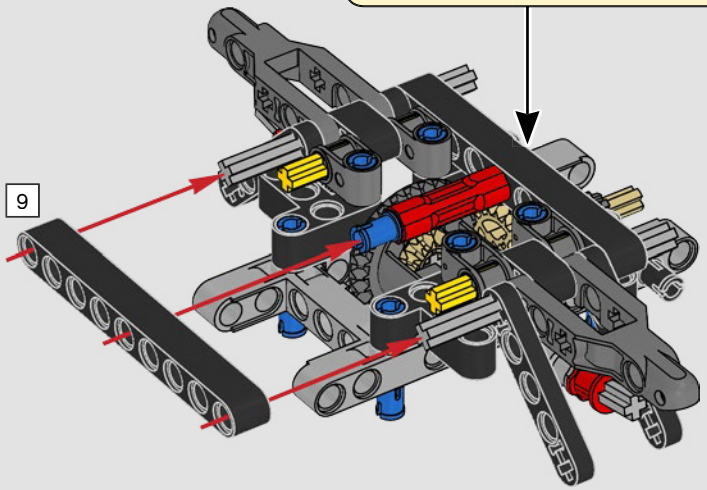

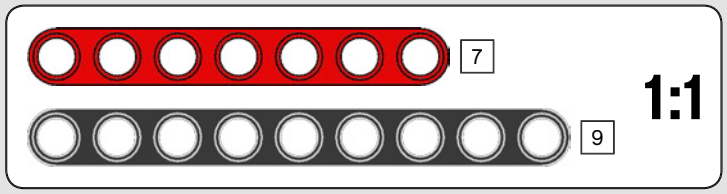

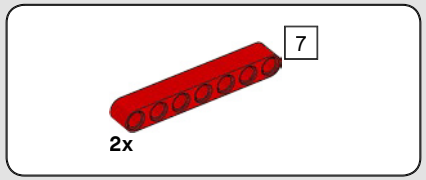

11

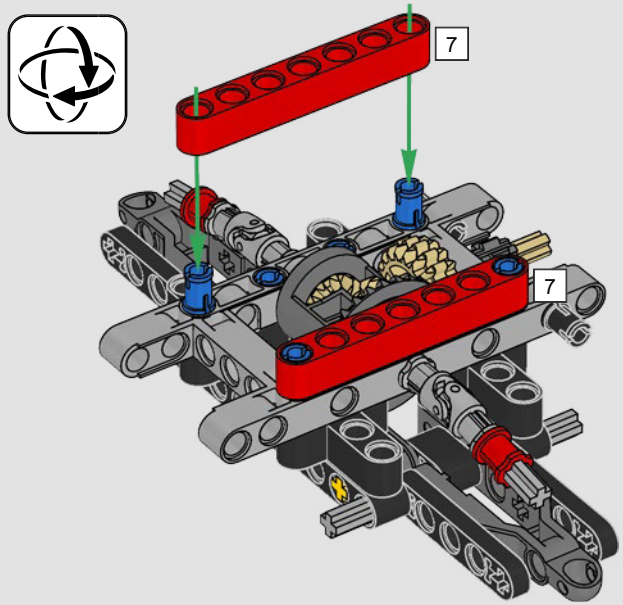

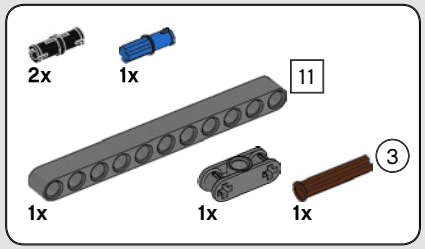

12

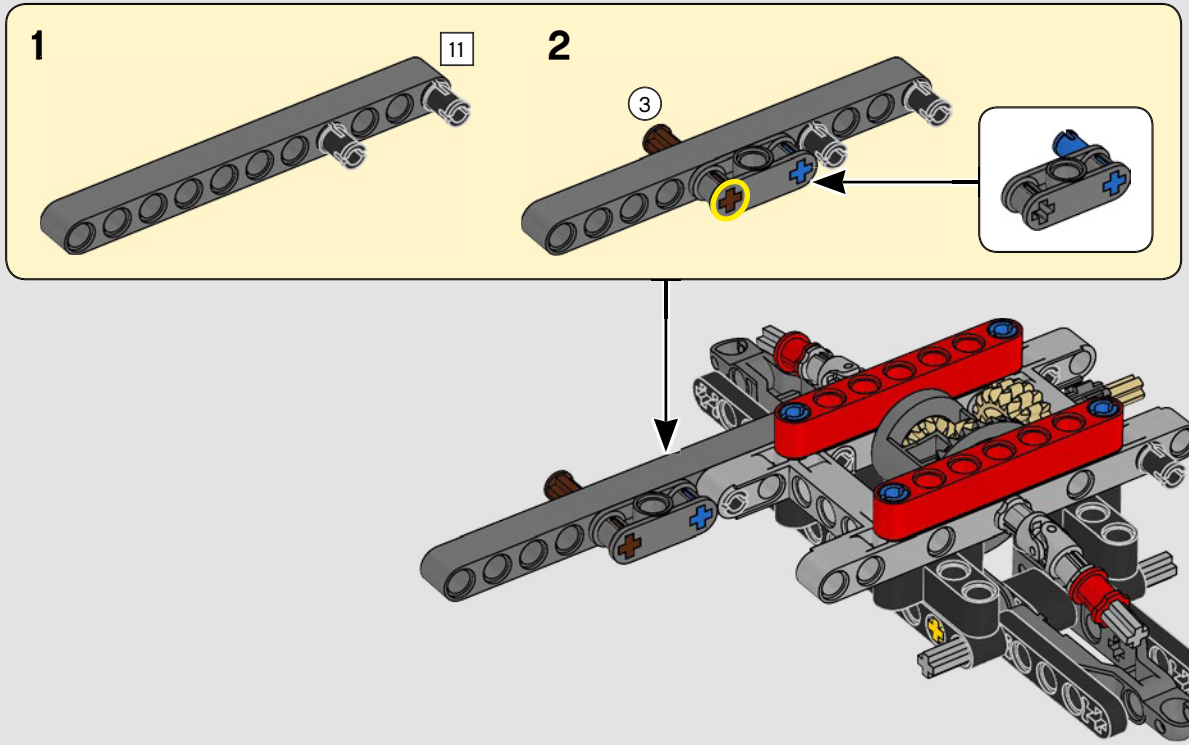

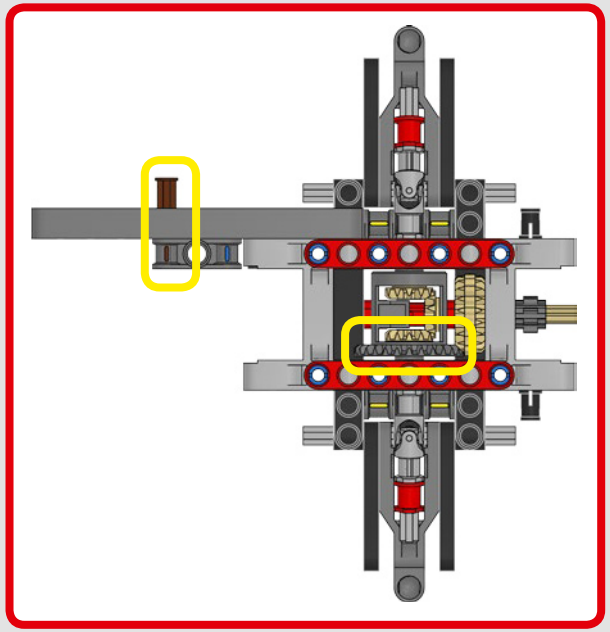

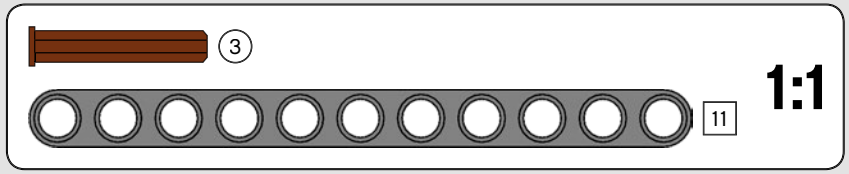

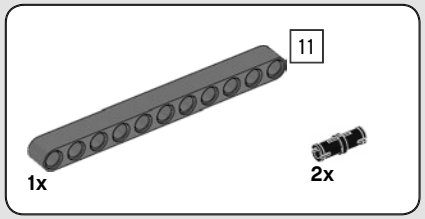

13

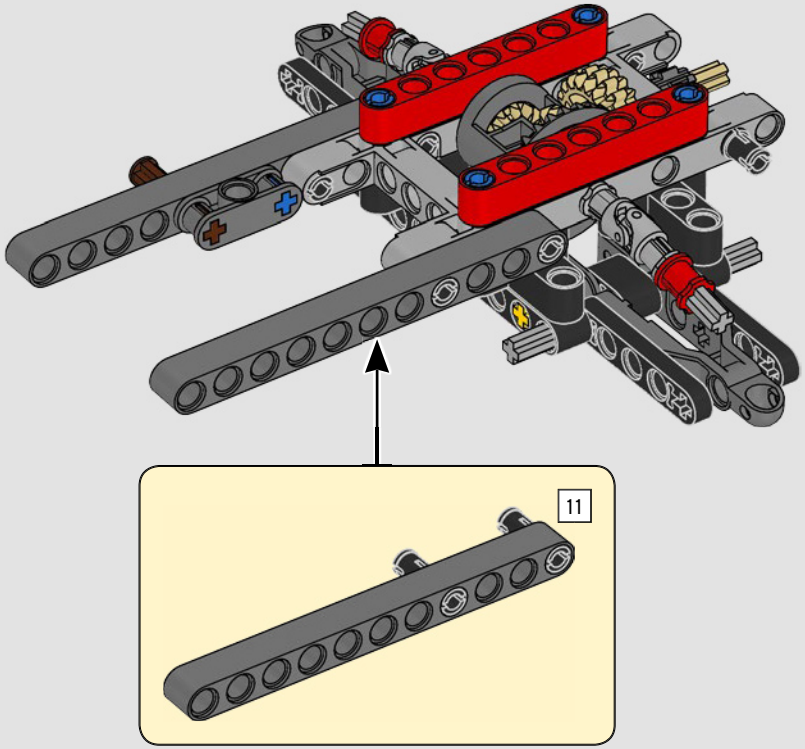

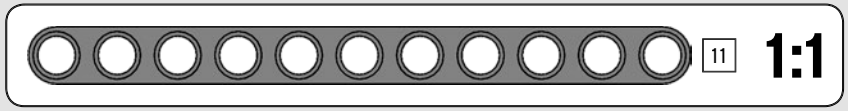

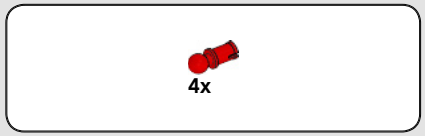

14

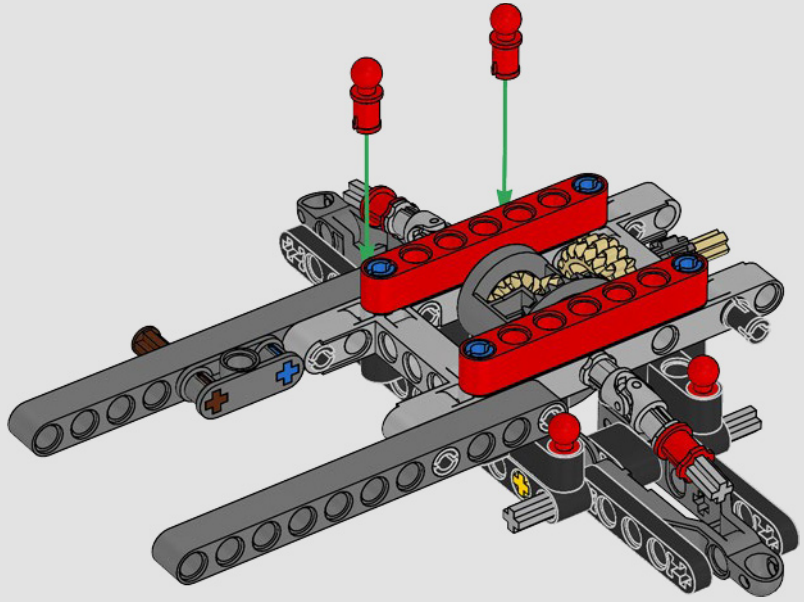



15

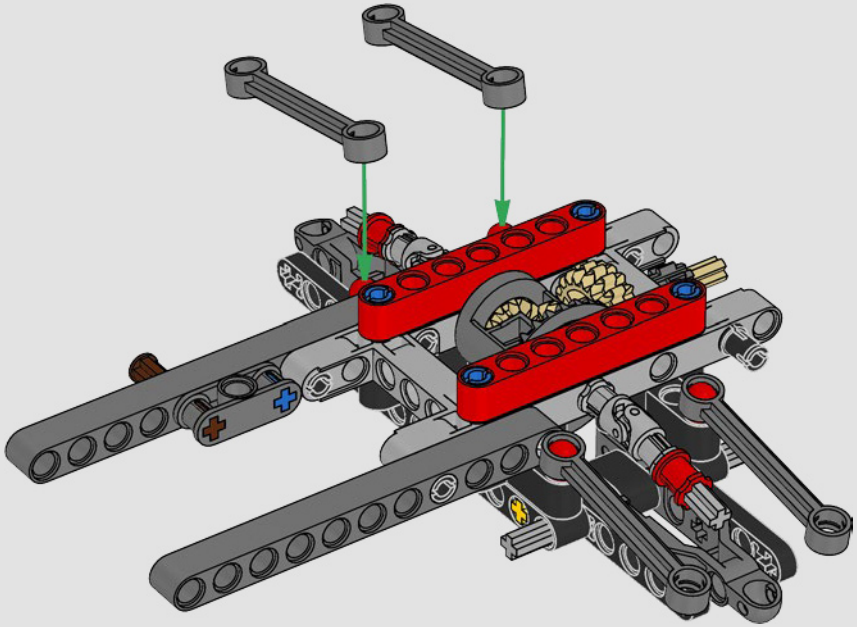



16

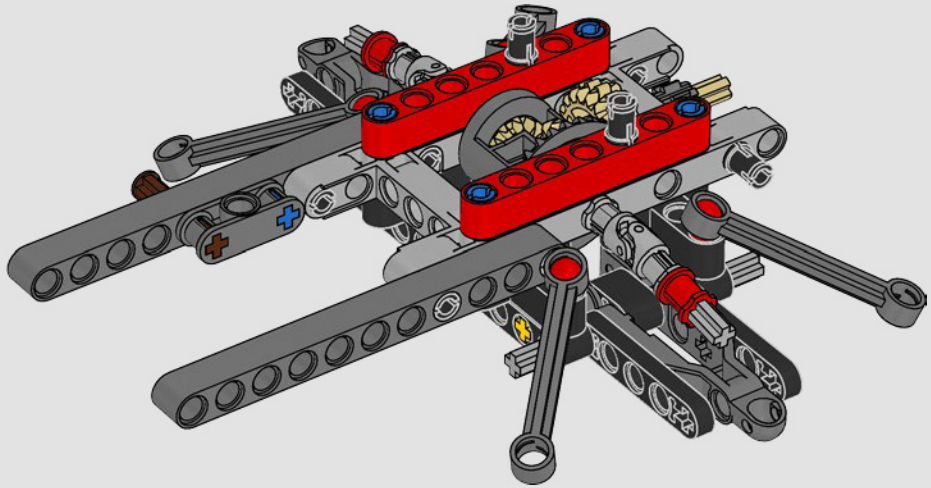

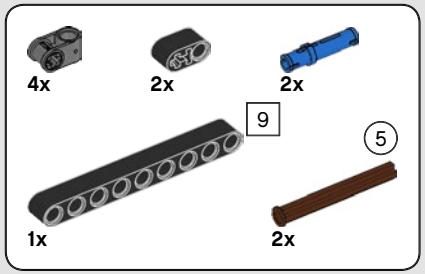

17

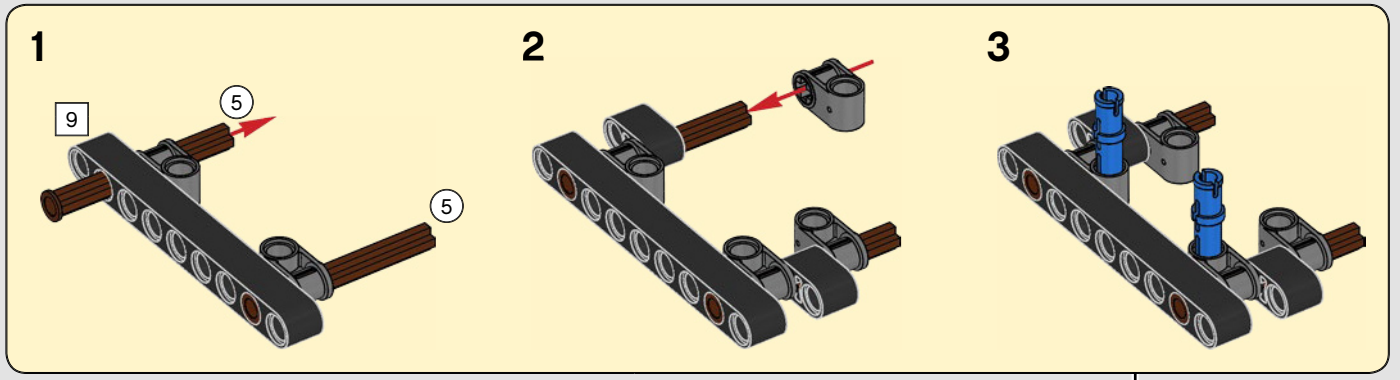

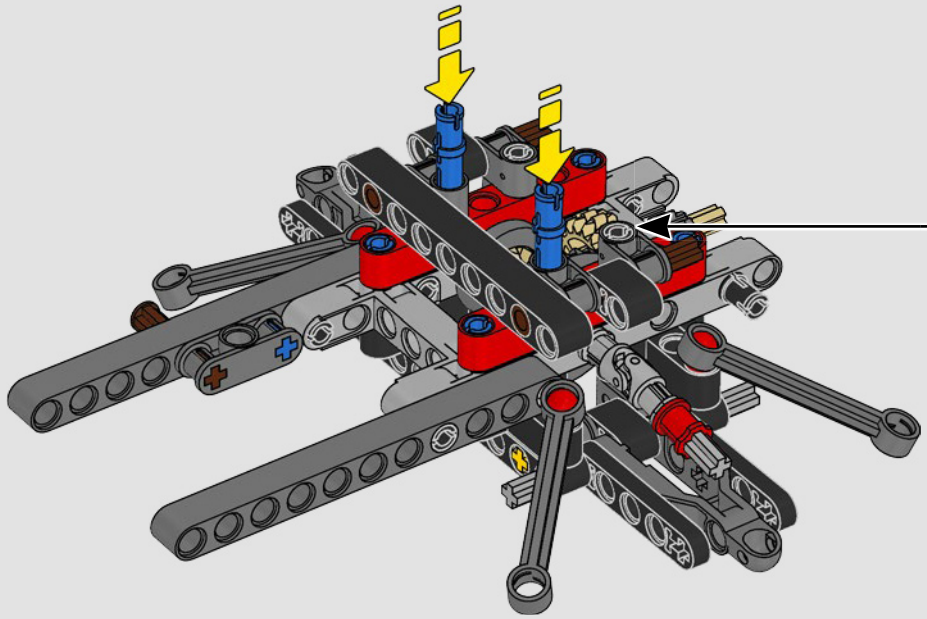

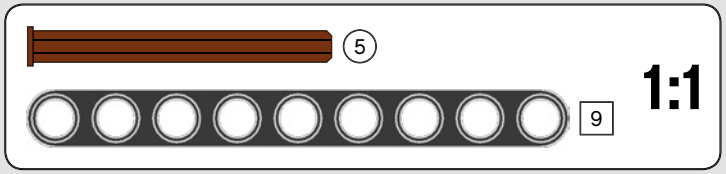

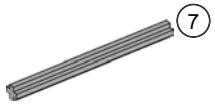

18

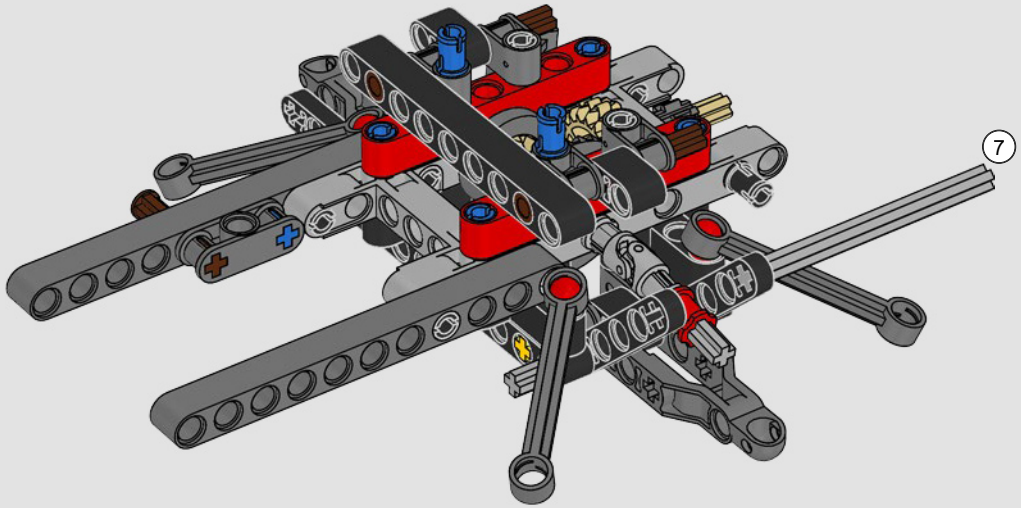



19

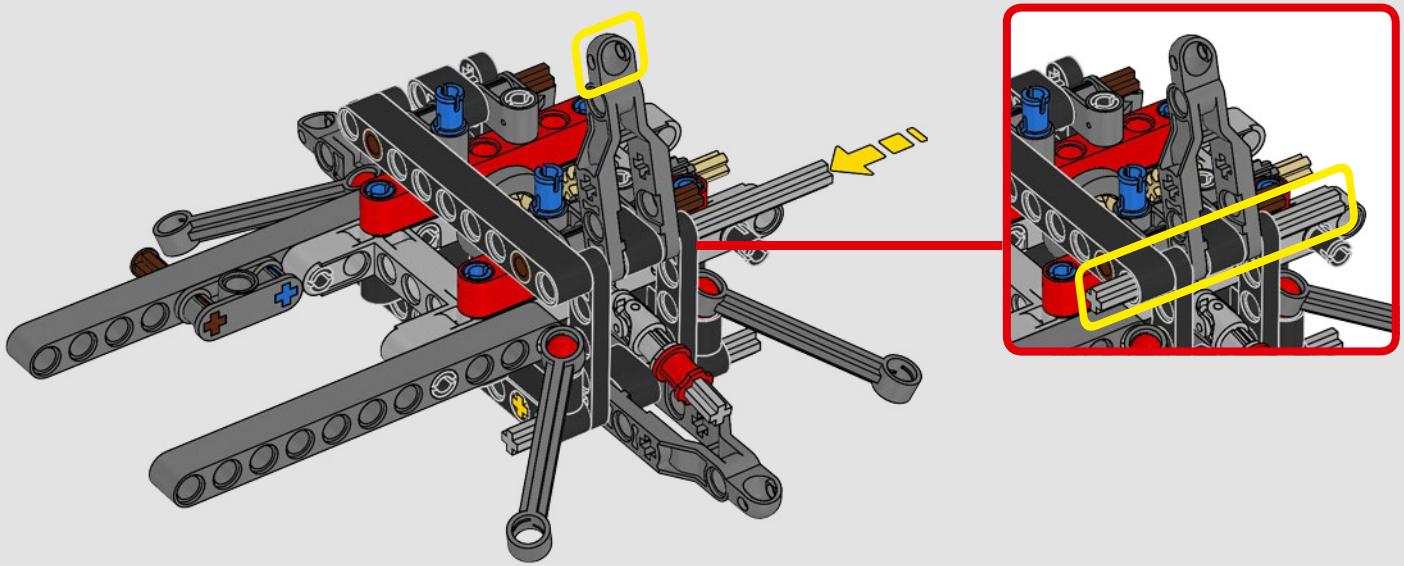

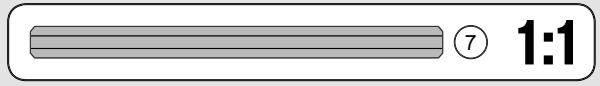

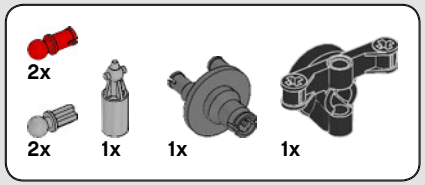

20

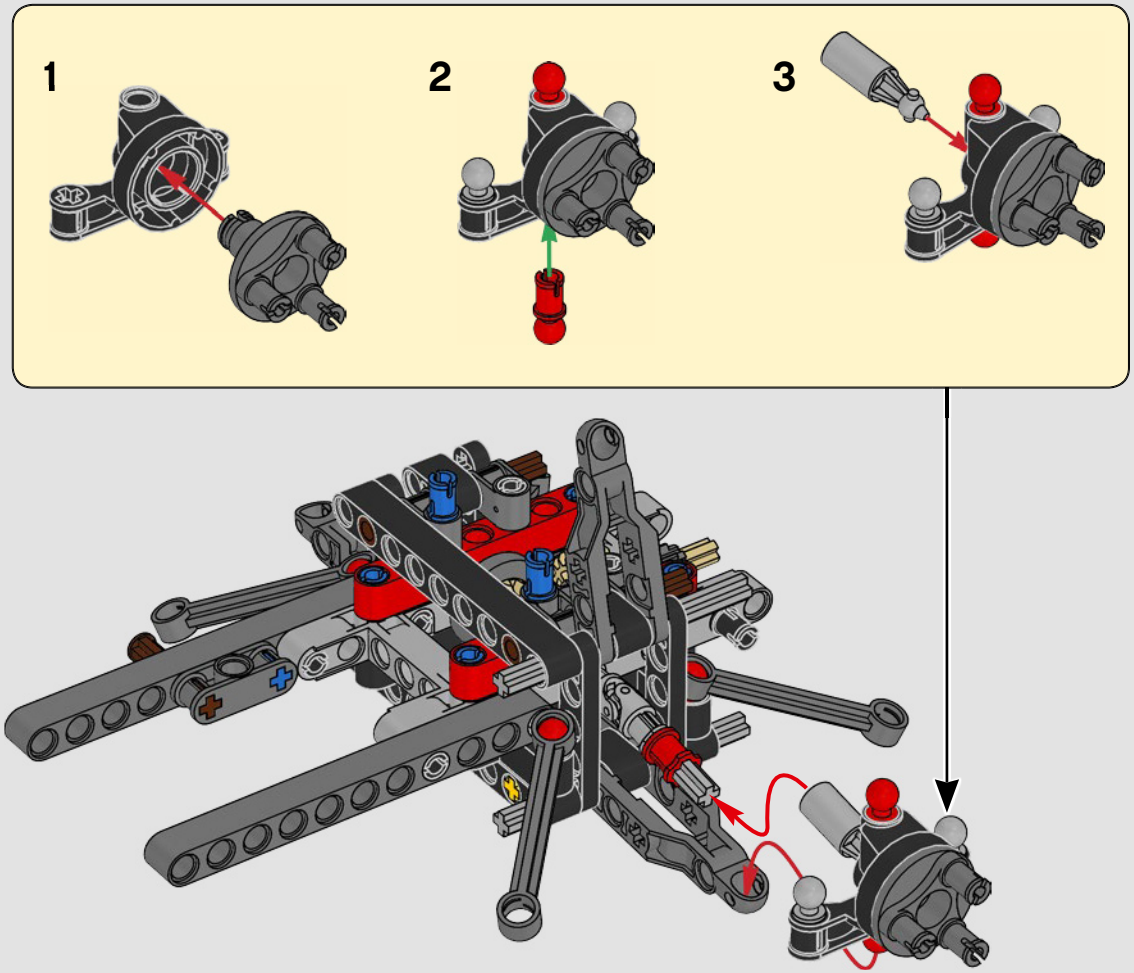

21

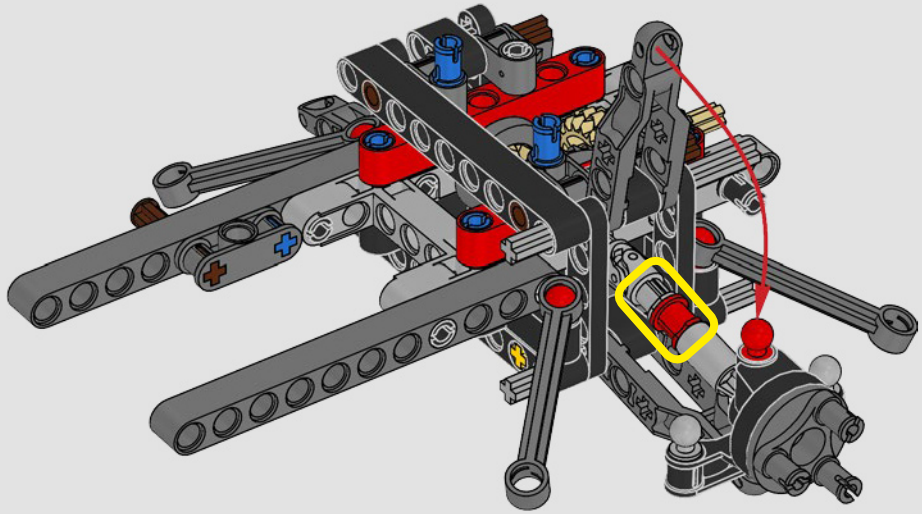

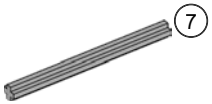

1x

22

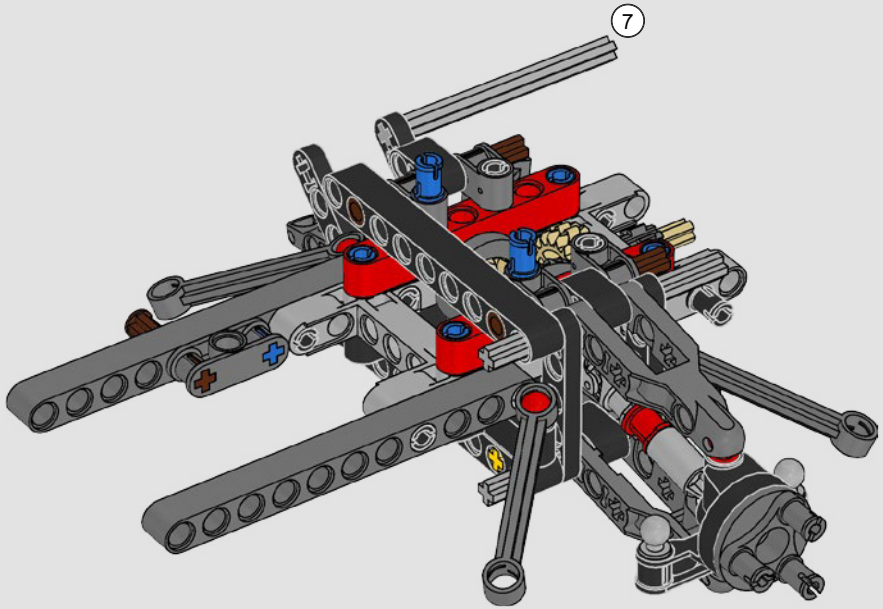

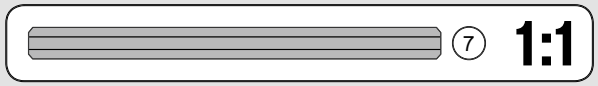



1x

23

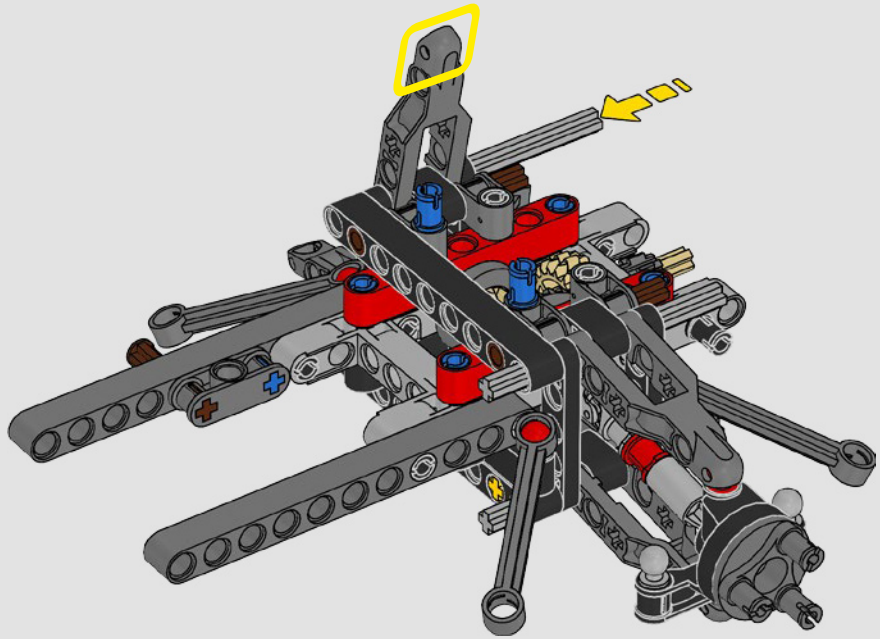

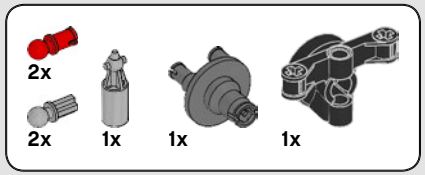

24

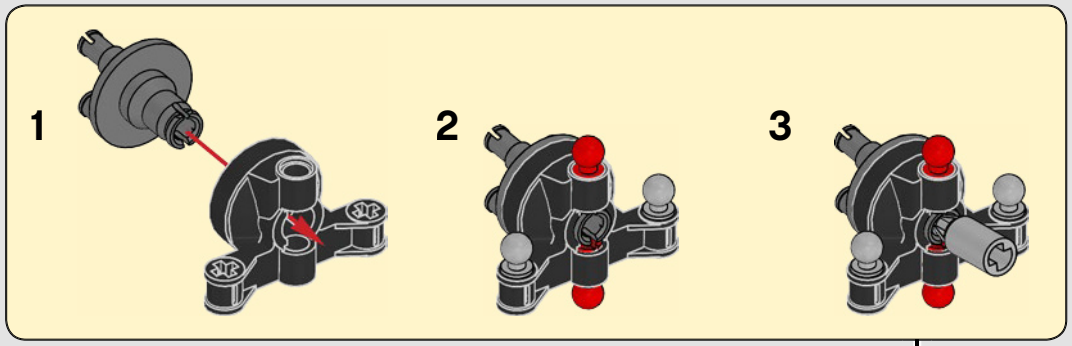

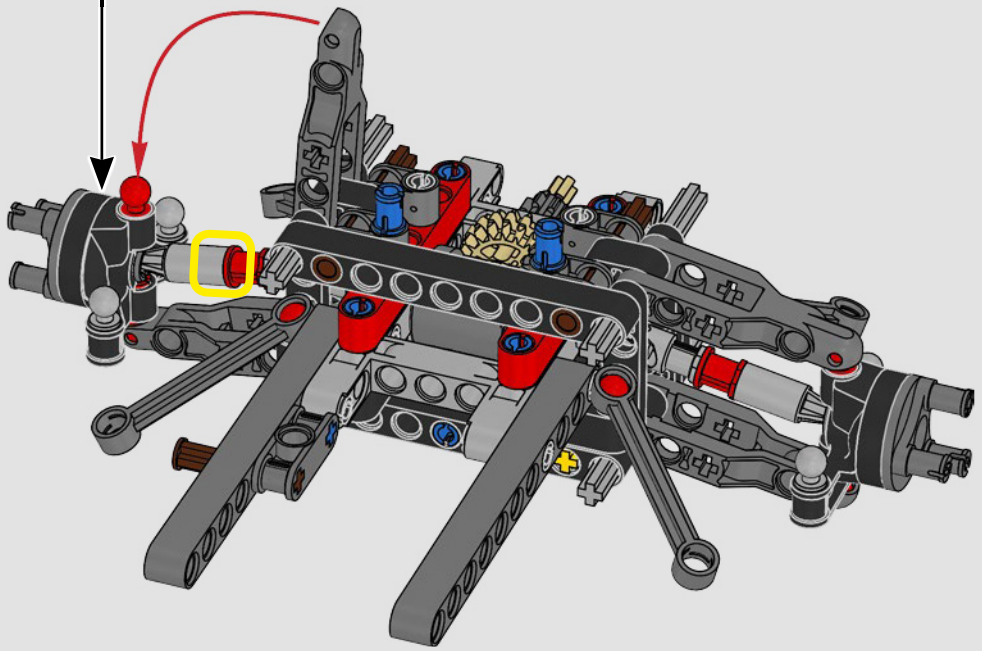

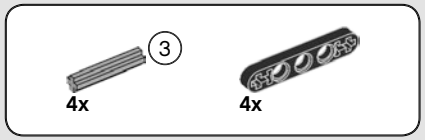

25

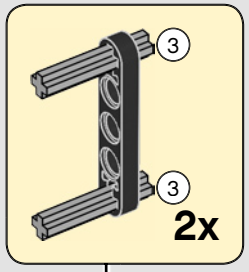

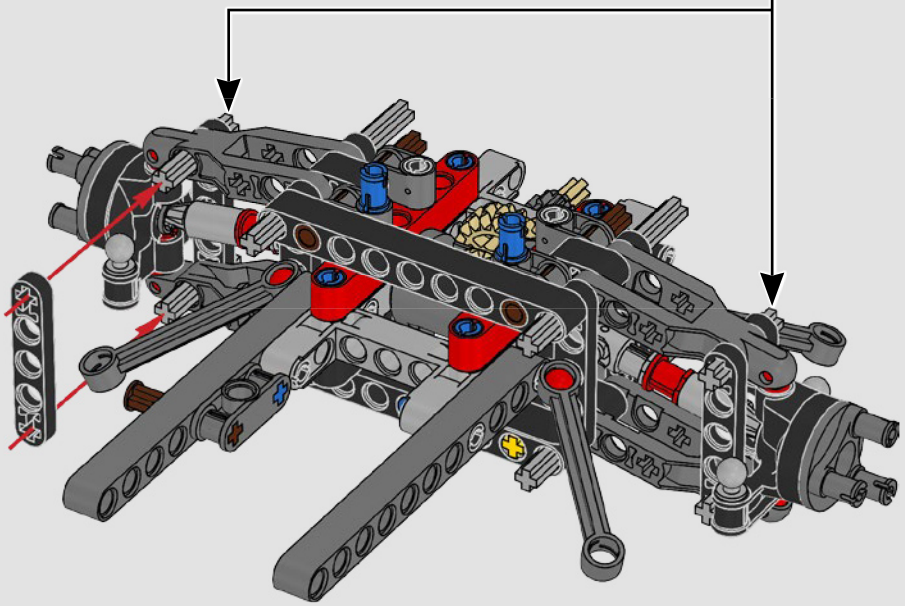

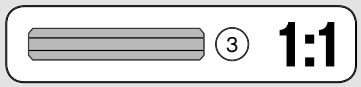

26

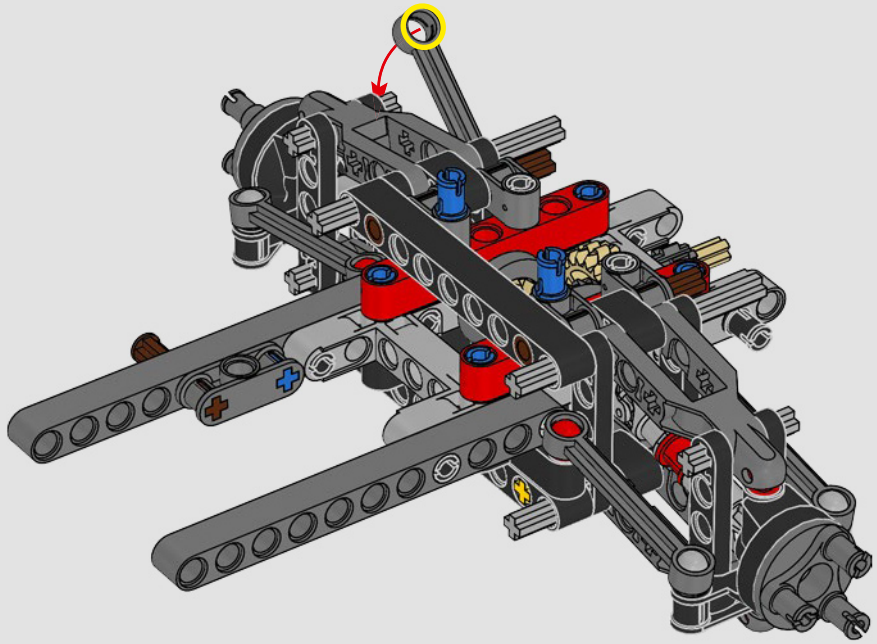



27

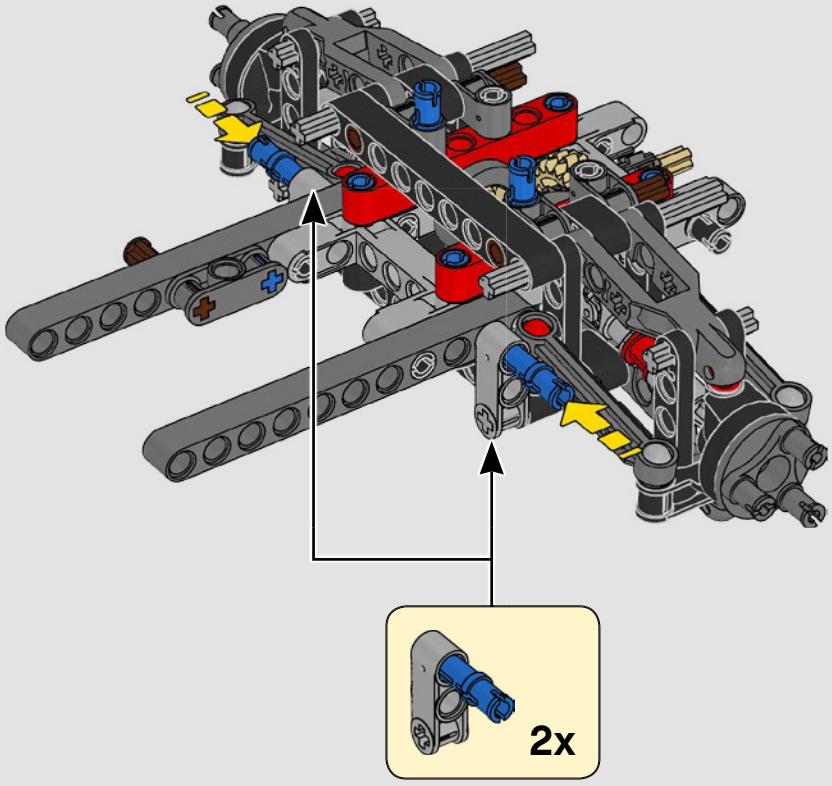

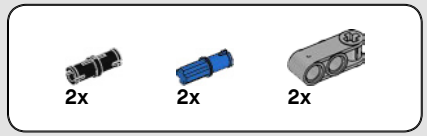

28

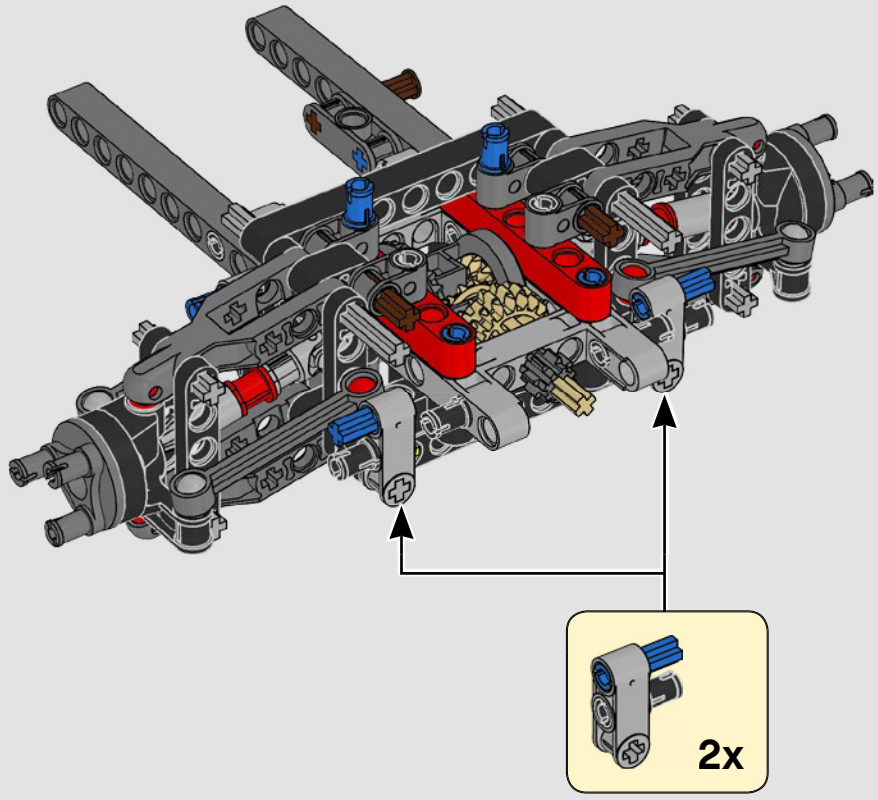

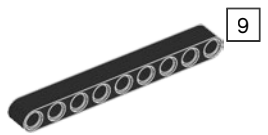

29

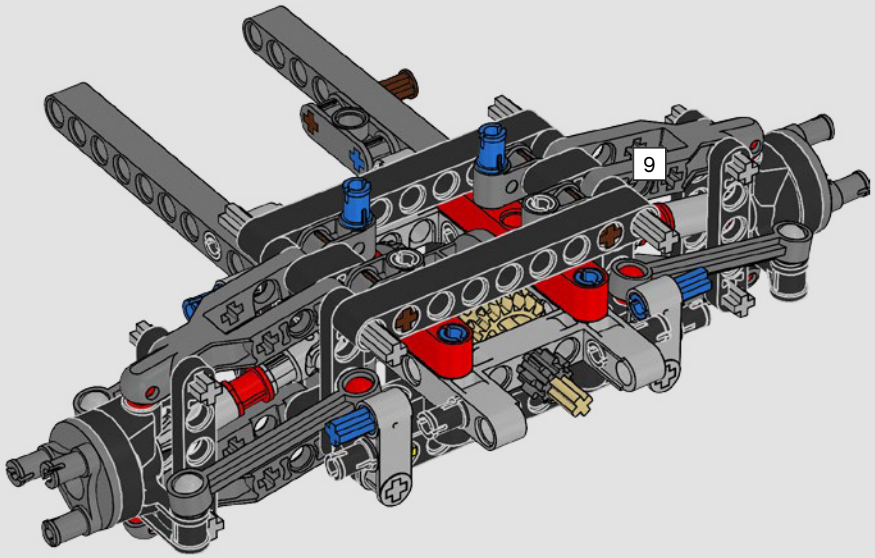

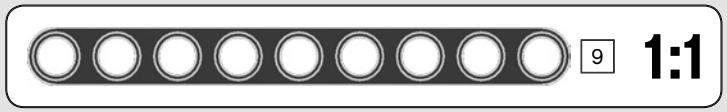

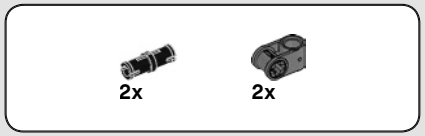

30

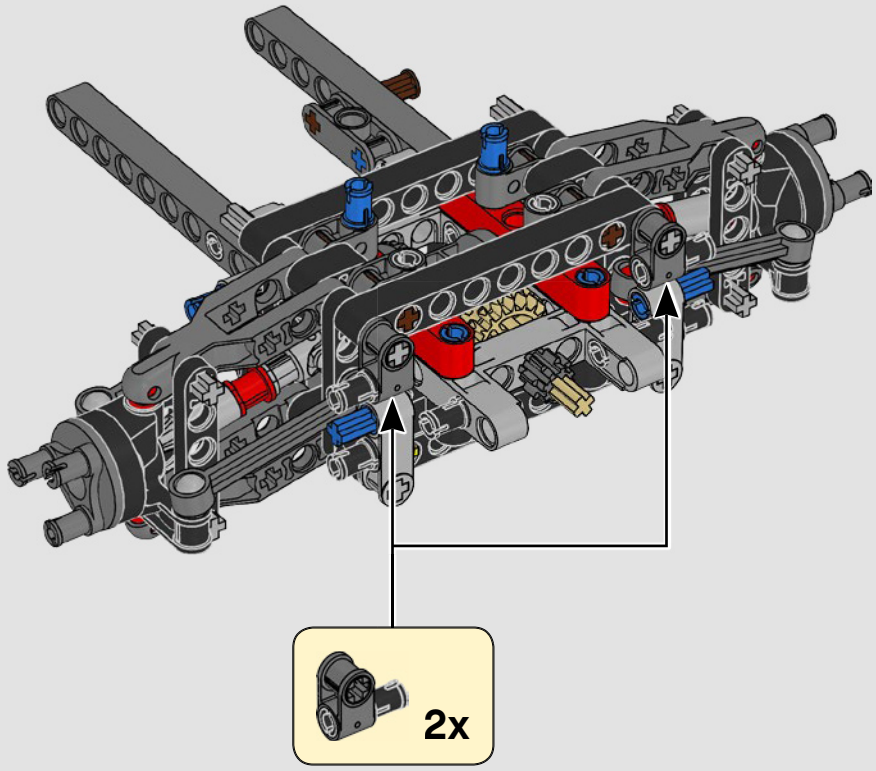

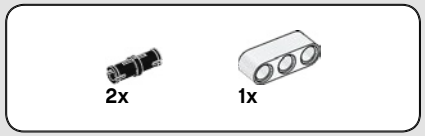

31

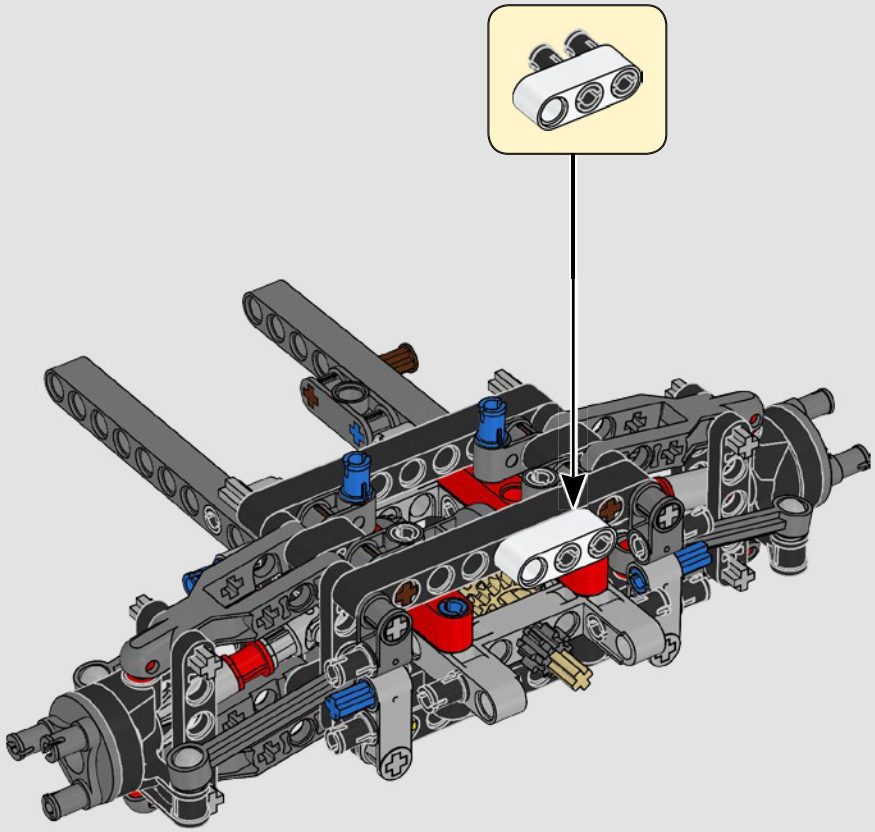

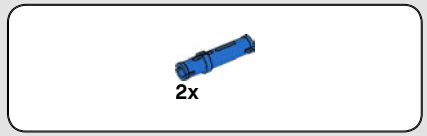

32

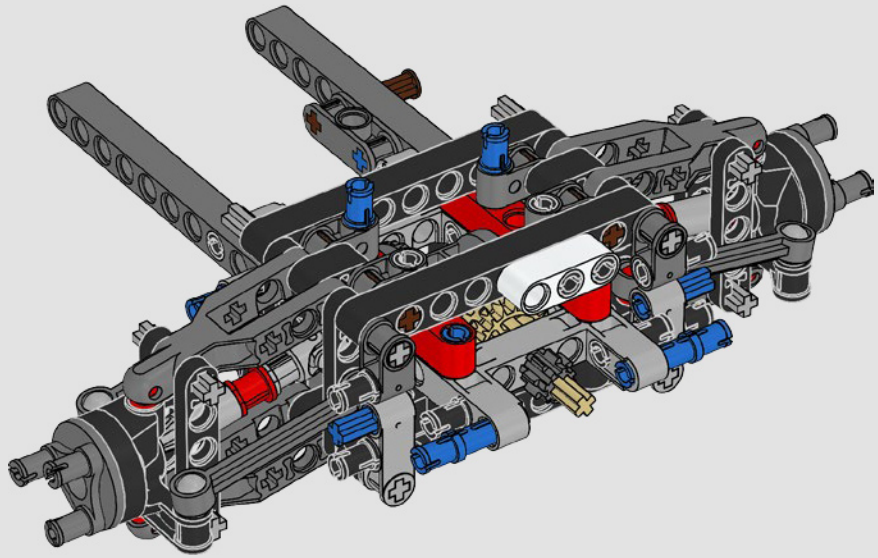

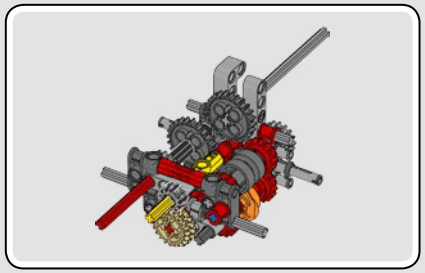

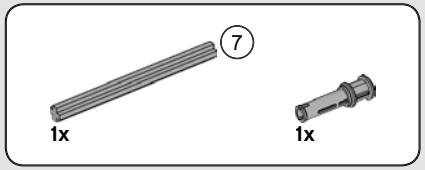

33

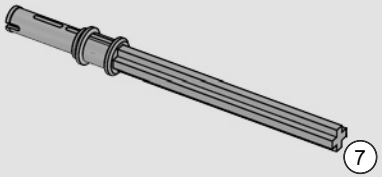

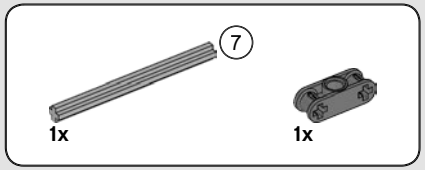

34

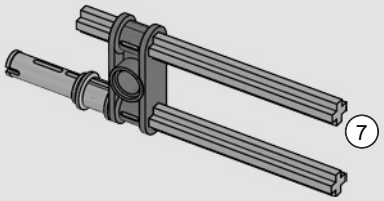

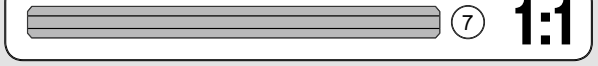

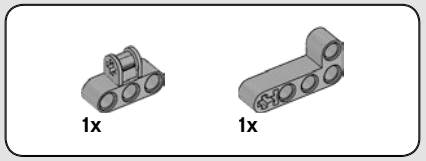

35

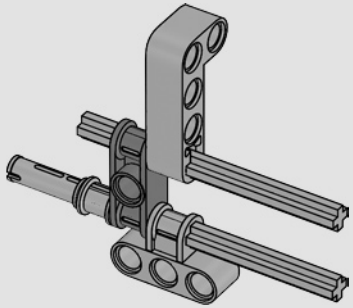

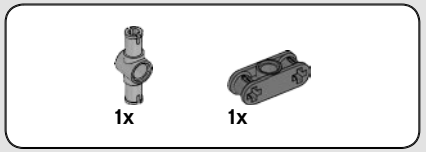

36

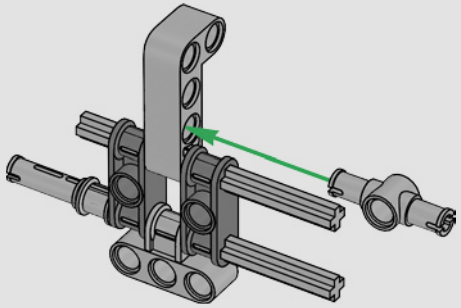

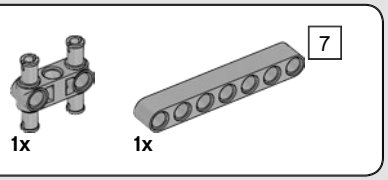

37

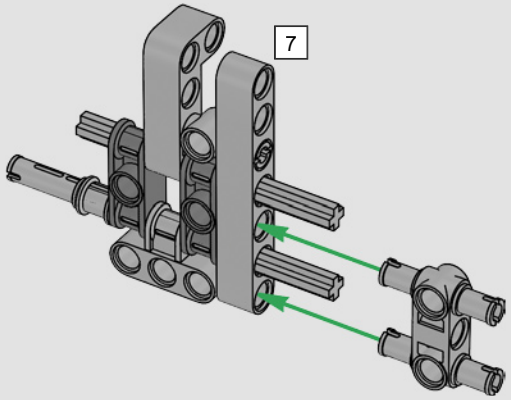

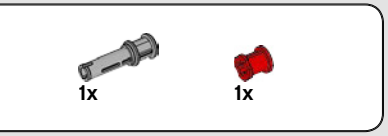

38

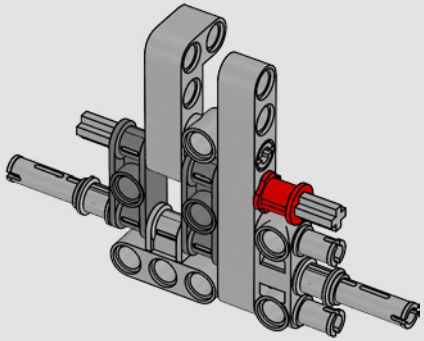

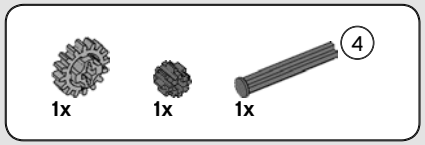

39

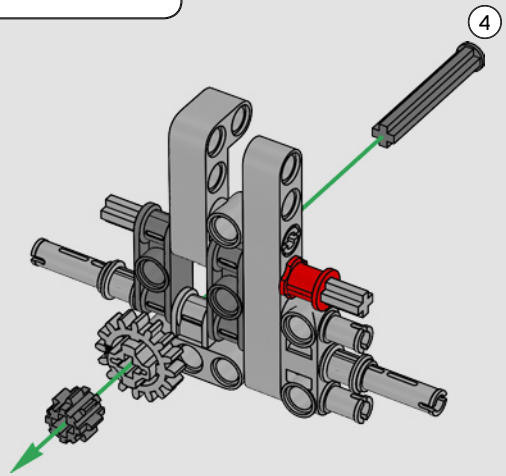

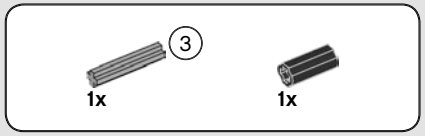

40

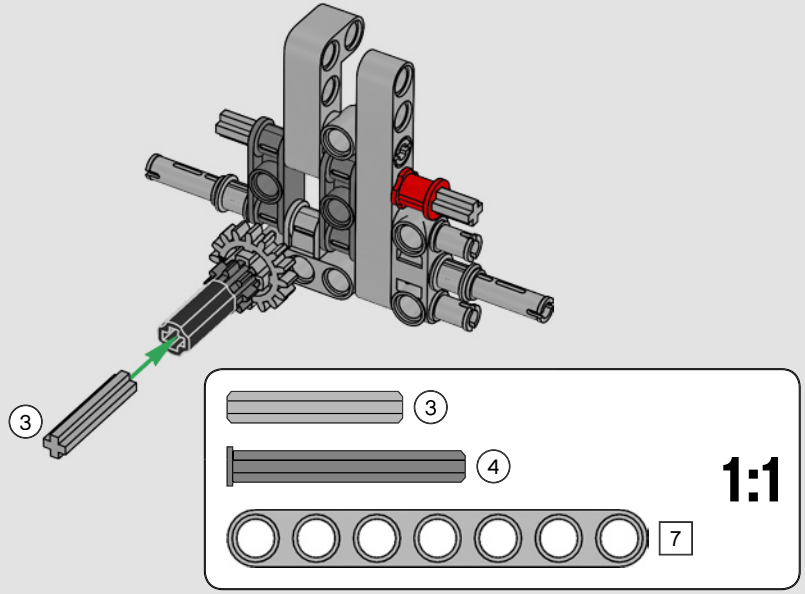

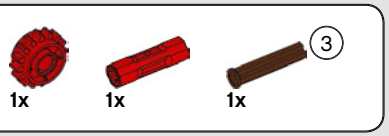

41

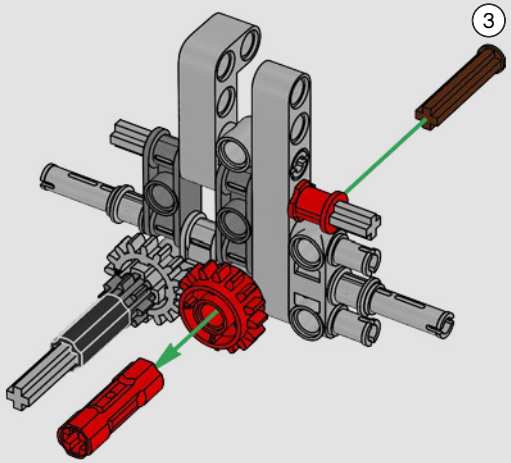

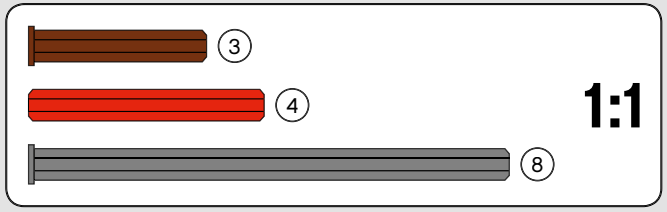

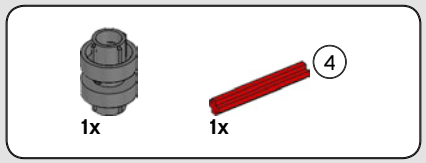

42

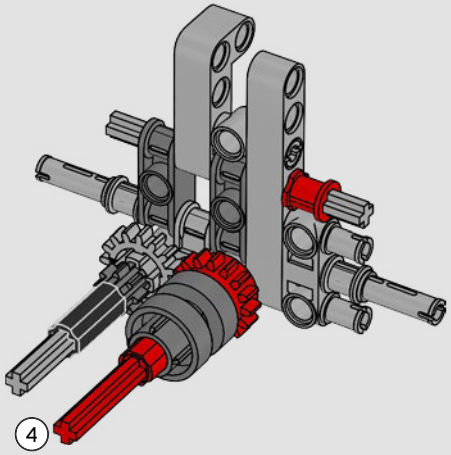

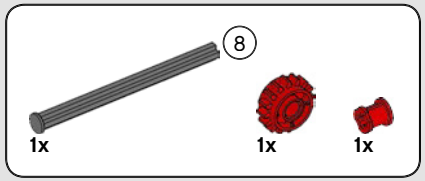

43

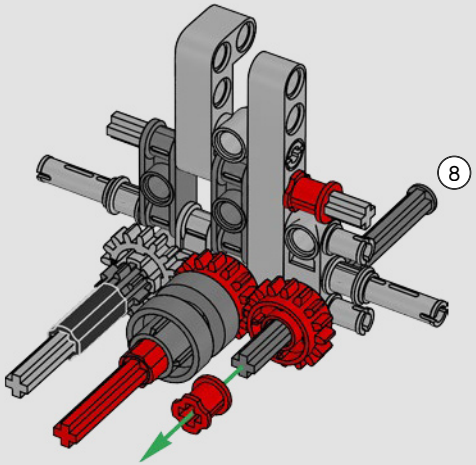

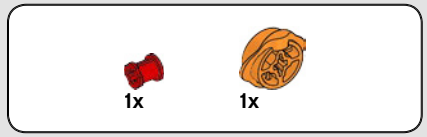

44

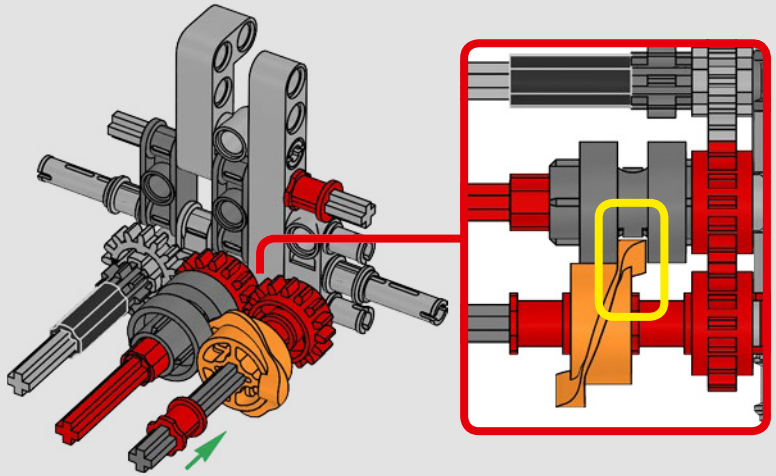

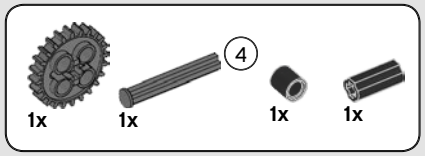

45

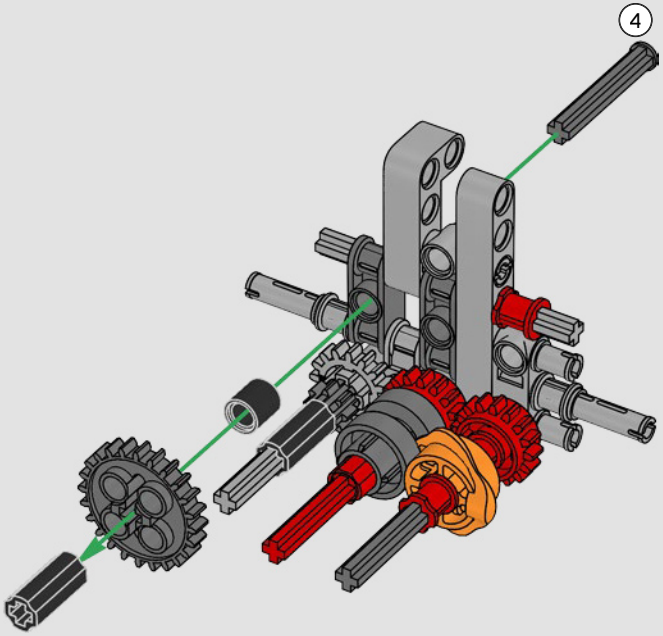

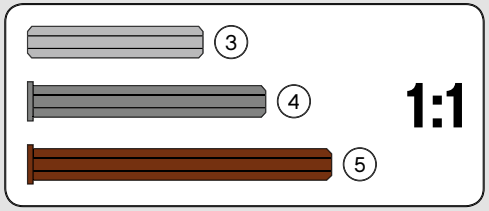

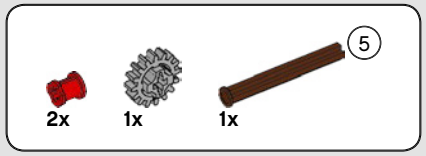

46

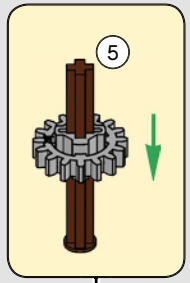

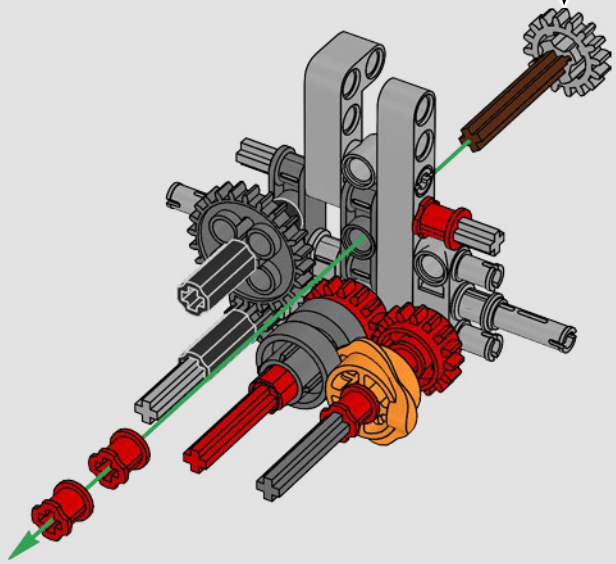

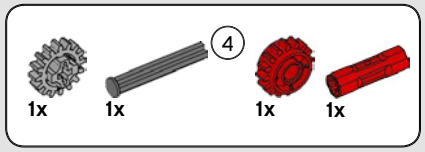

47

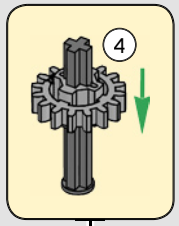

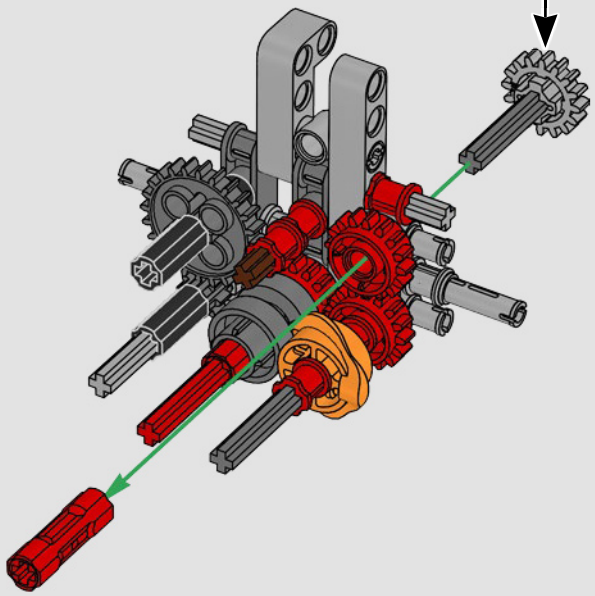

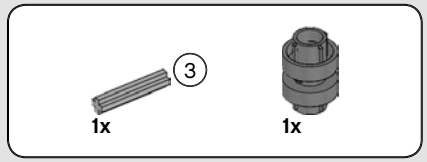

48

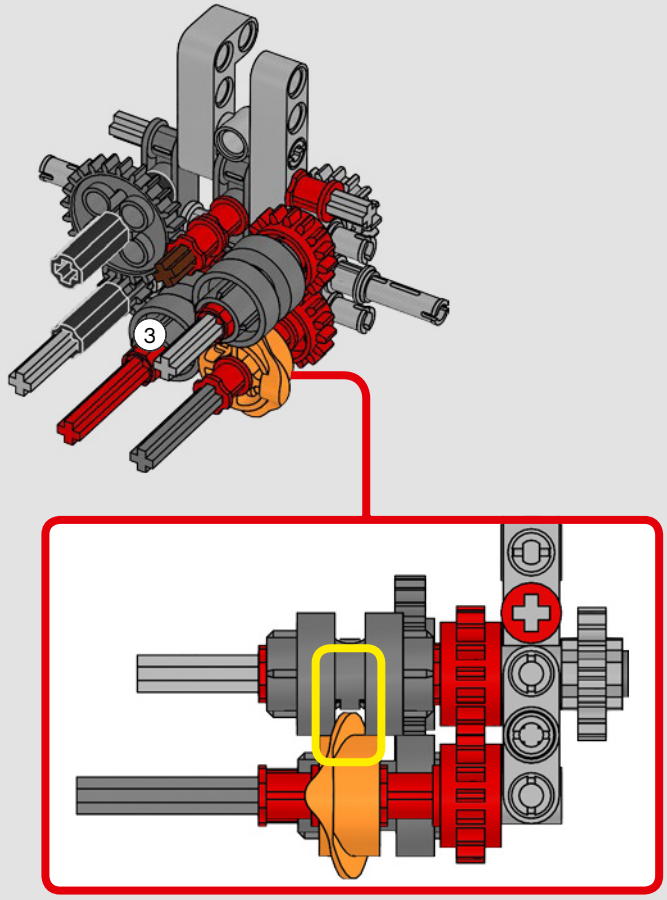

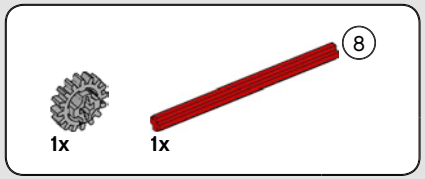

49

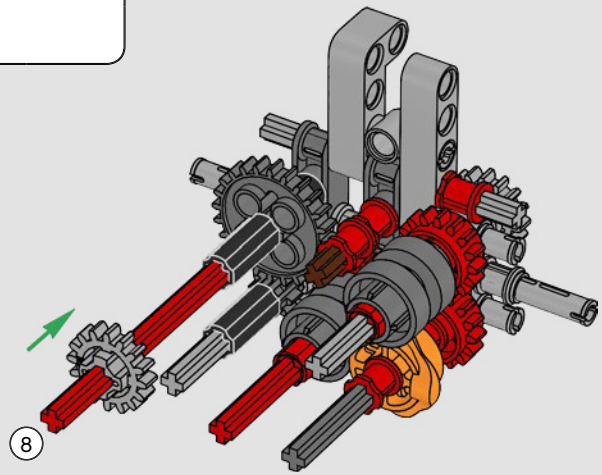

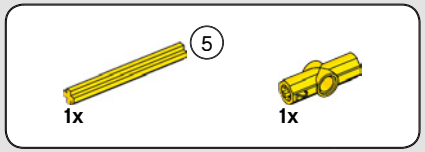

50

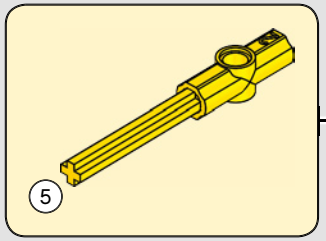

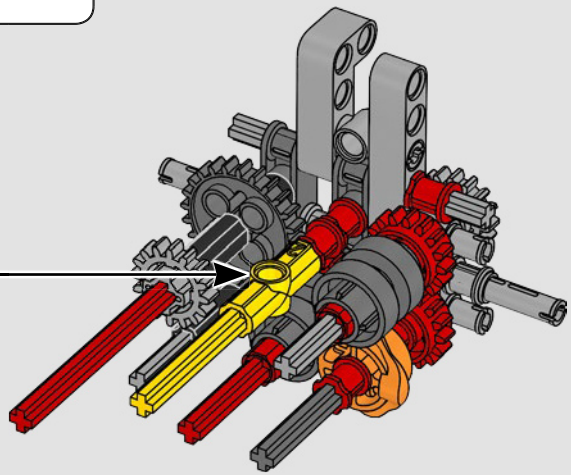

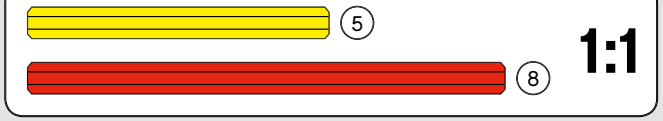

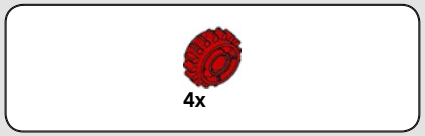

51

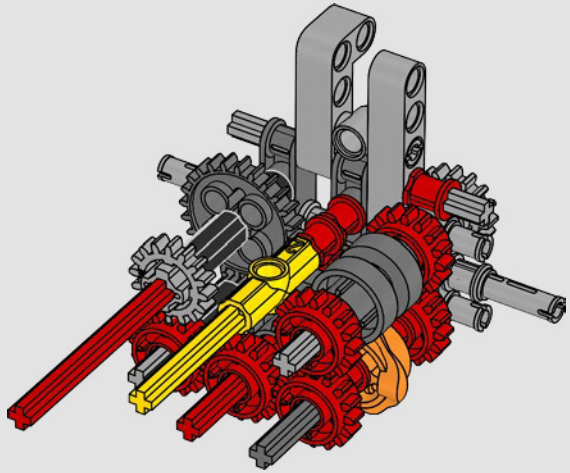

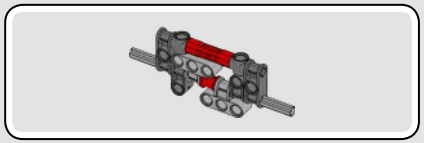

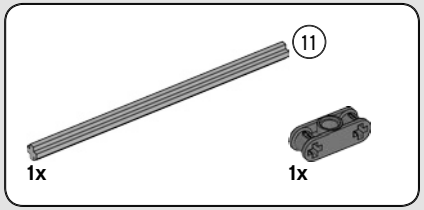

52

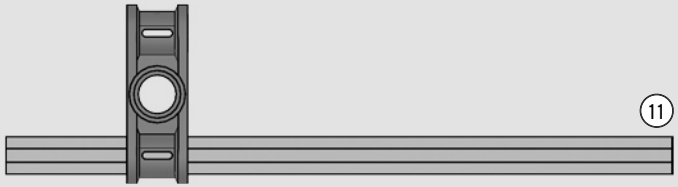

1:1

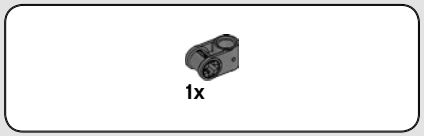

53

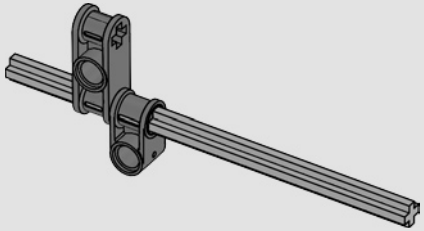

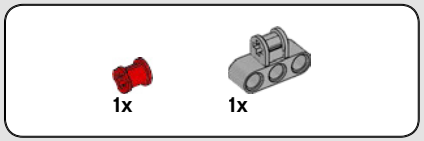

54

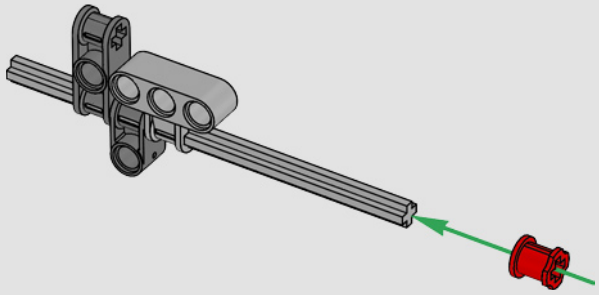

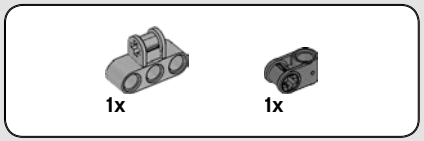

55

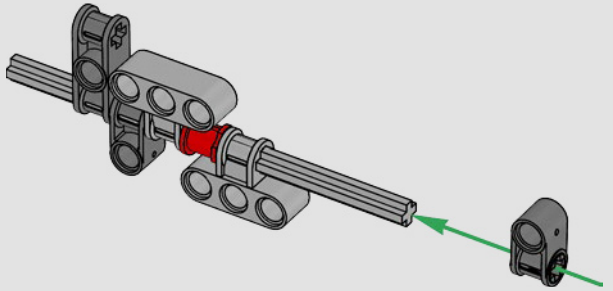

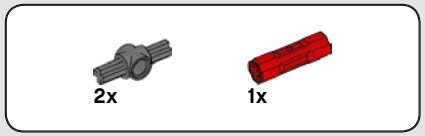

56

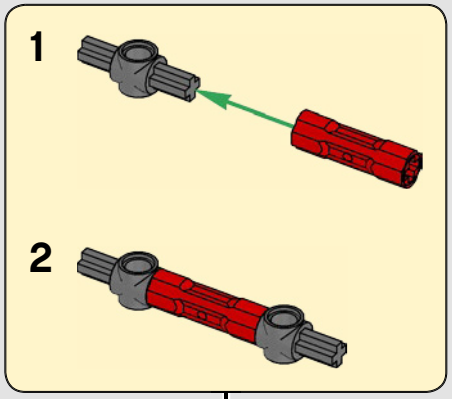

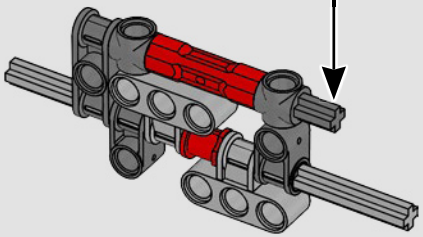

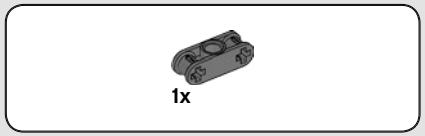

57

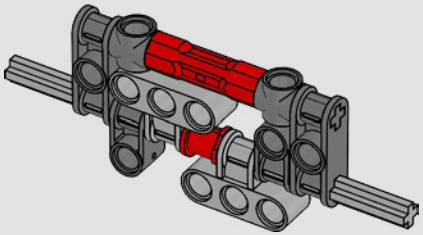

58

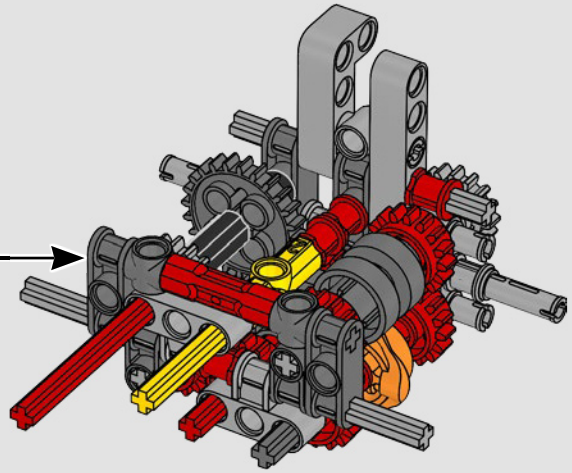

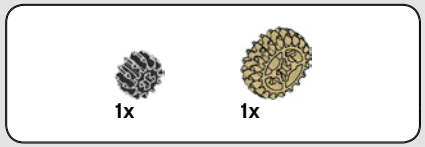

59

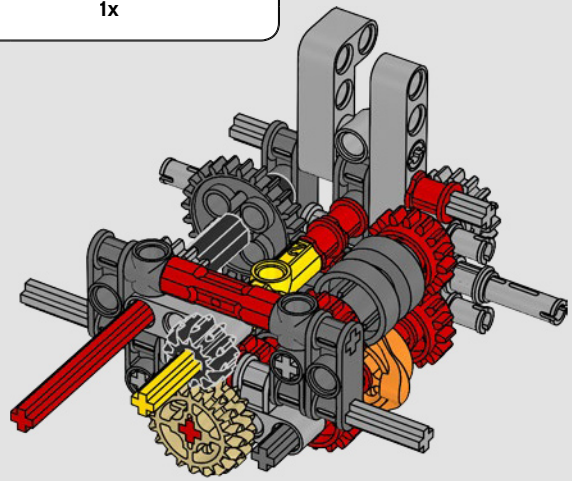

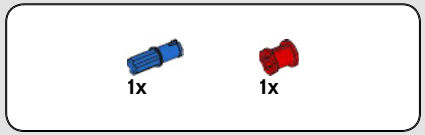

60

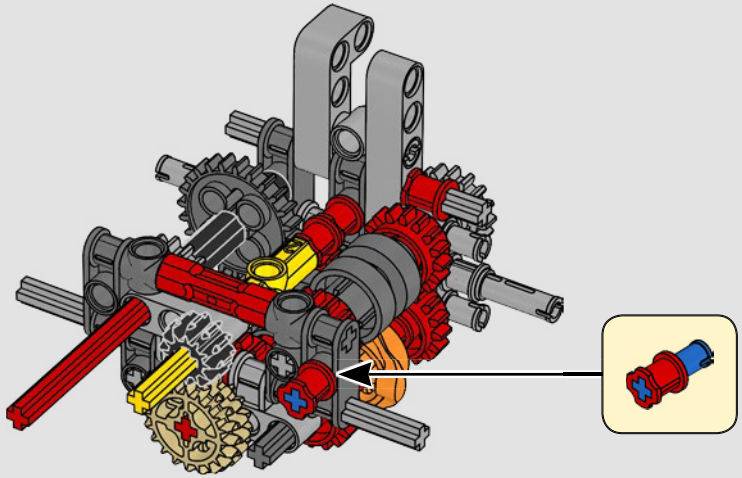

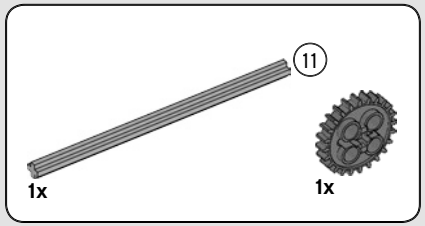

61

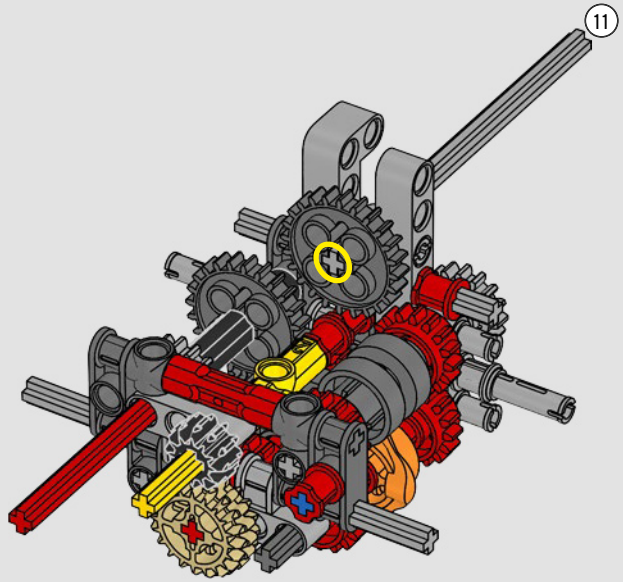

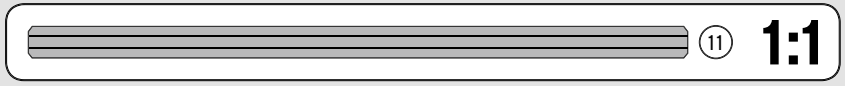

62

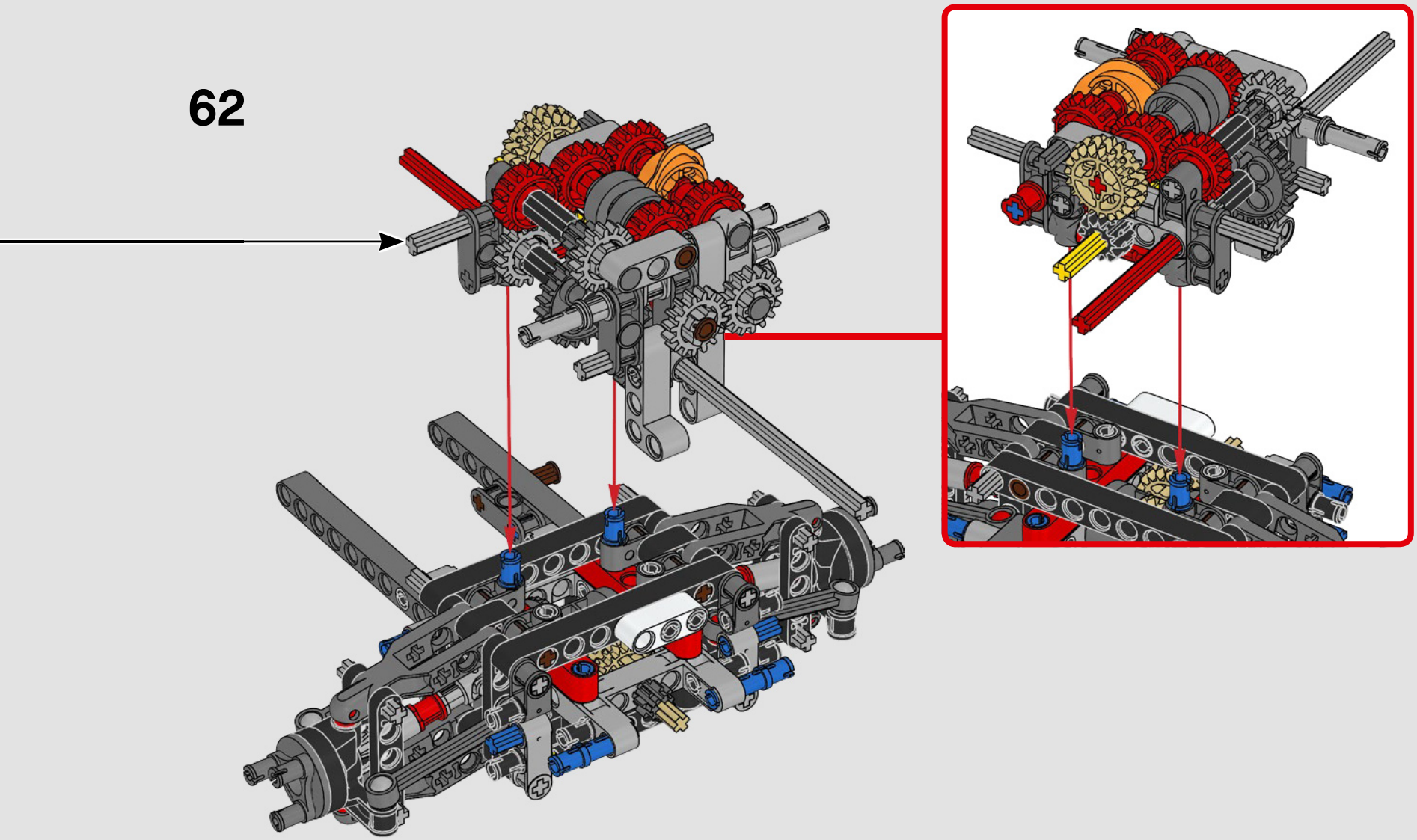

63

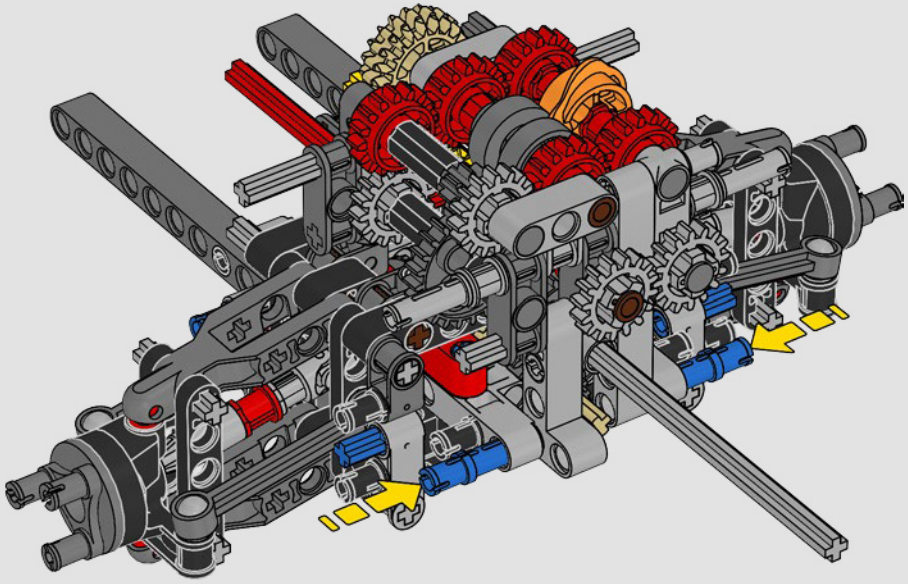

64

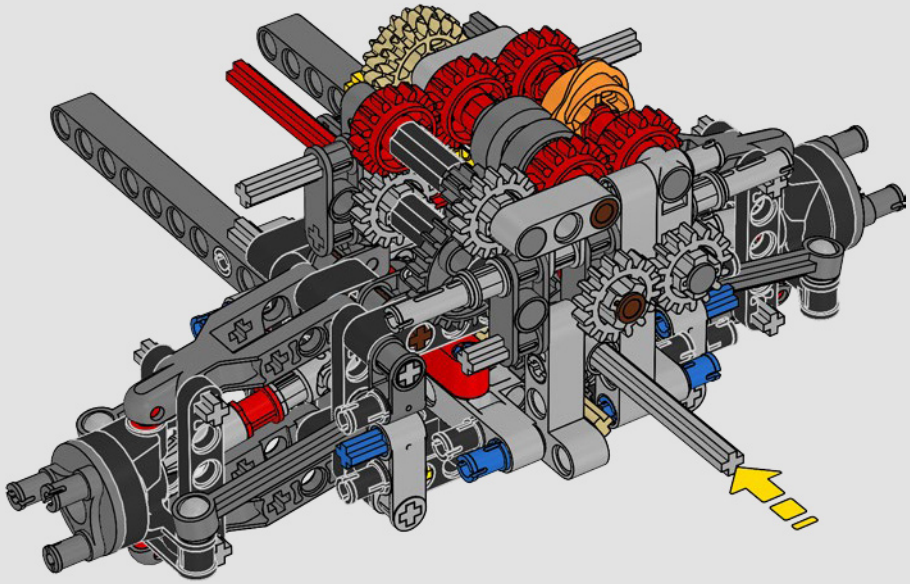

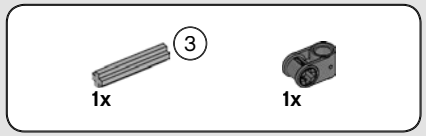

65

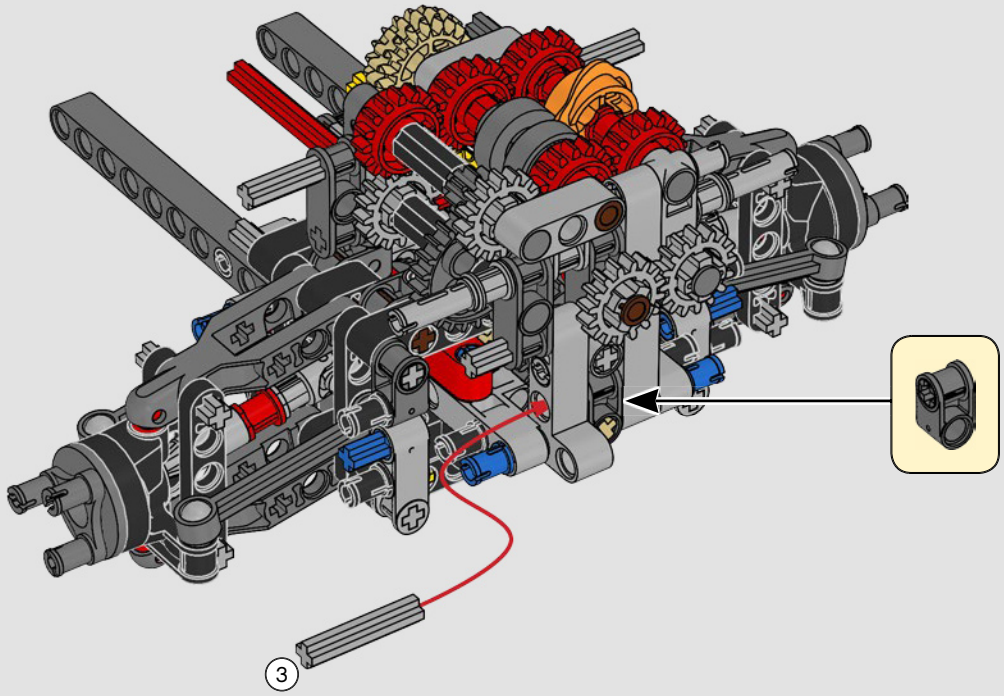

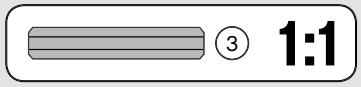

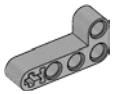

2x

66

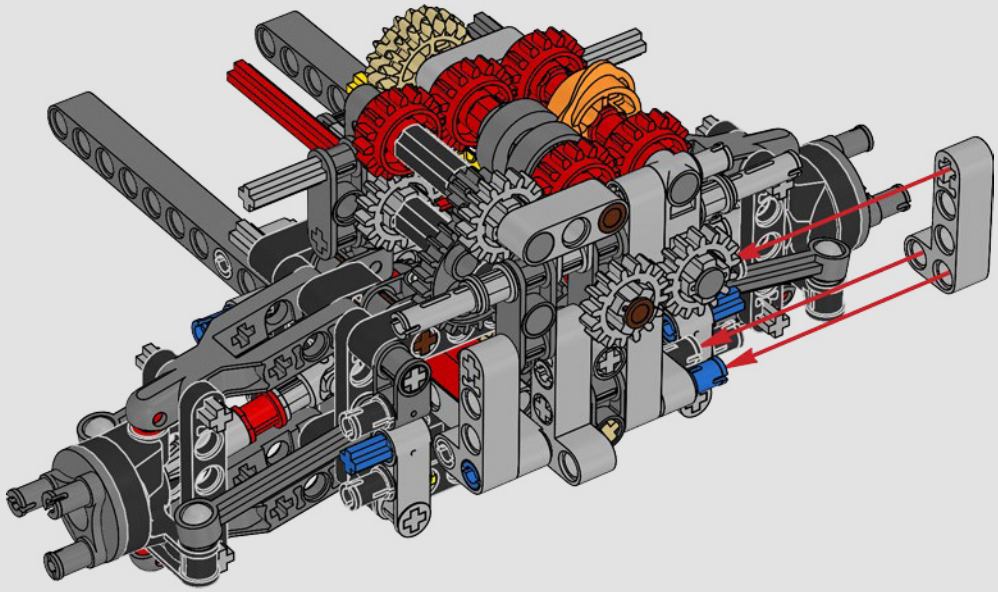



67

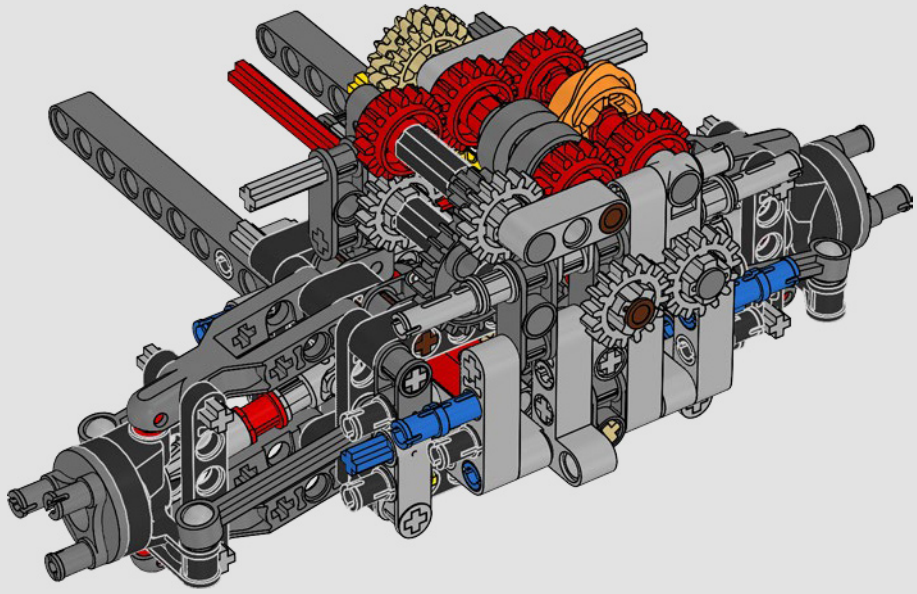

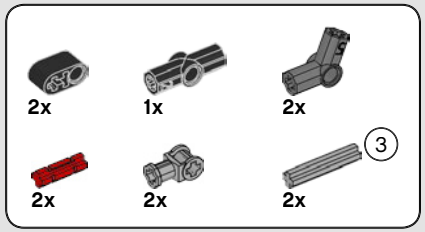

68

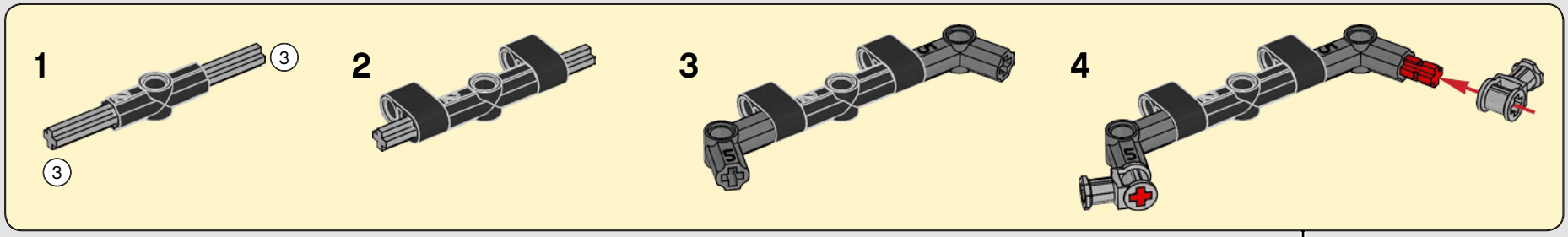

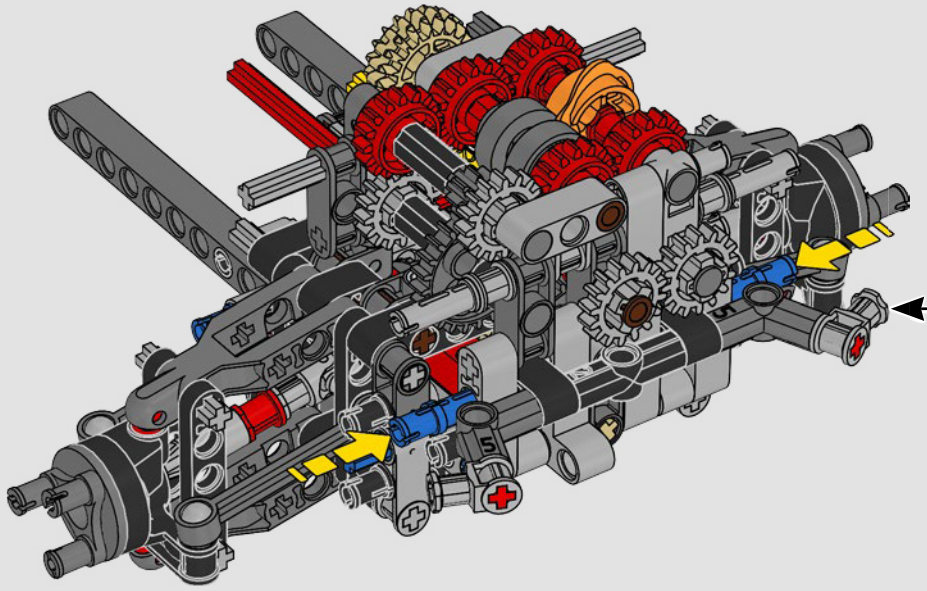

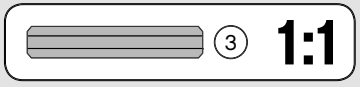



2x

69

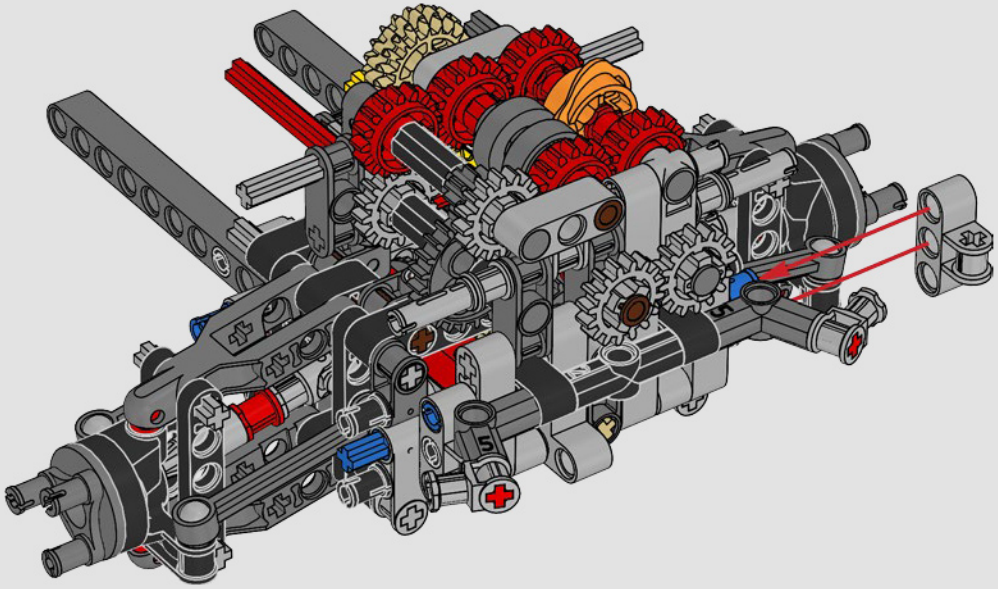



1x

70



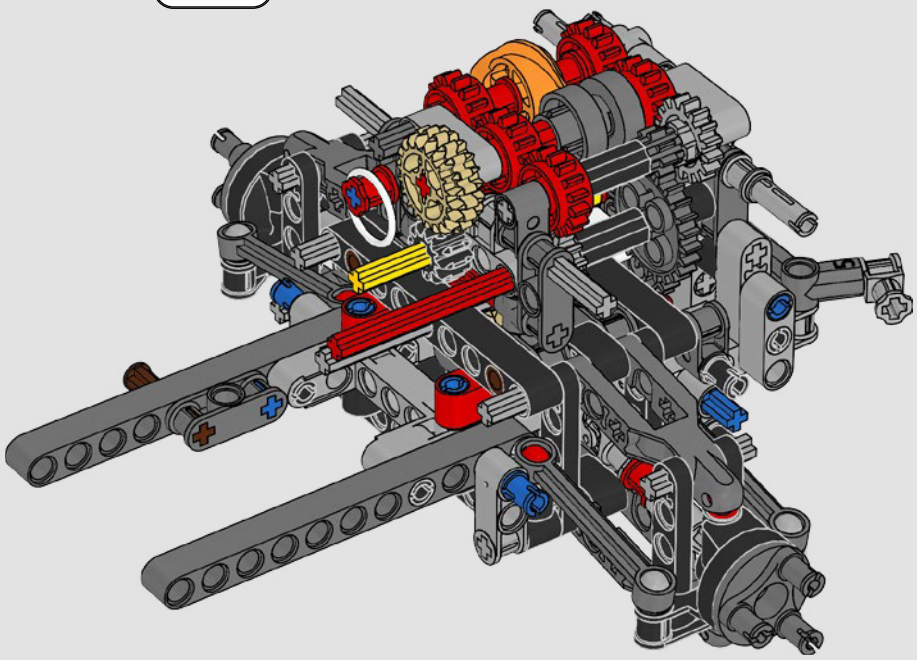



1x

71

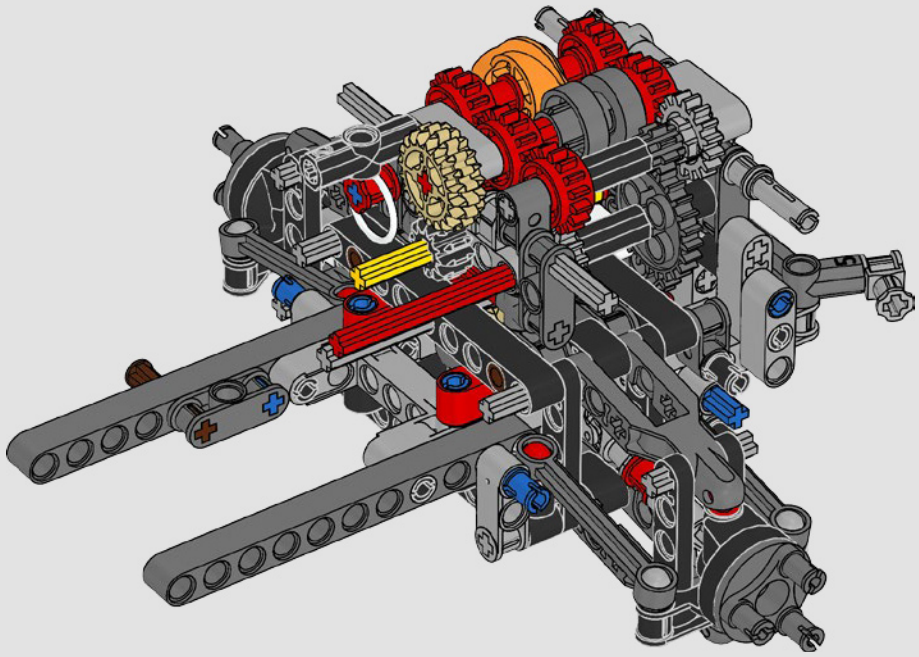

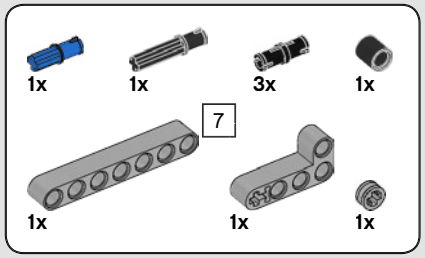

72

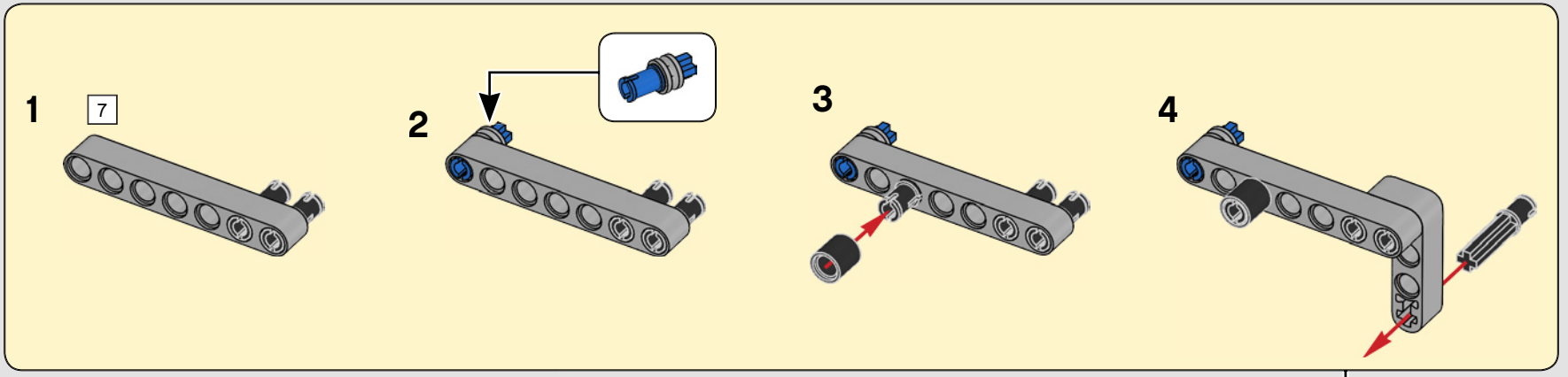

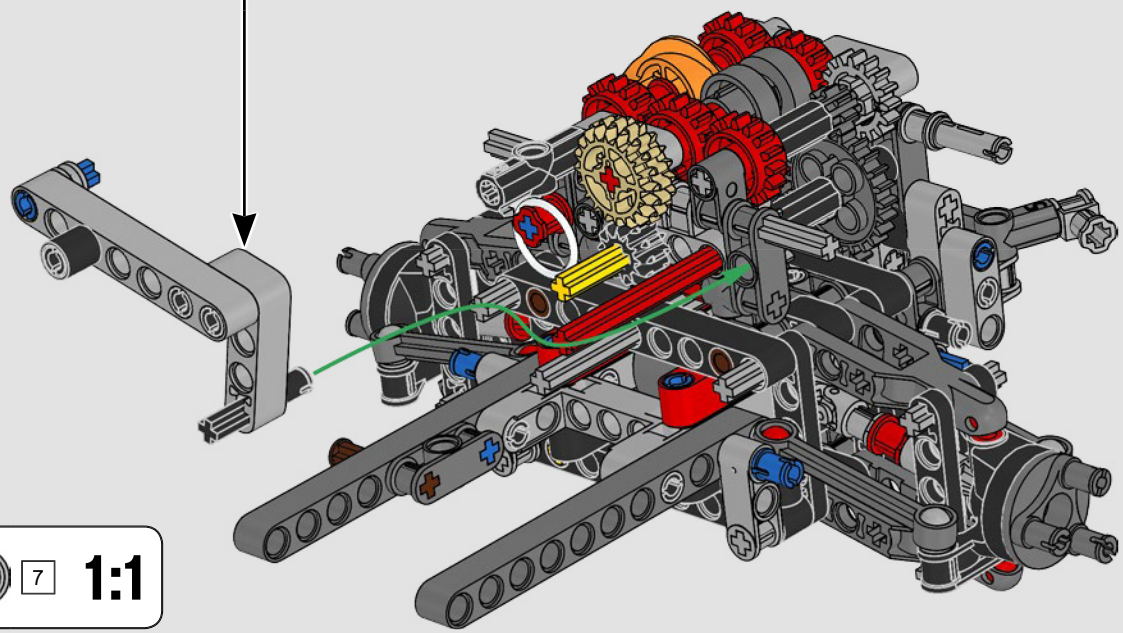

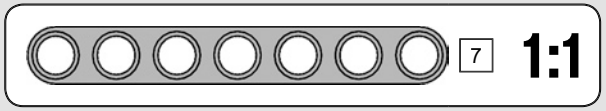

73

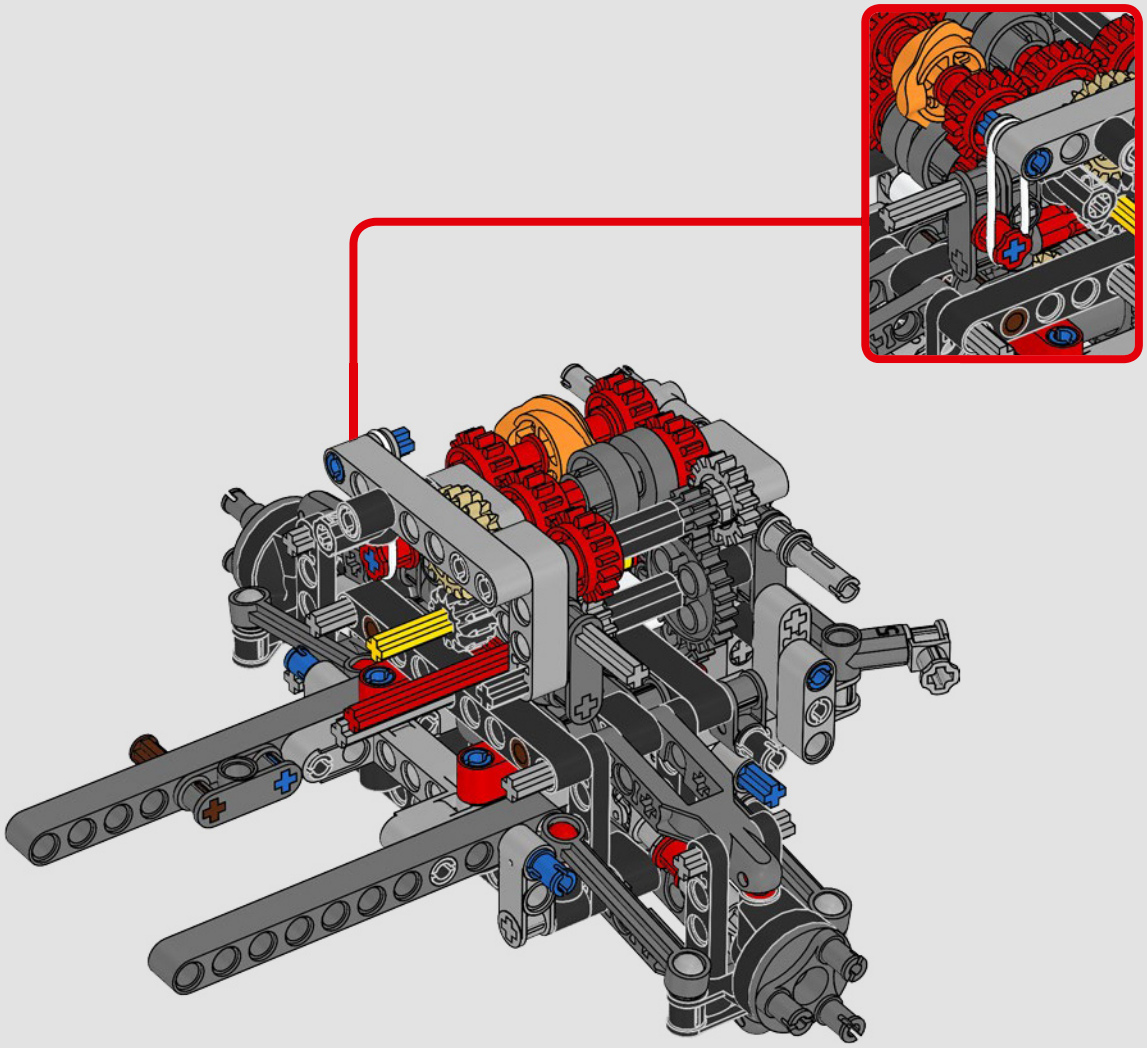

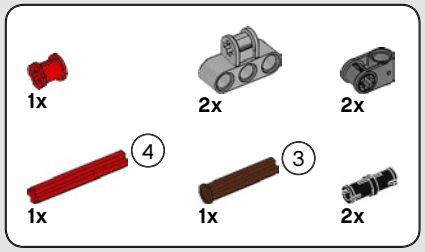

74

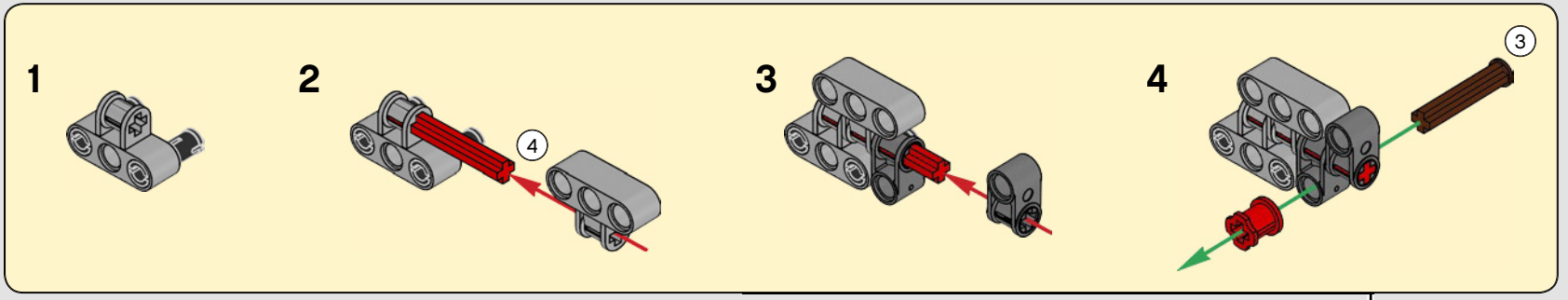

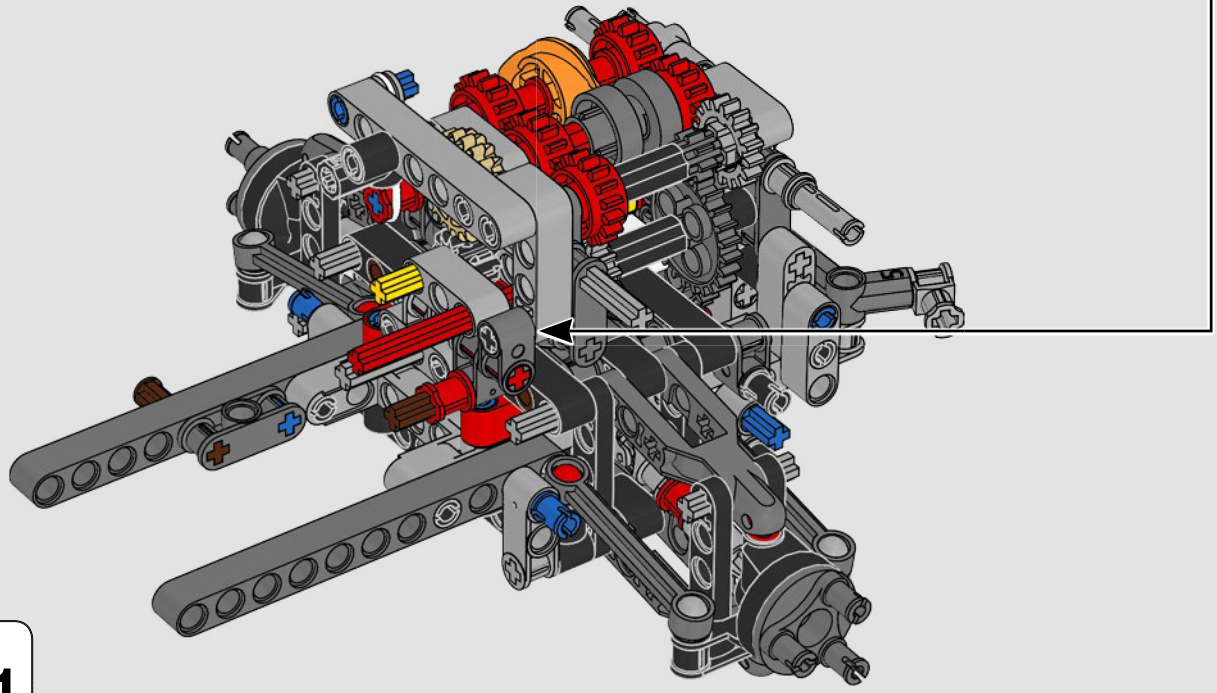

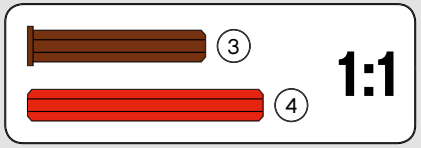

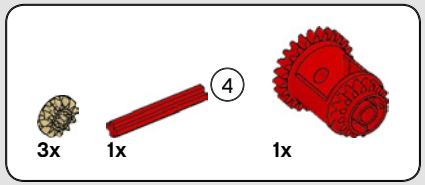

75

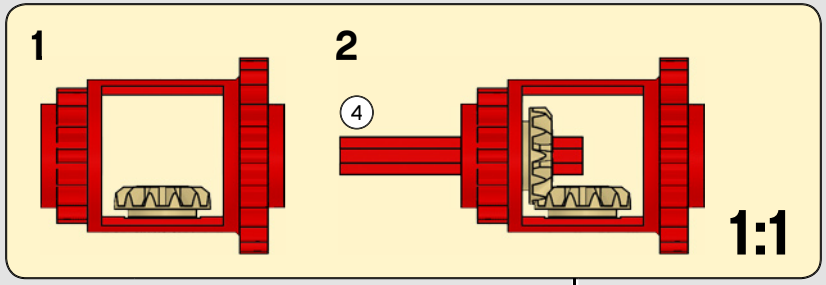

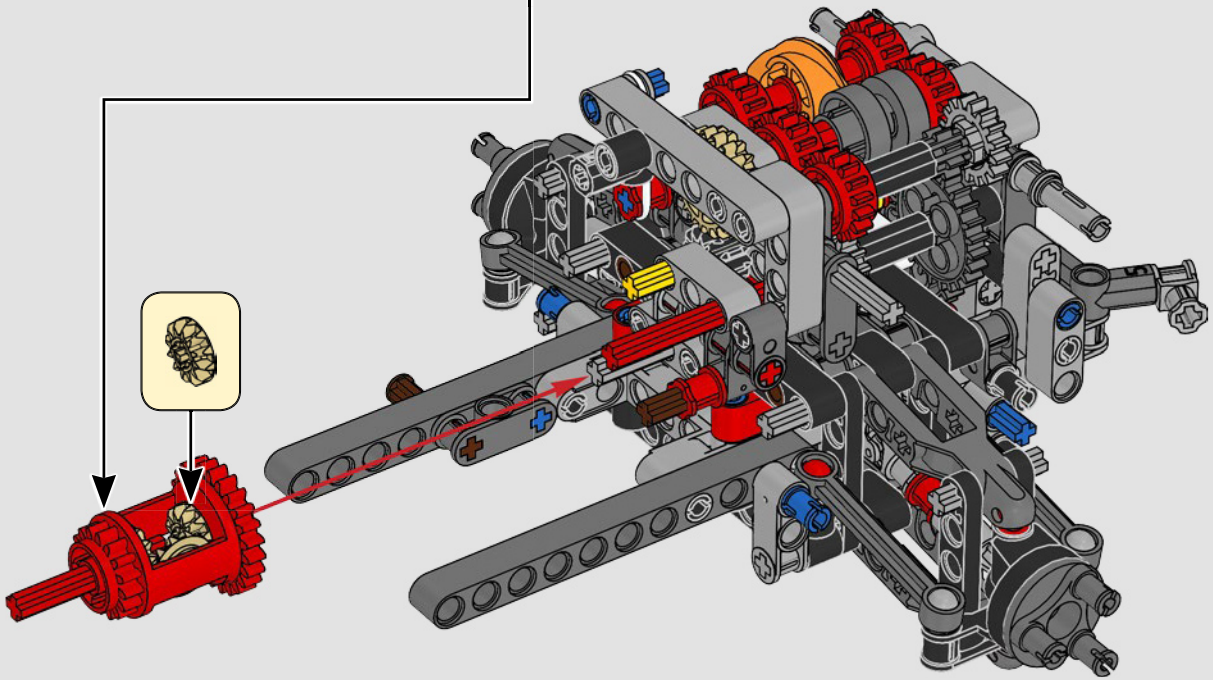

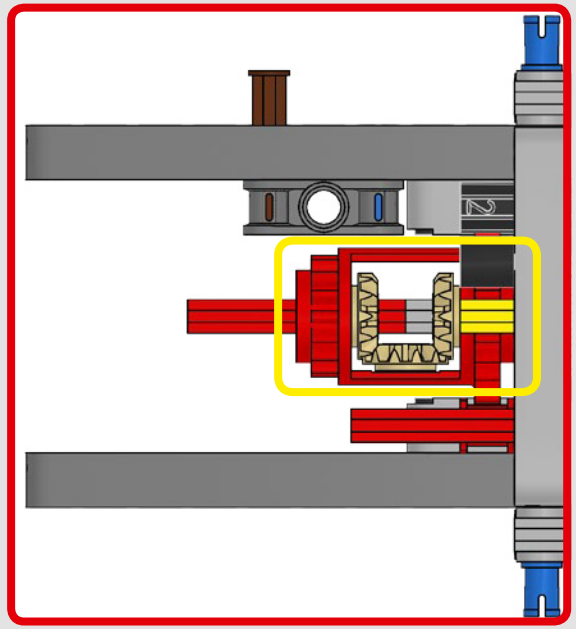





1x

76

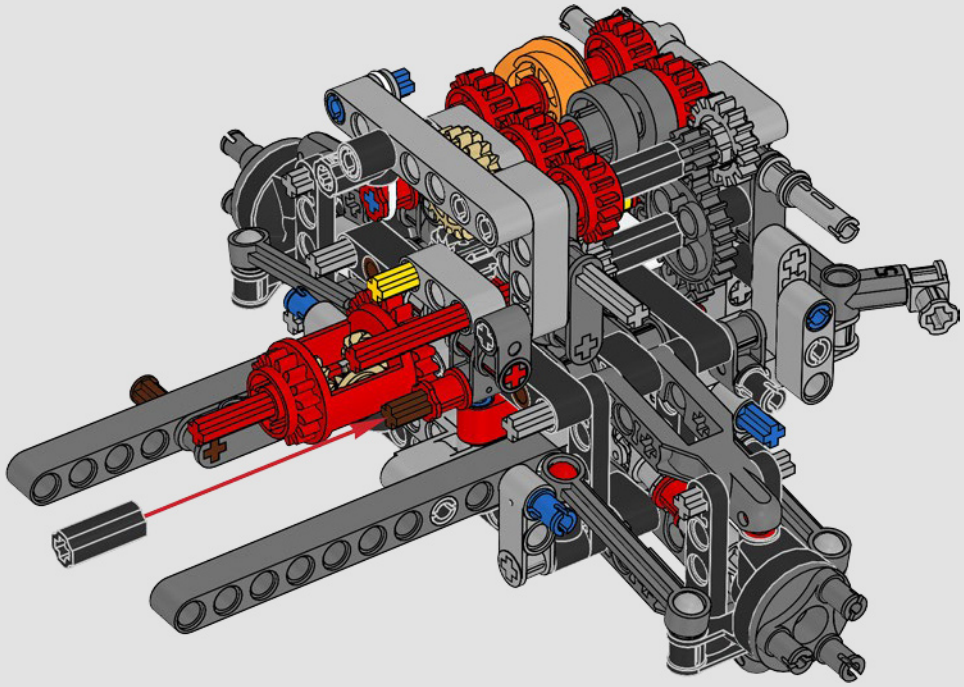

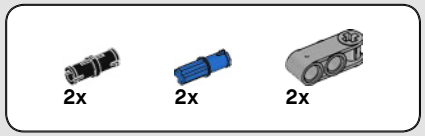

77

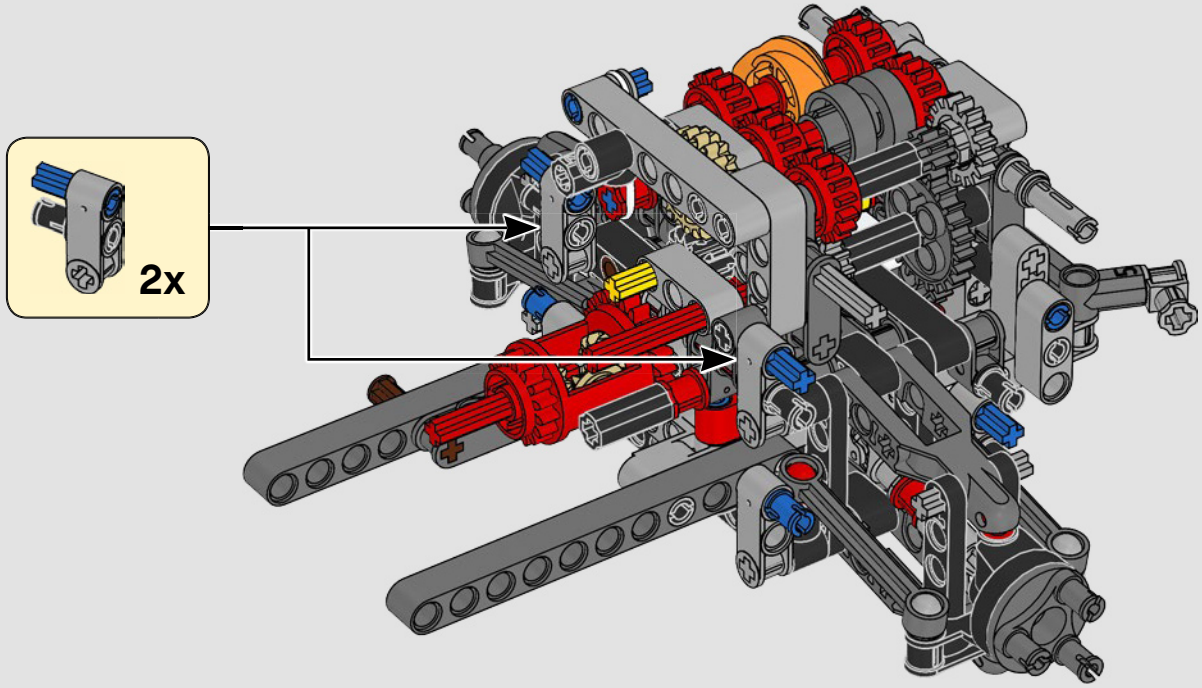

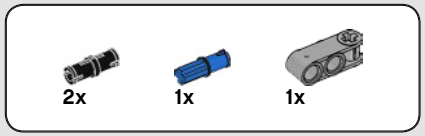

78

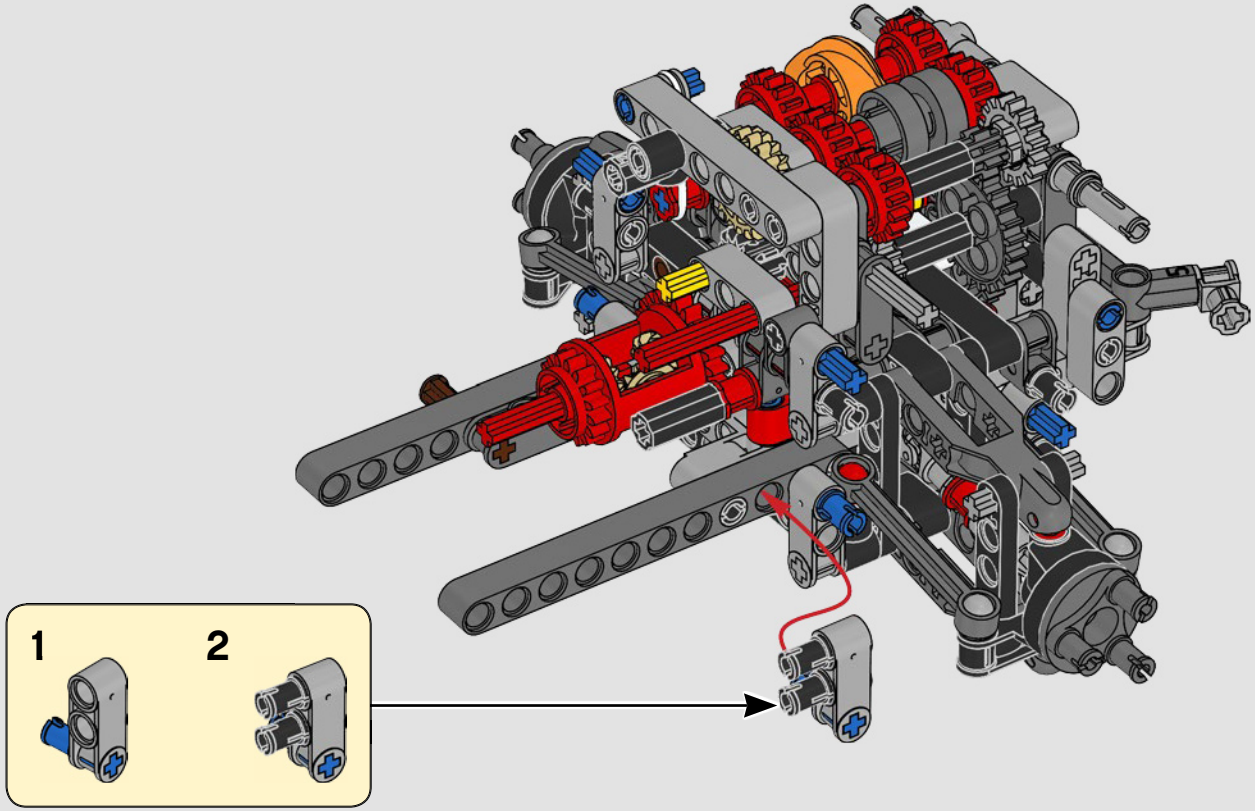

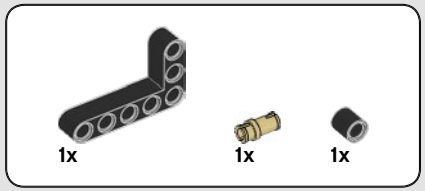

79

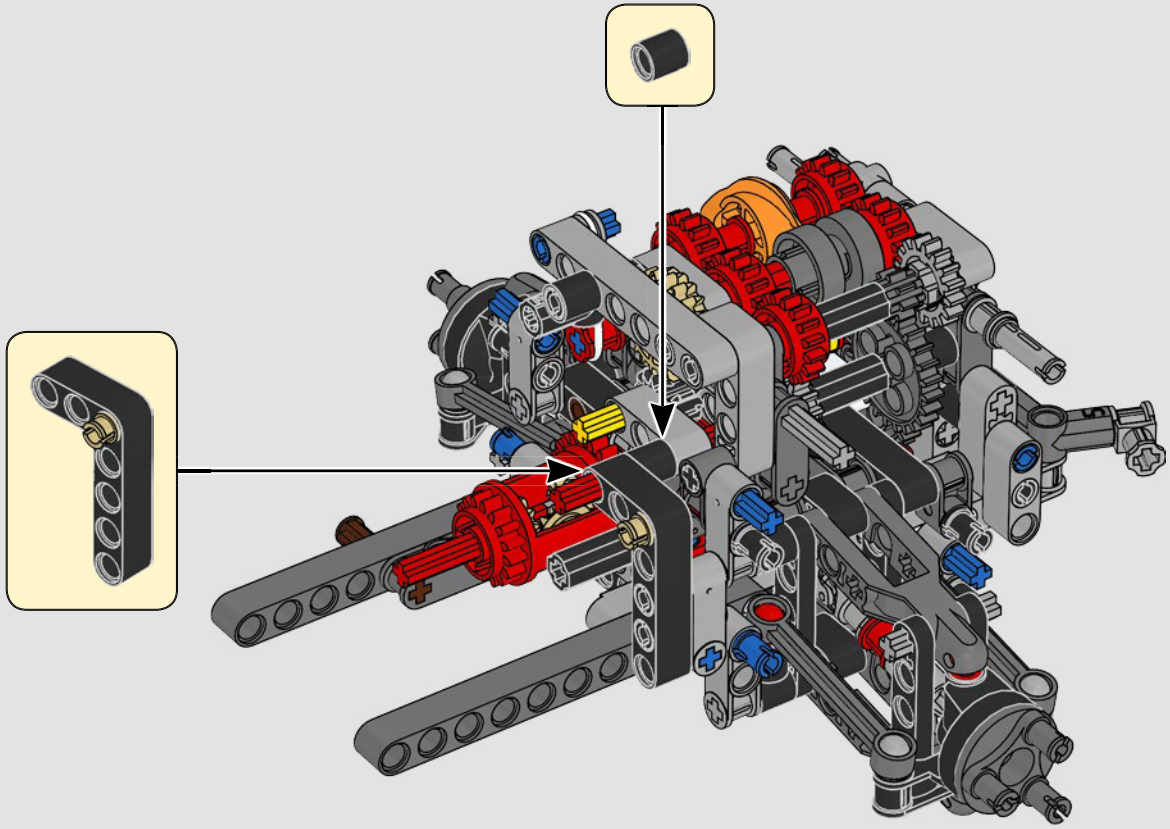

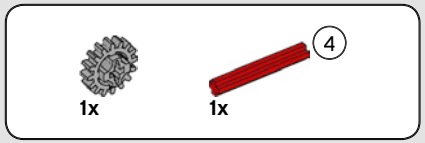

80

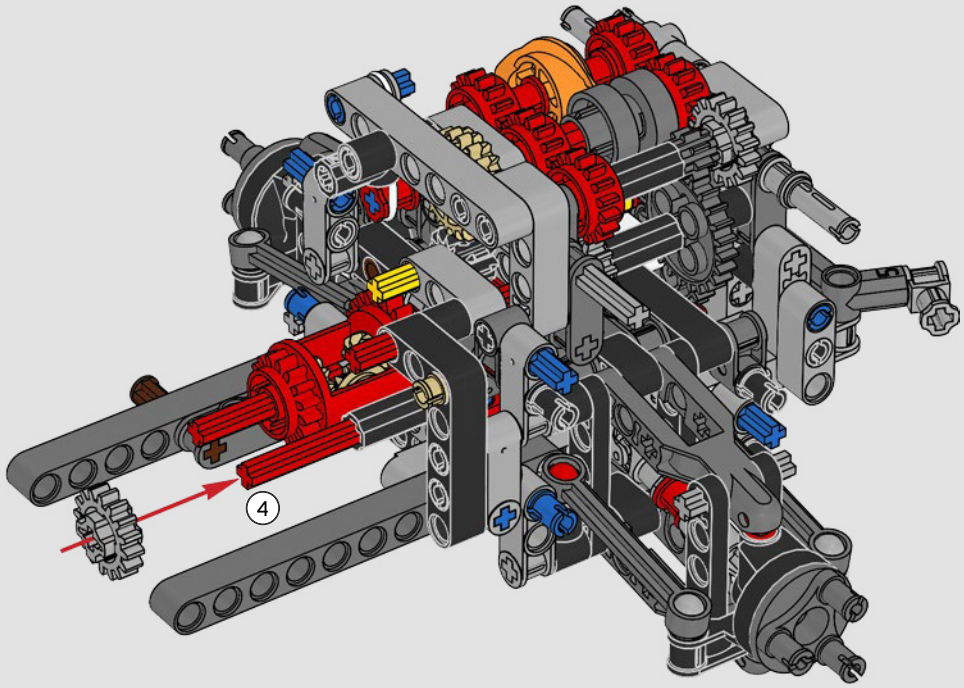



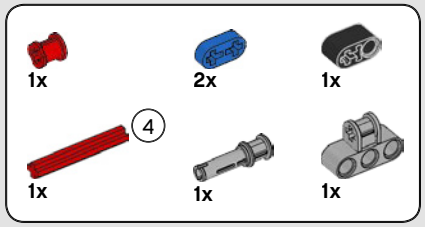

81

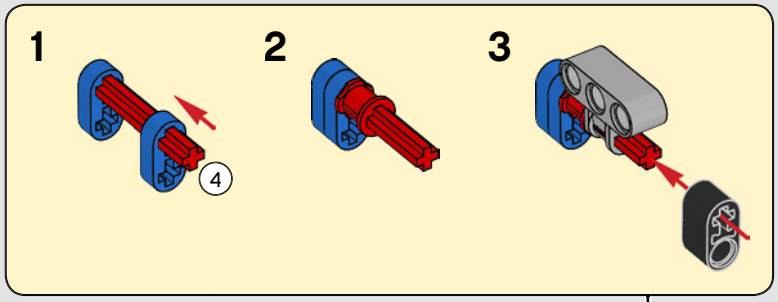

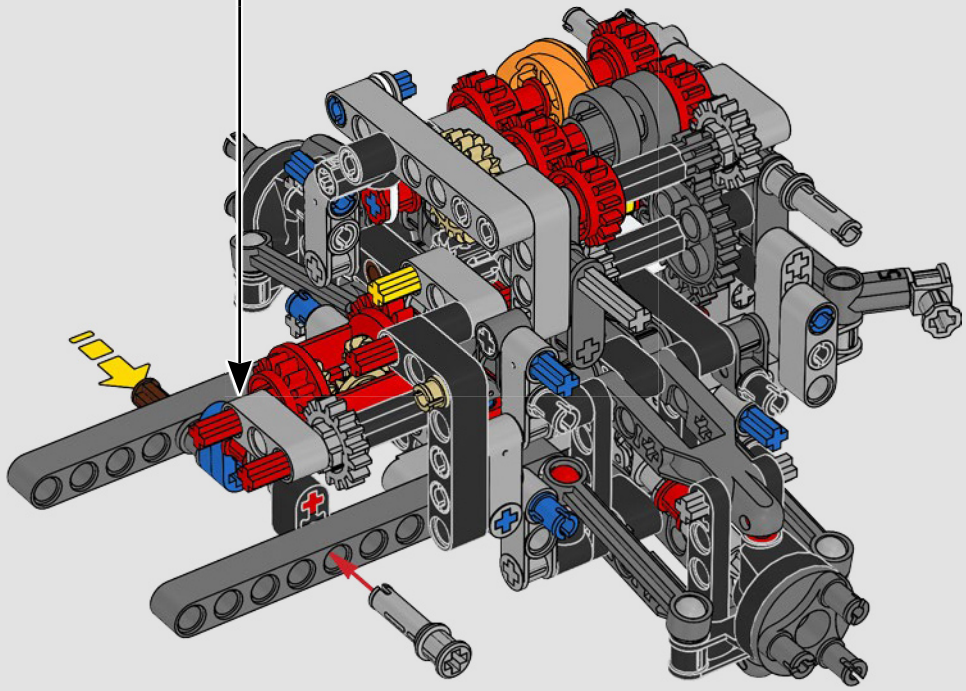





82

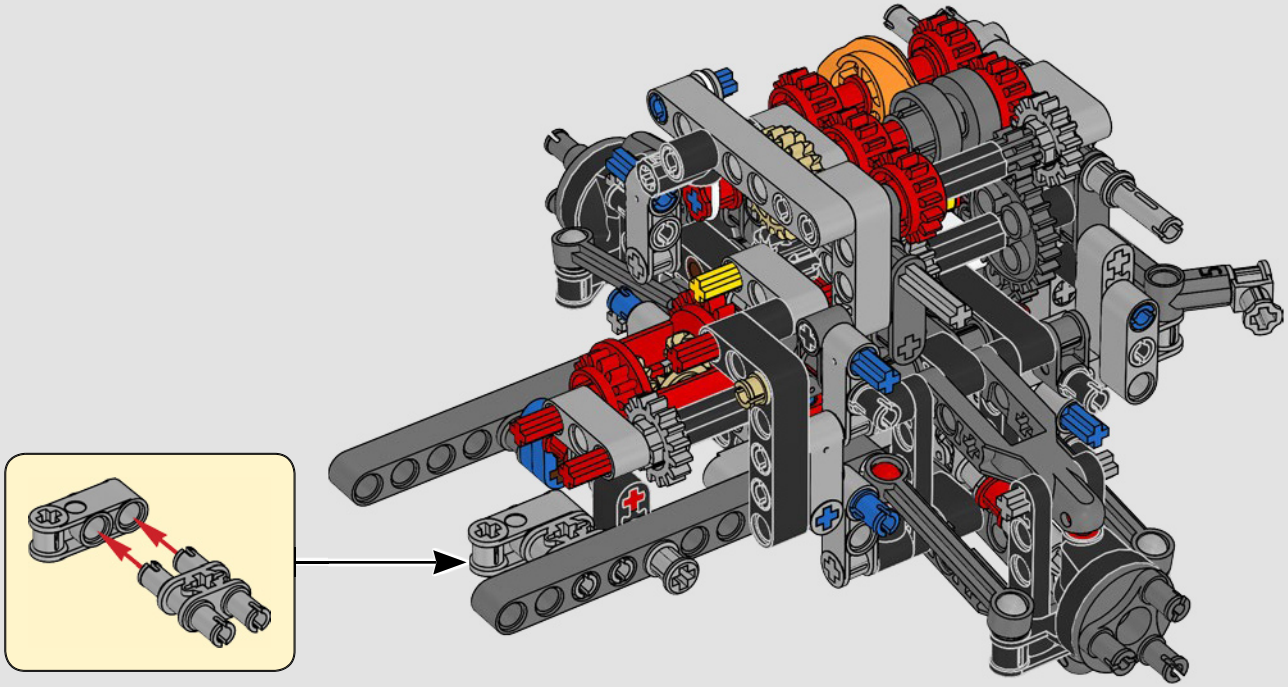



2x

83

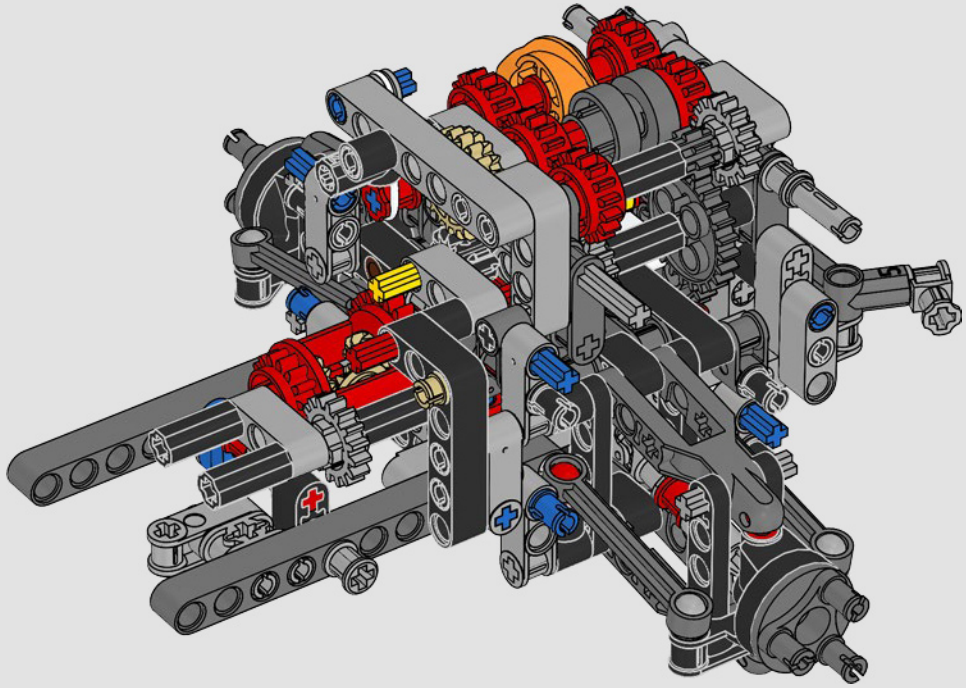

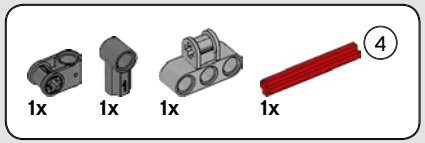

84

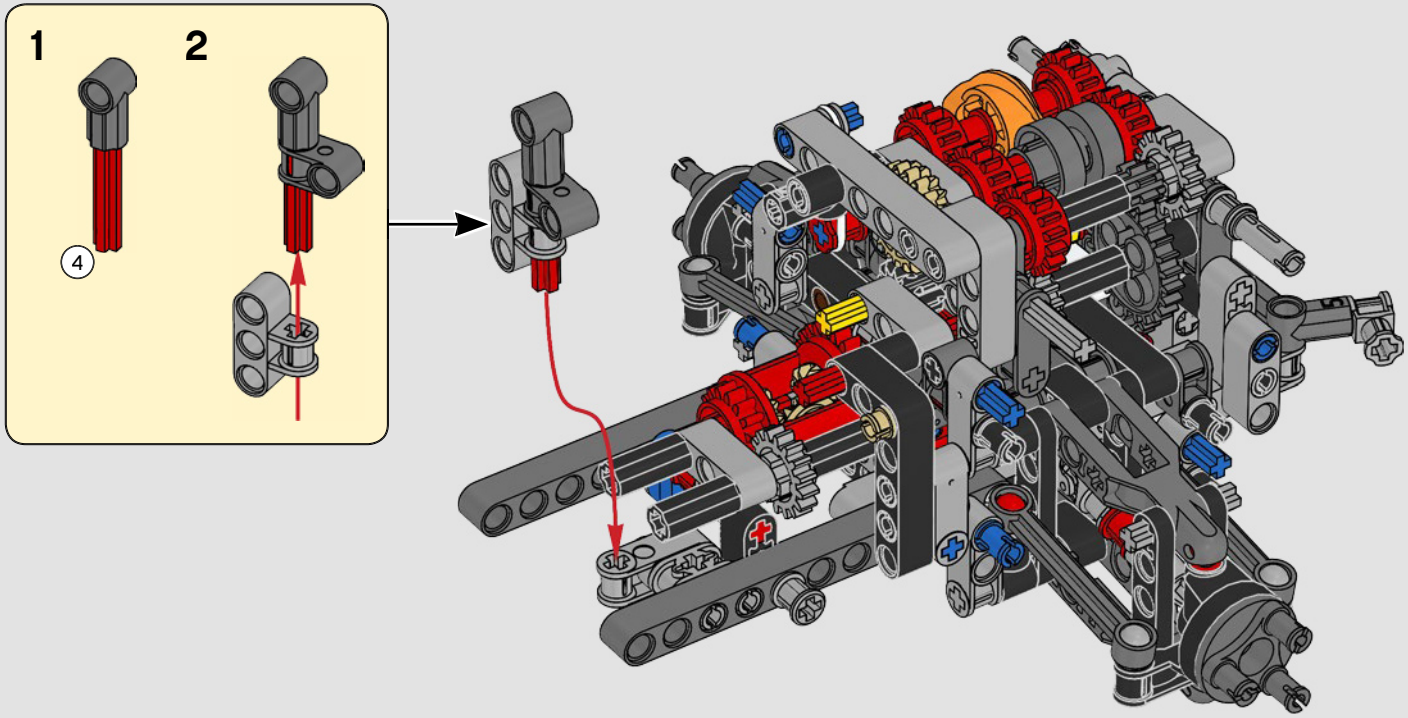



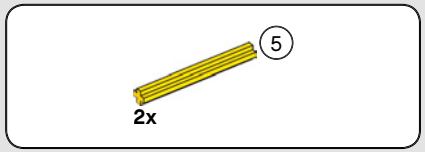

85

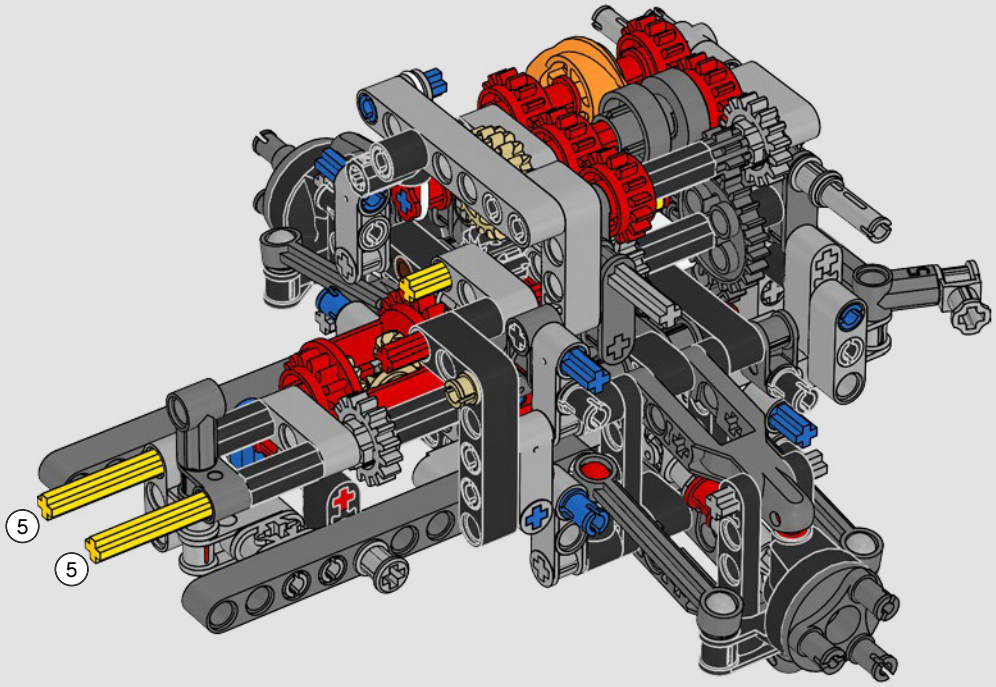

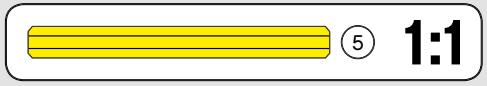

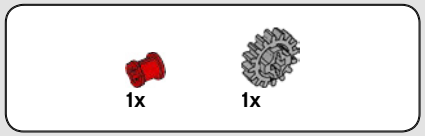

86

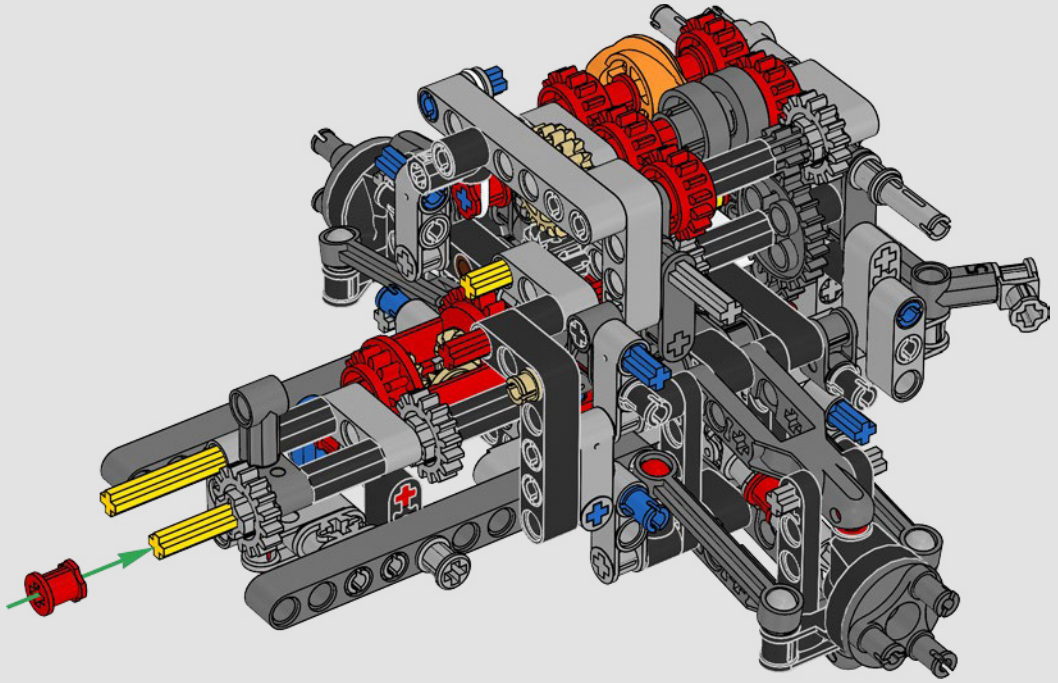

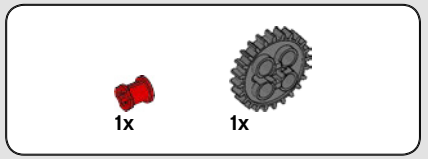

87

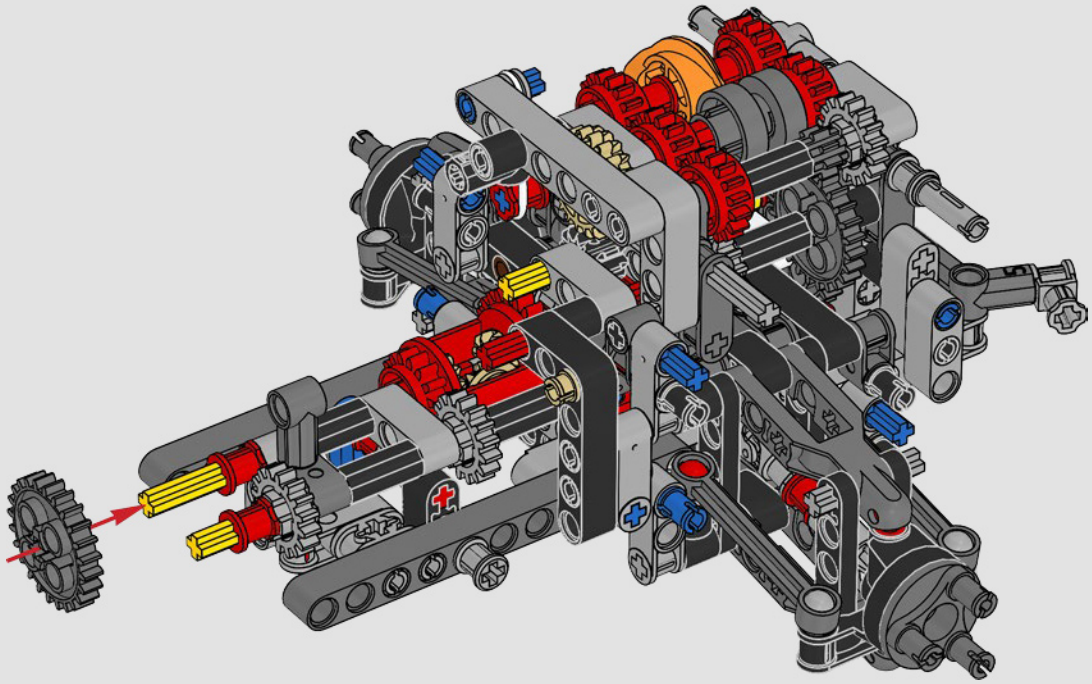

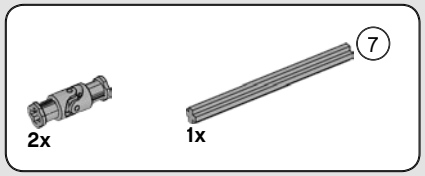

88

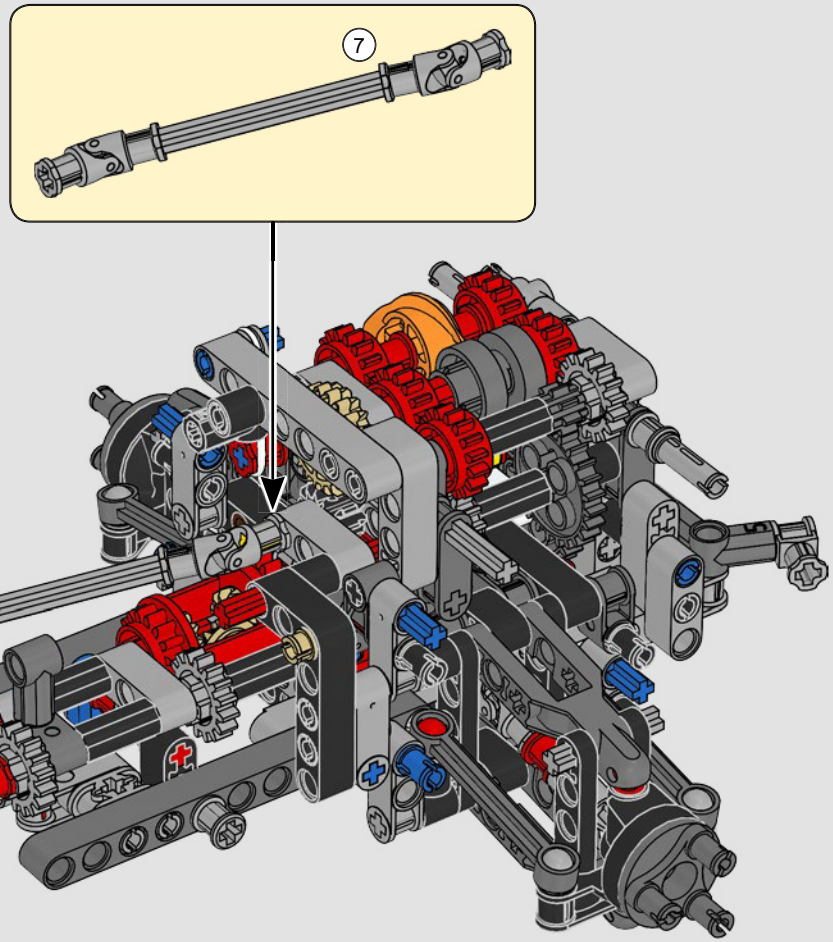

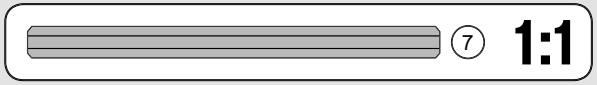

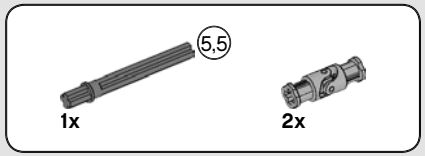

89

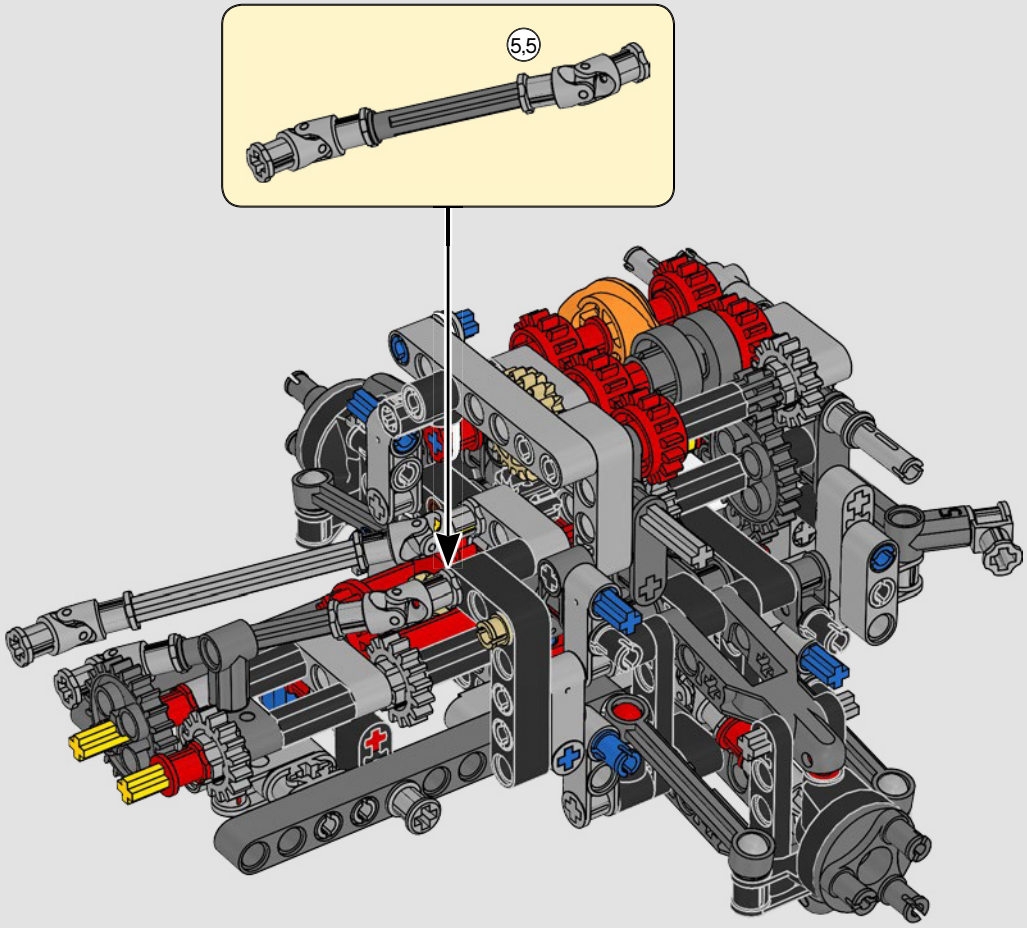

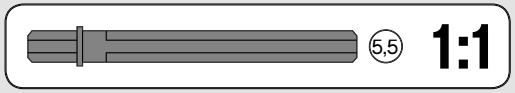



90

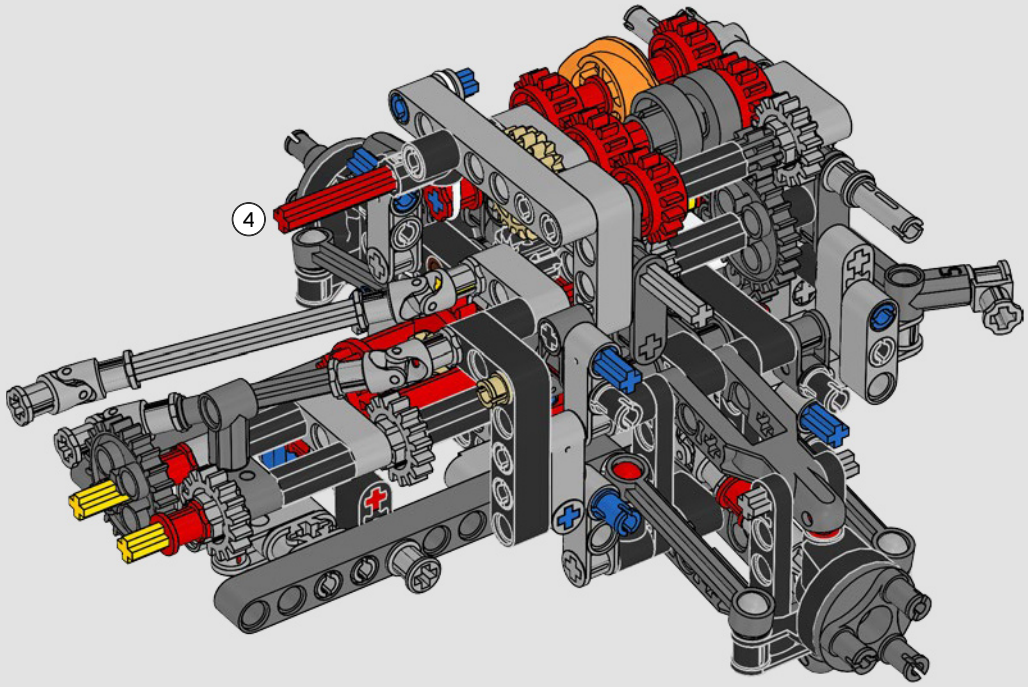

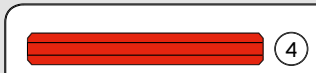

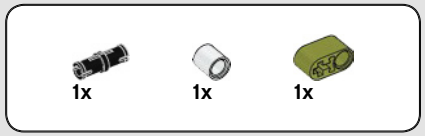

91

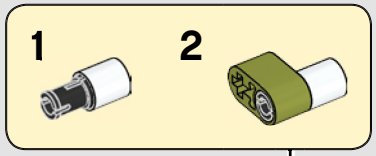

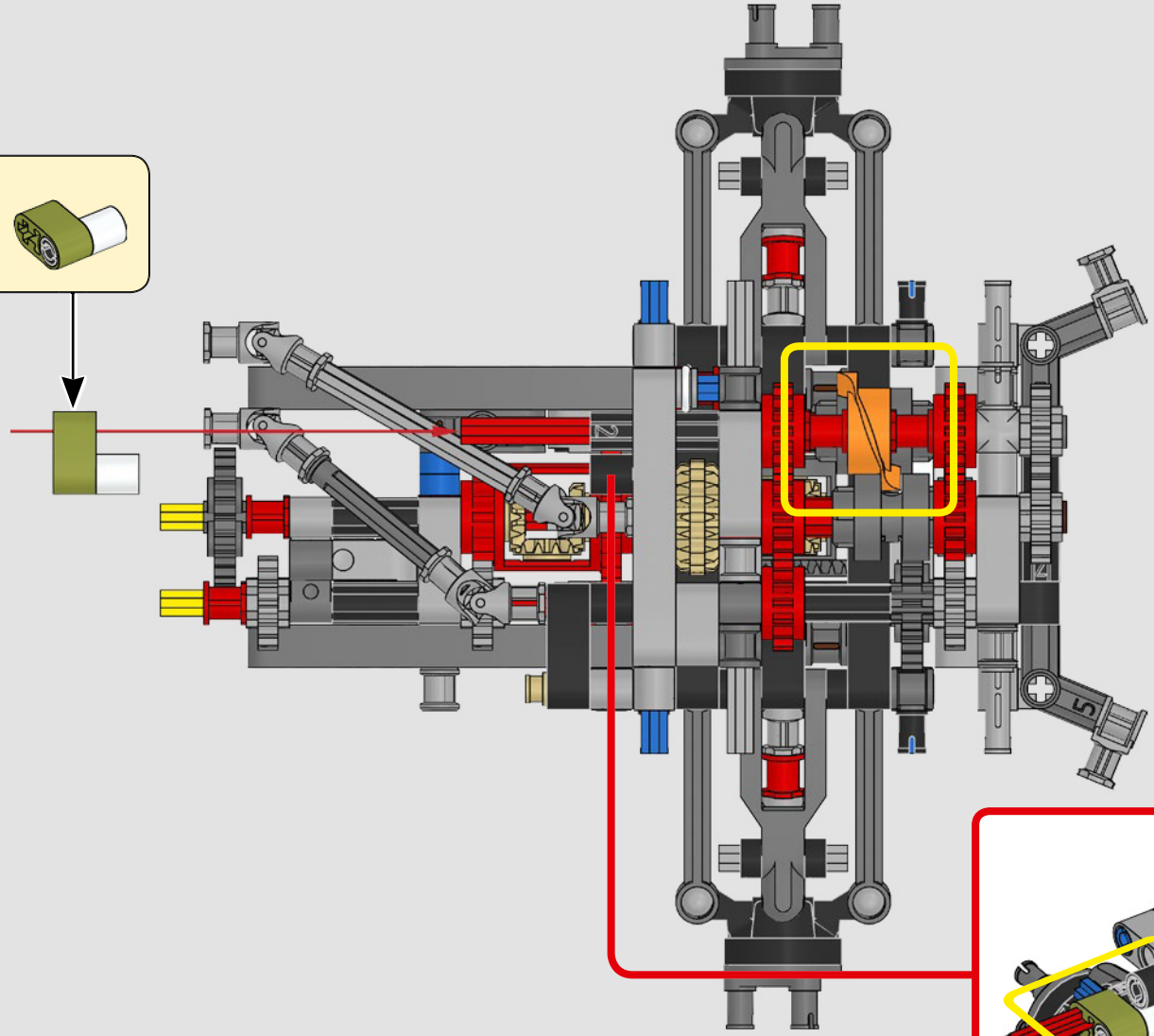

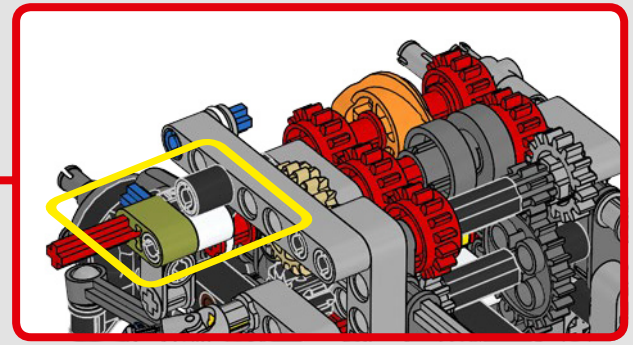



1x

92

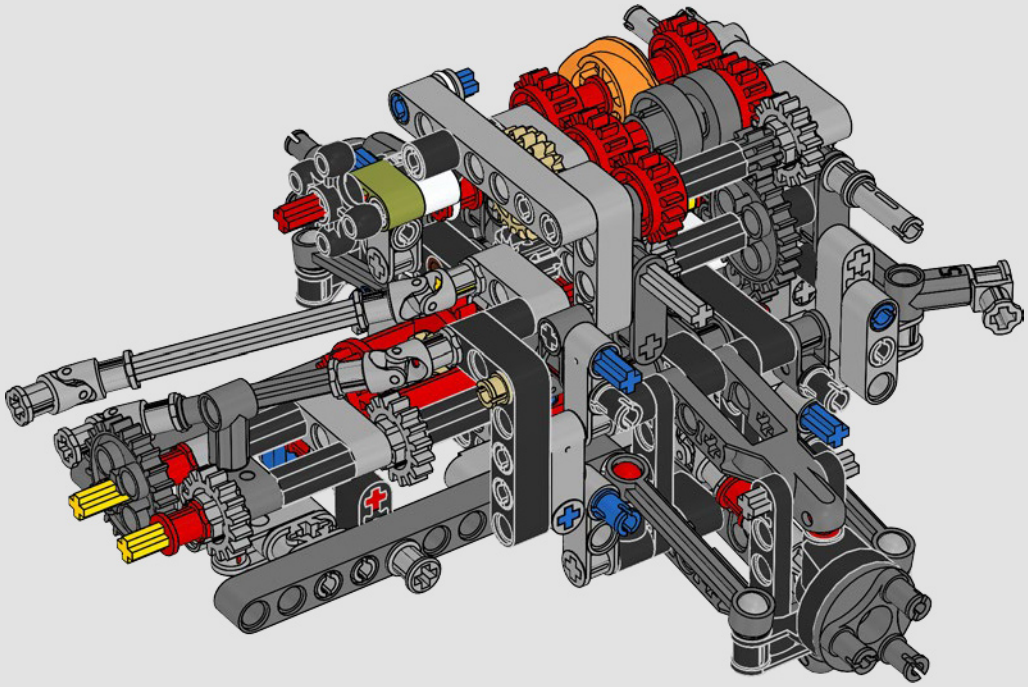

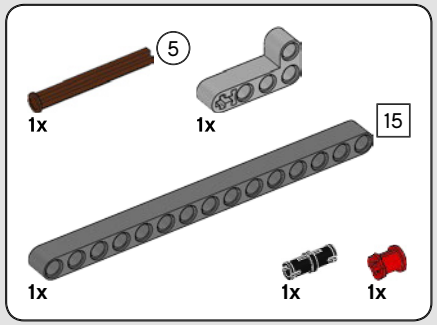

93

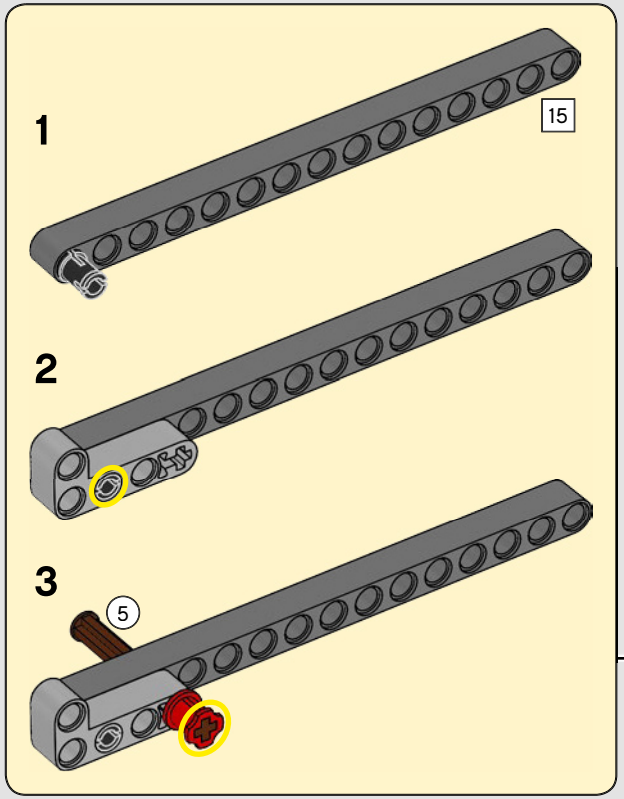

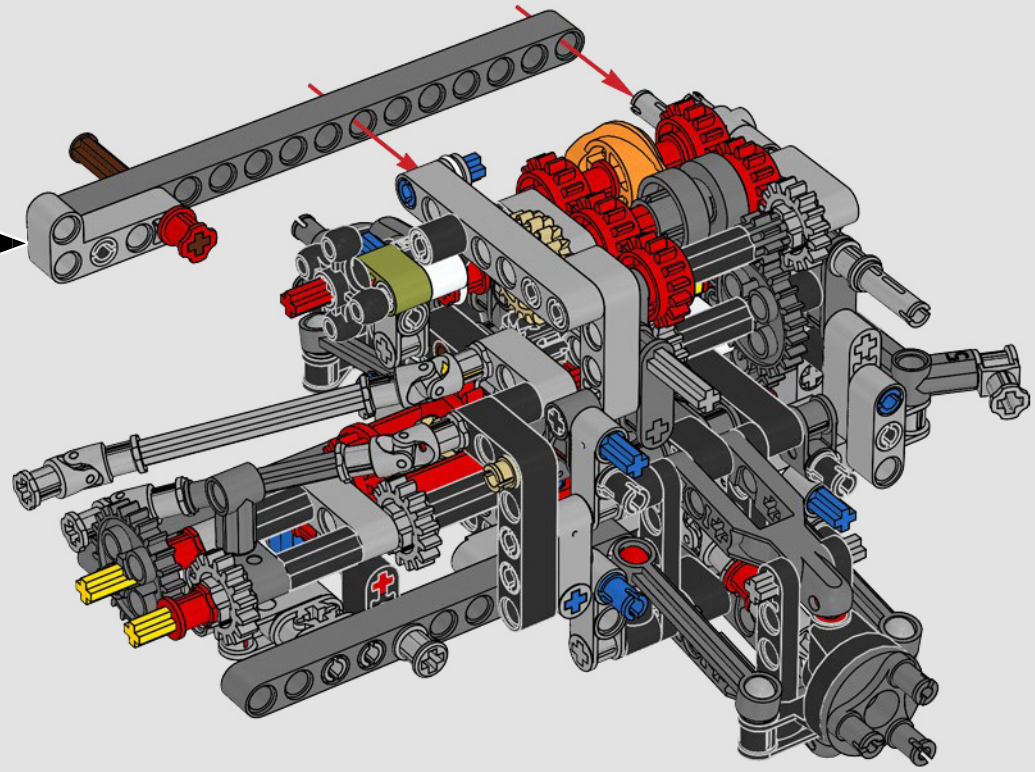

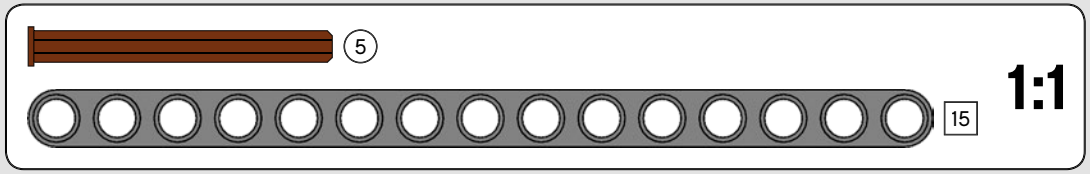

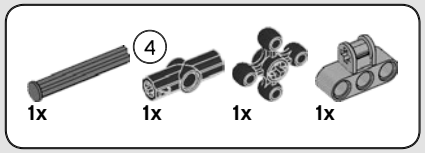

94

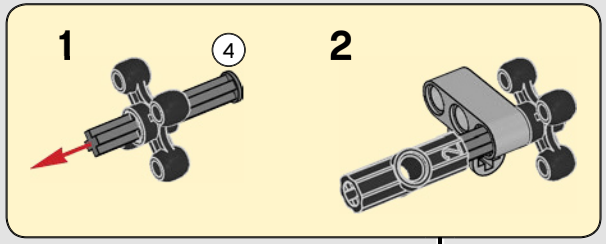

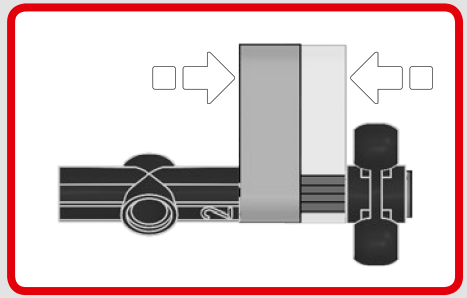

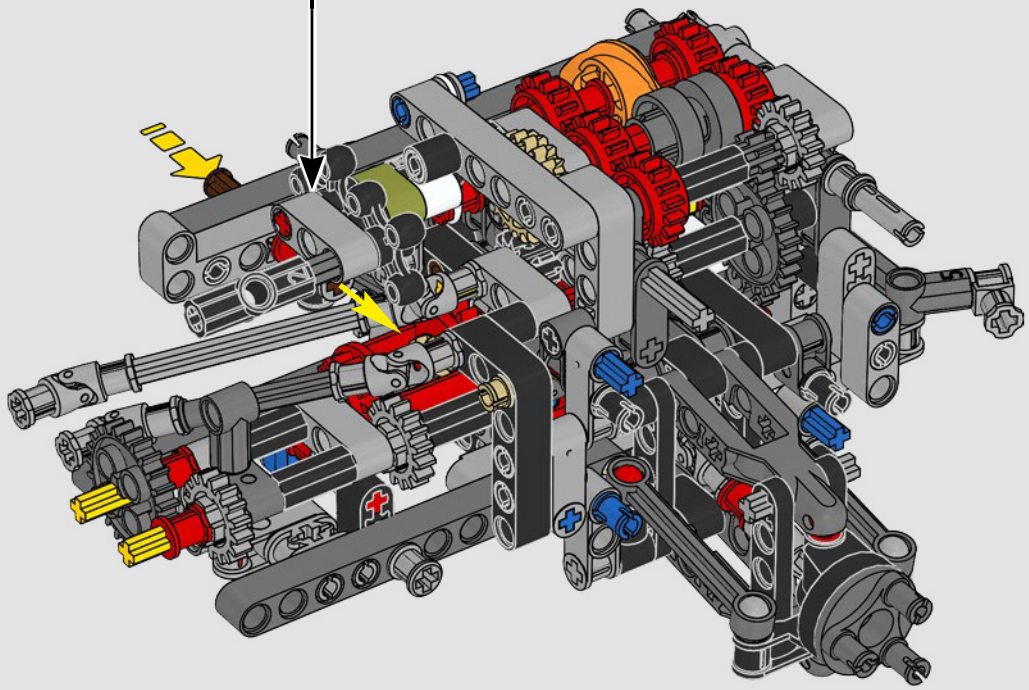

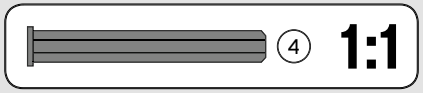



1x

95

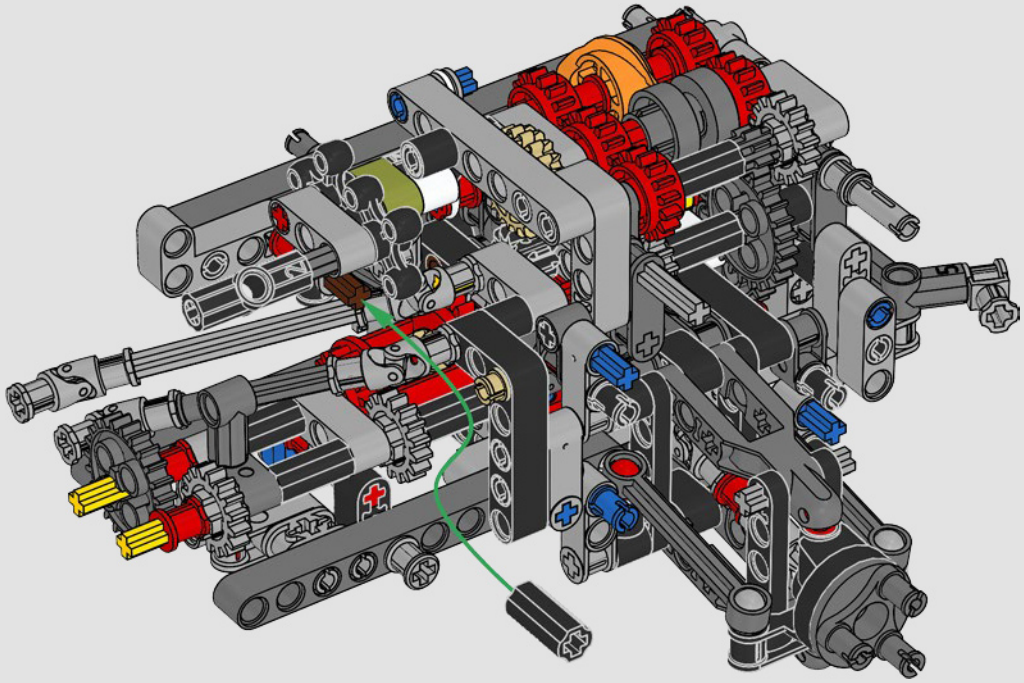

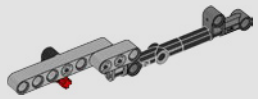

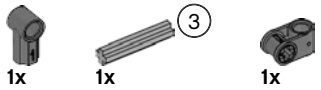

96

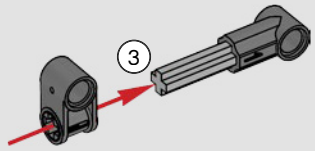



97

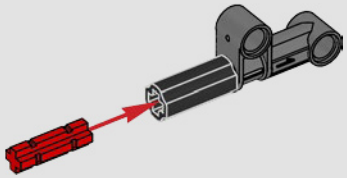

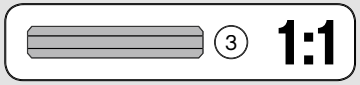

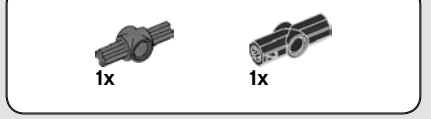

98

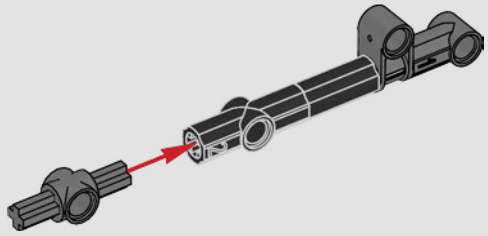

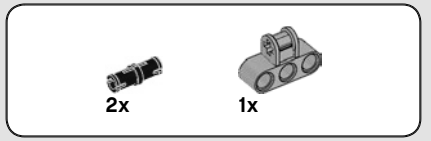

99

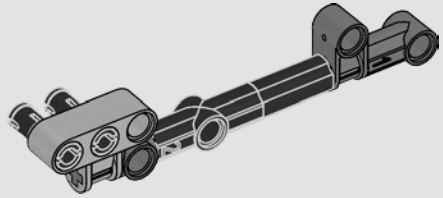

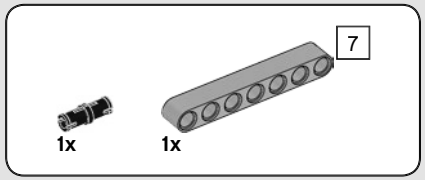

100

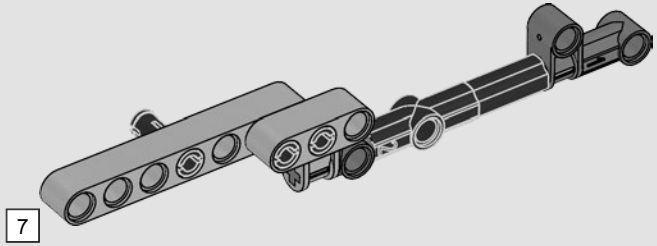

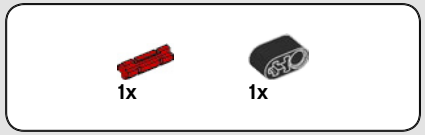

101

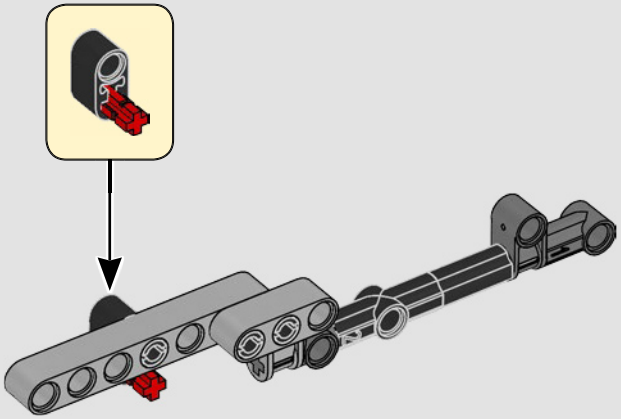

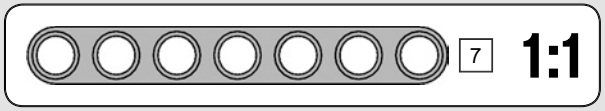

102

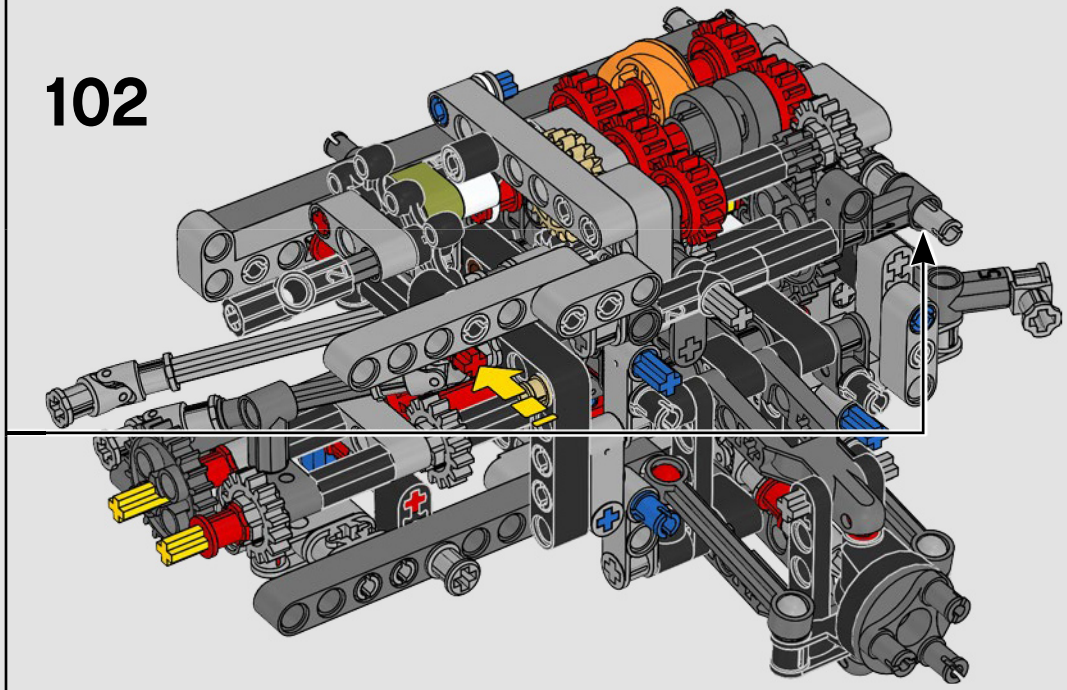



2x

103

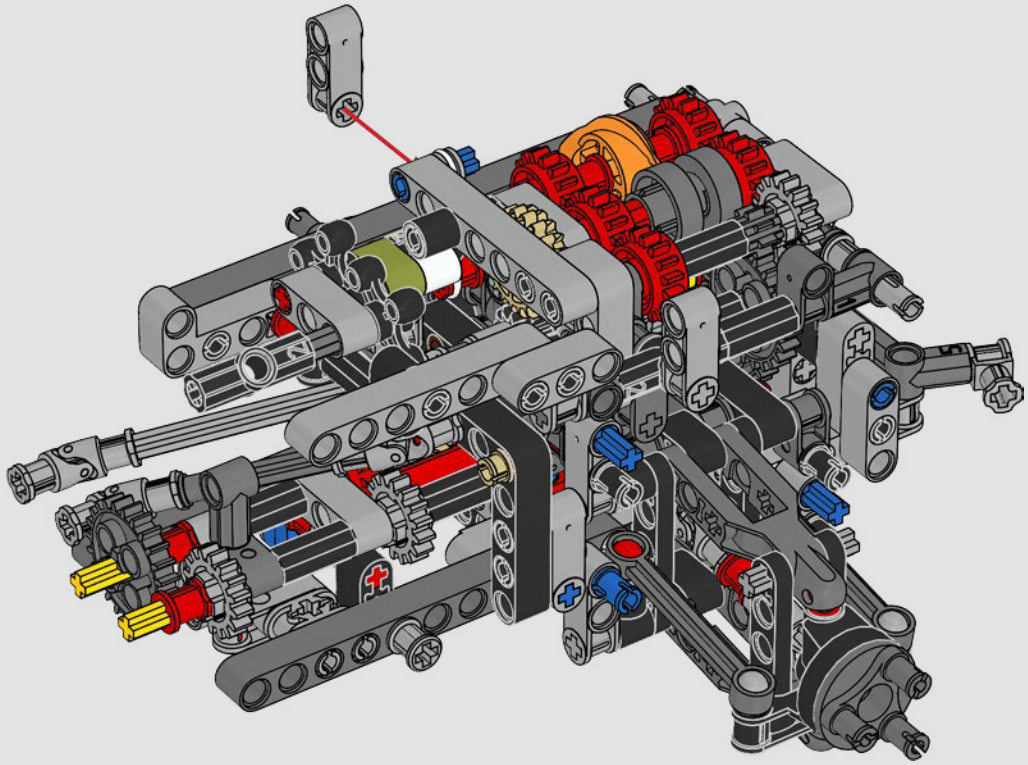

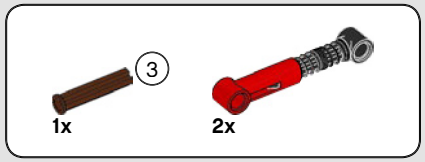

104

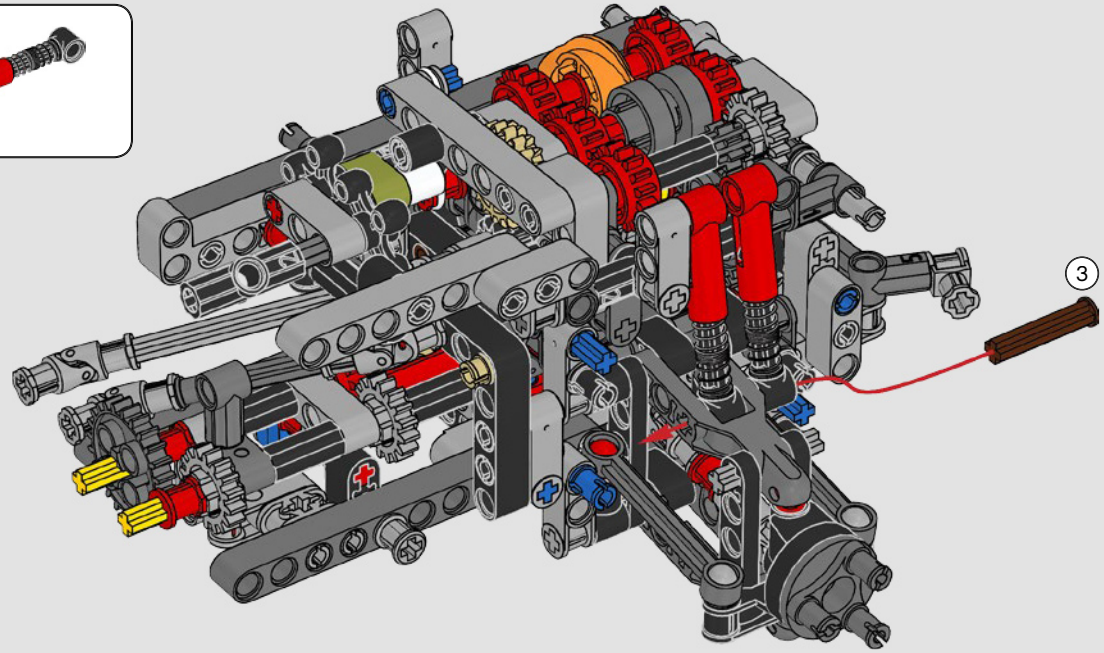

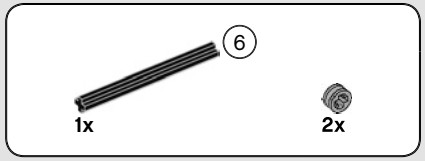

105

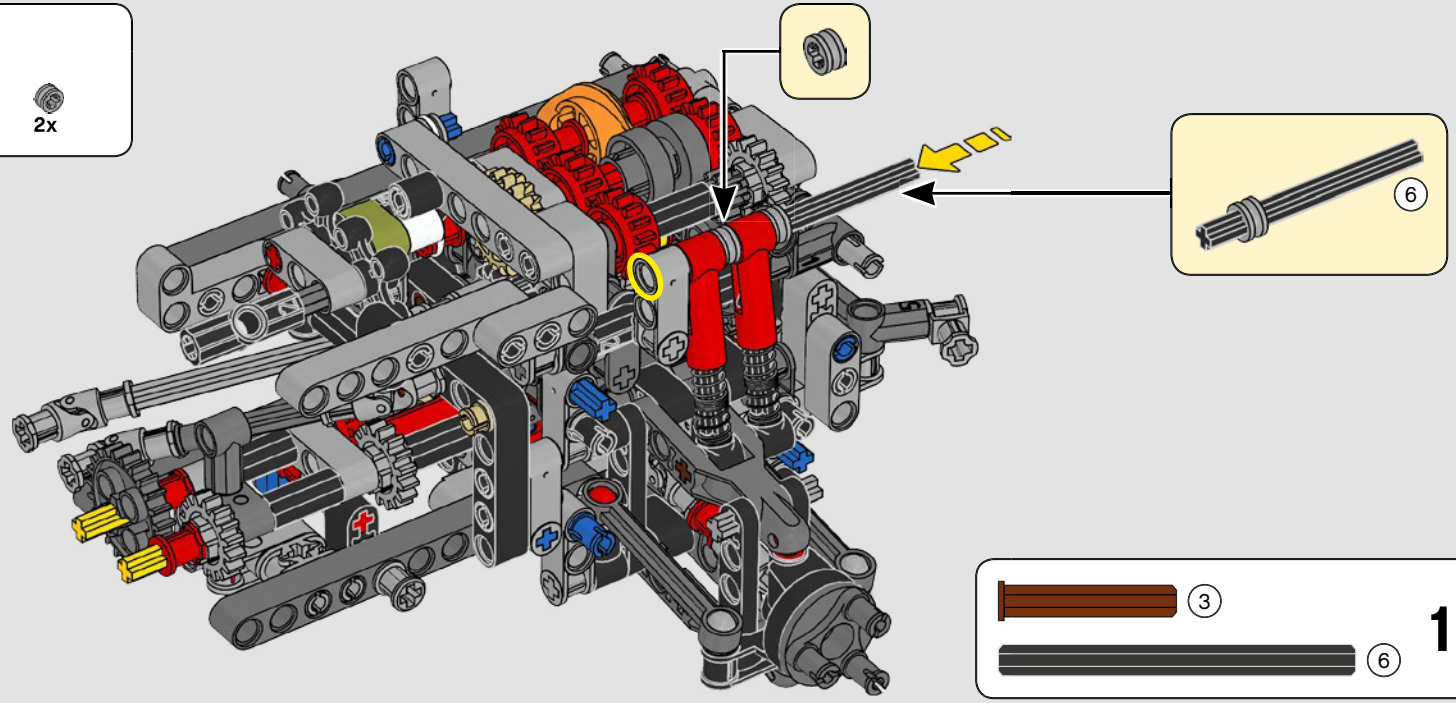

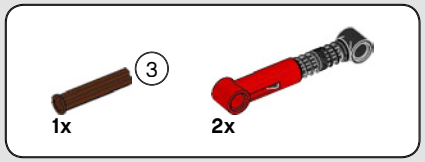

106



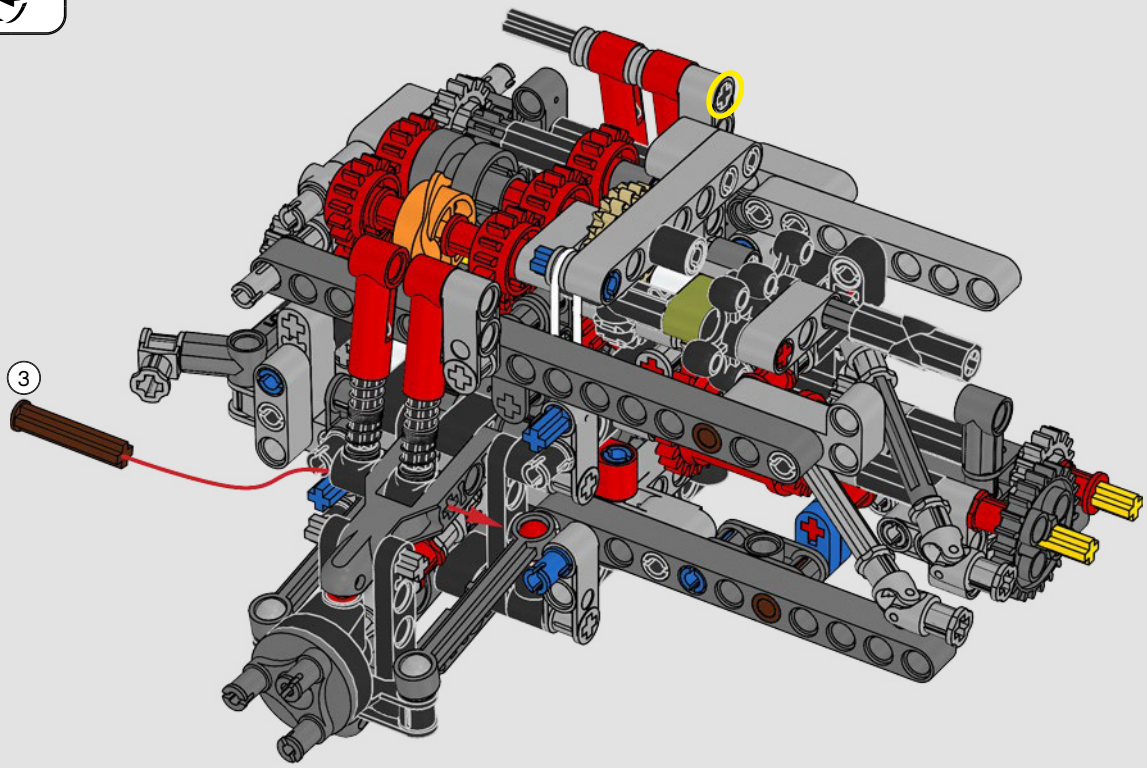

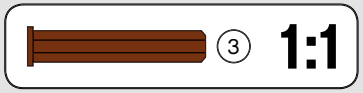

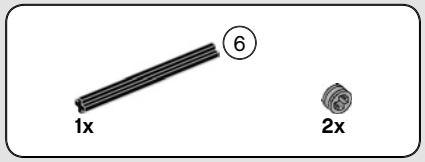

107

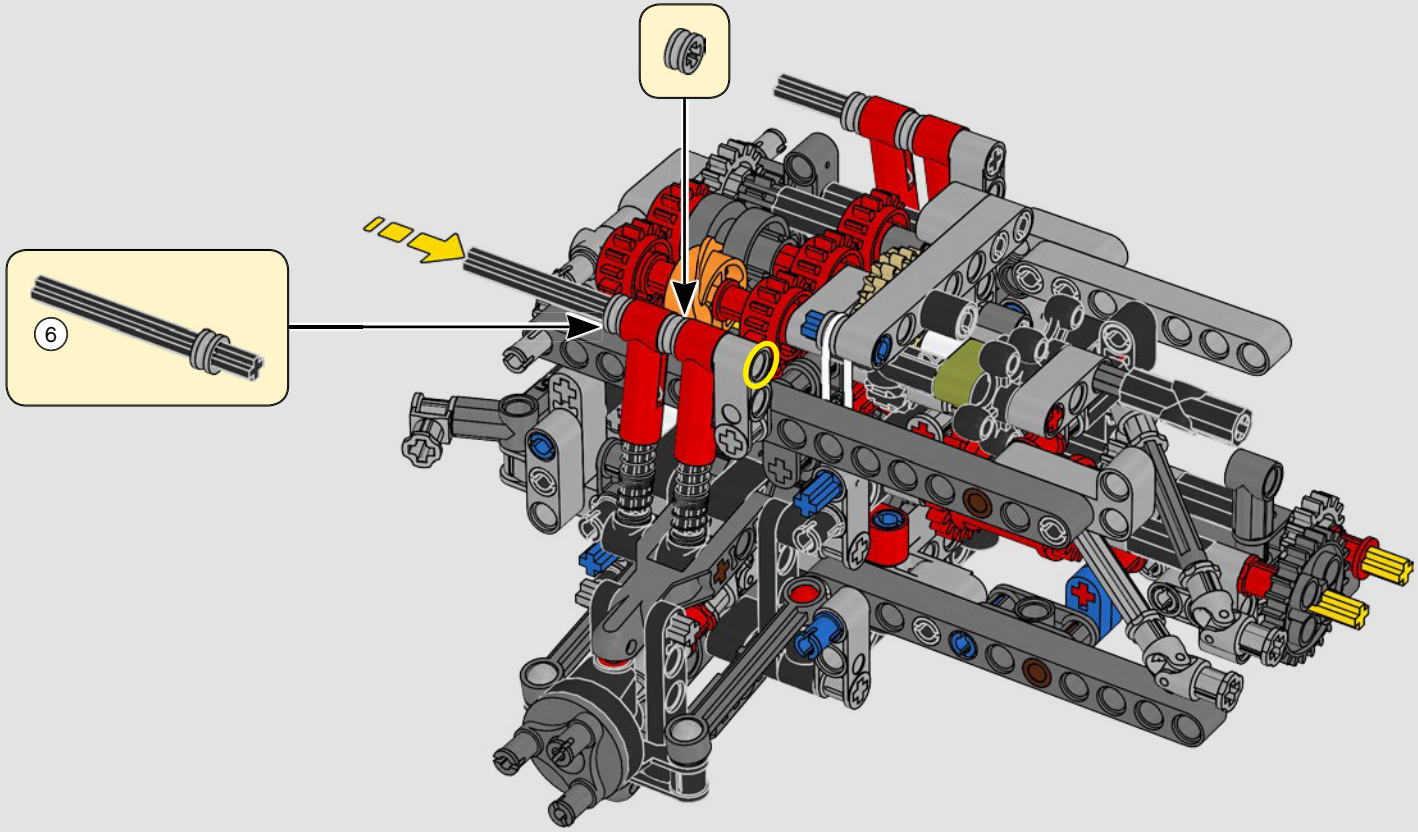

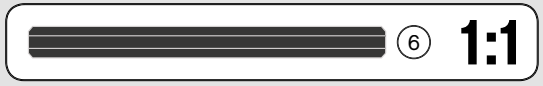



108

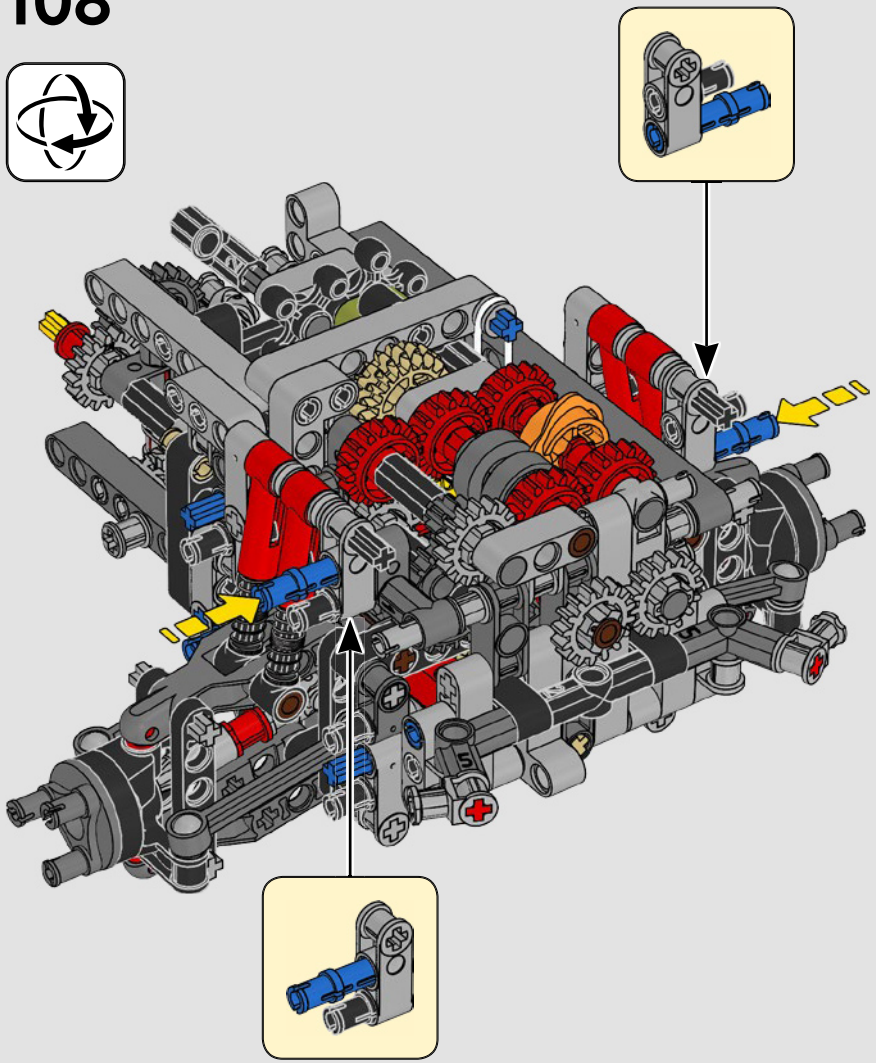



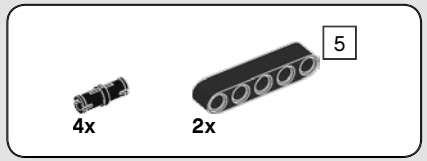

109

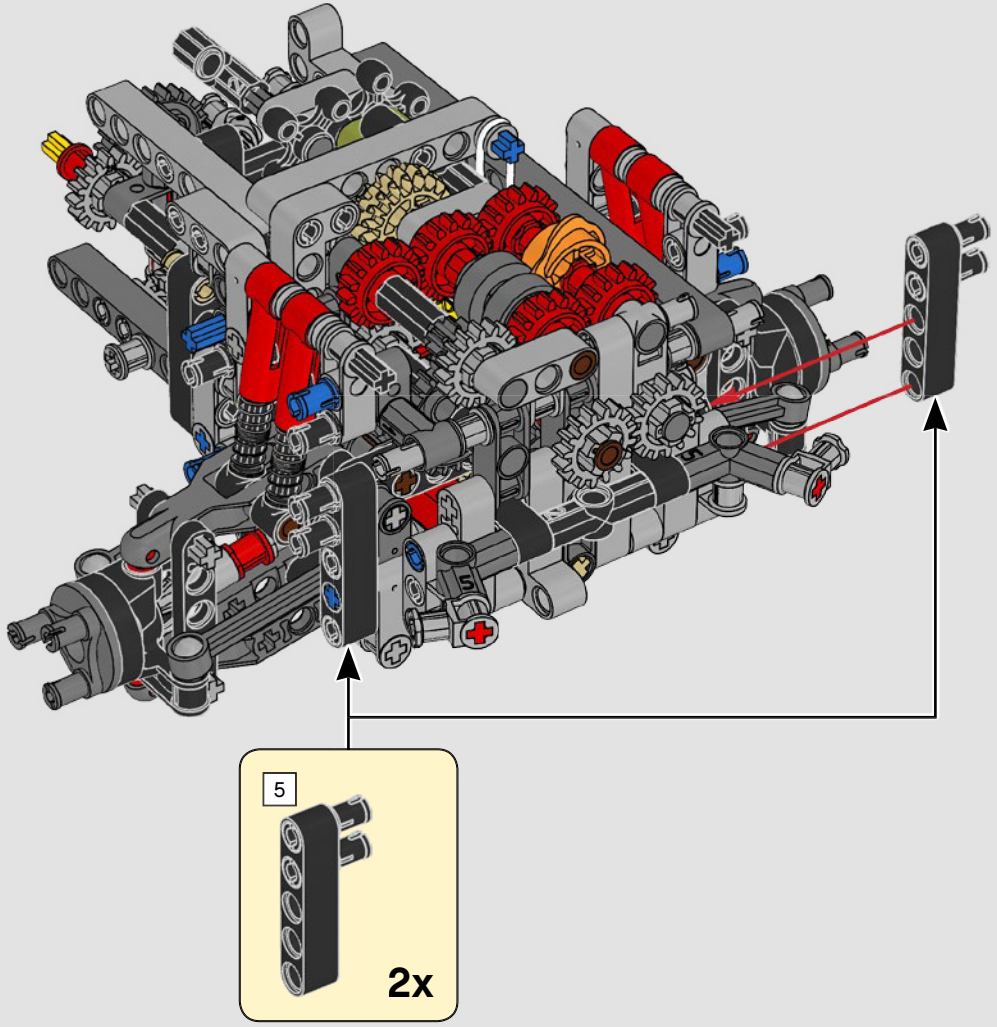

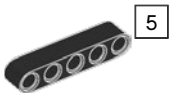

110

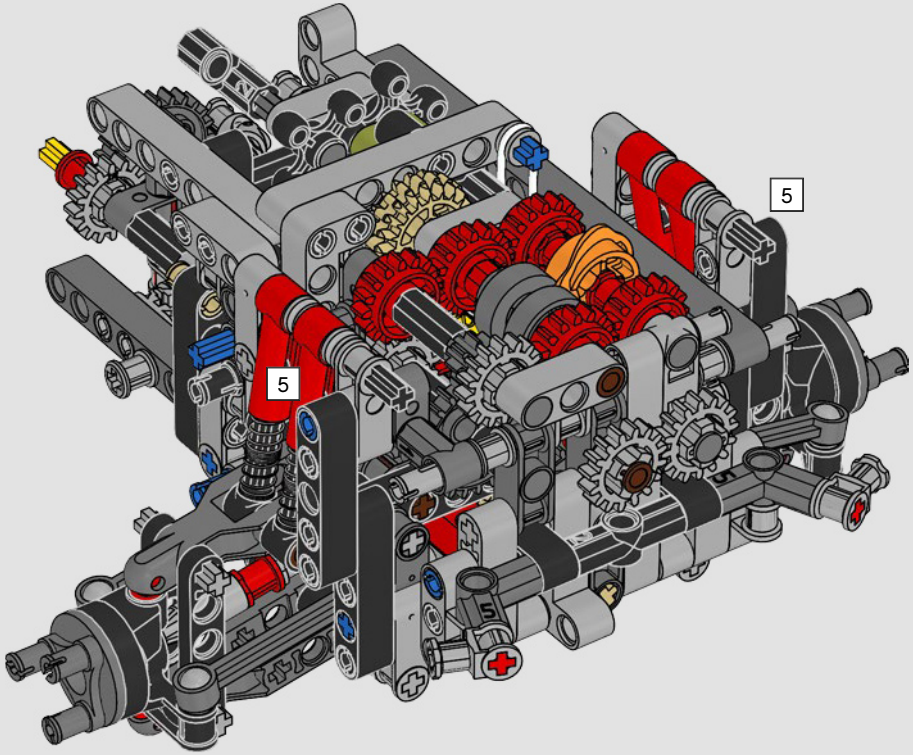



111

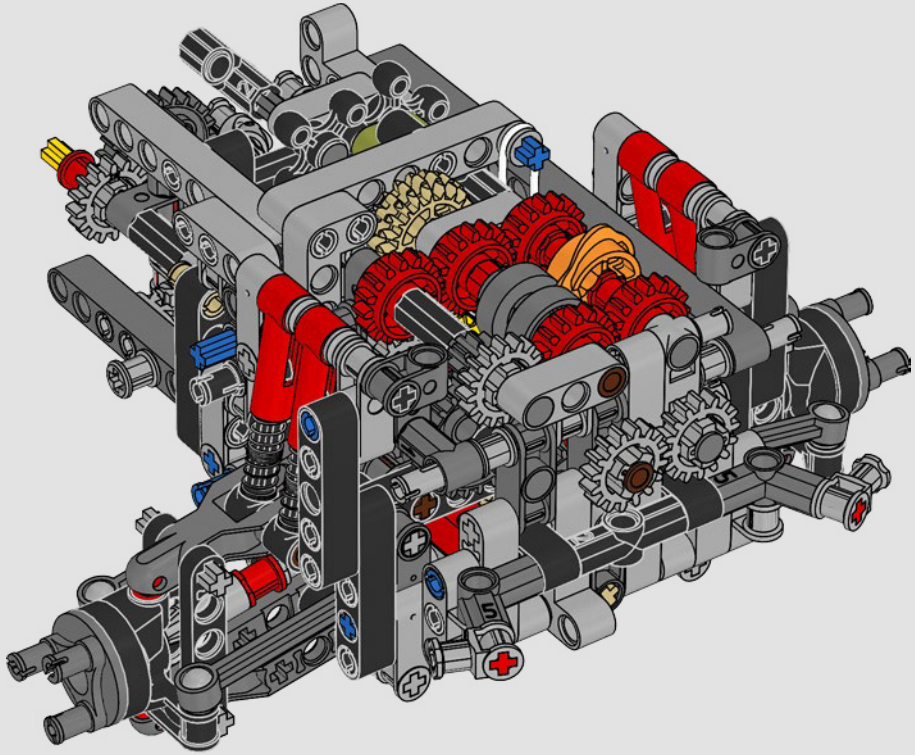

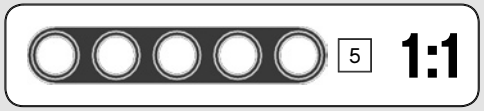

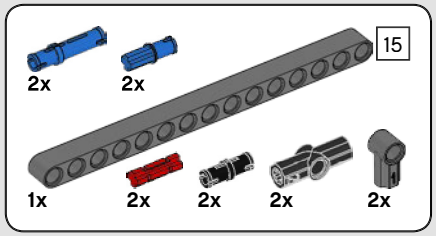

112

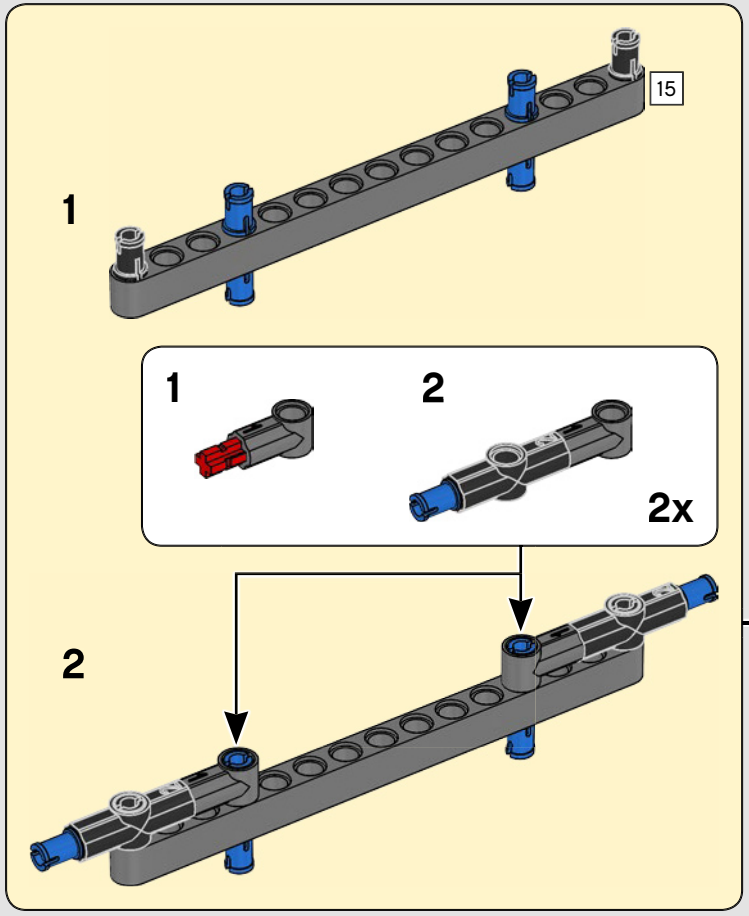

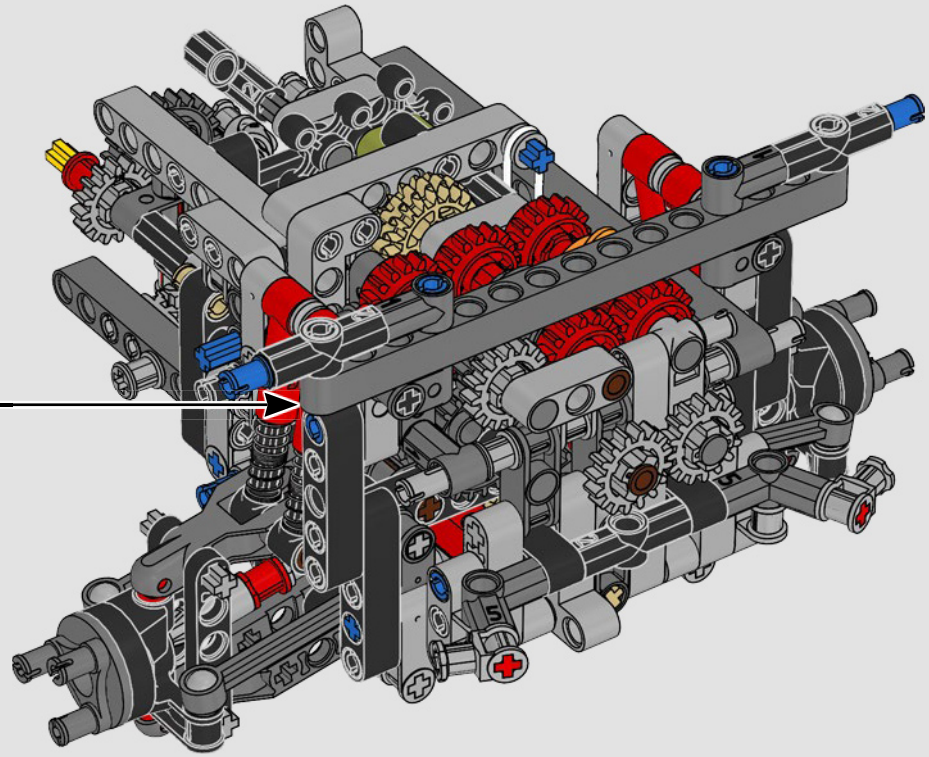

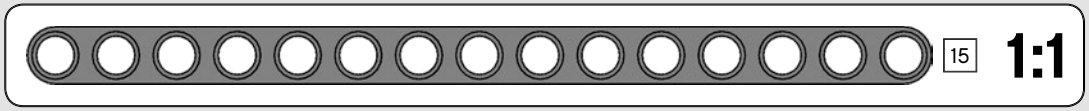



3x

113



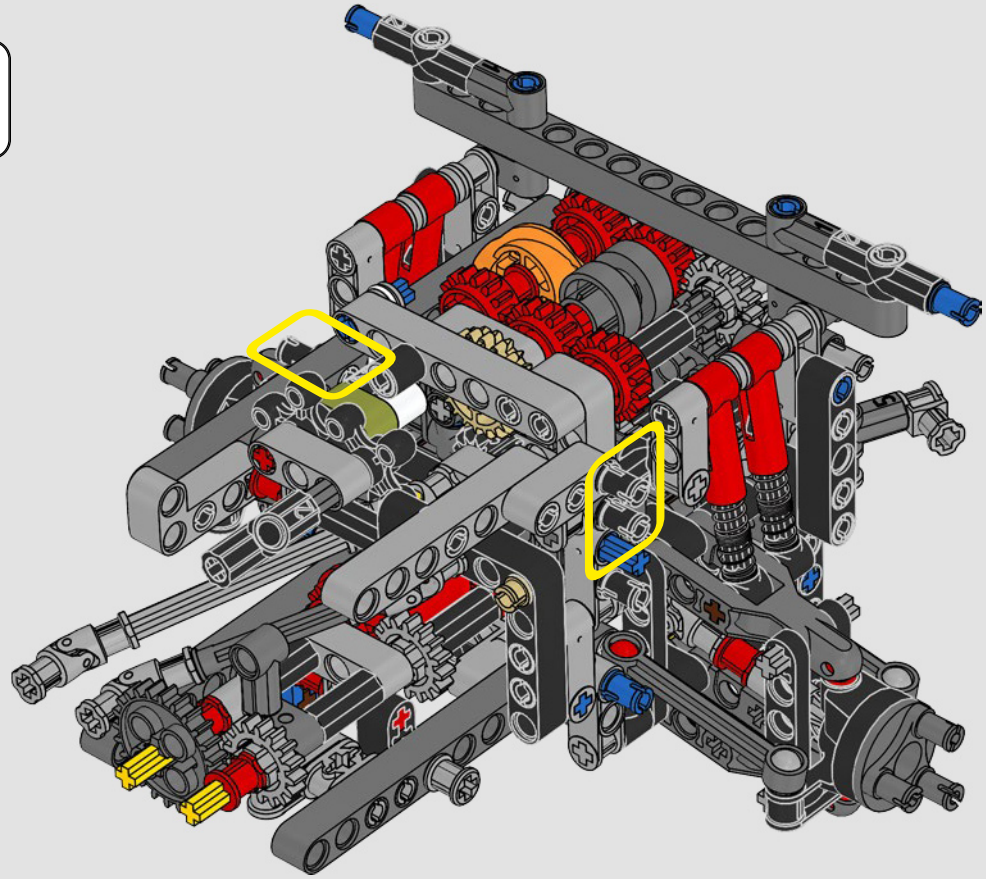

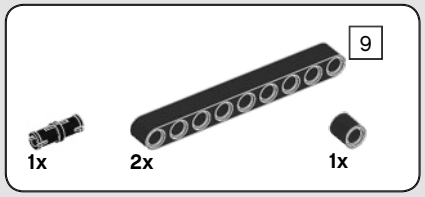

114

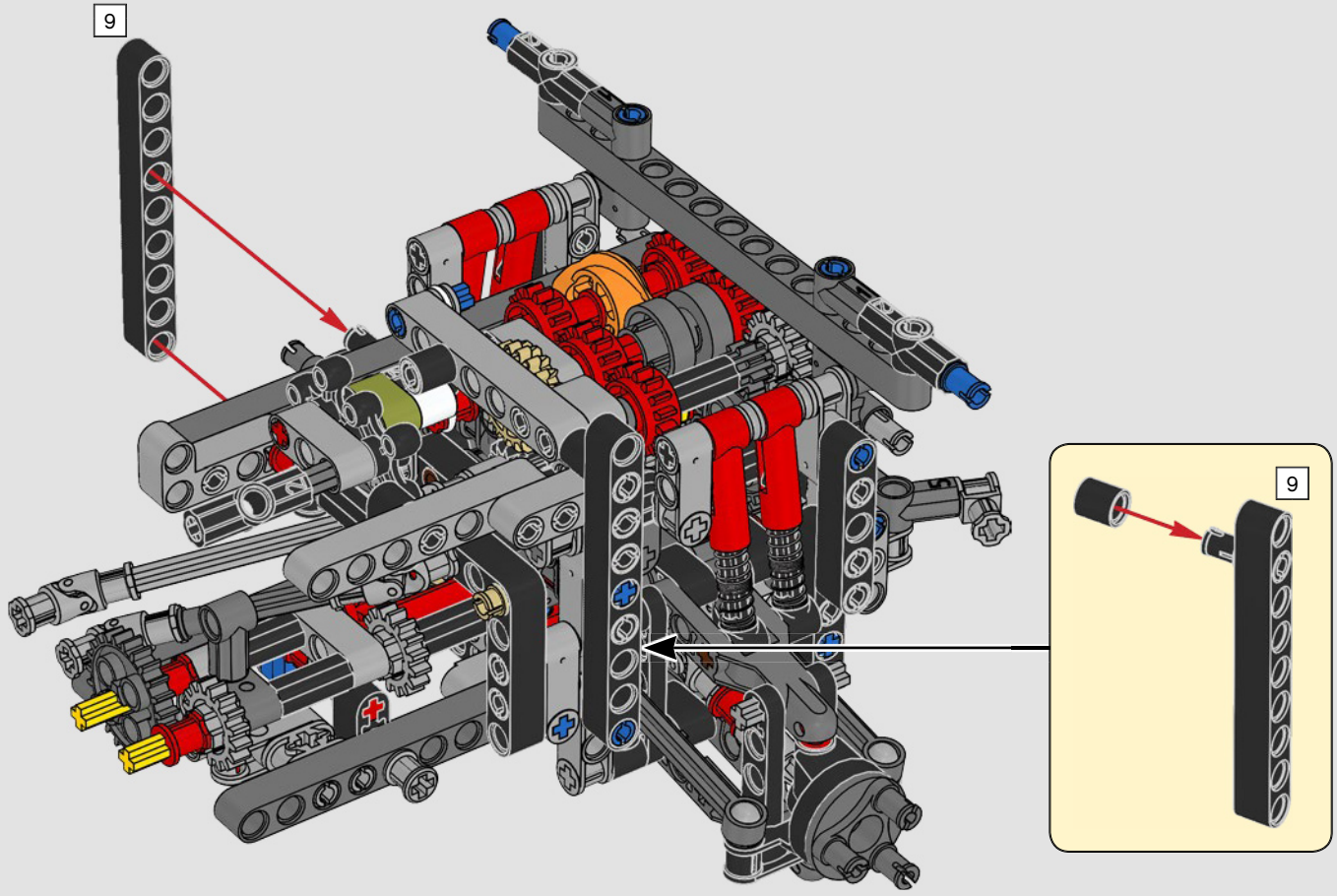

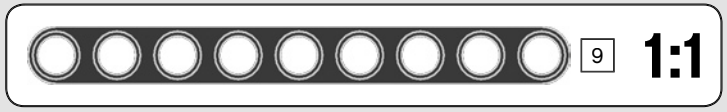

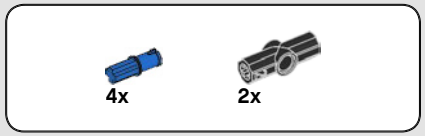

115

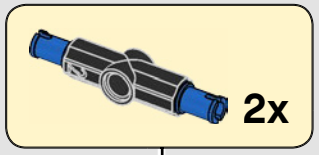

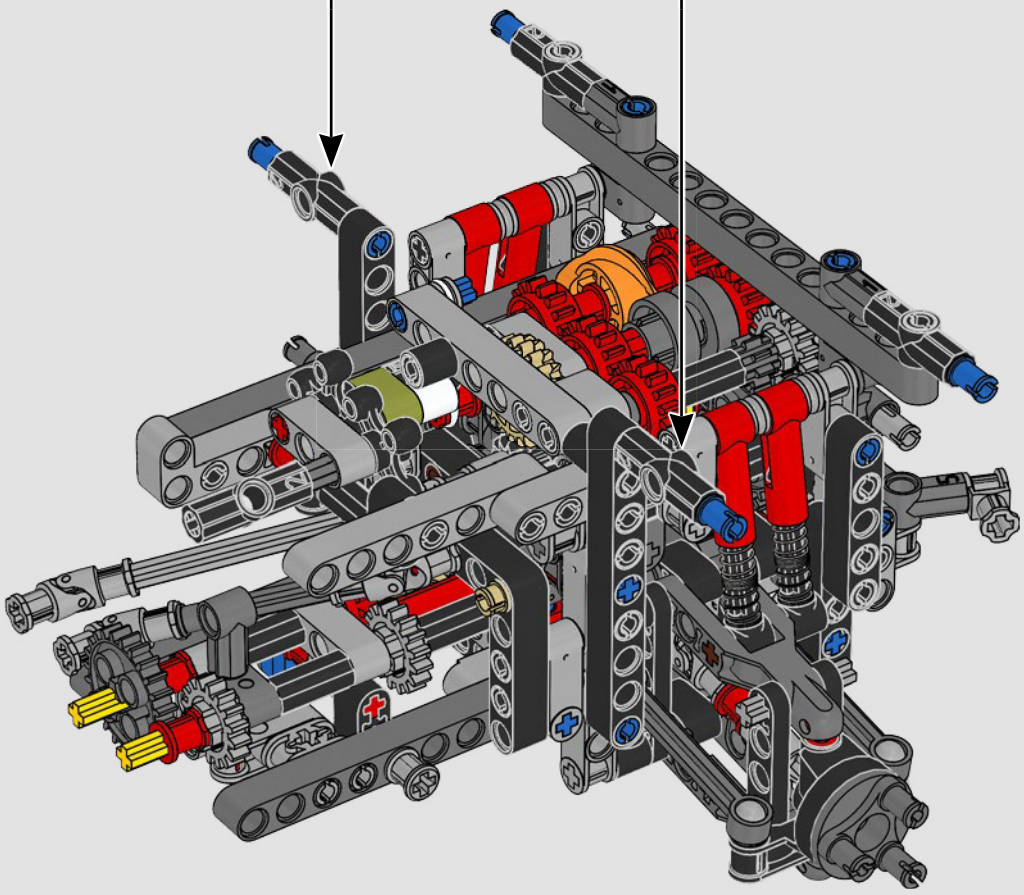

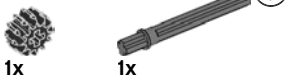

116





117

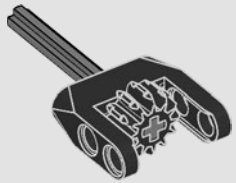



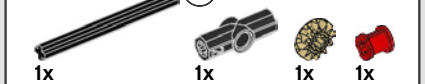

118

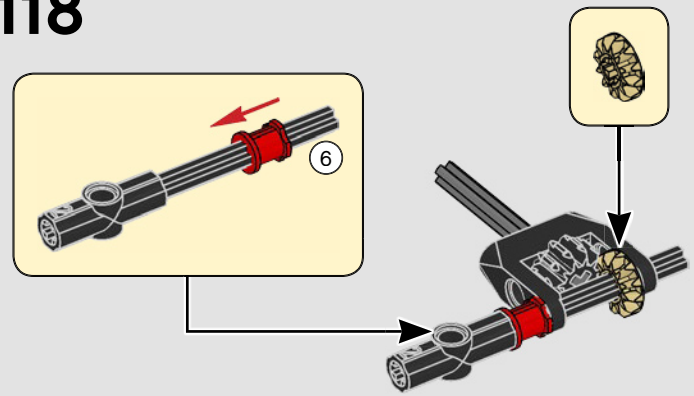

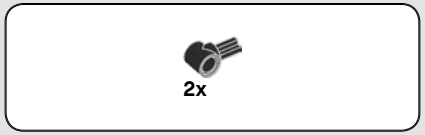

119

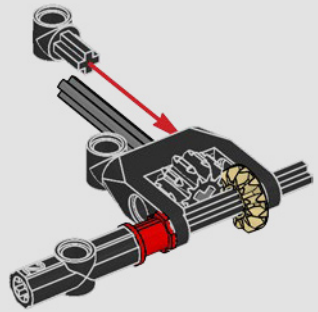



120

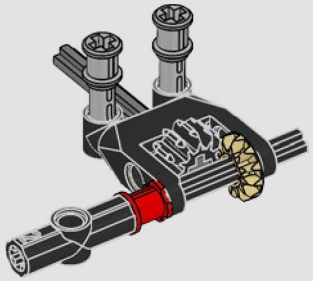

121

122

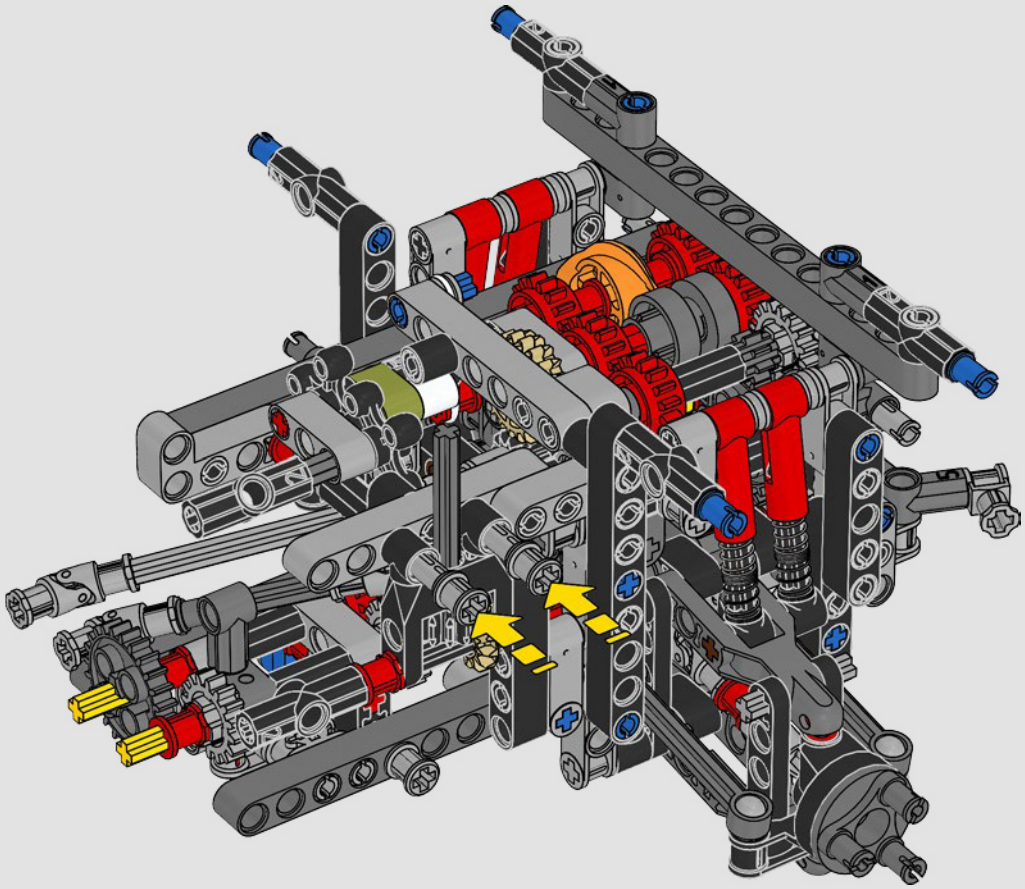



123

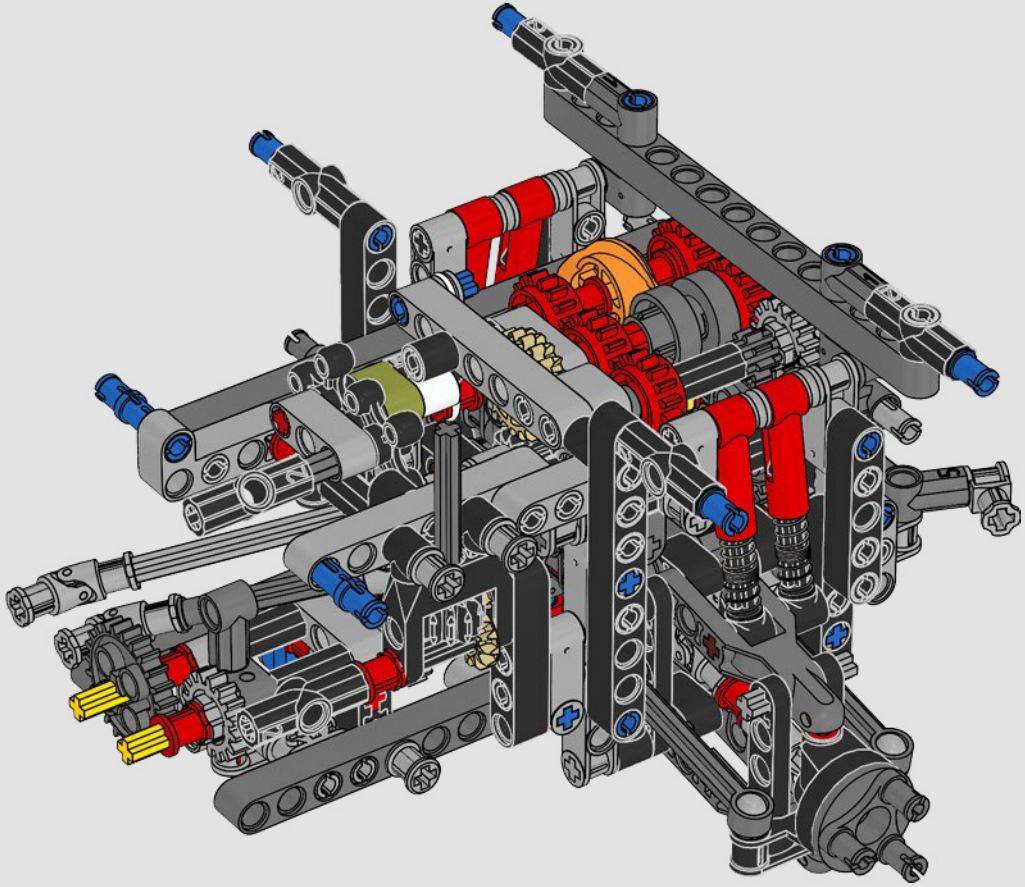

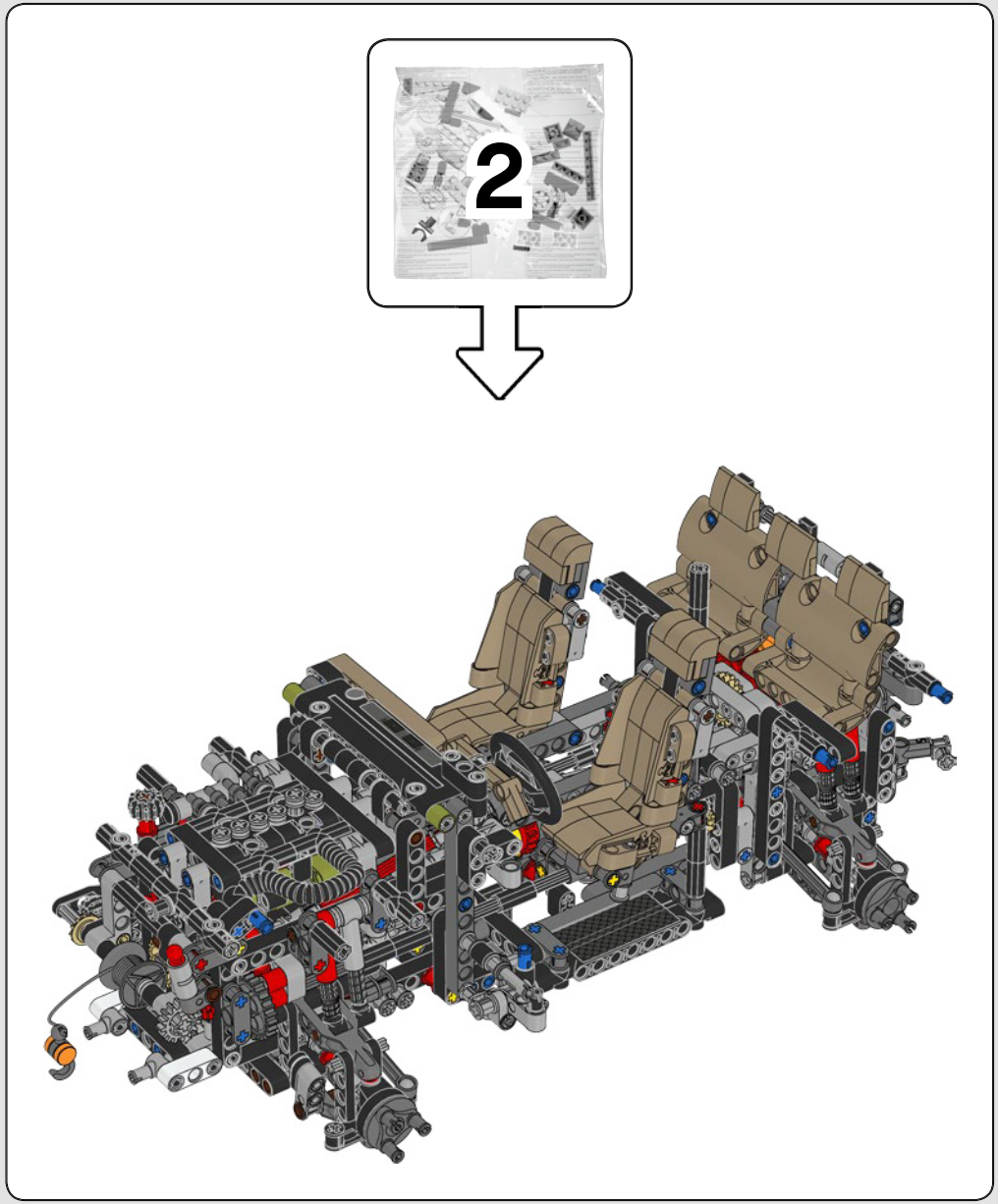
2

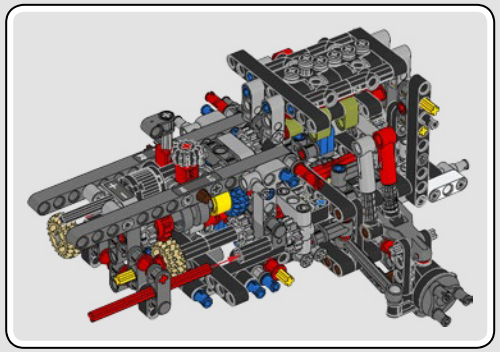

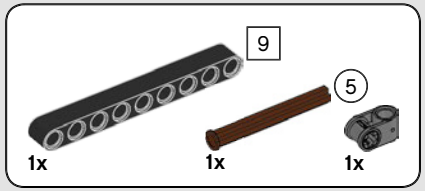

124

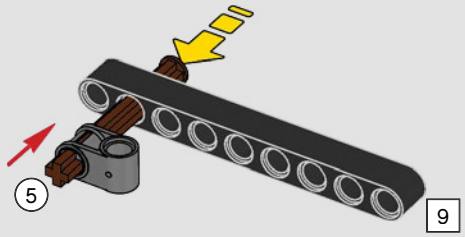

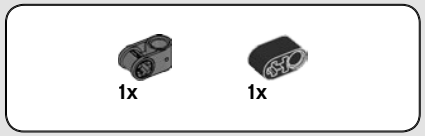

125

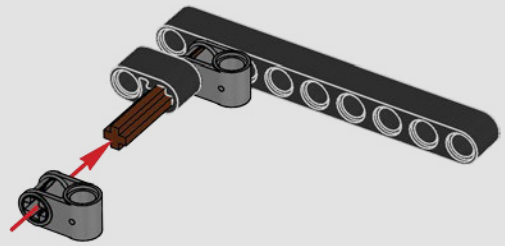

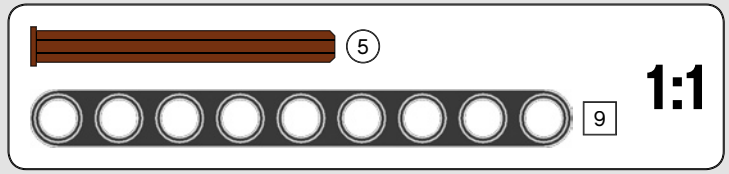

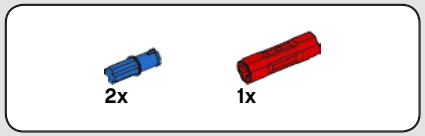

126

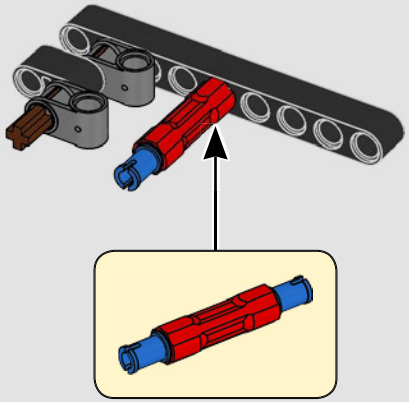

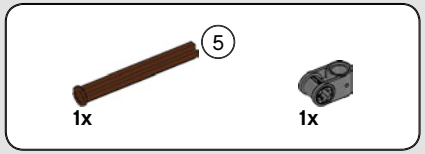

127

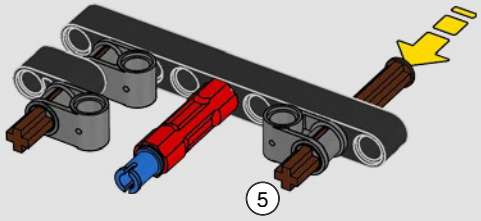



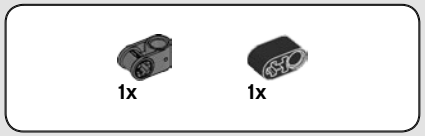

128

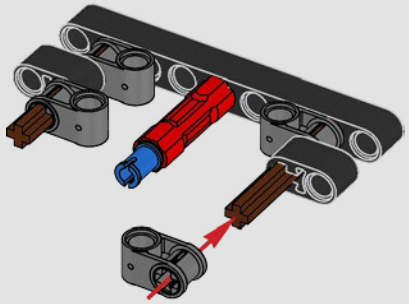

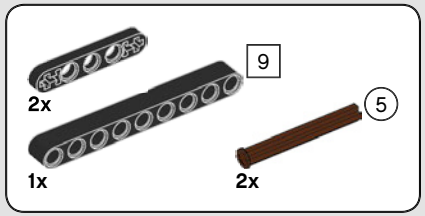

129

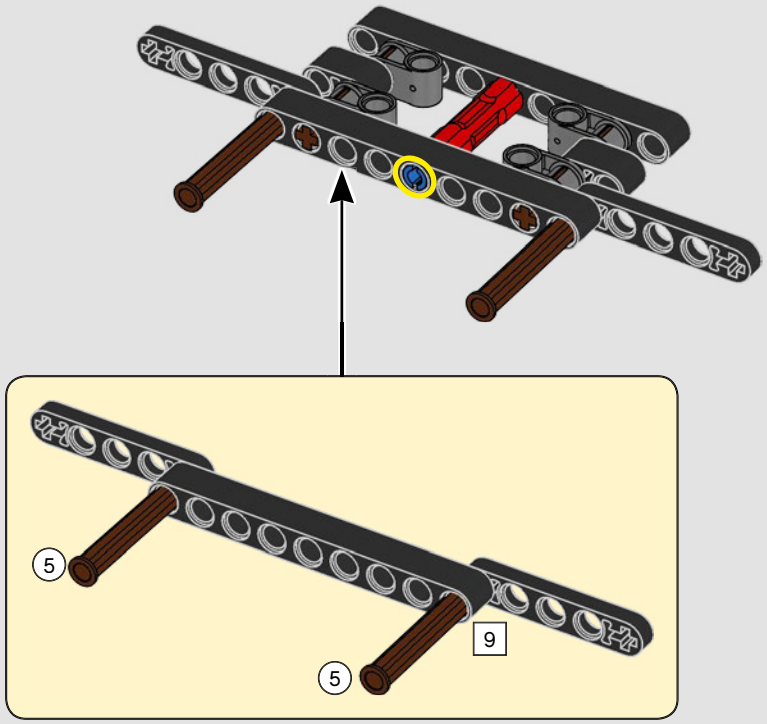

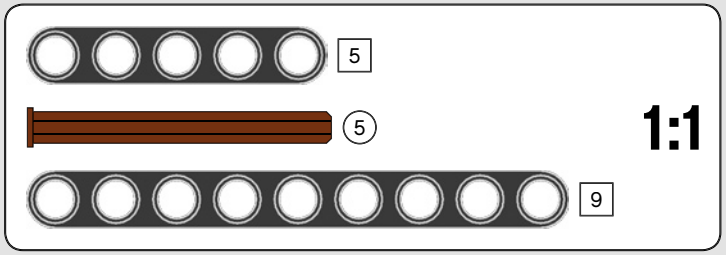

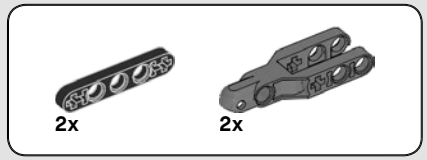



130

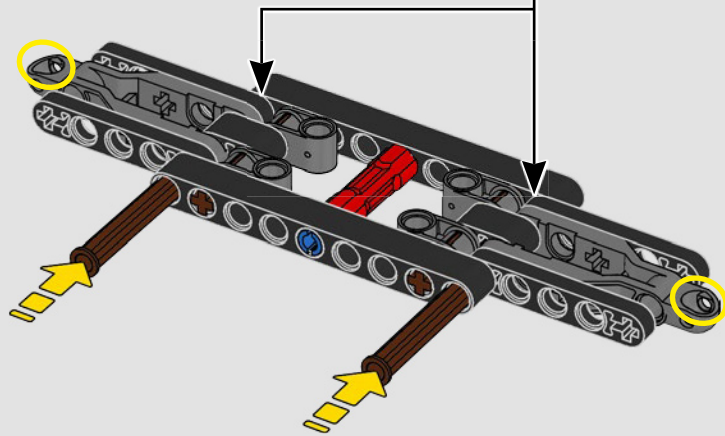

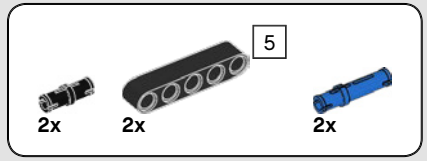

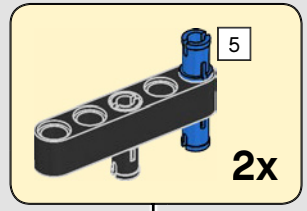

131

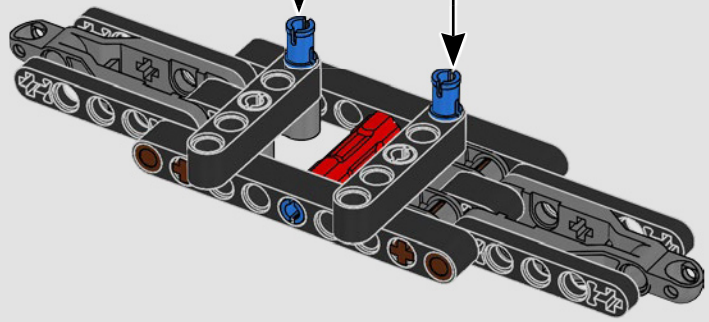

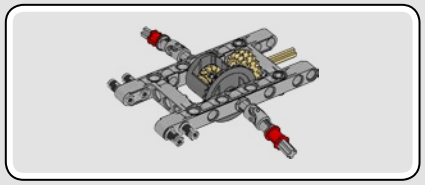

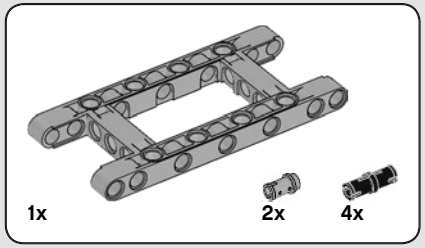

132

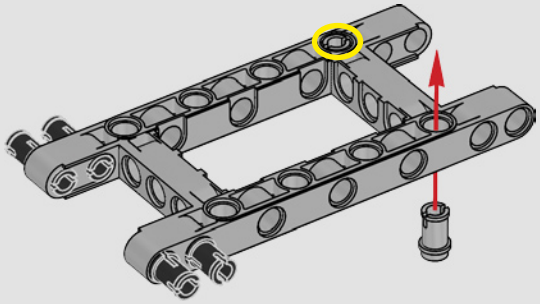

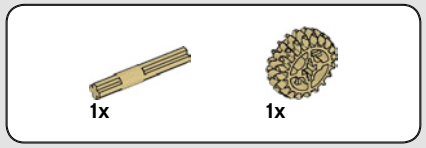

133

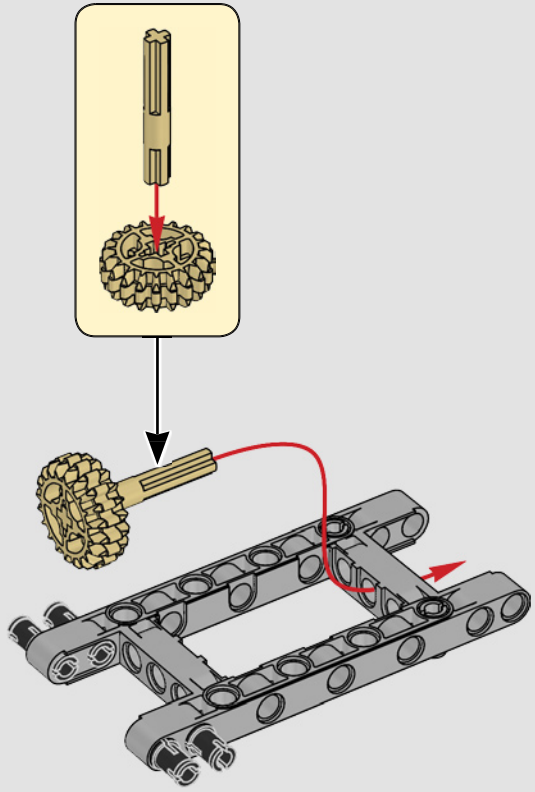

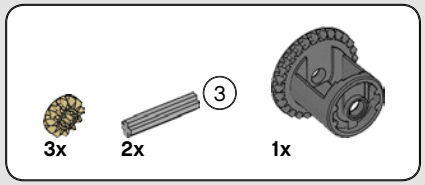

134

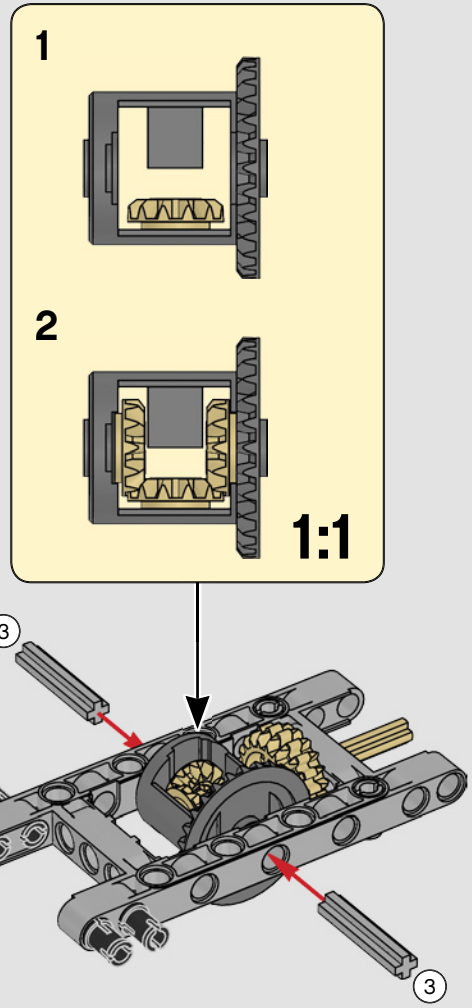

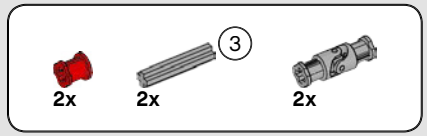

135

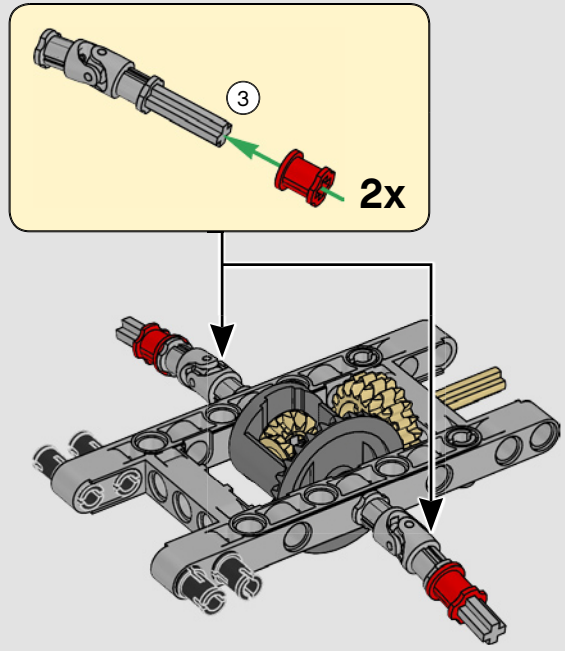

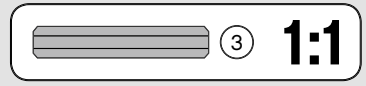

136

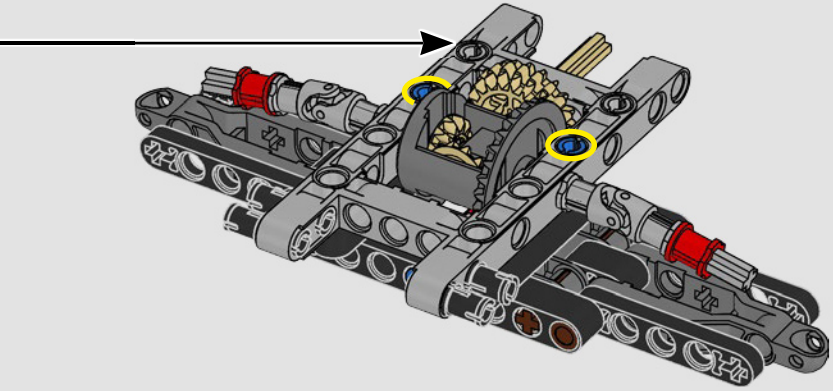

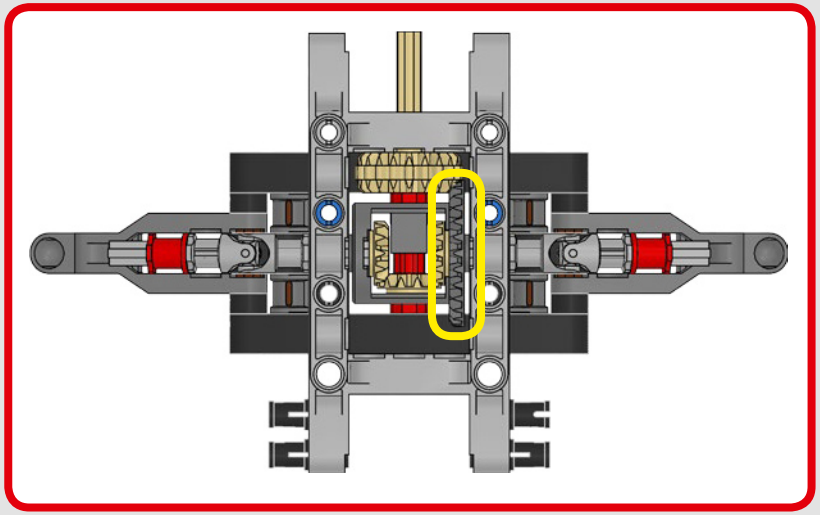

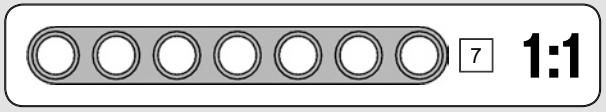



137

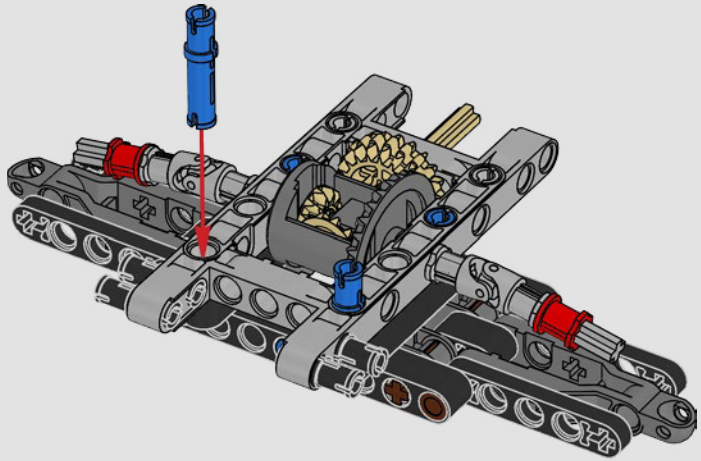

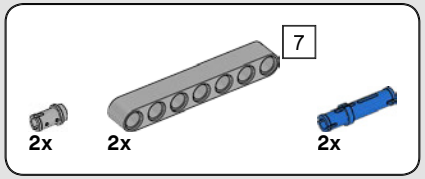

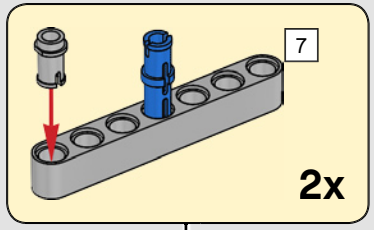

138

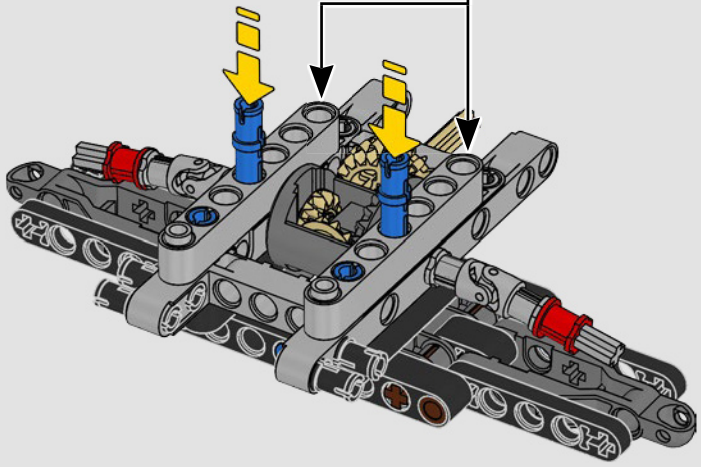

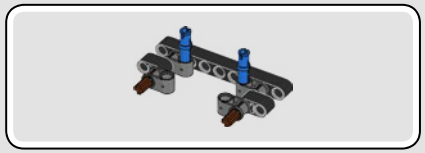

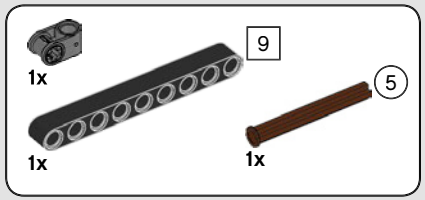

139

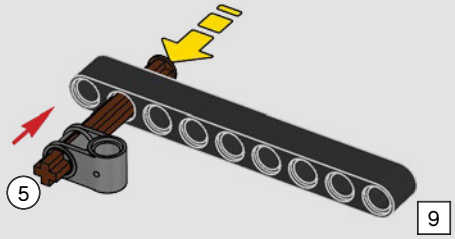

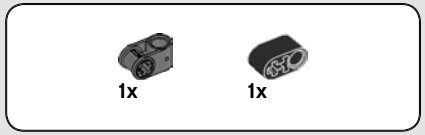

140



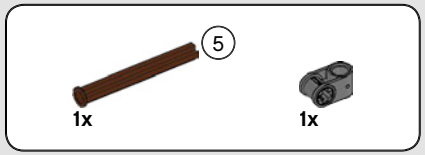

141

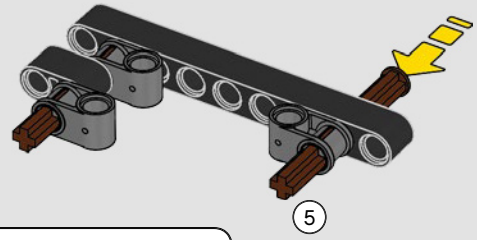

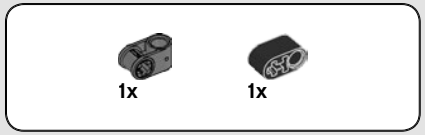

142

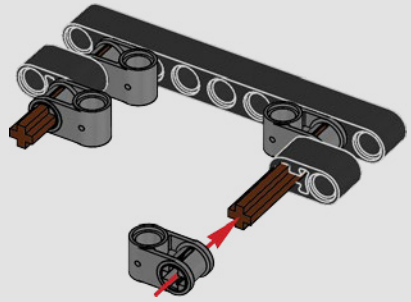

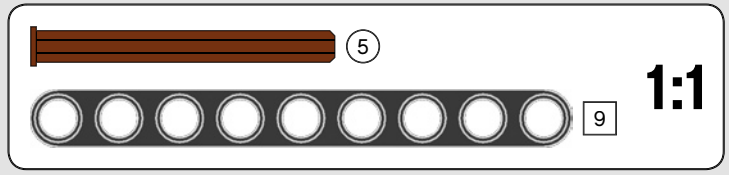



143

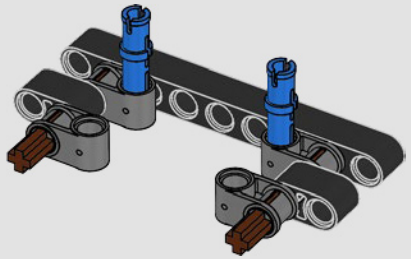

144

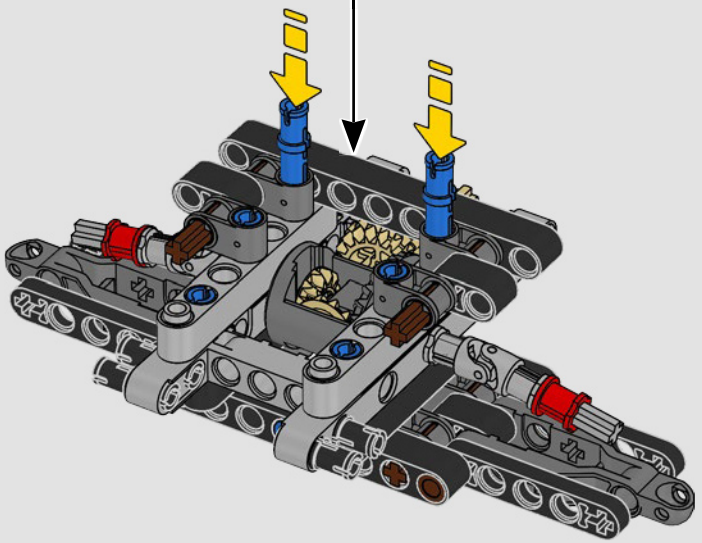

145

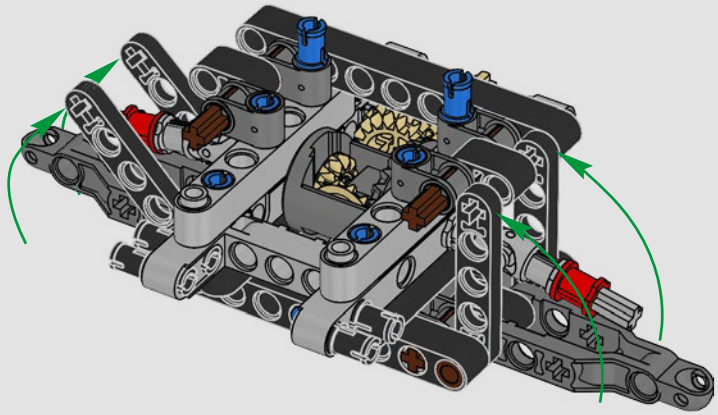

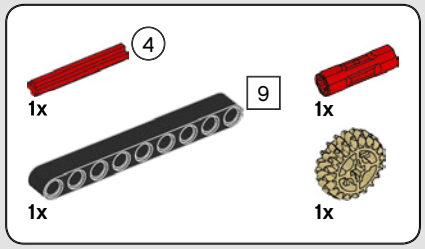

146

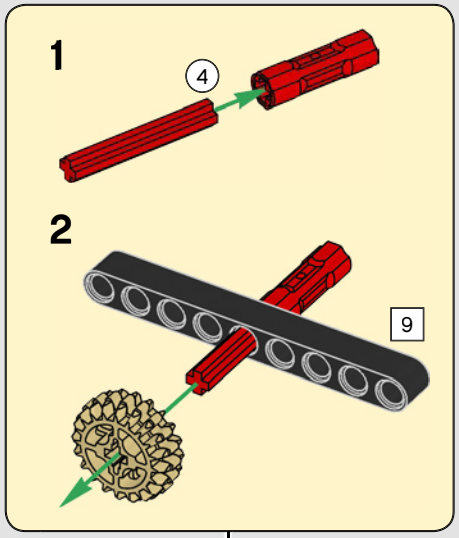

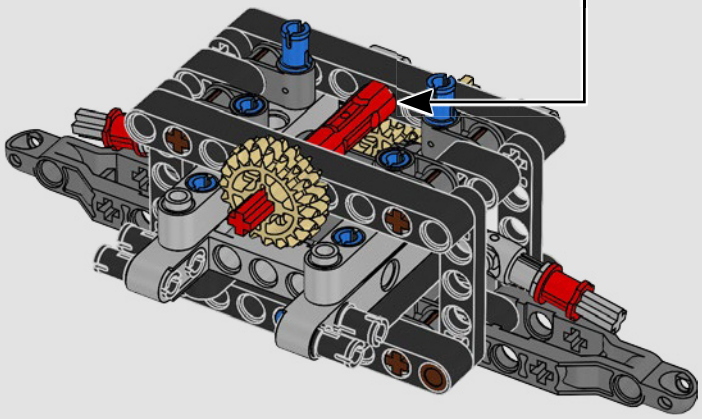

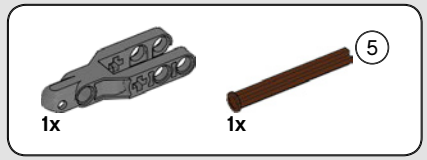

147

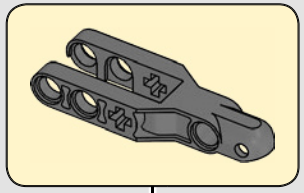

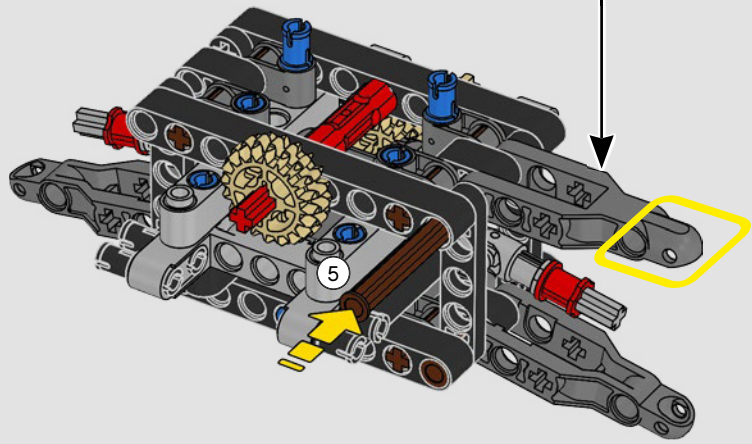

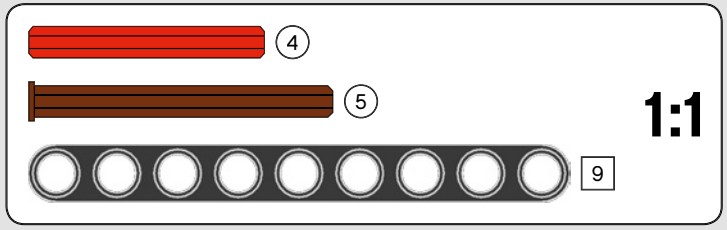

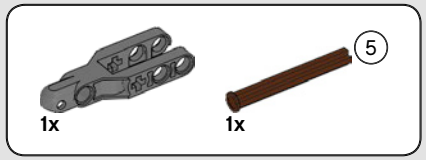

148

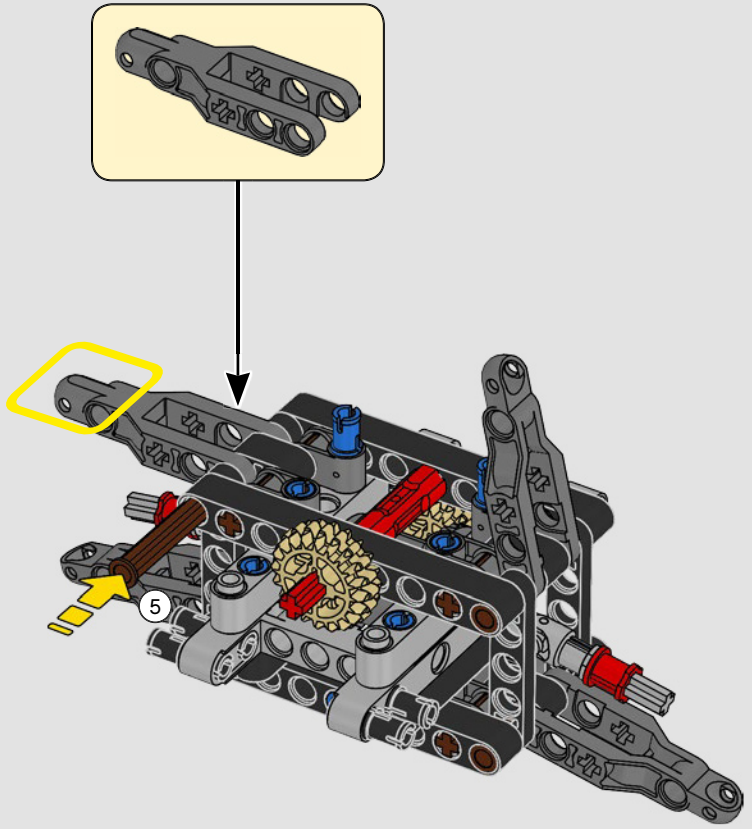



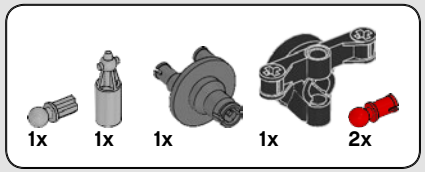

149

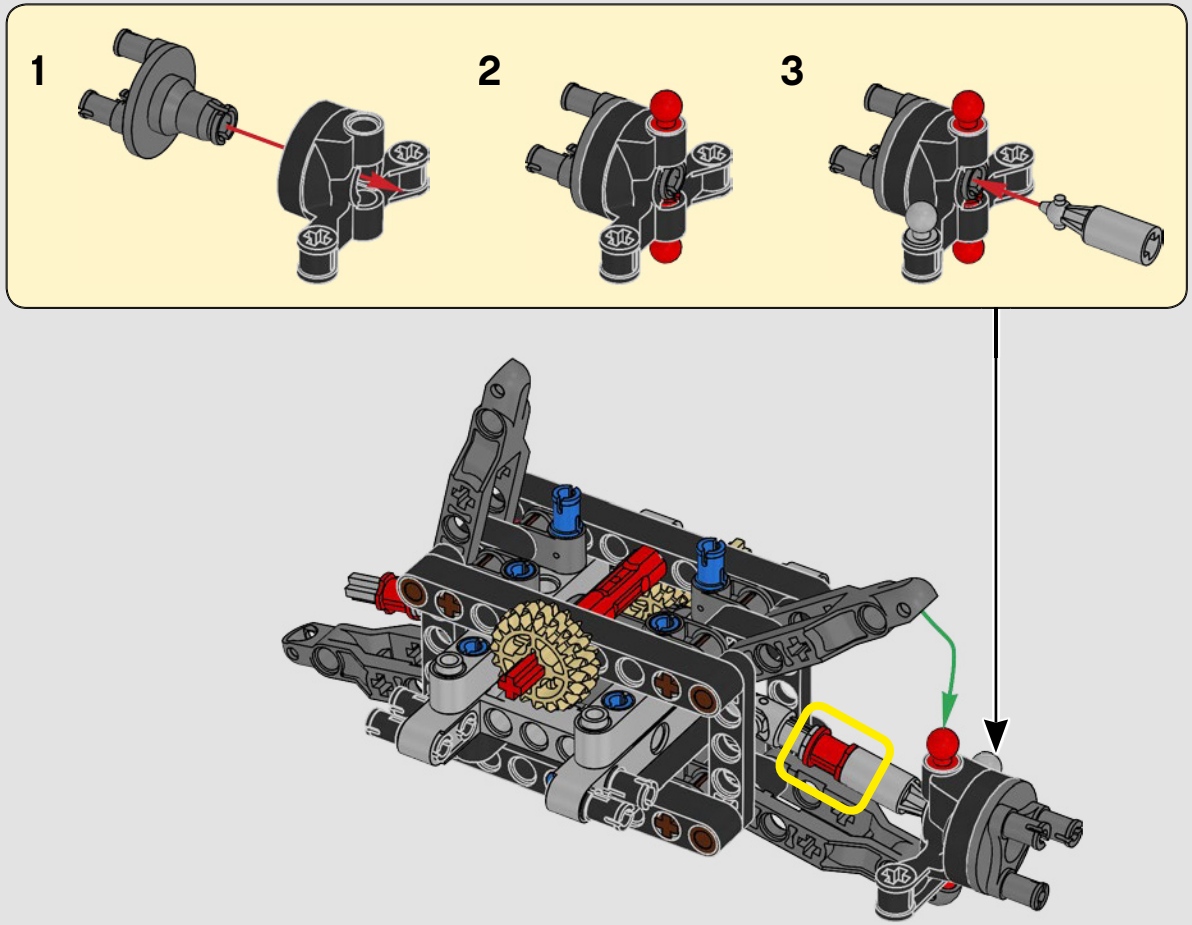

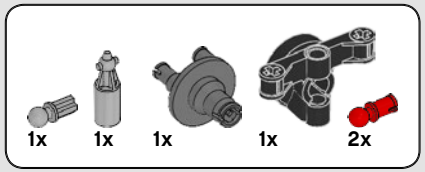

150

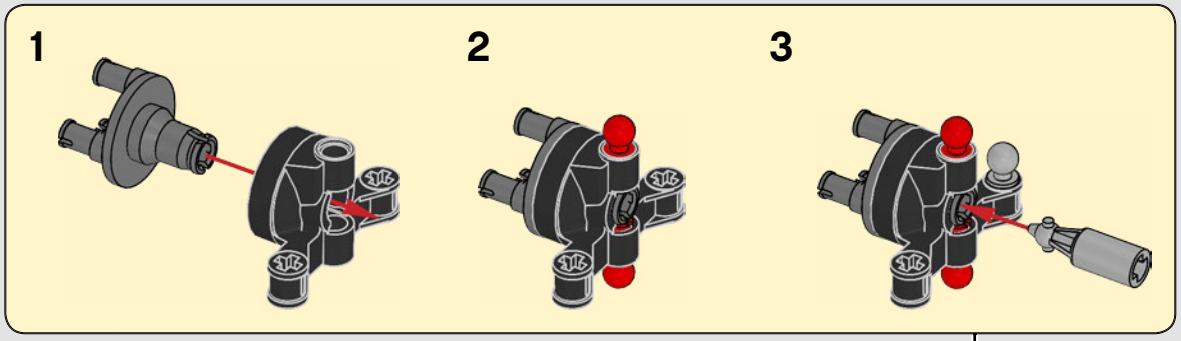

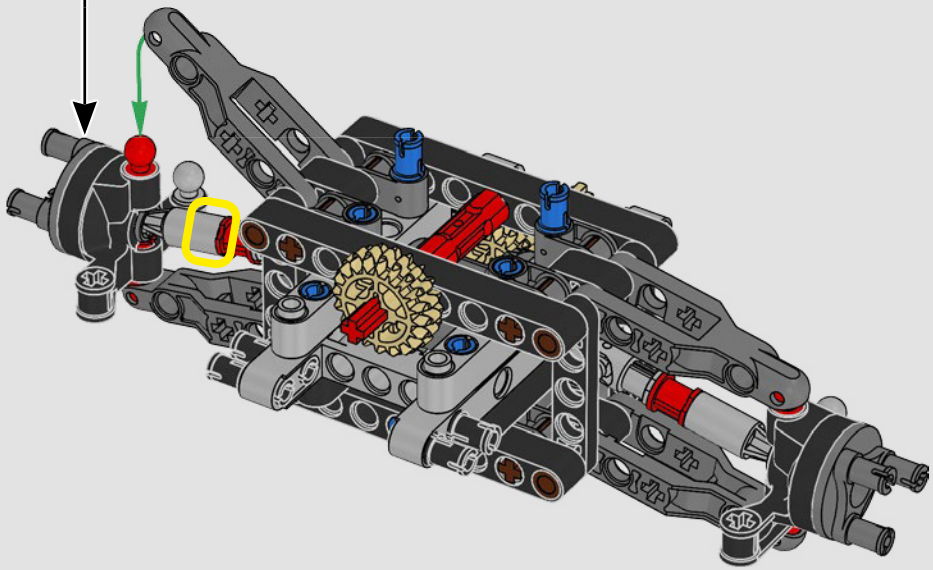

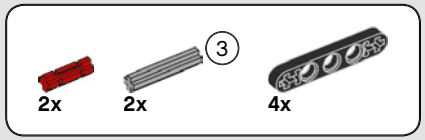

151

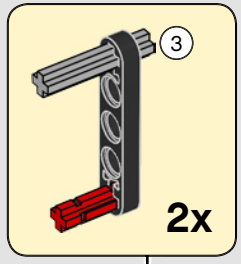

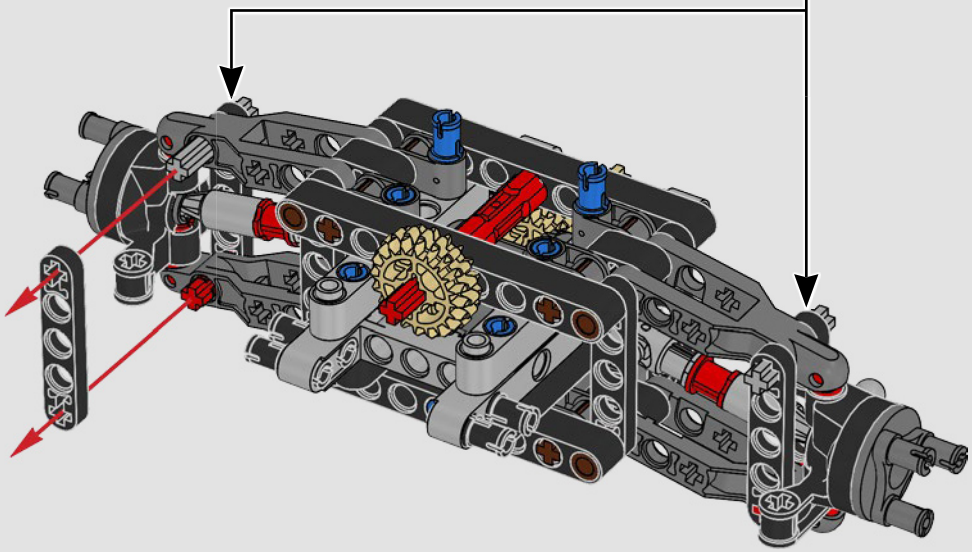

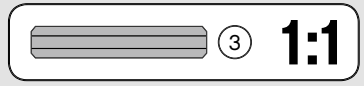

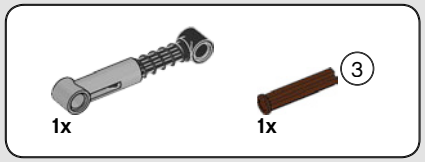

152

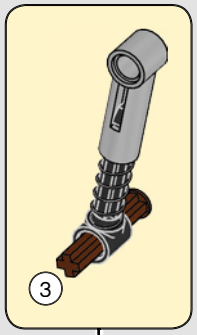

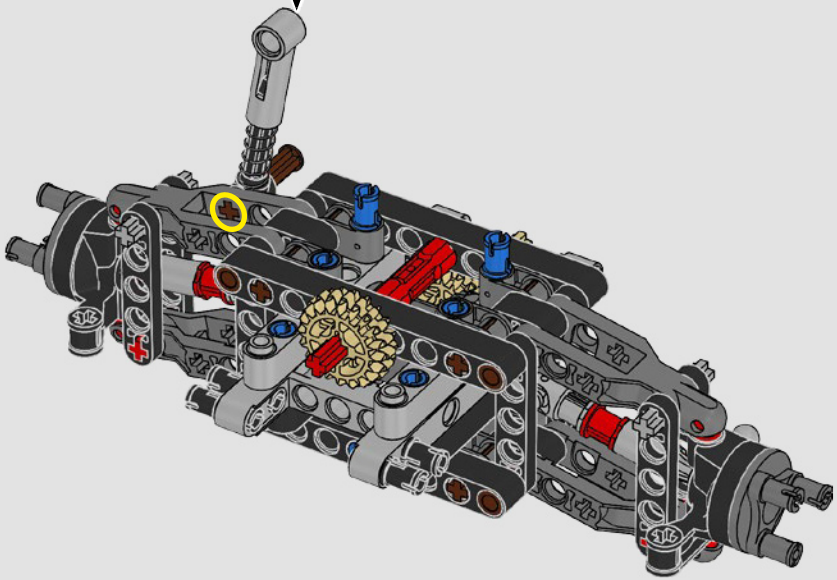

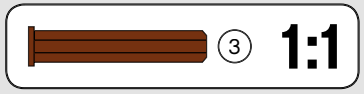



153

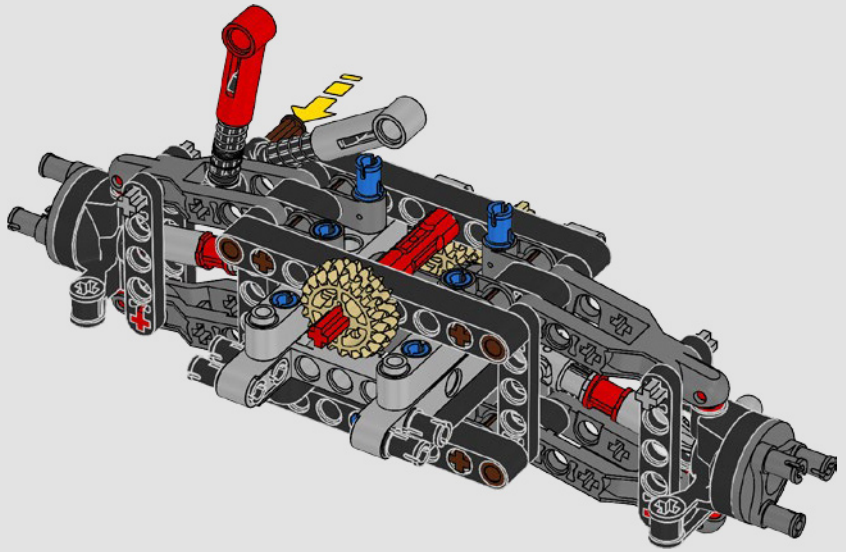

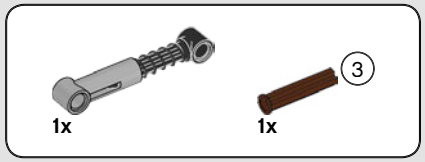

154

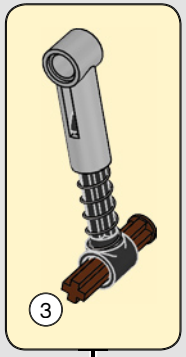

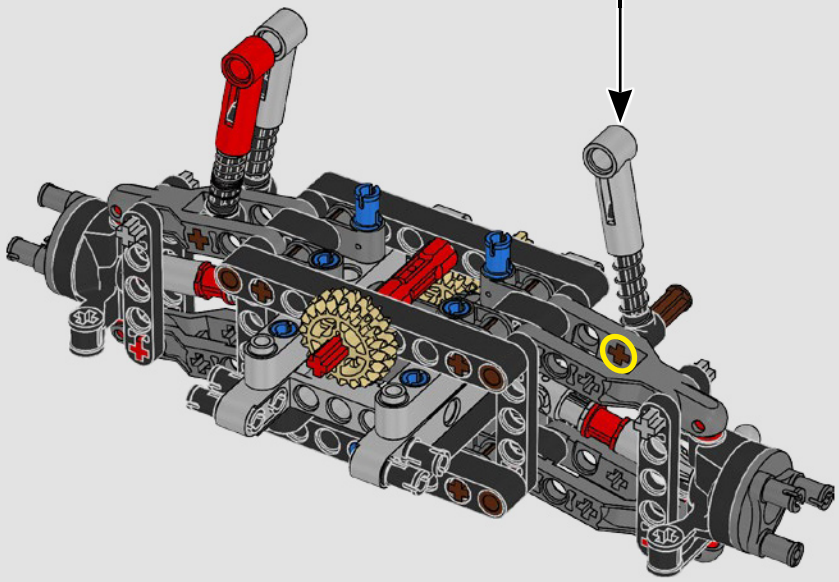



155

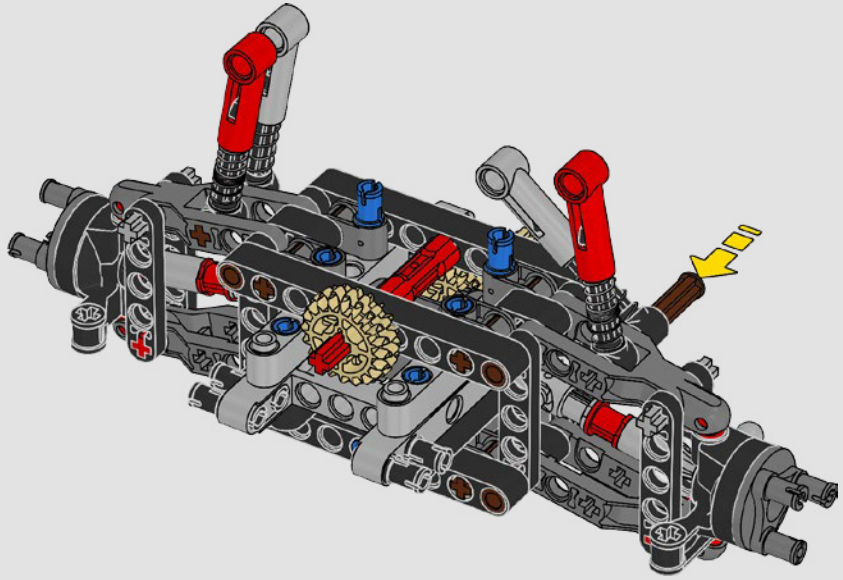

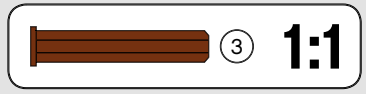

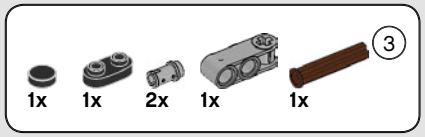

156

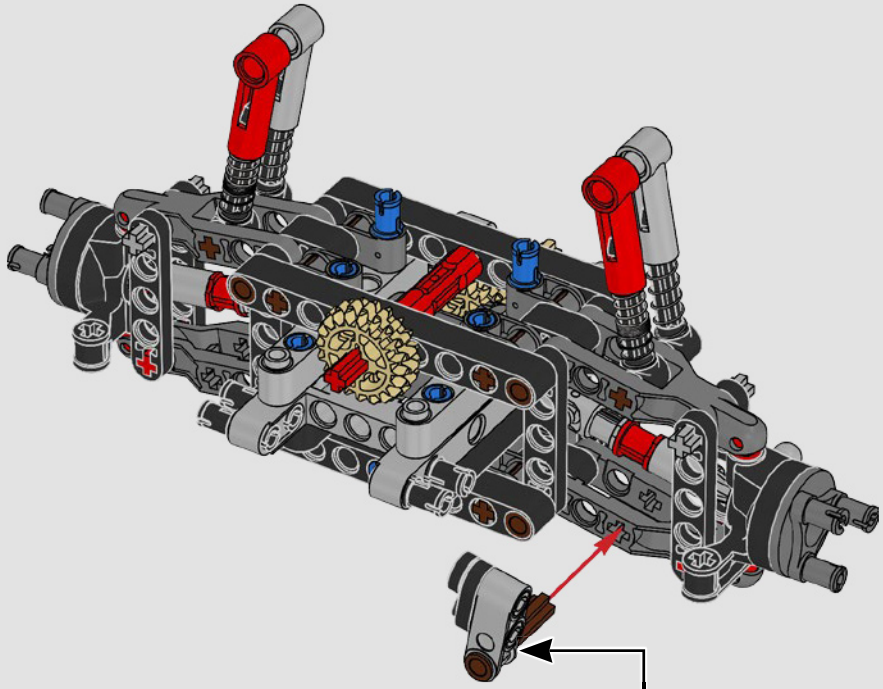

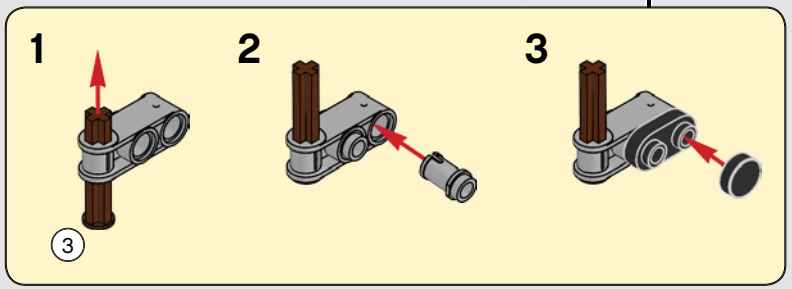

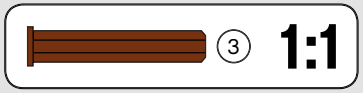

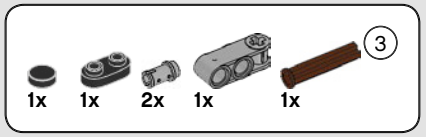

157

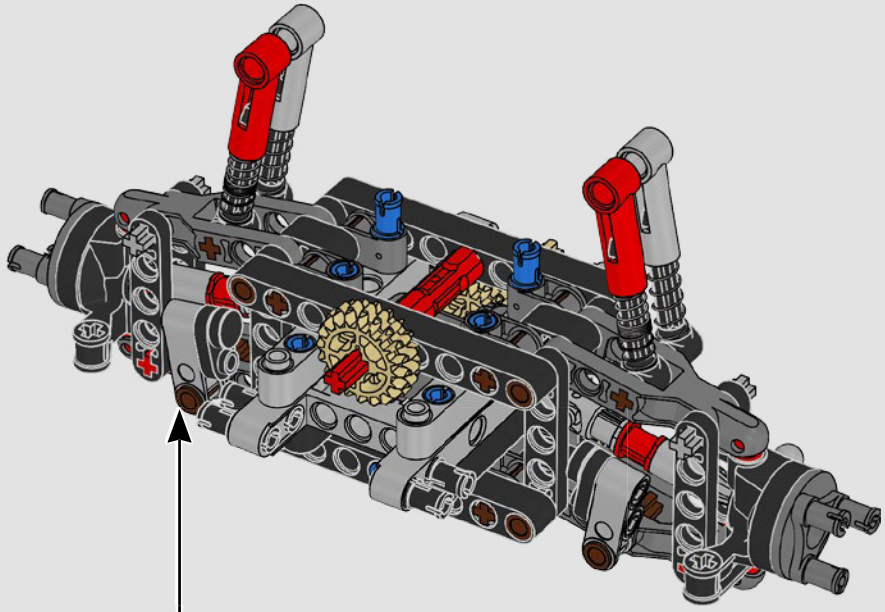

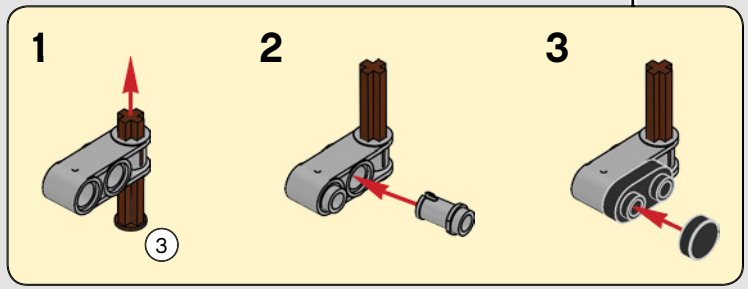

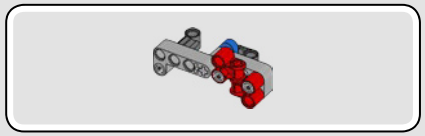

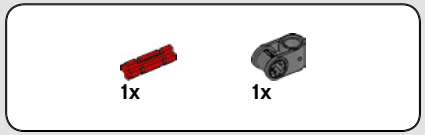

158



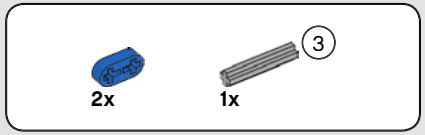

159

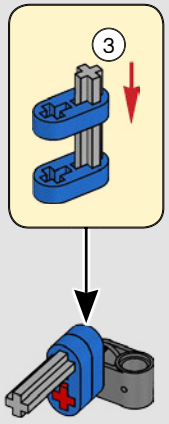

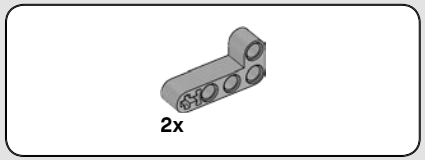

160

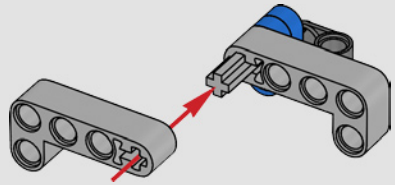

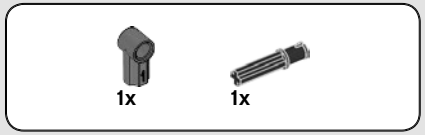

161

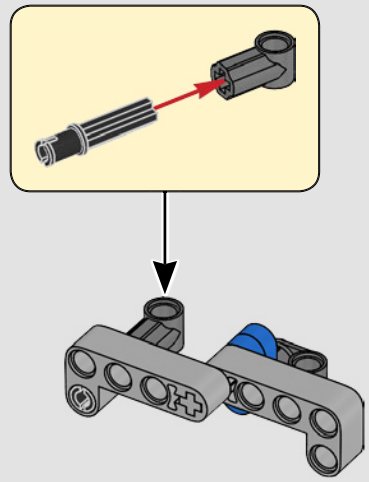

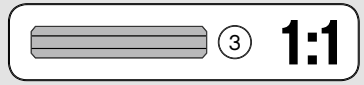



162

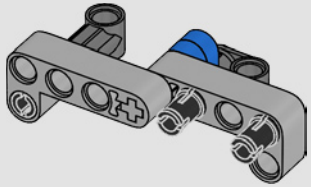





163

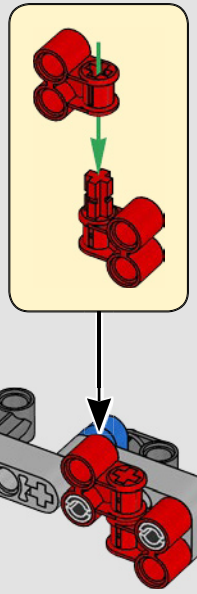

164

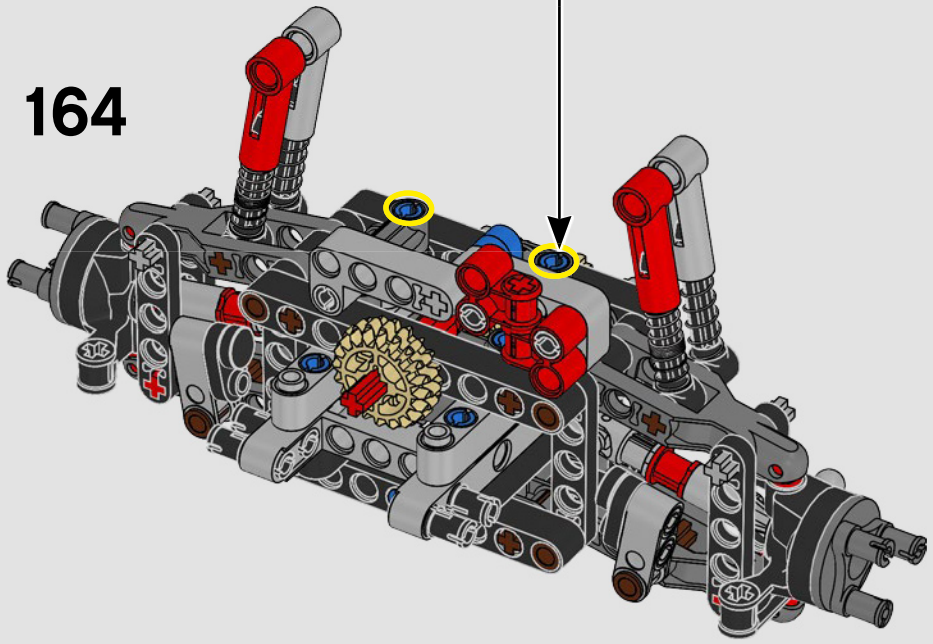

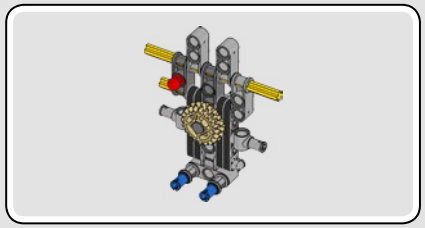

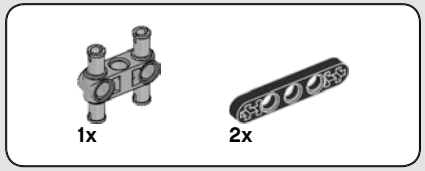

165

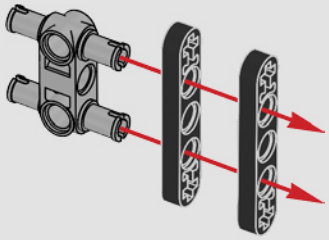

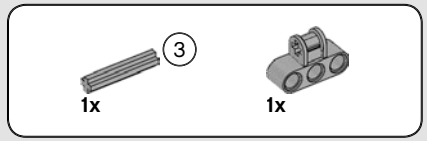

166

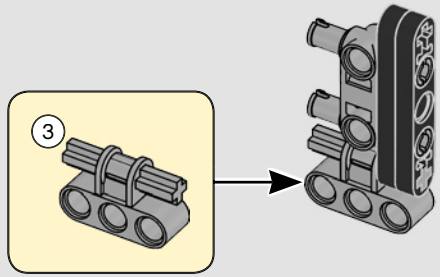

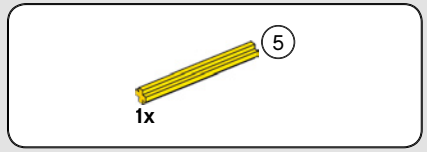

167

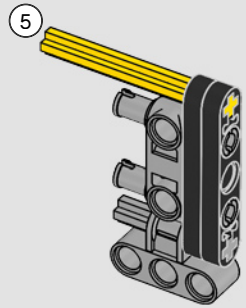

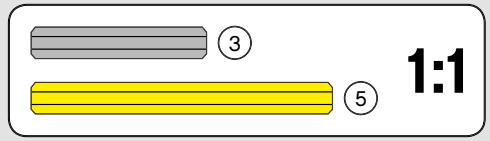

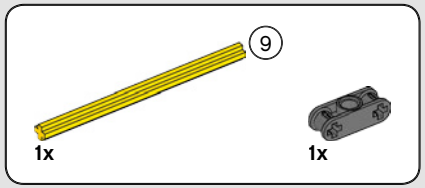

168

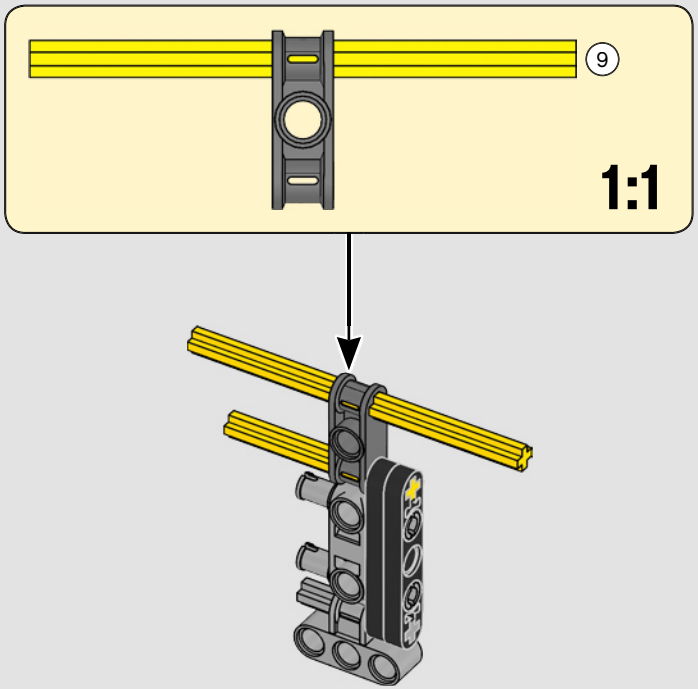



169

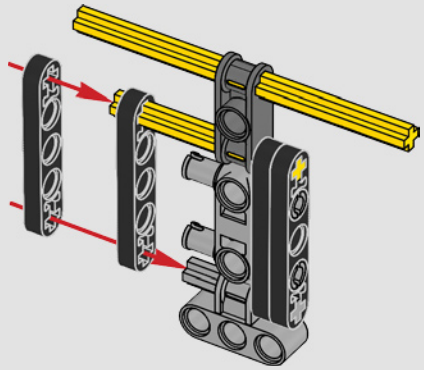

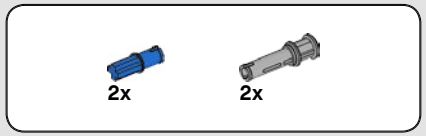

170

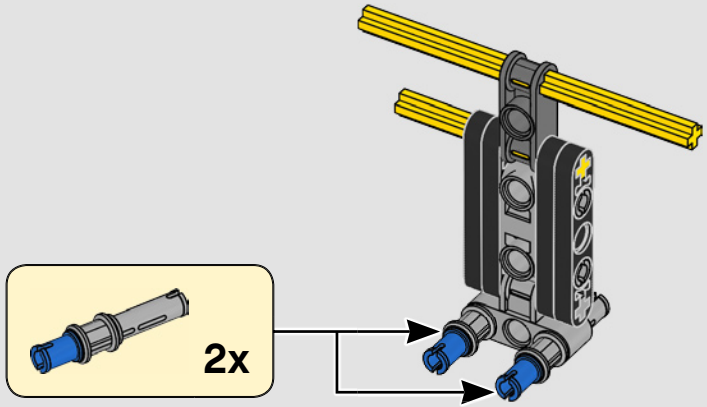


2x

171

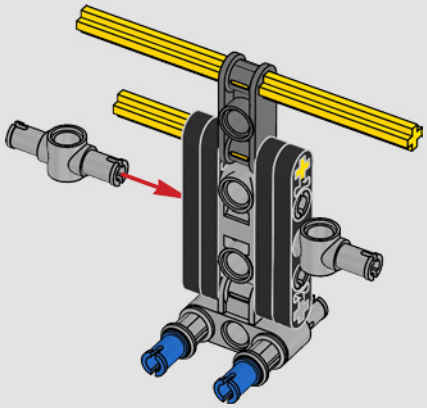


2x

172

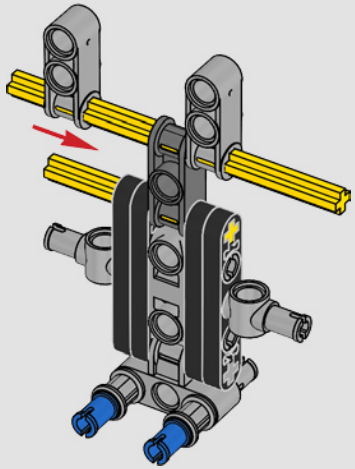


1x


1x


1x

173

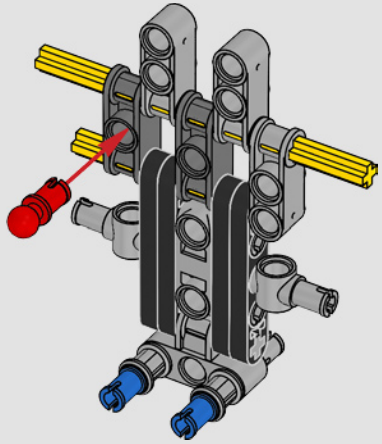

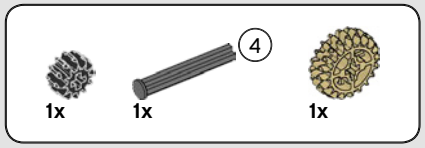

174

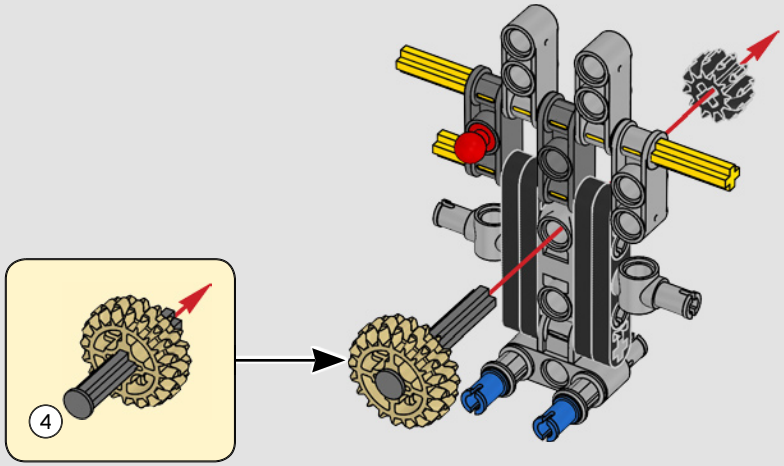

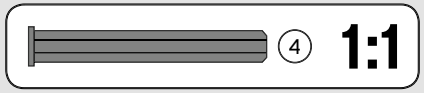

175

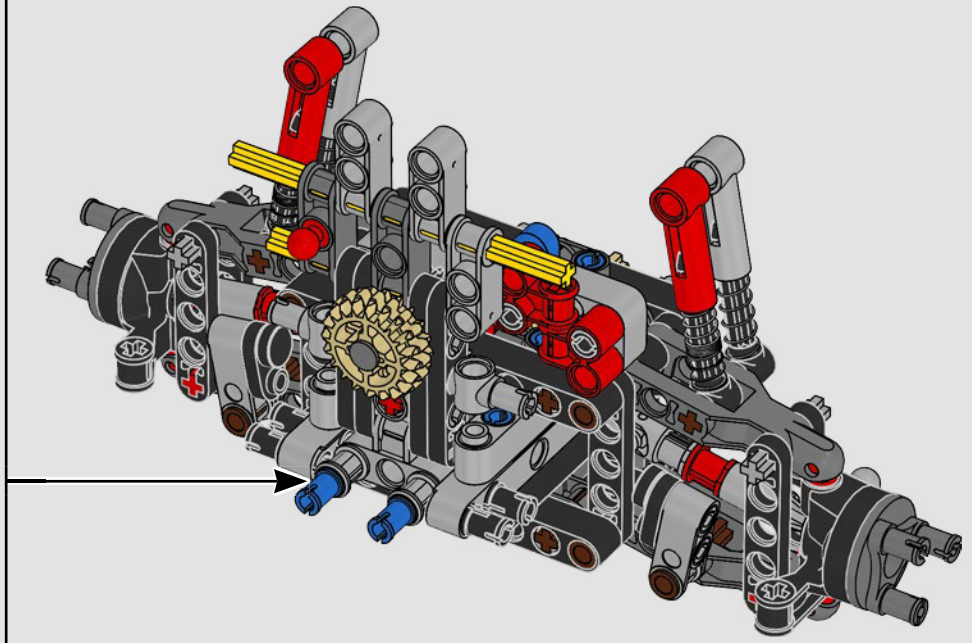

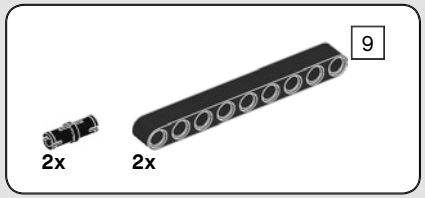

176

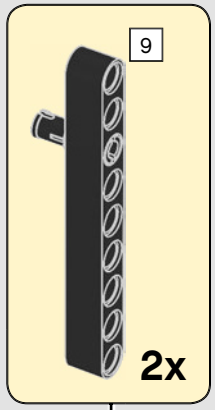

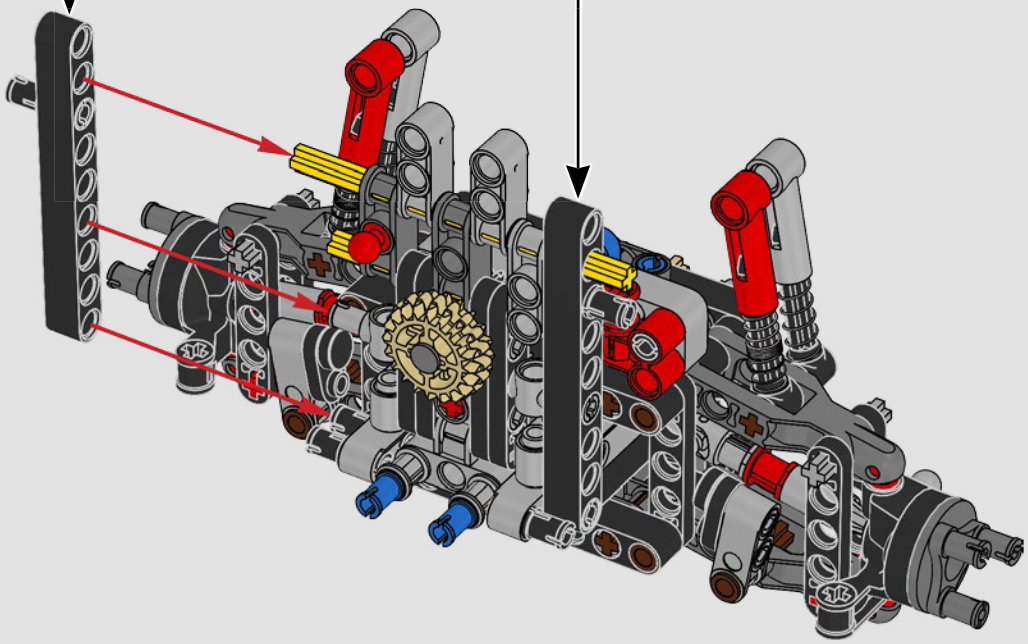

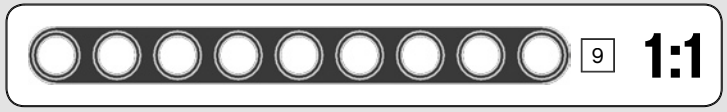

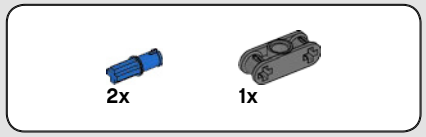

177

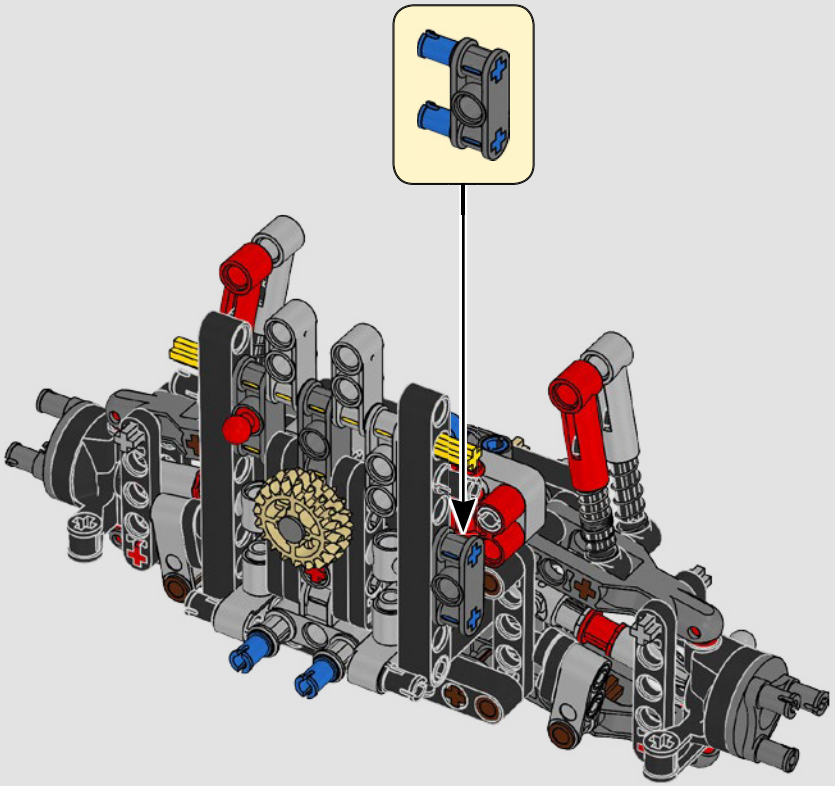

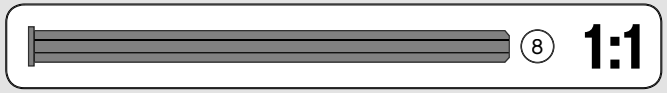

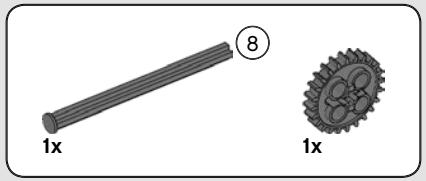

178

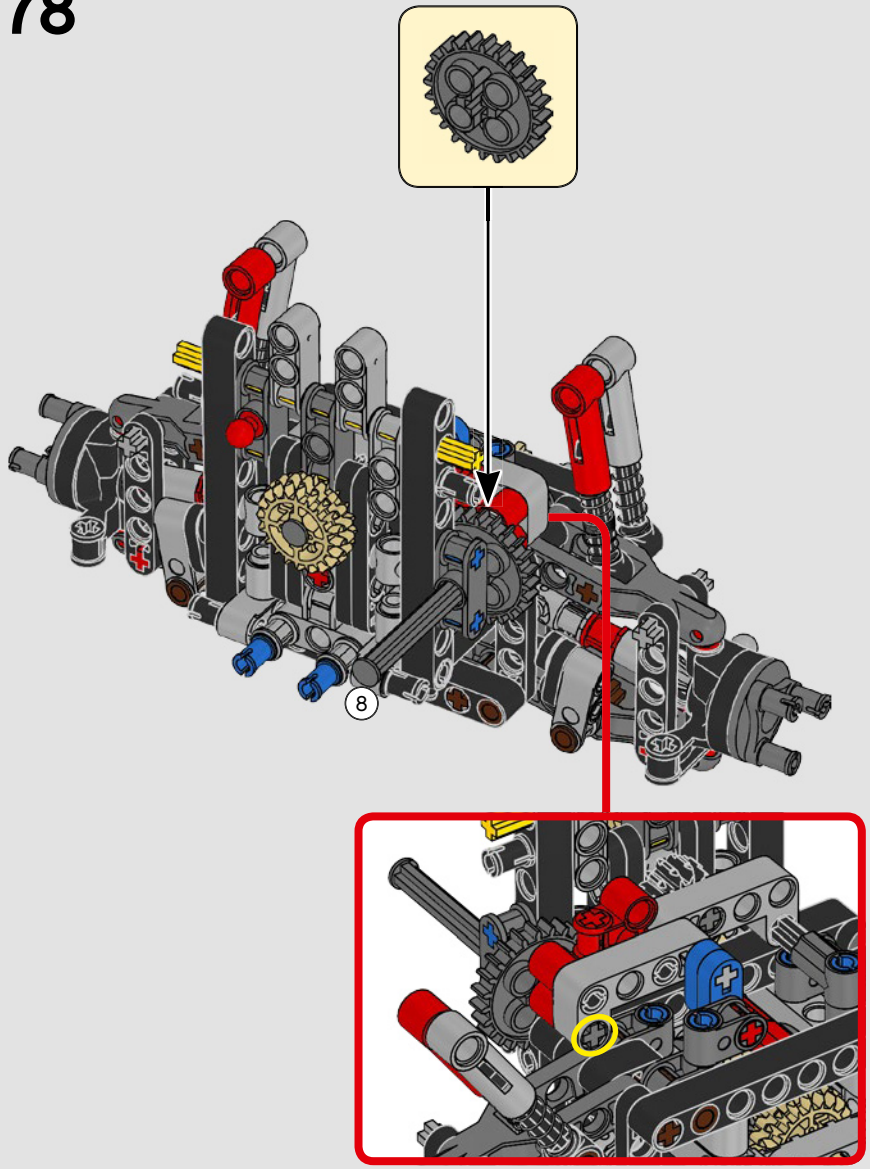

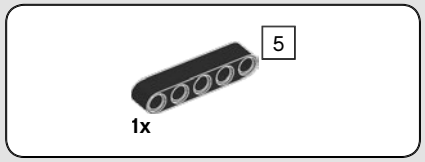

179

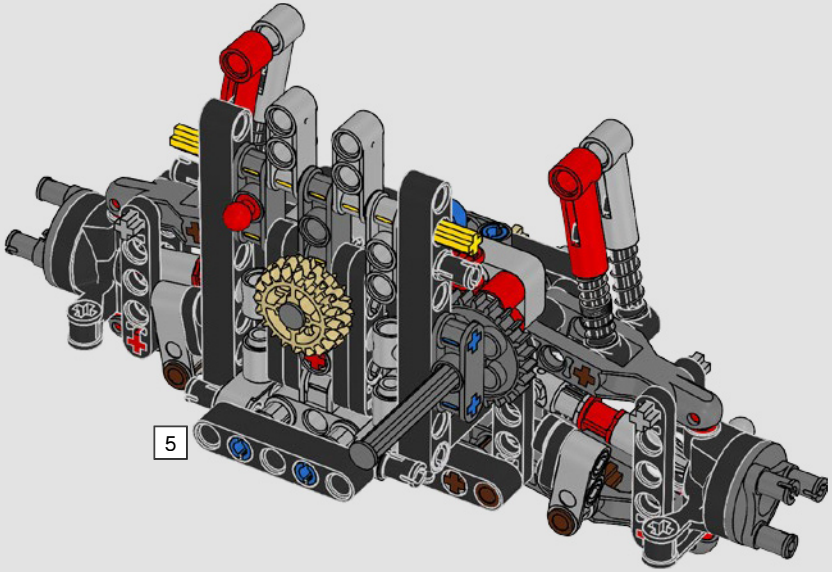

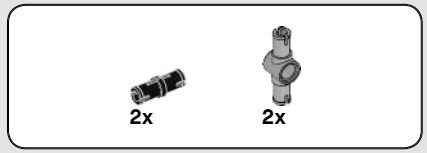

180

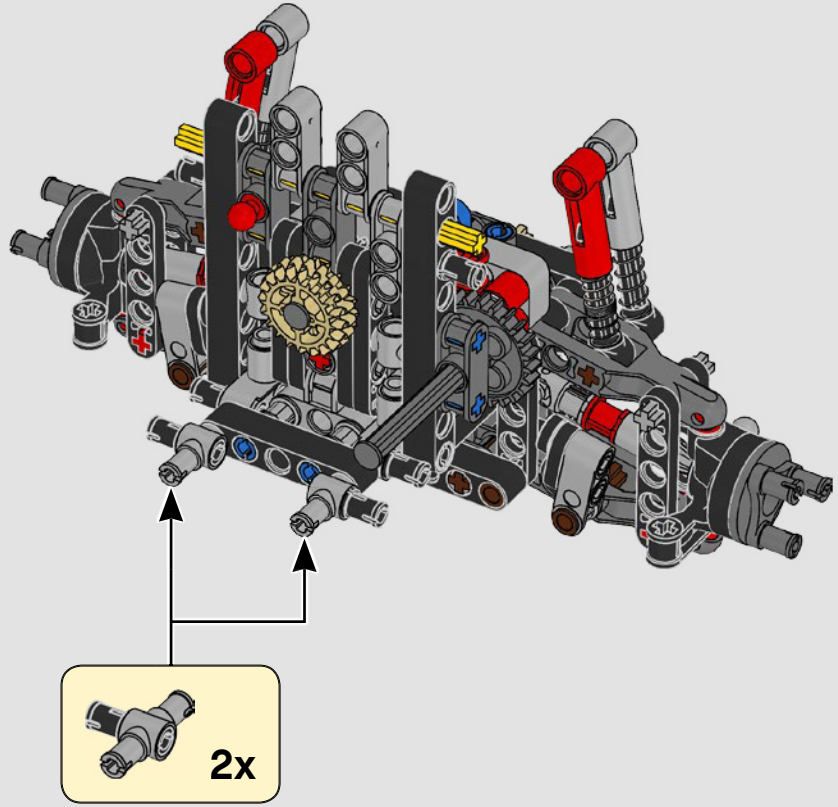

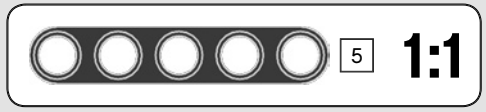



2x

181

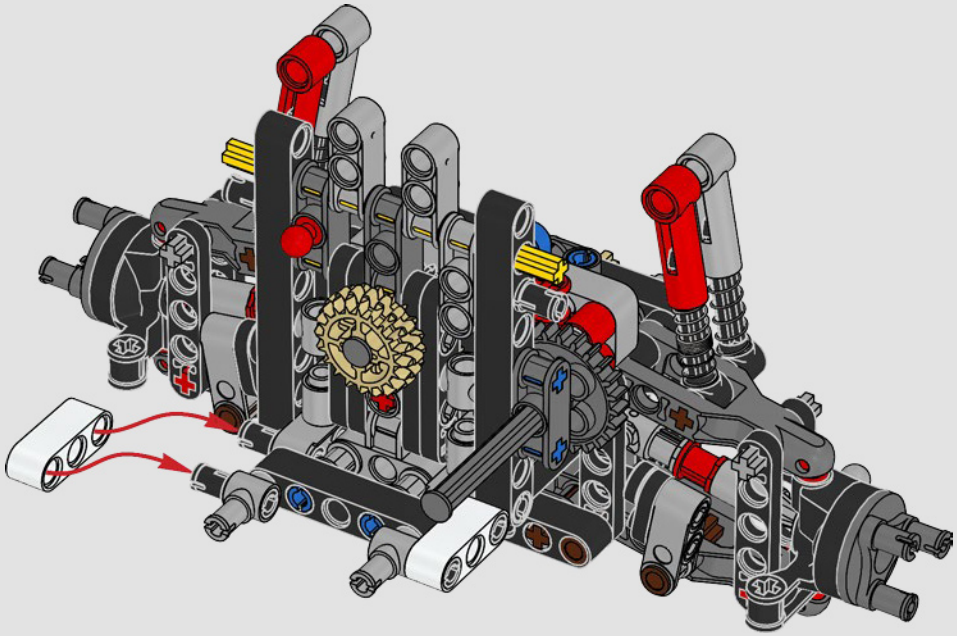

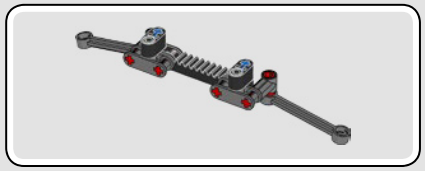

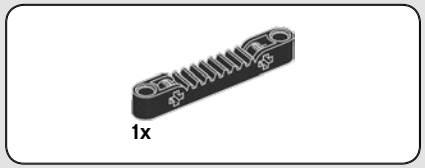

182

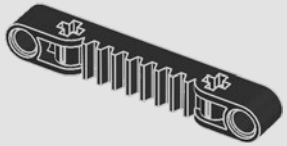

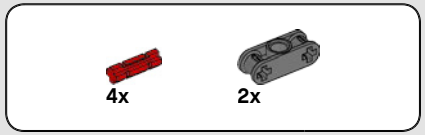

183

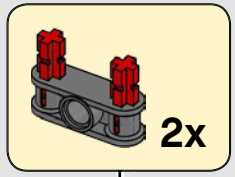

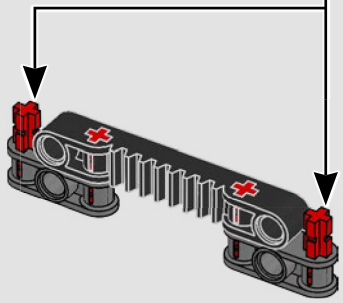

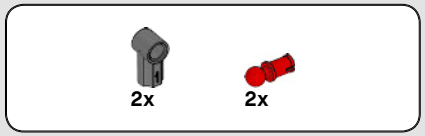

184

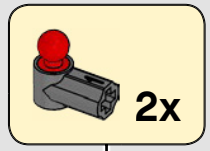

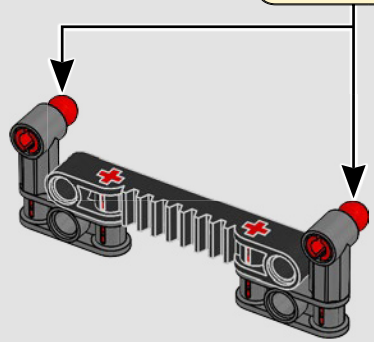

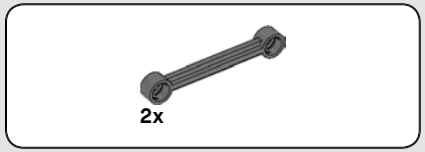

185

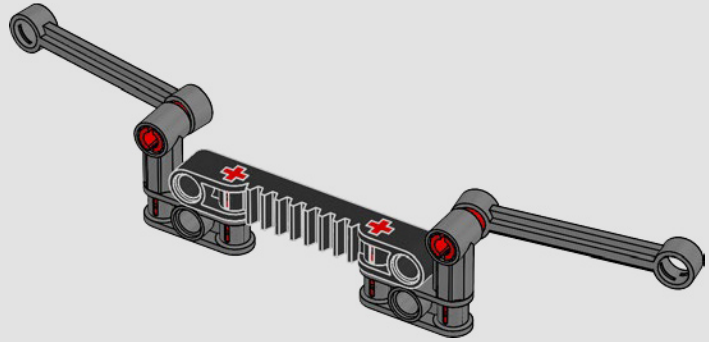



186

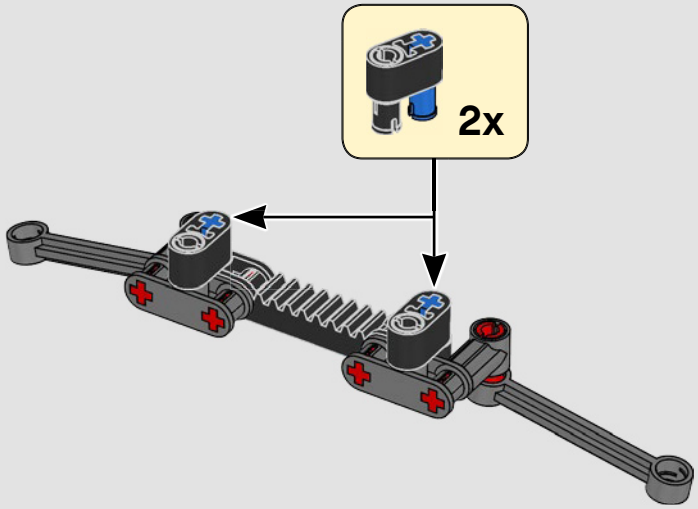

187



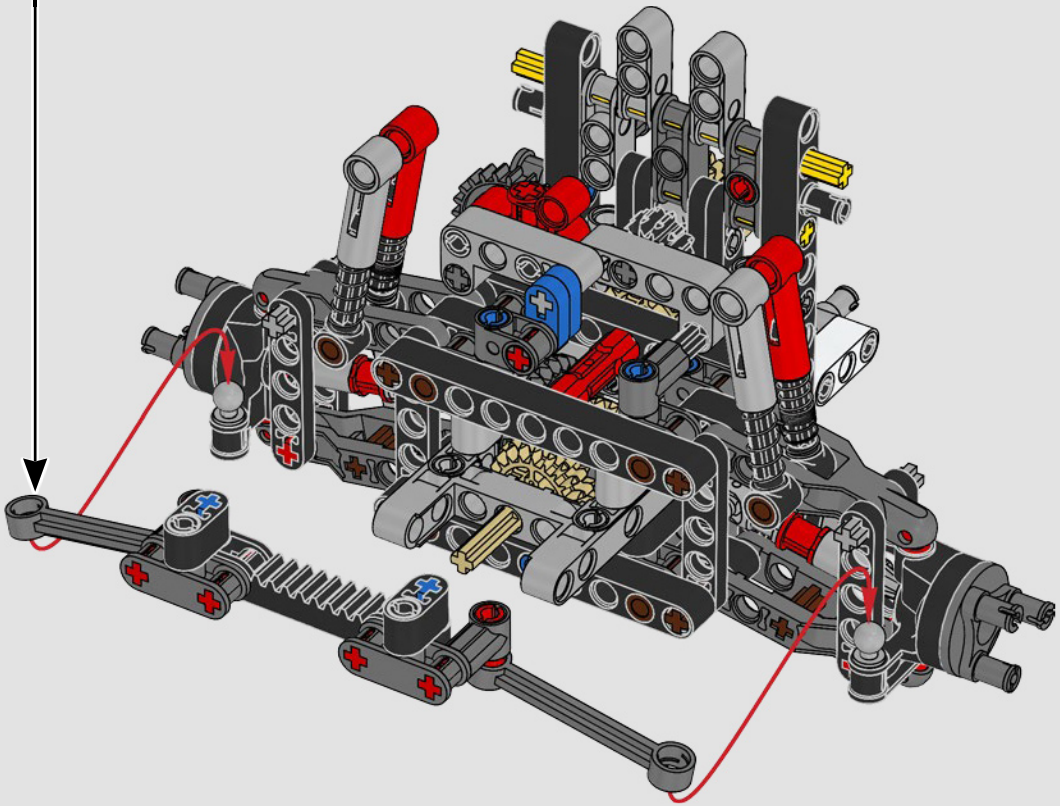

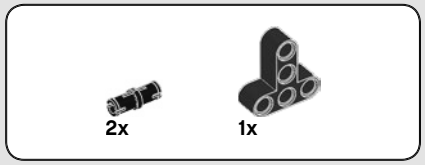

188

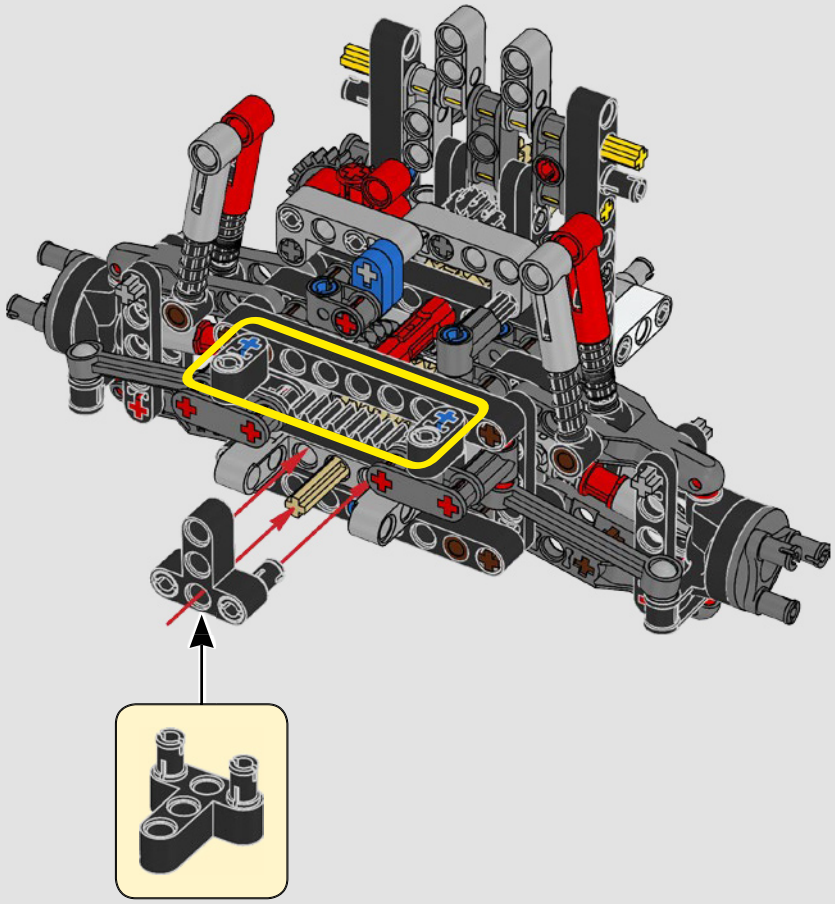

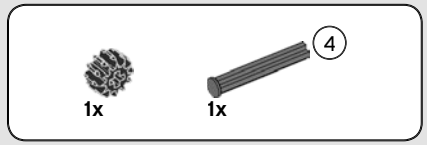

189

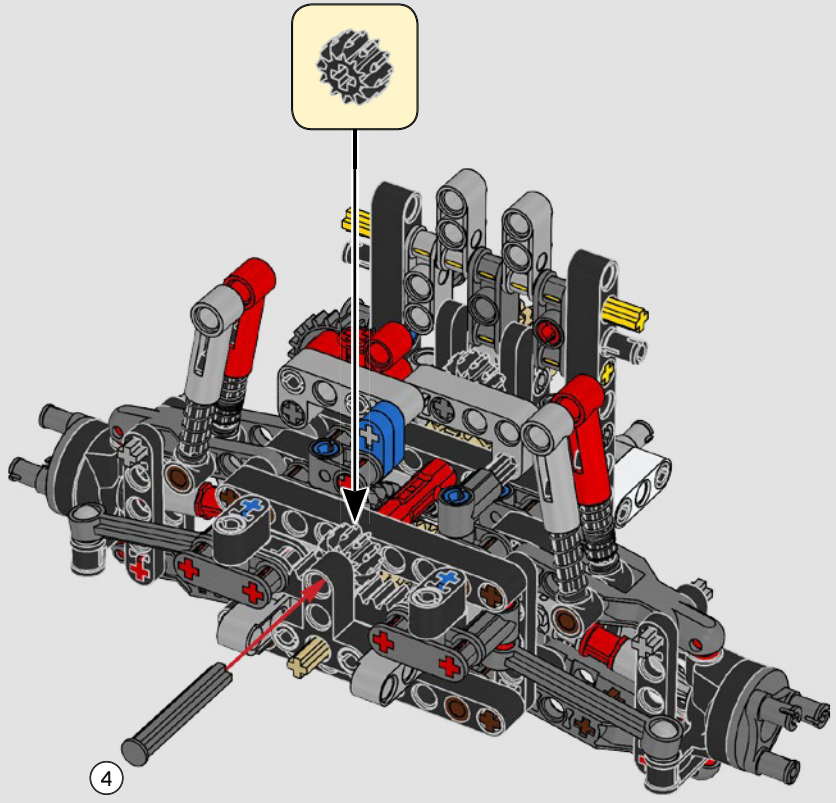

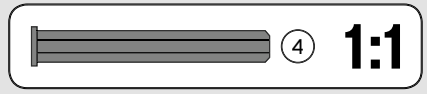

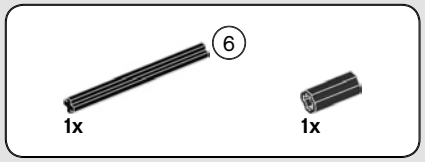

190

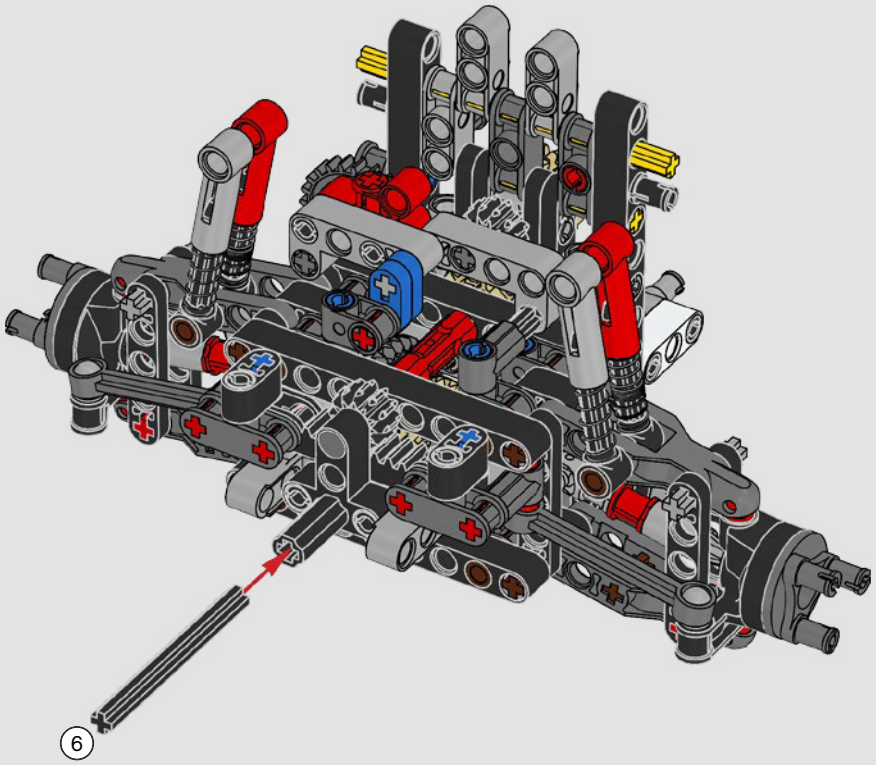



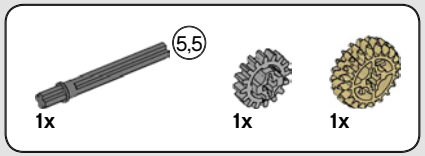

191

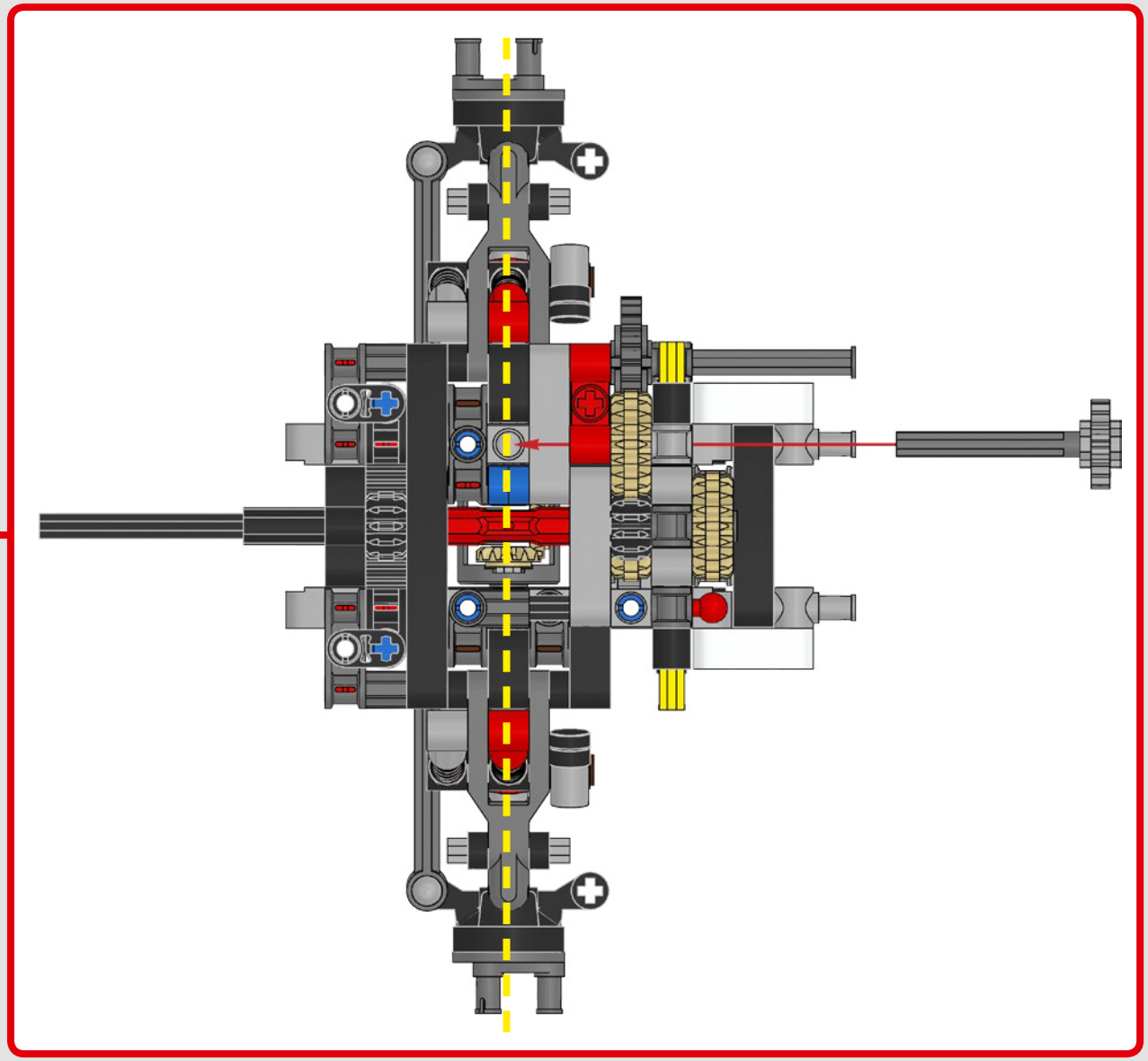

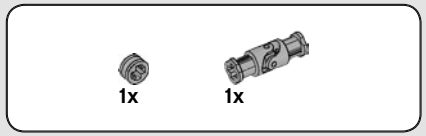

192

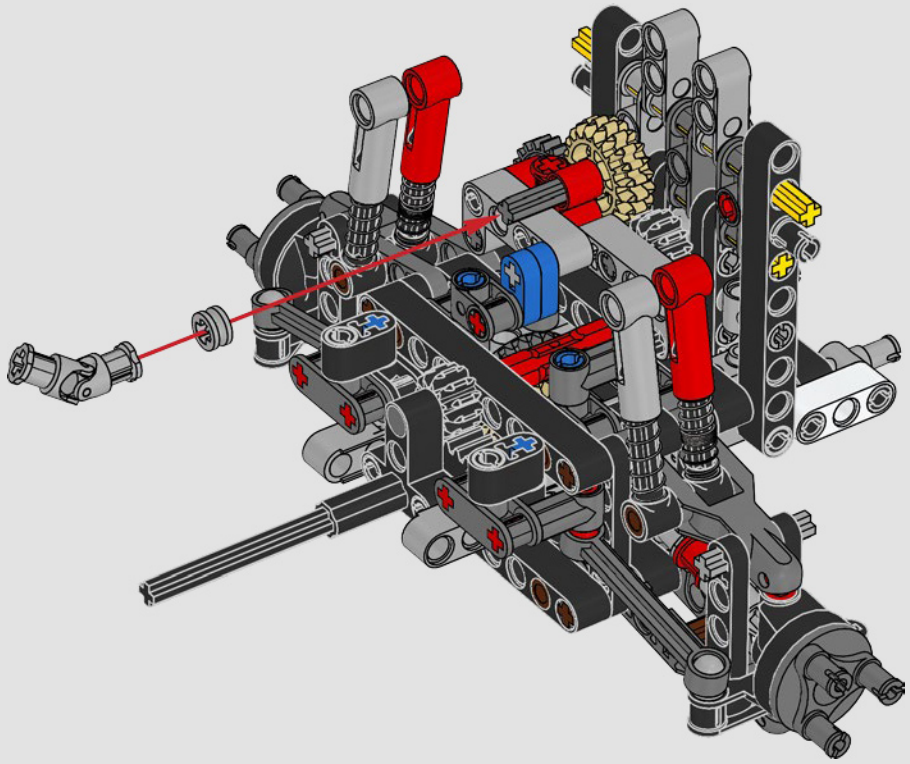

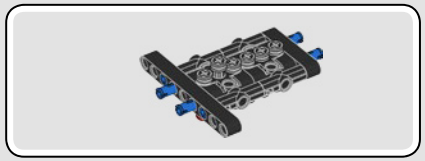

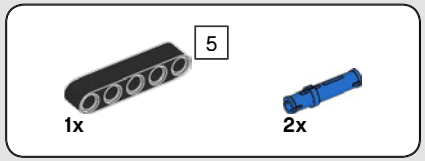

193

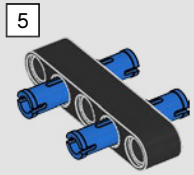

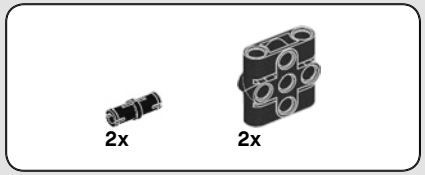

194

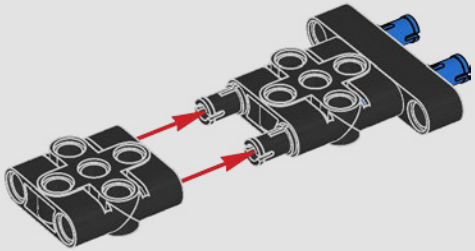

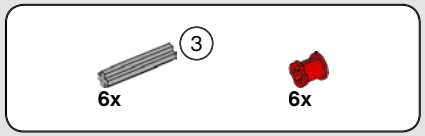

195

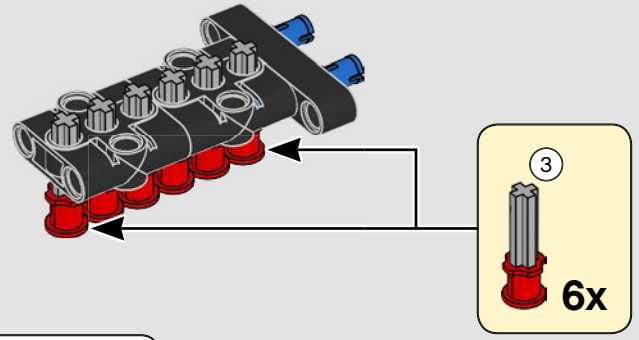

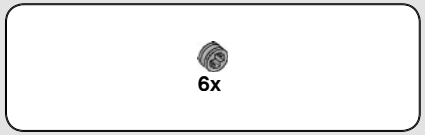

196

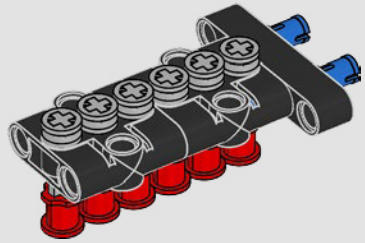

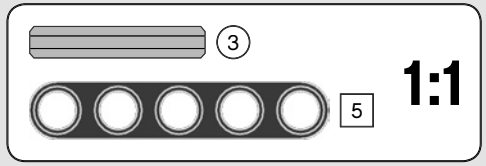

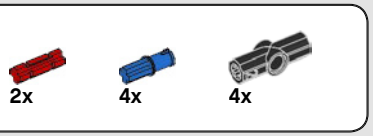

197

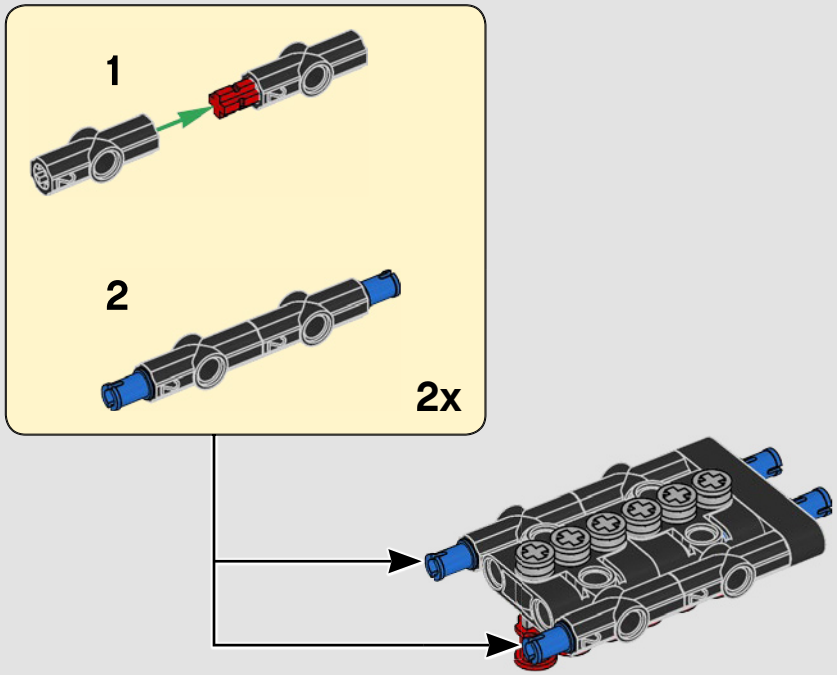

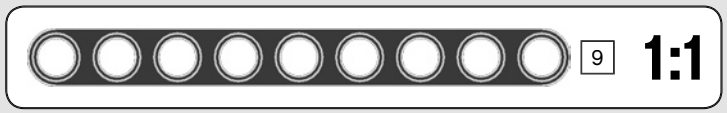

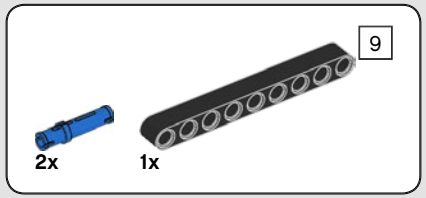

198

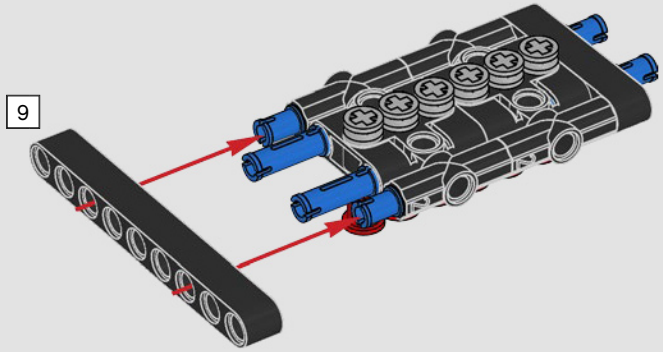

199

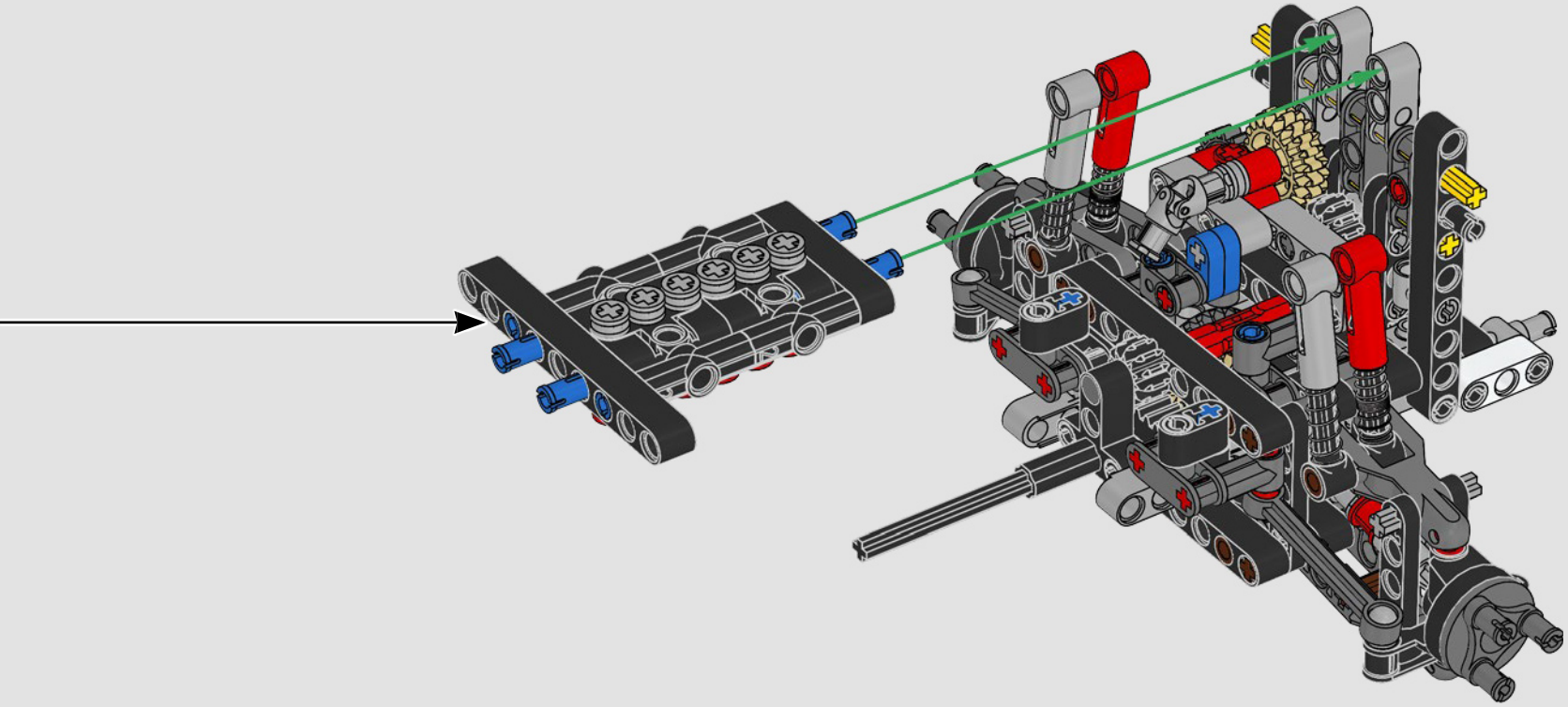

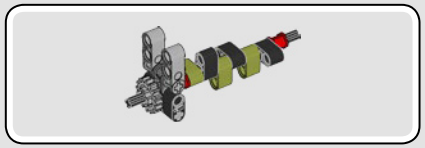

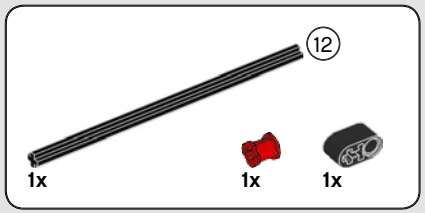

200

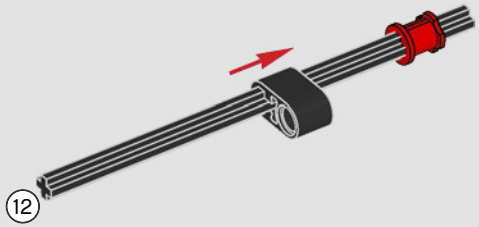

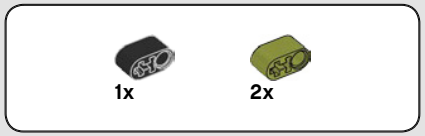

201

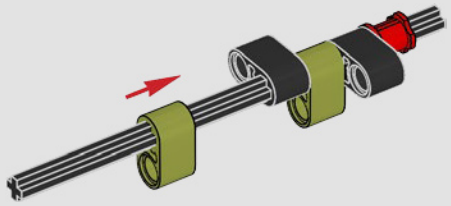



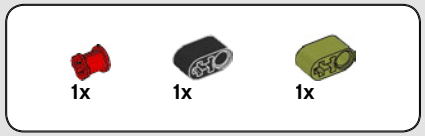

202

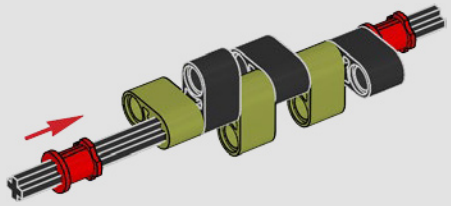

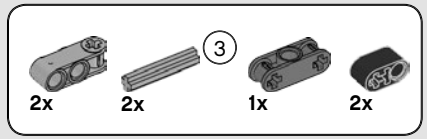

203

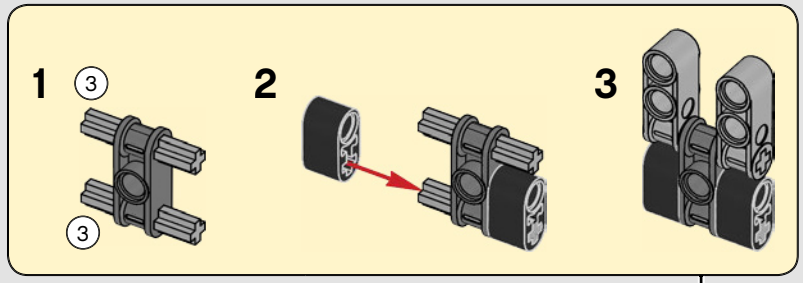

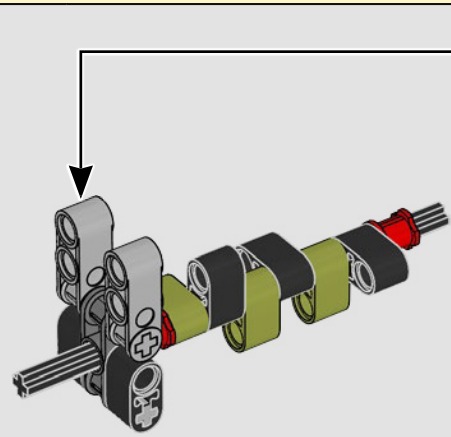

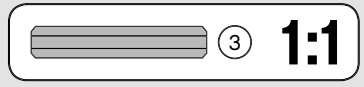



1x

204

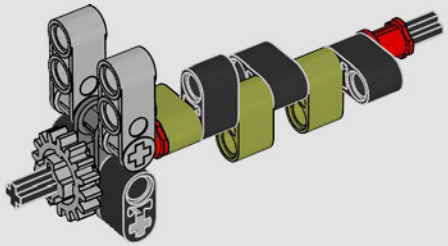

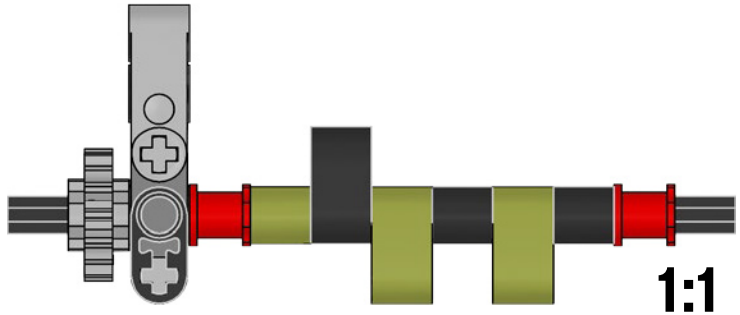

205

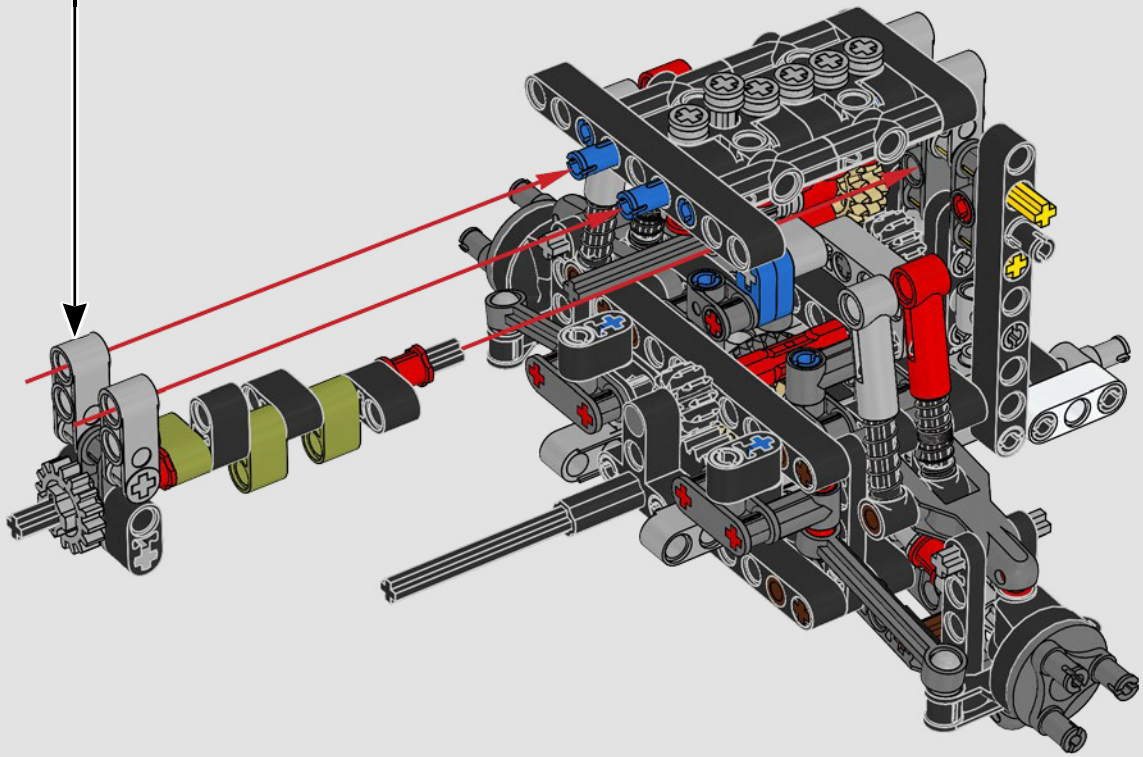

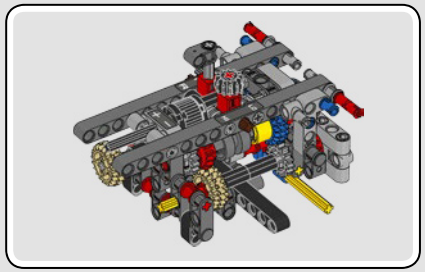

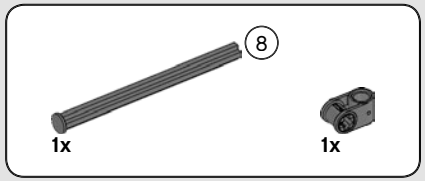

206

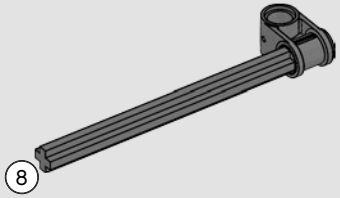

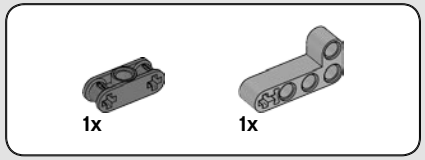

207

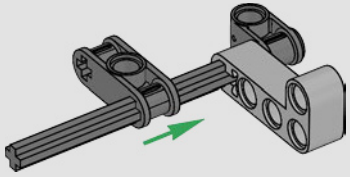

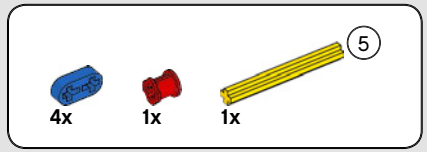

208

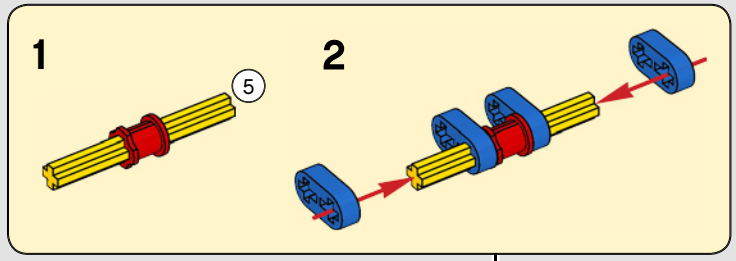

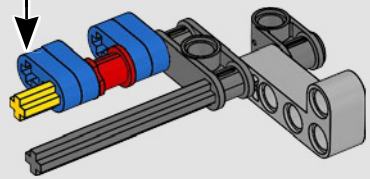

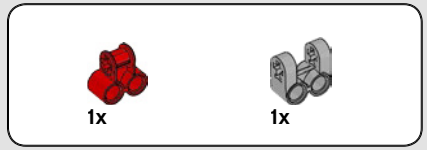

209

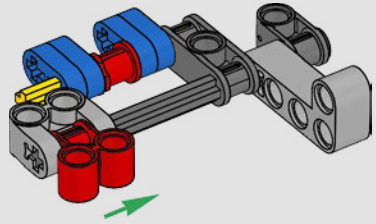

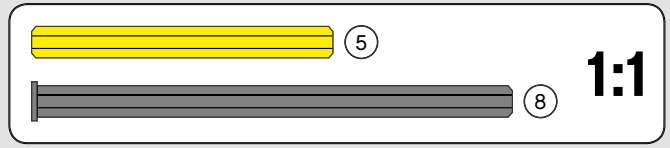

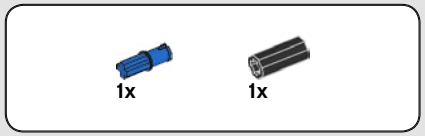

210

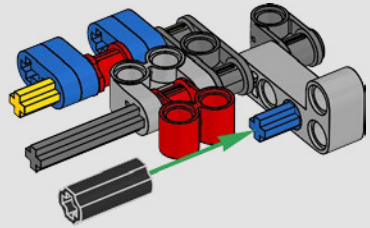

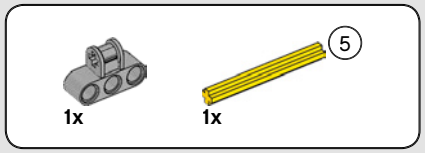

211

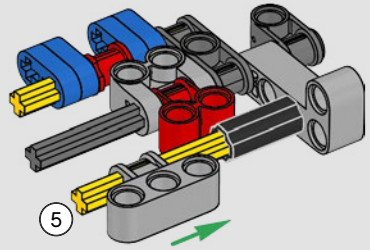

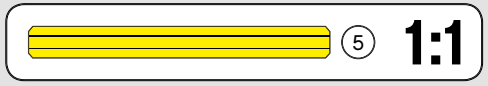

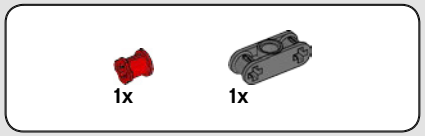

212

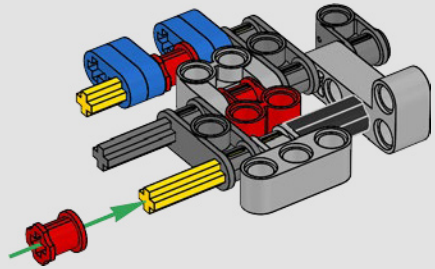

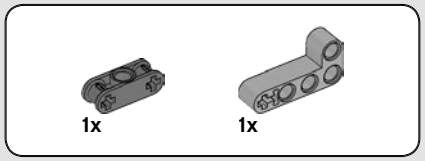

213

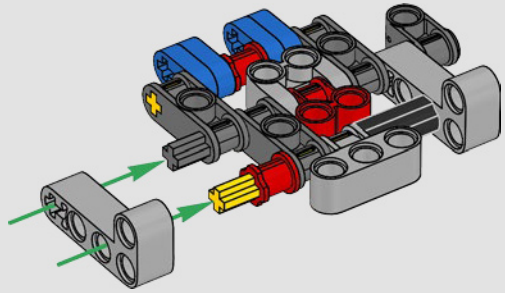

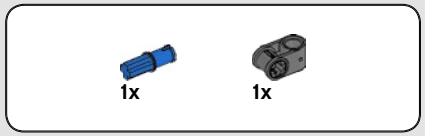

214

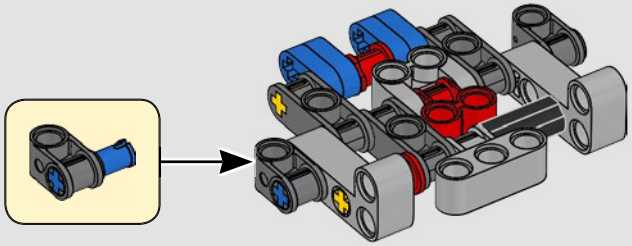

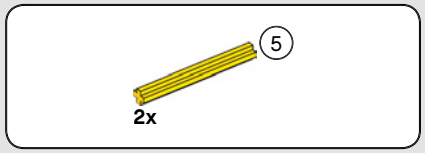

215

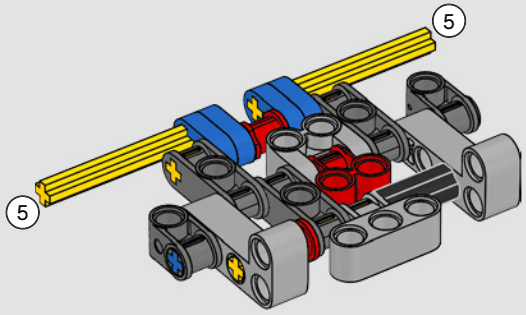

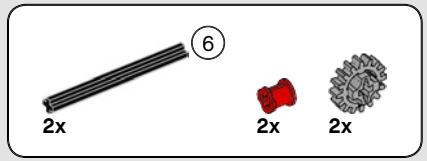

216

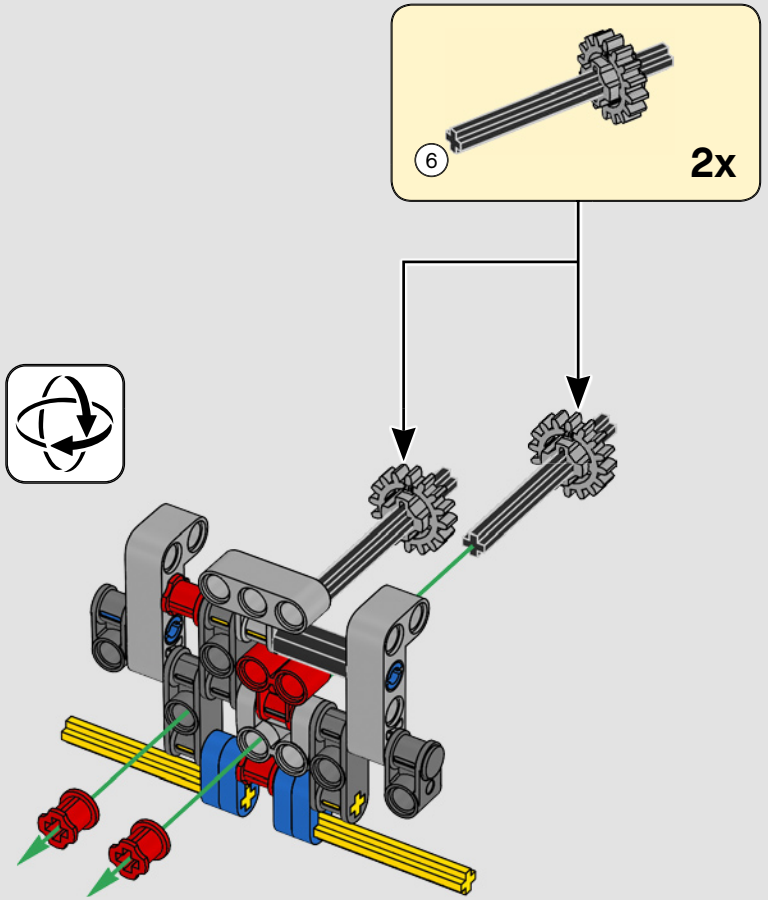

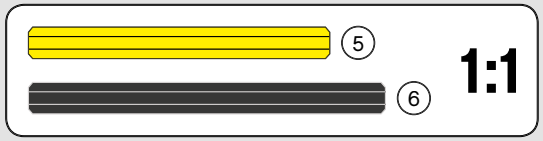



217

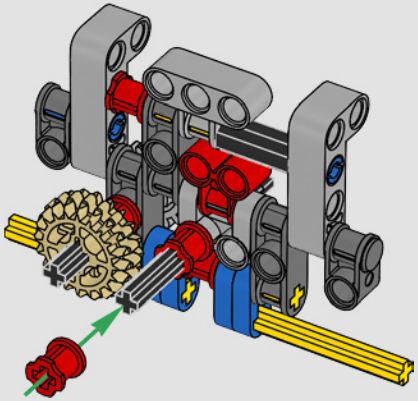

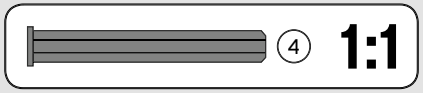

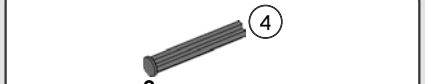

218

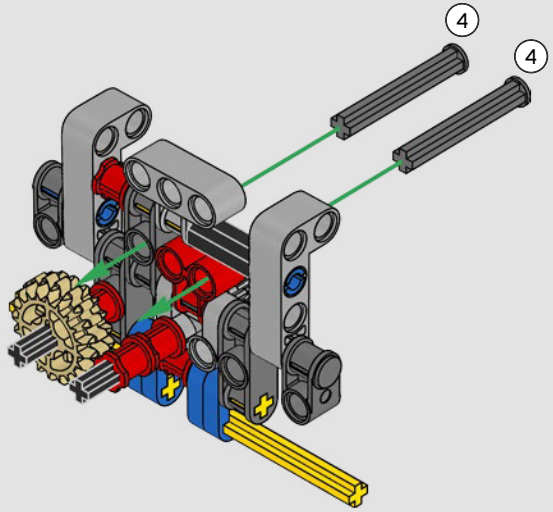

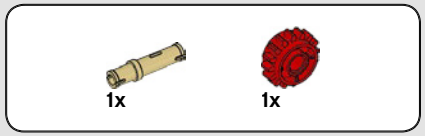

219

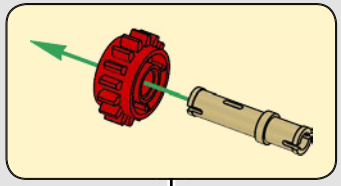

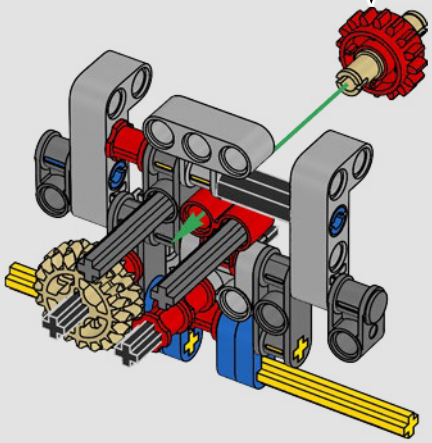

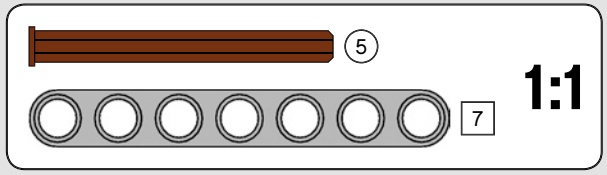

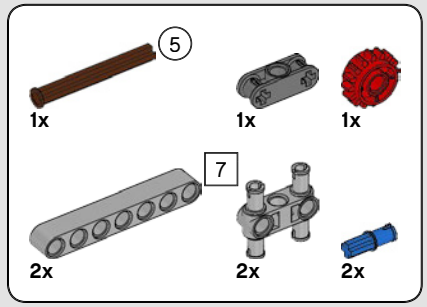

220

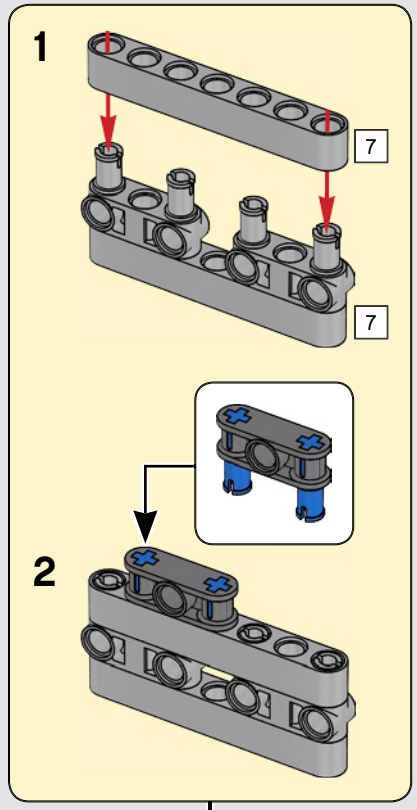

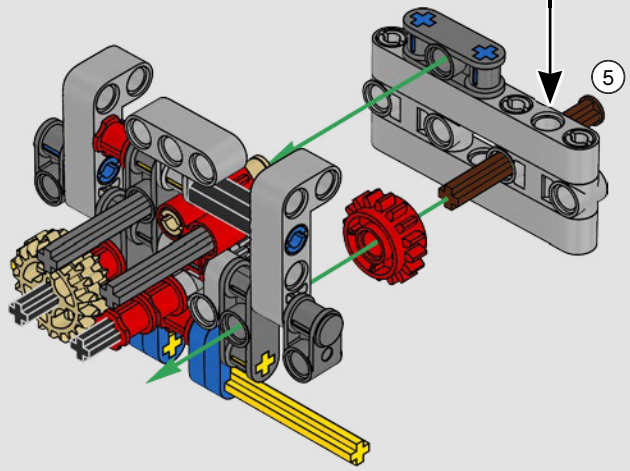

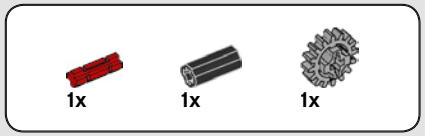

221

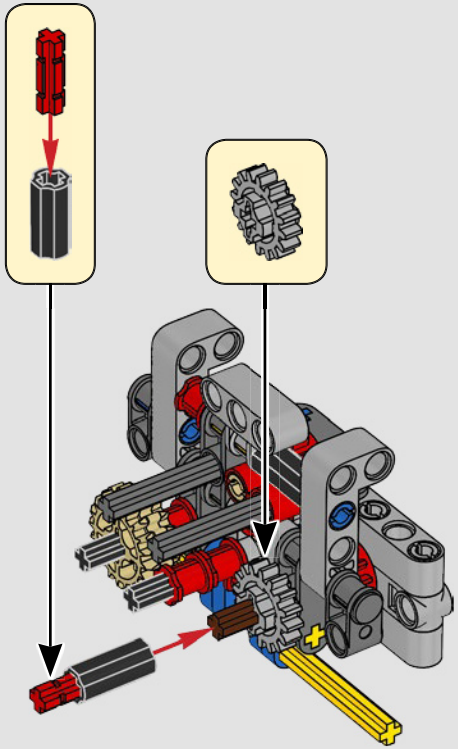

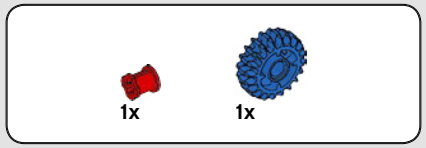

222

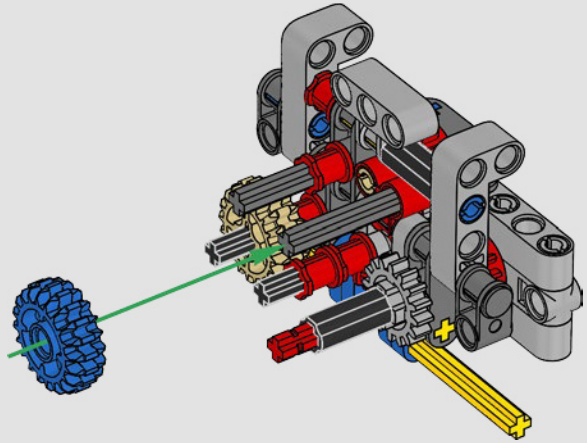

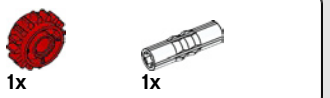

223

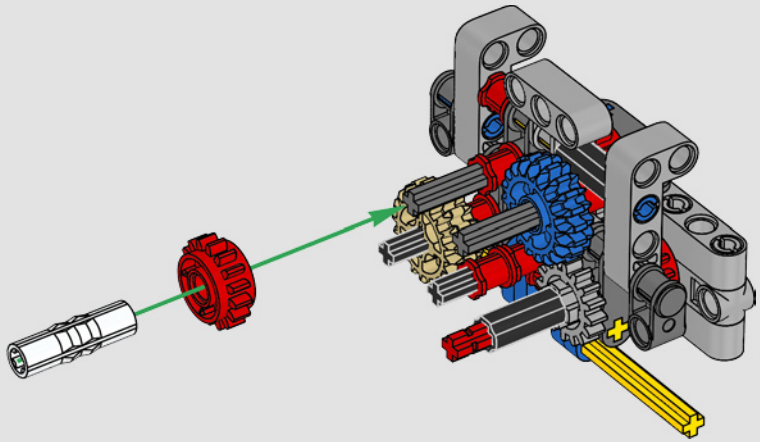

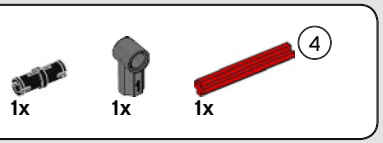

224

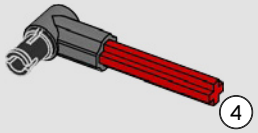

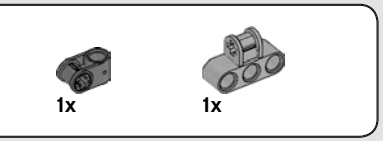

225

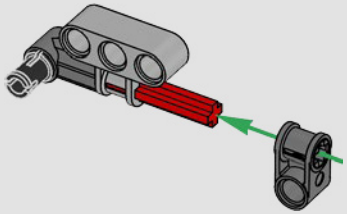

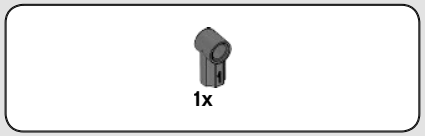

226

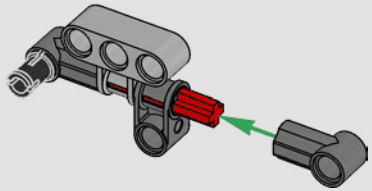

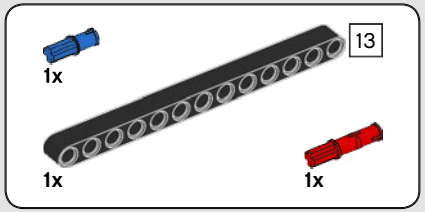

227

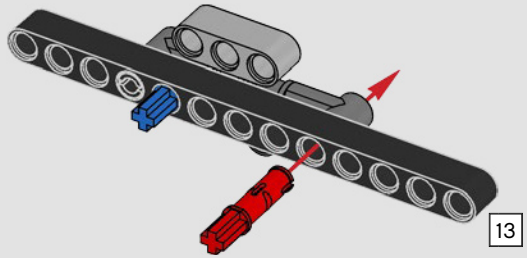

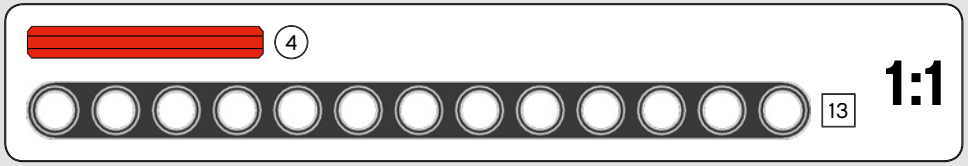



228

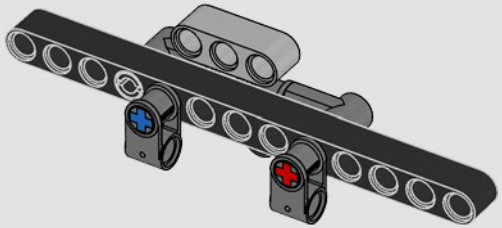

229

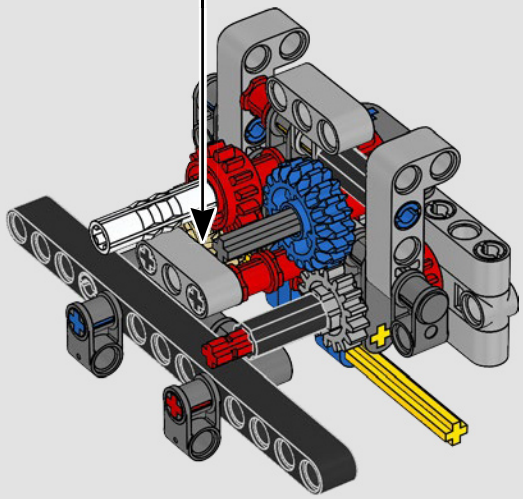

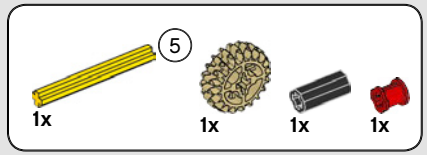

230

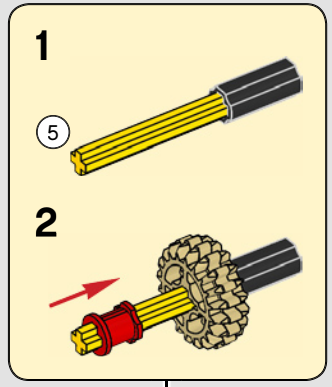

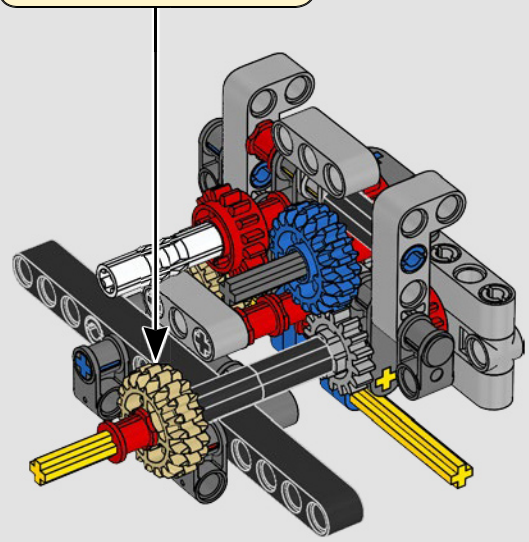

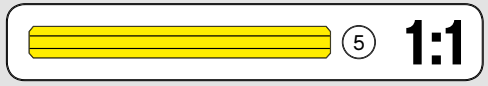

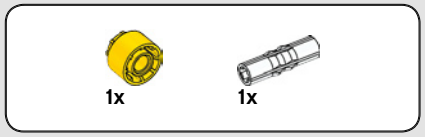

231

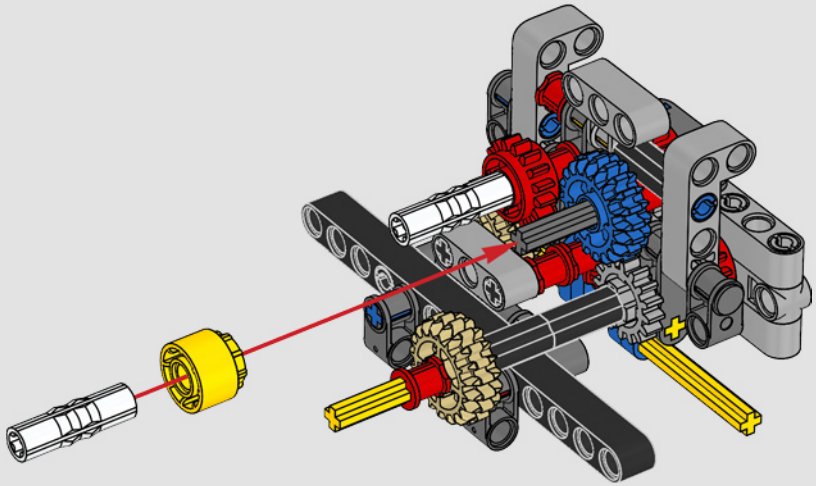

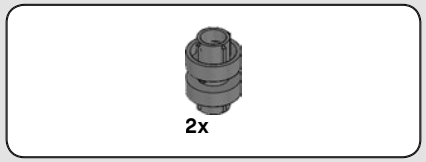

232

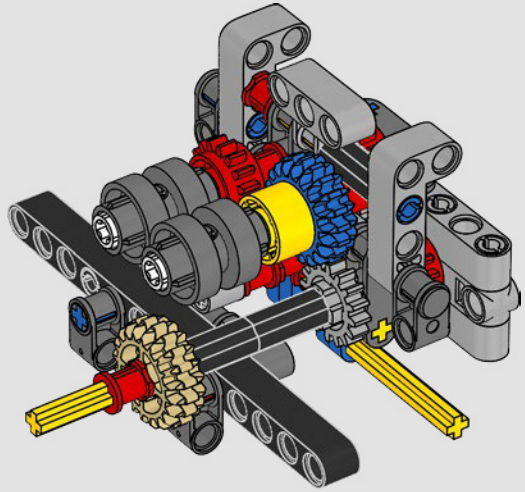

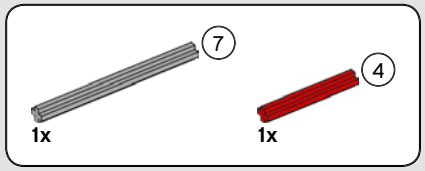

233

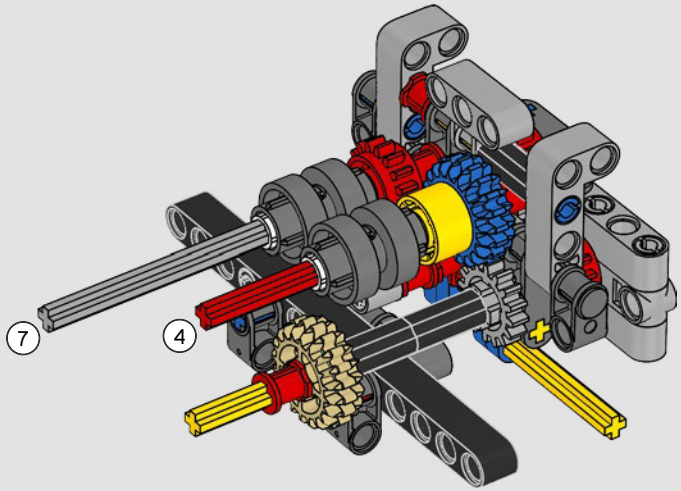

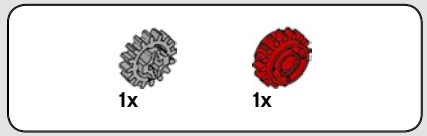

234

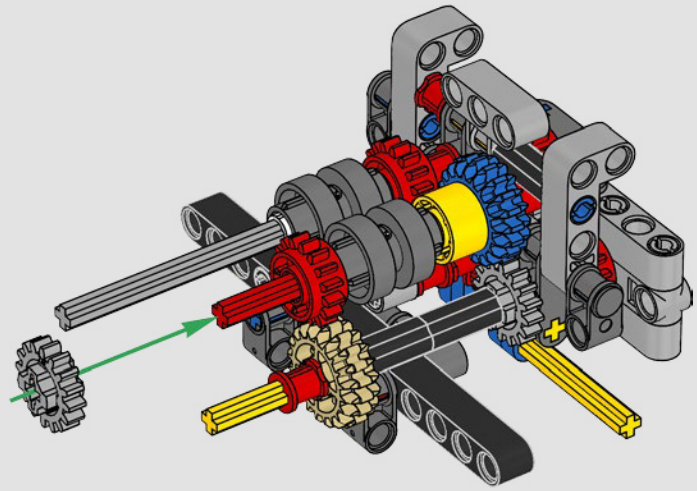

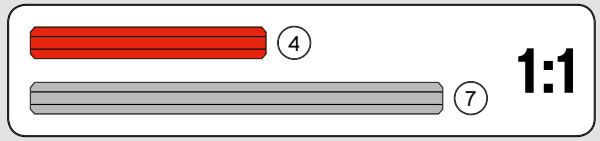

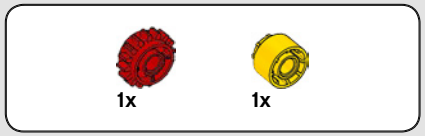

235

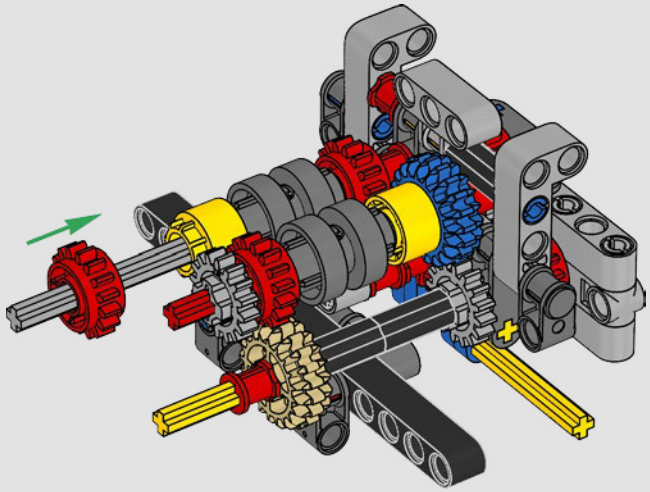

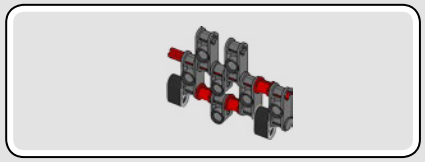

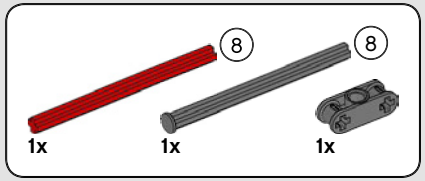

236

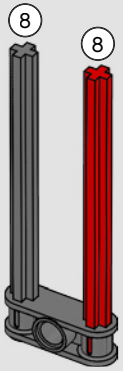

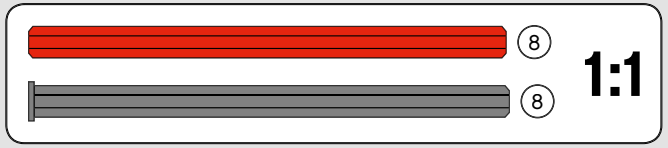

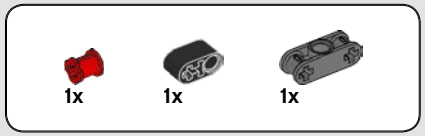

237

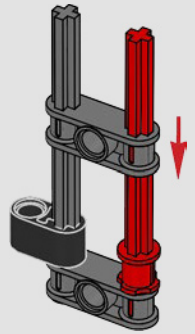

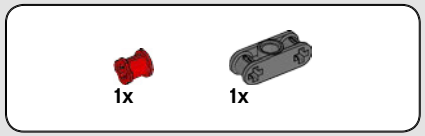

238

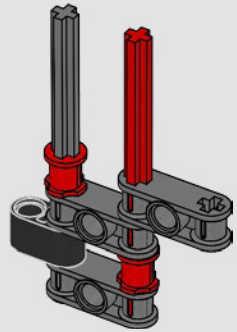



239

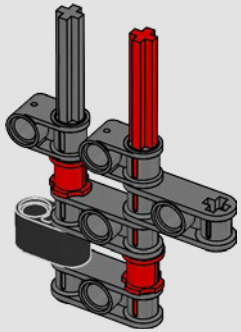





240

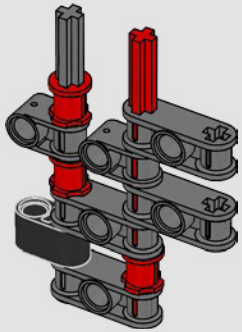





241

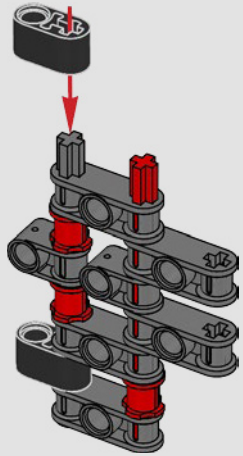

242

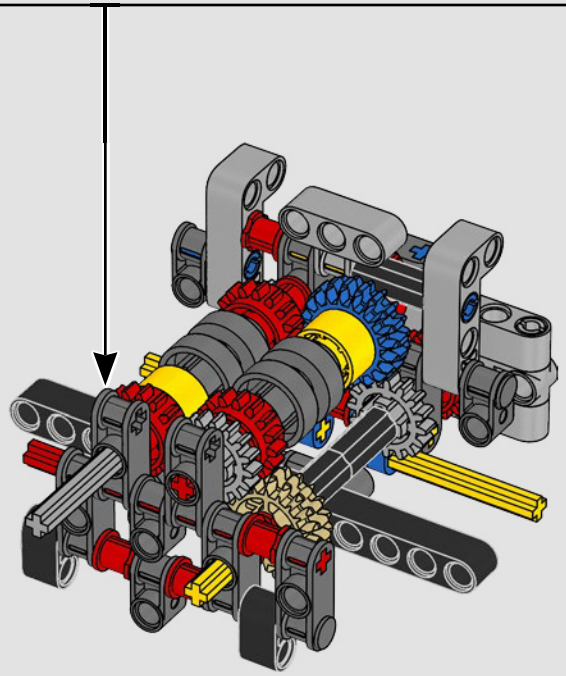

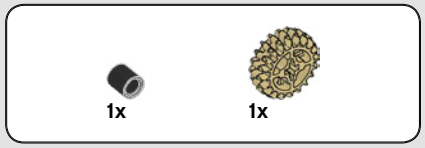

243

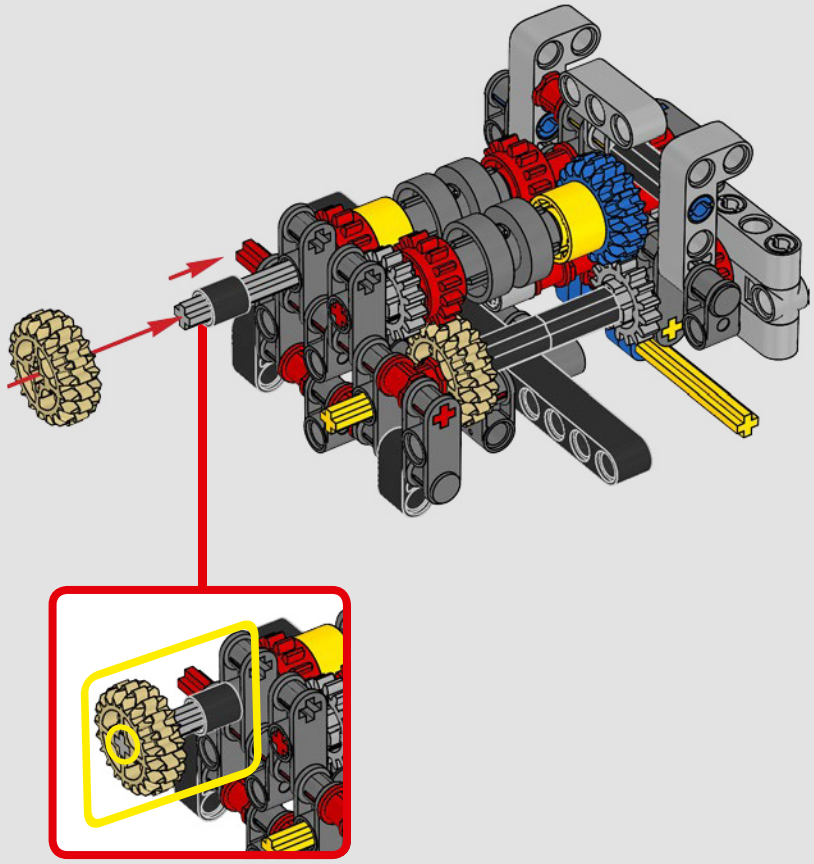

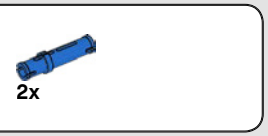

244

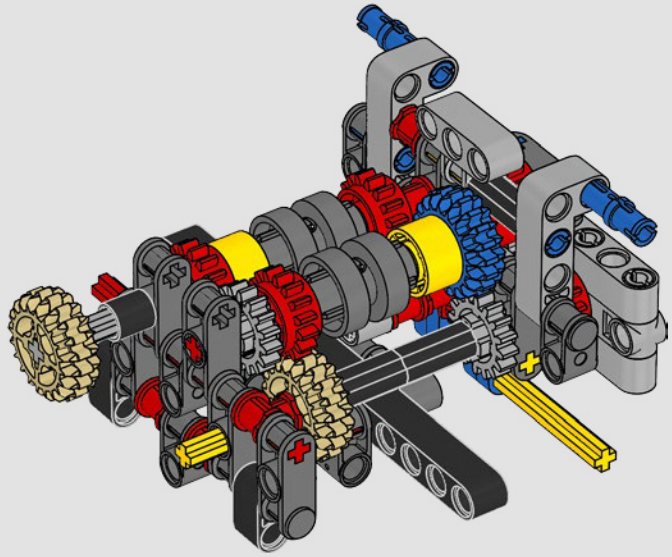

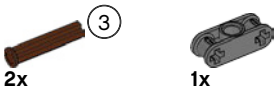

245

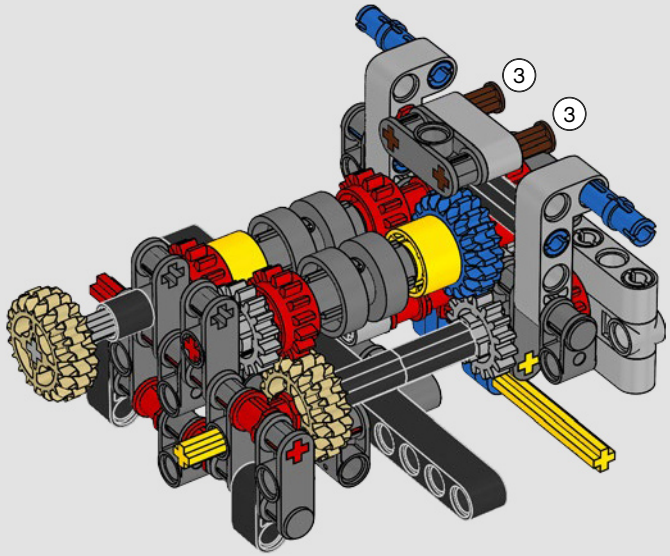

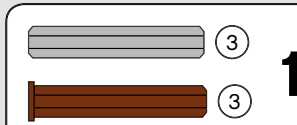

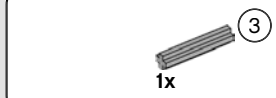

246

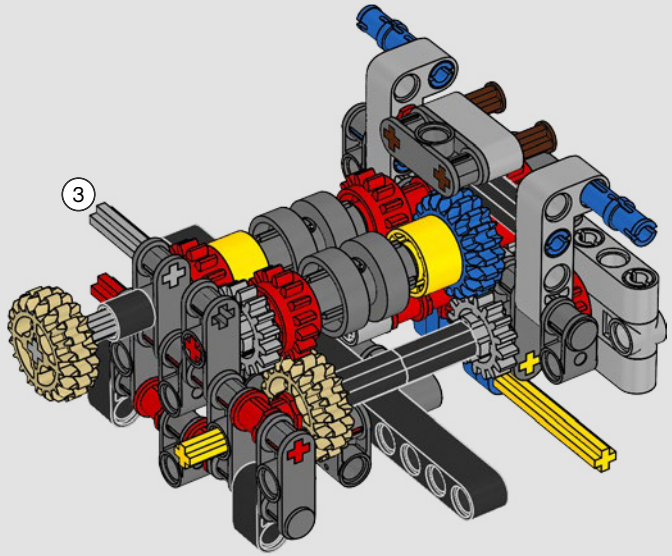

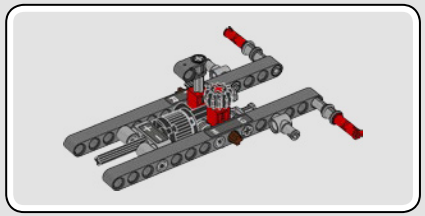

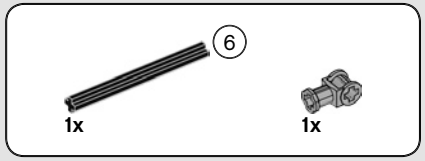

247

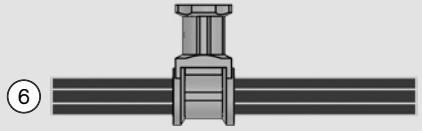

1:1

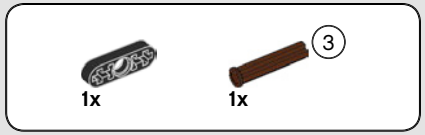

248

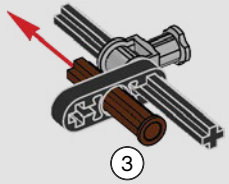

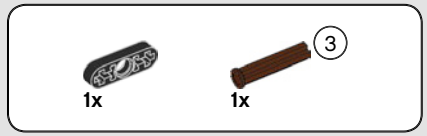

249

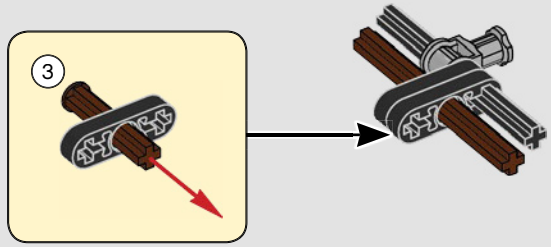

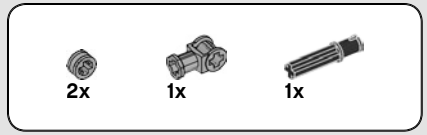

250

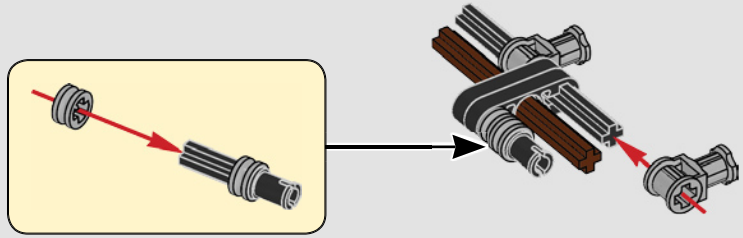

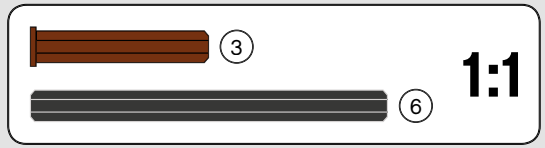

1:1



251

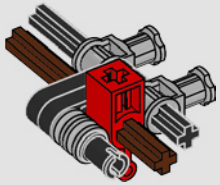

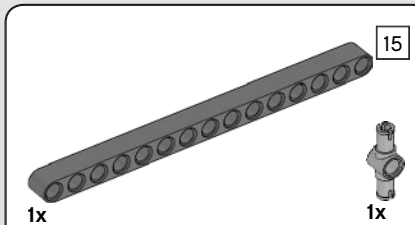

252

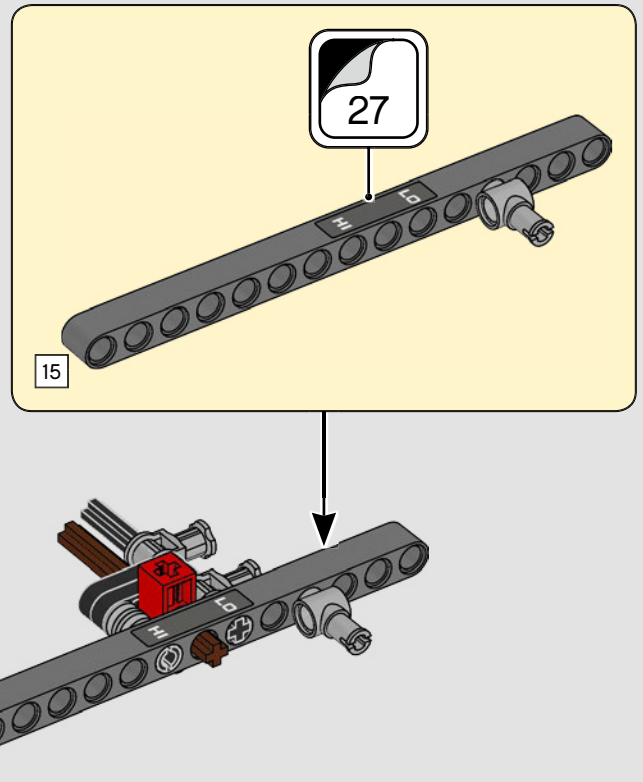

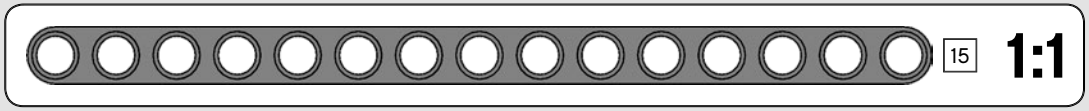

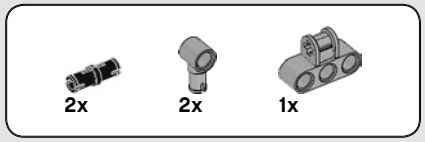

253

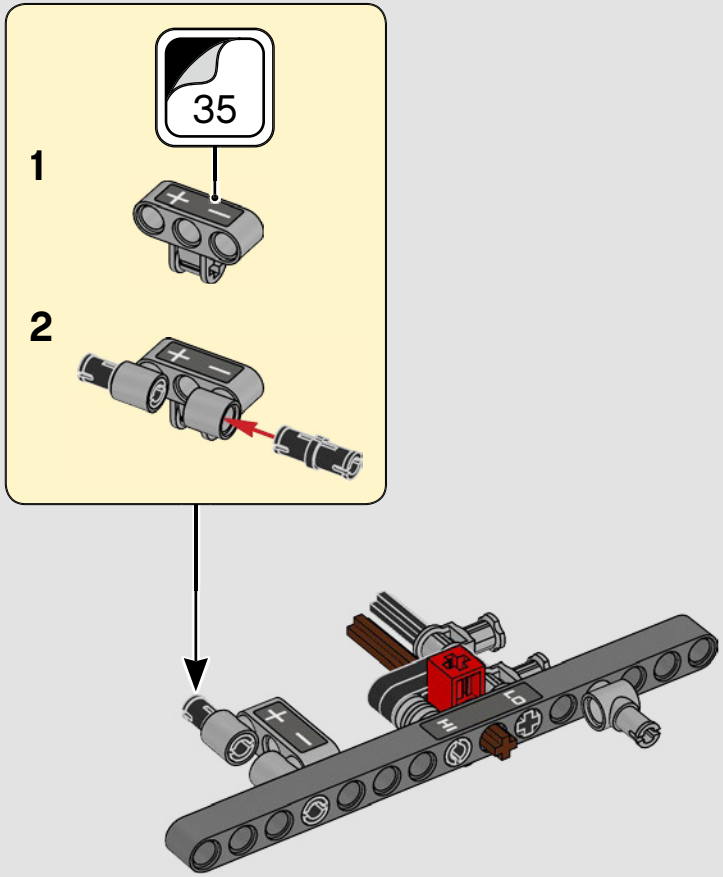

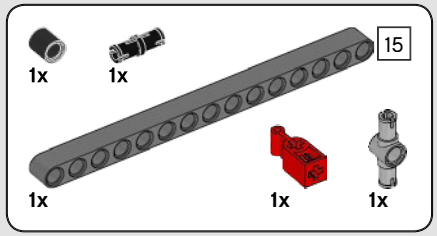

254

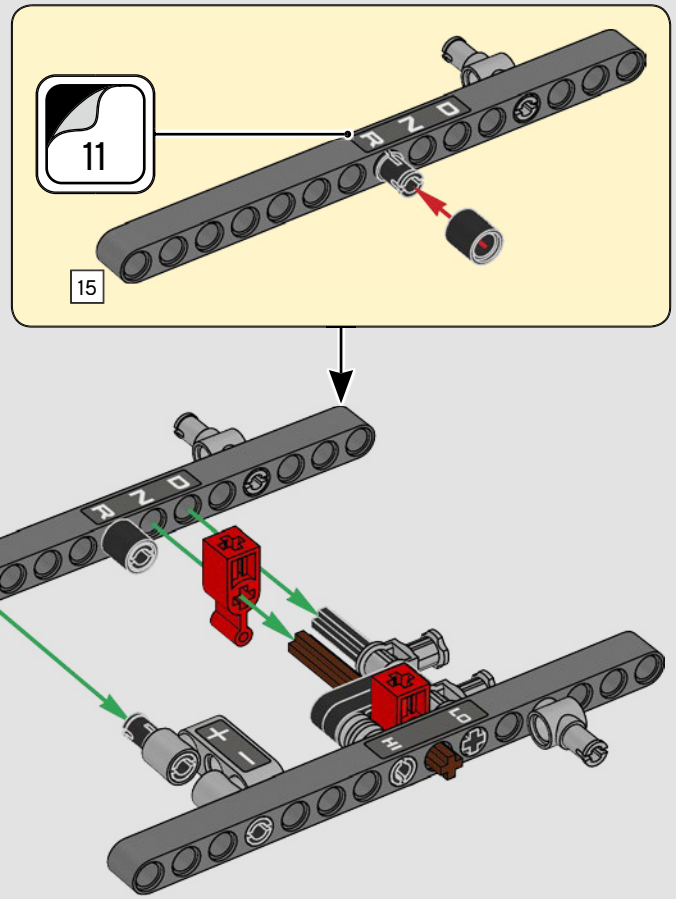

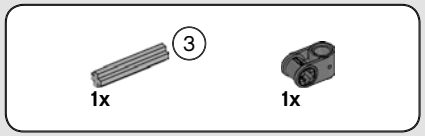

255

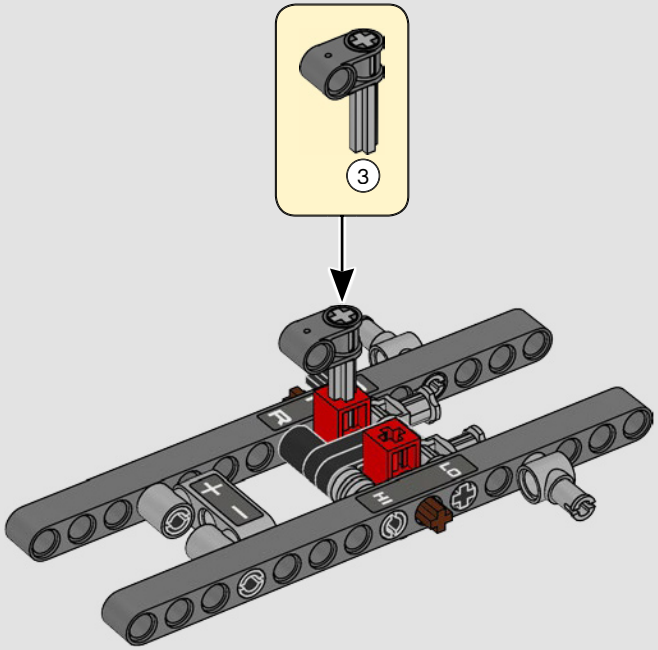

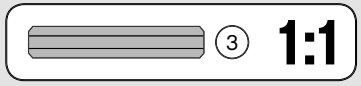

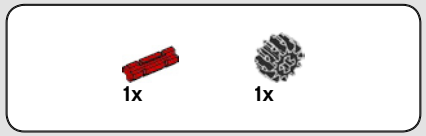

256

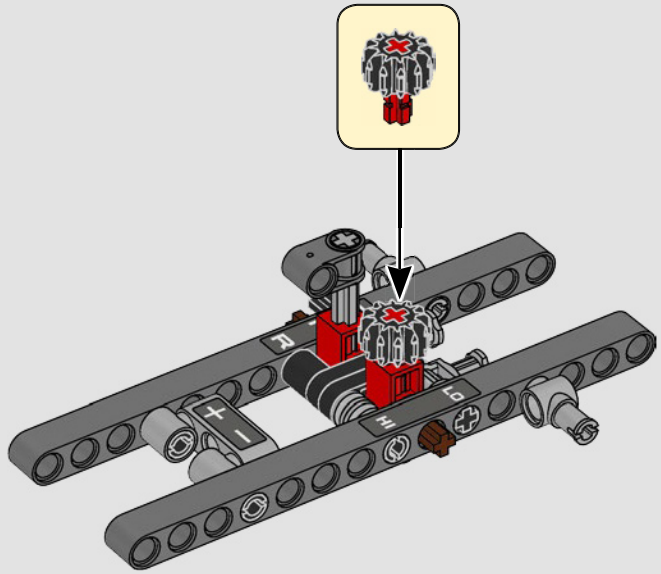

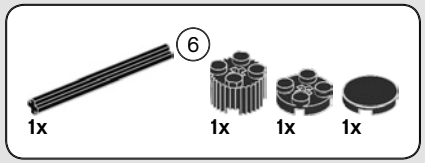

257

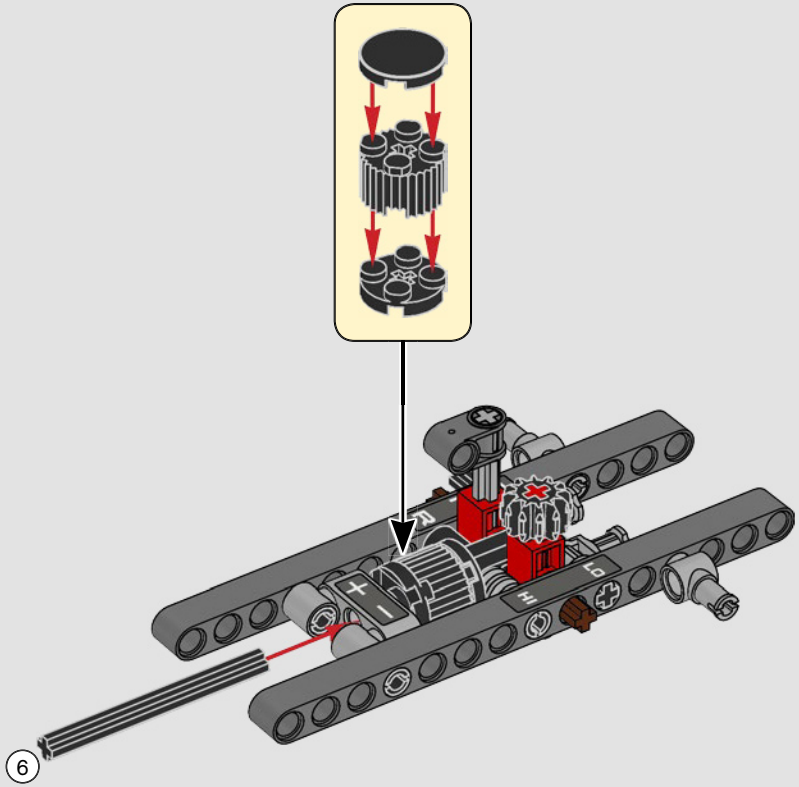



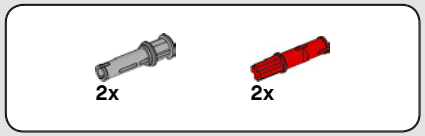

258

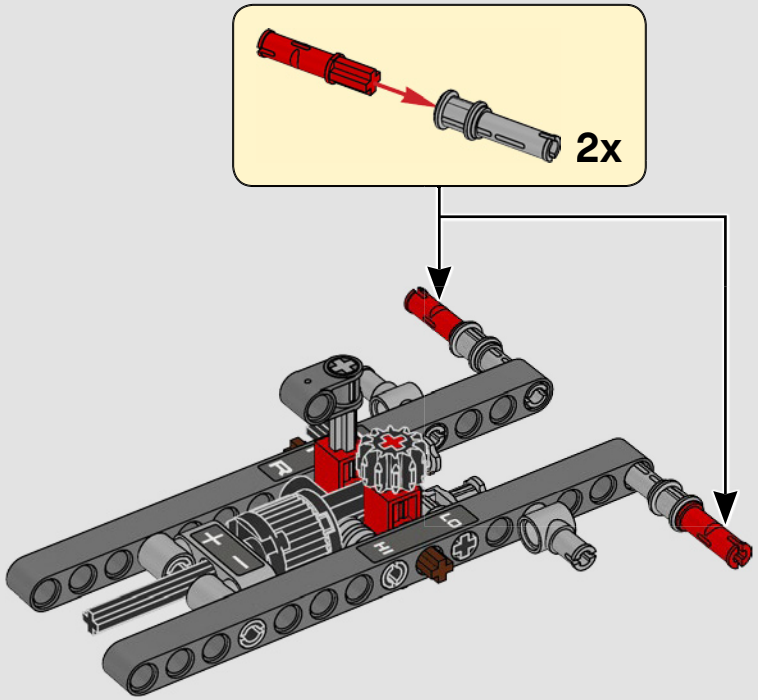

259

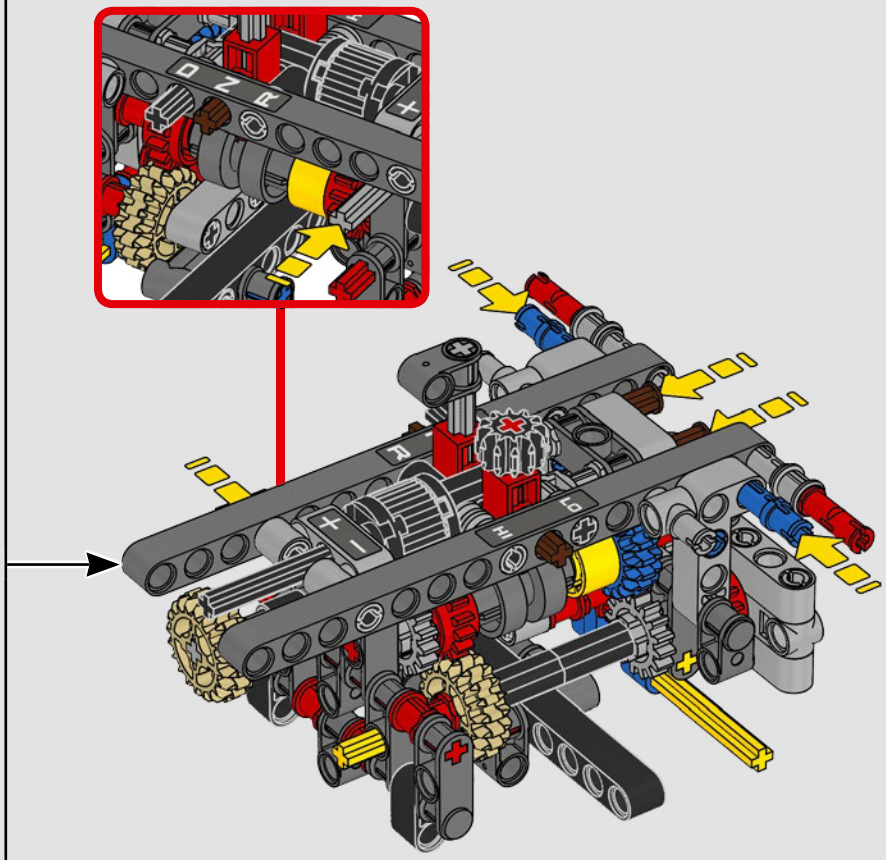

260

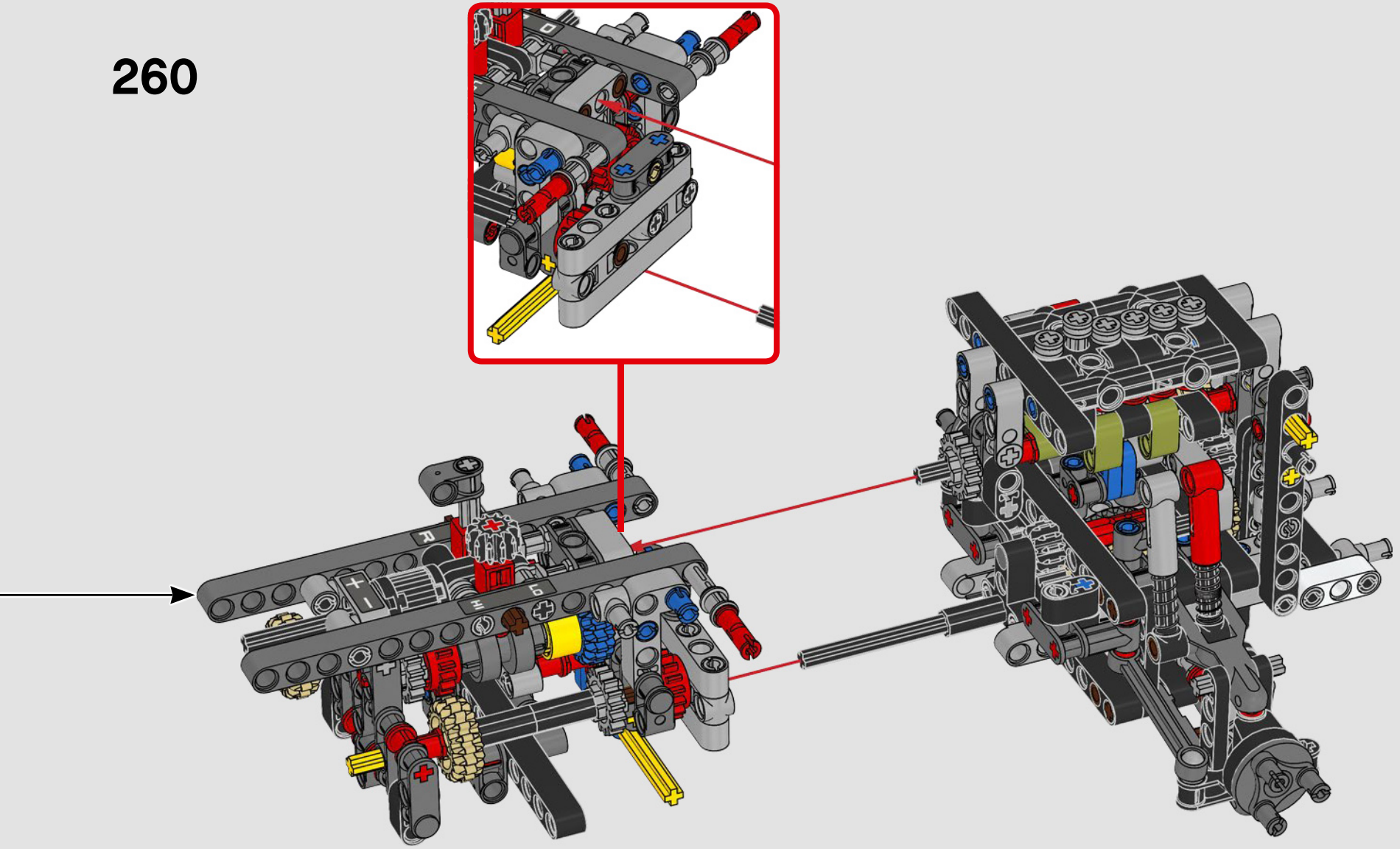

261

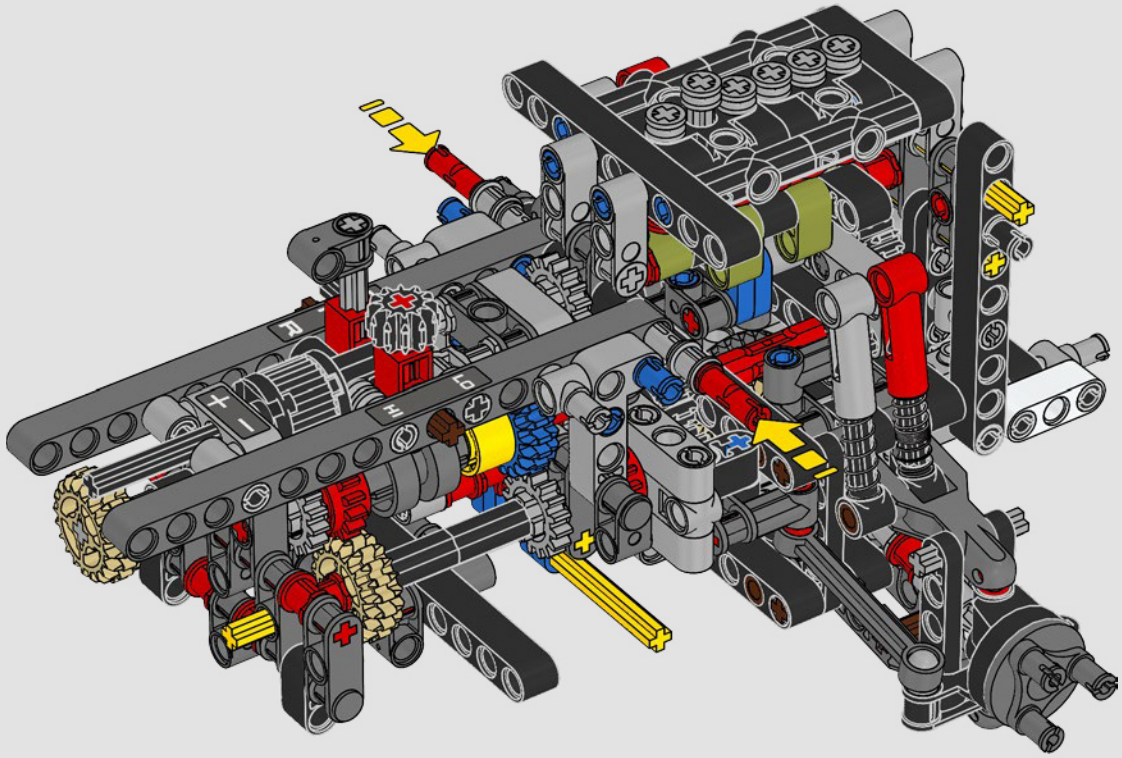



1x

262

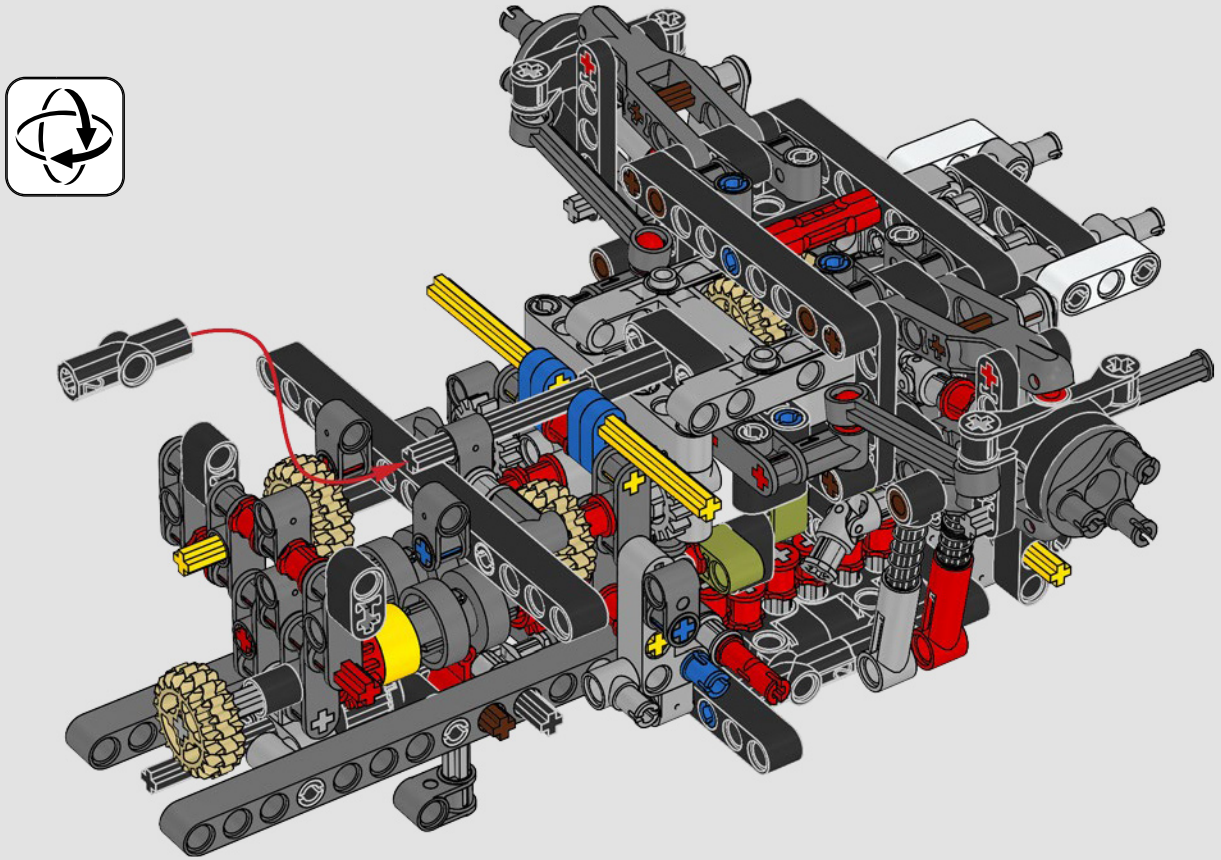

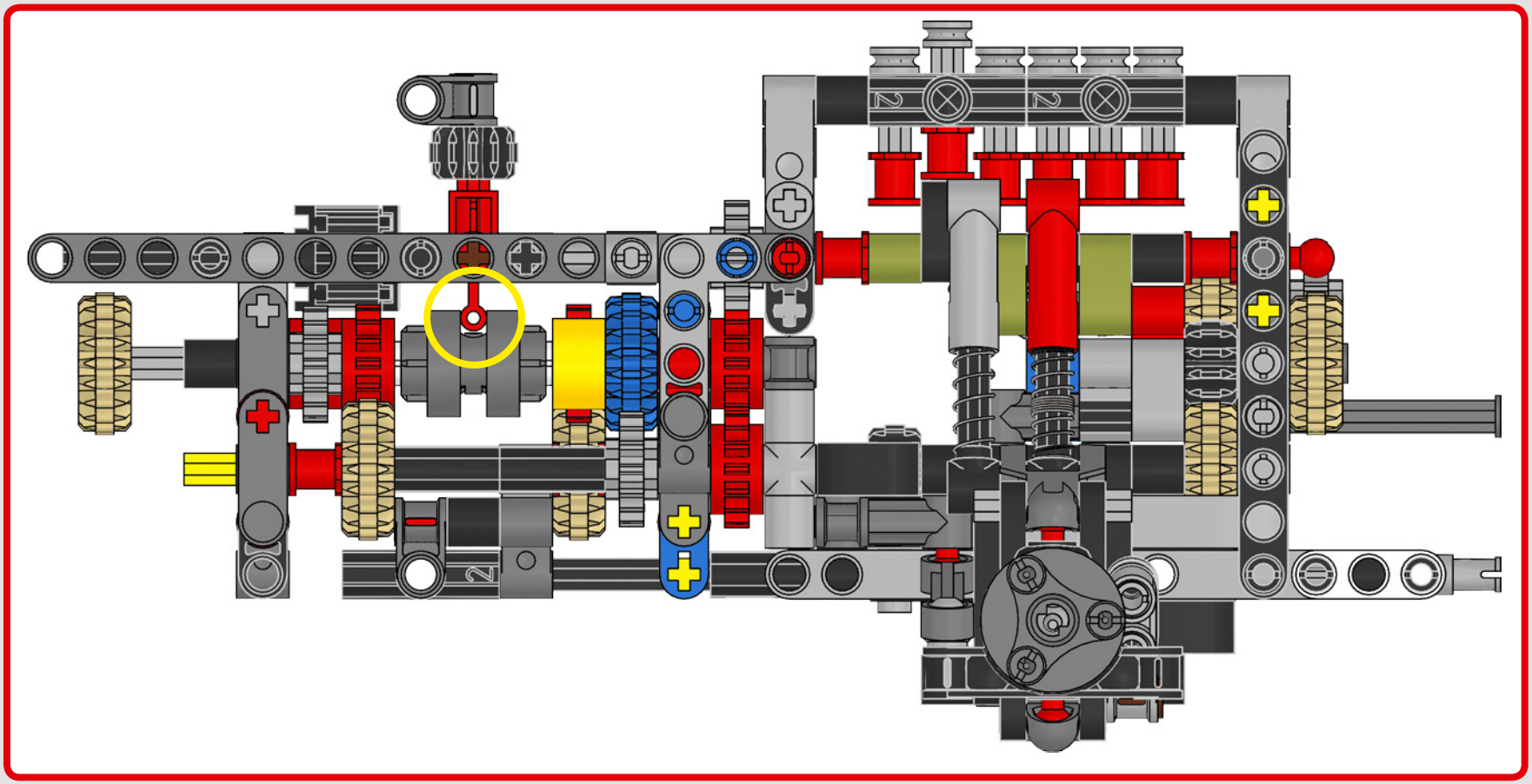

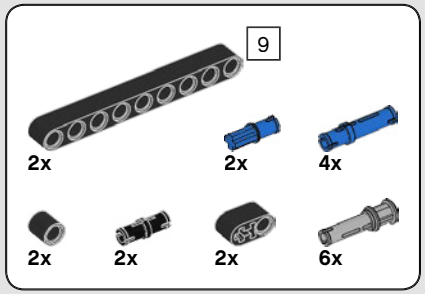

263

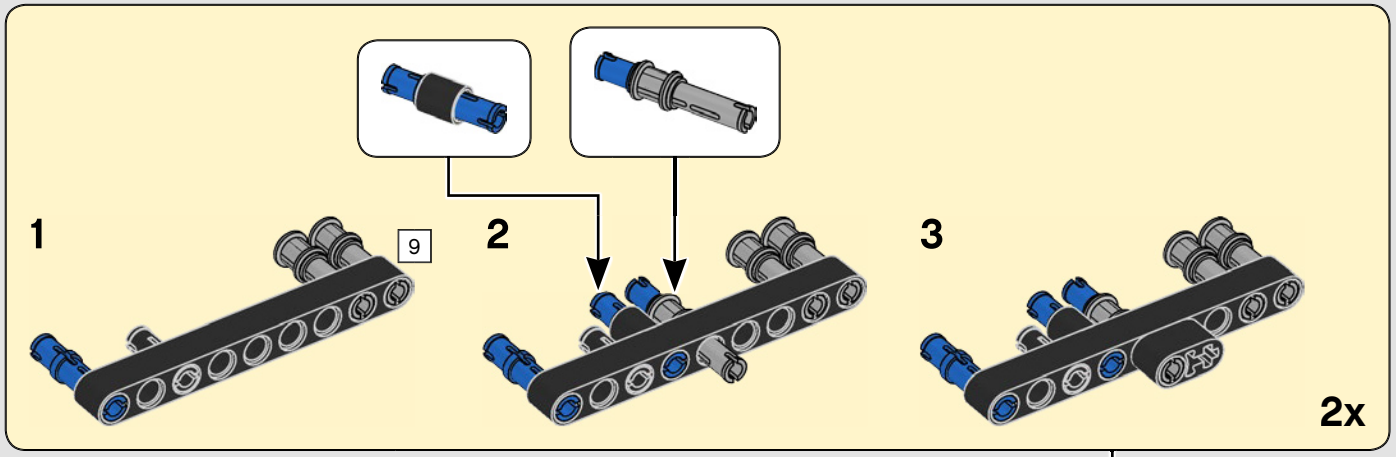

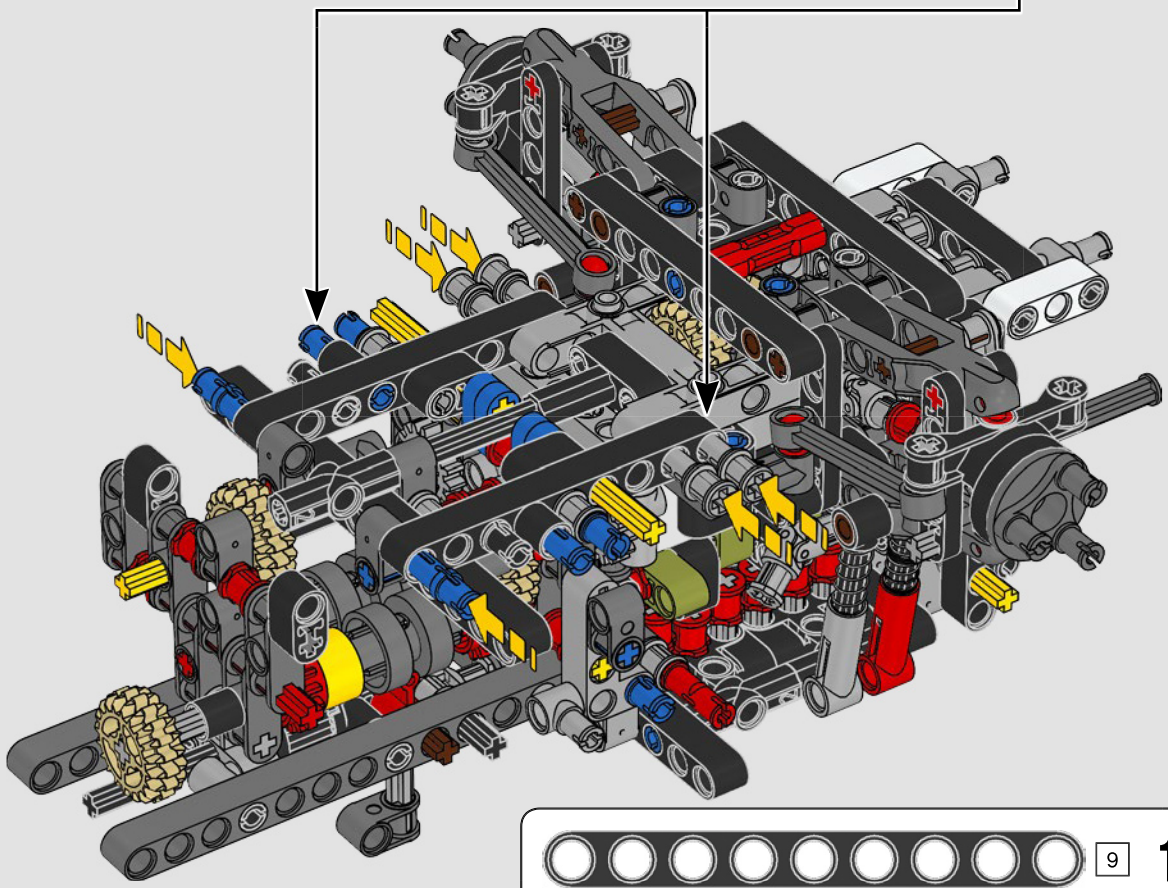



2x

264

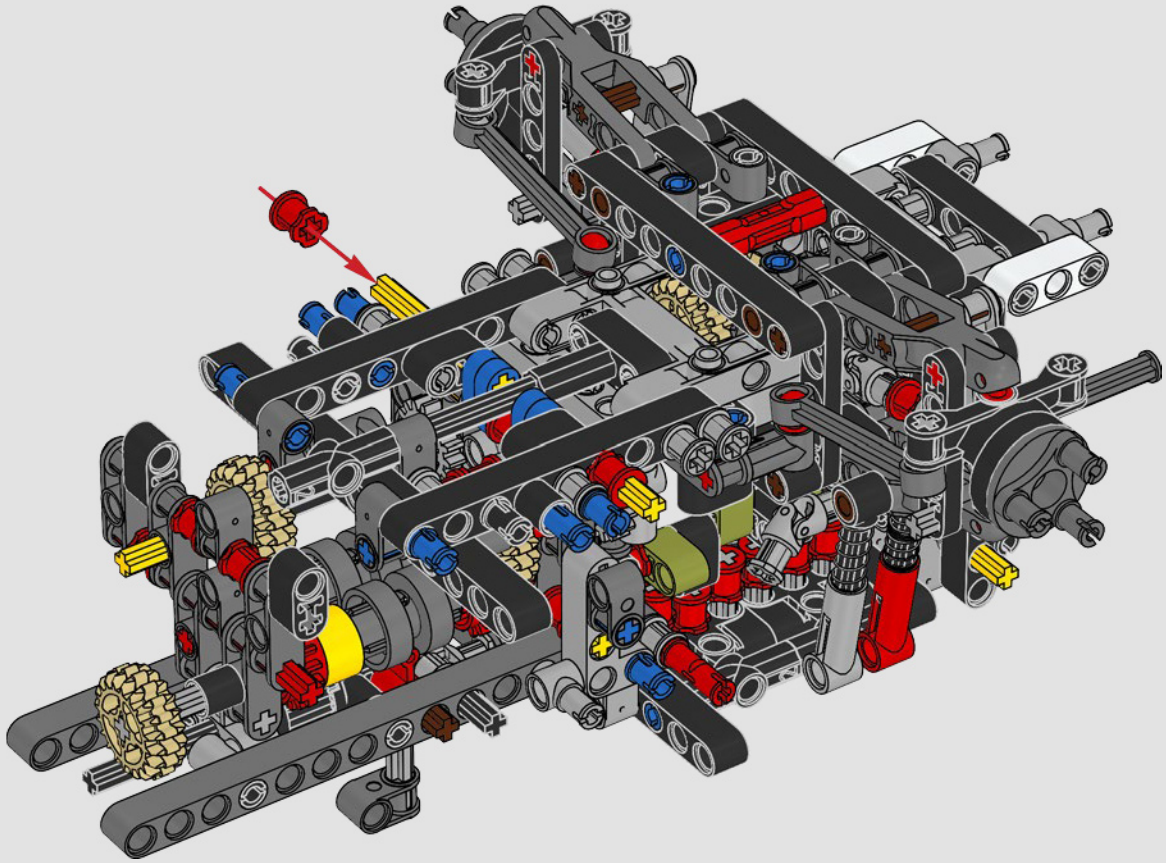

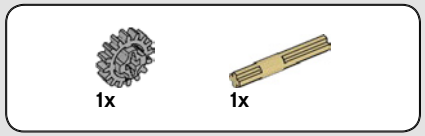

265

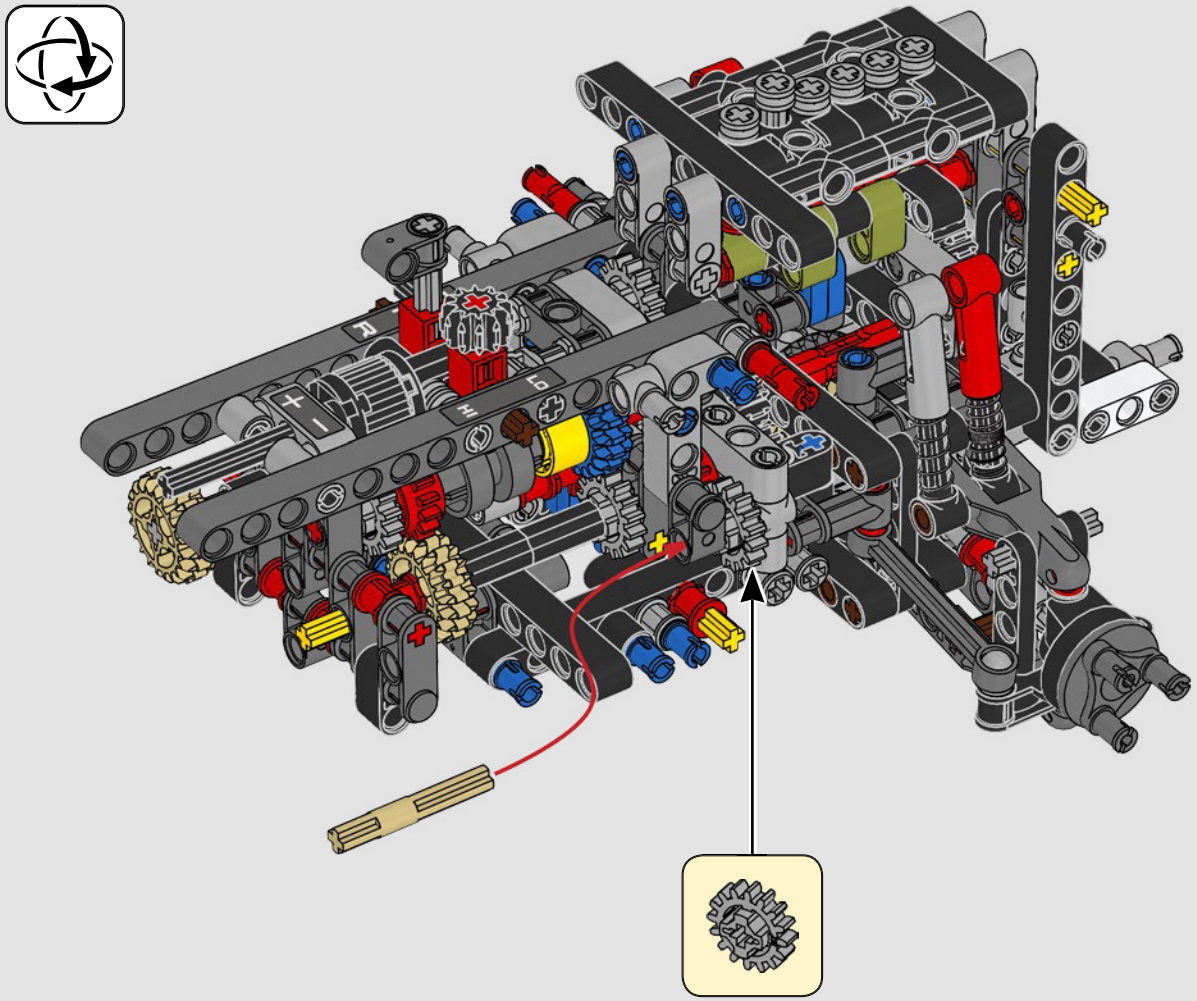

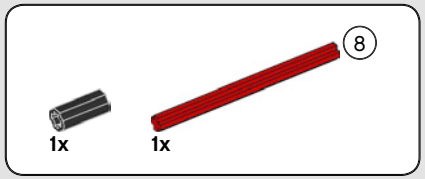

266

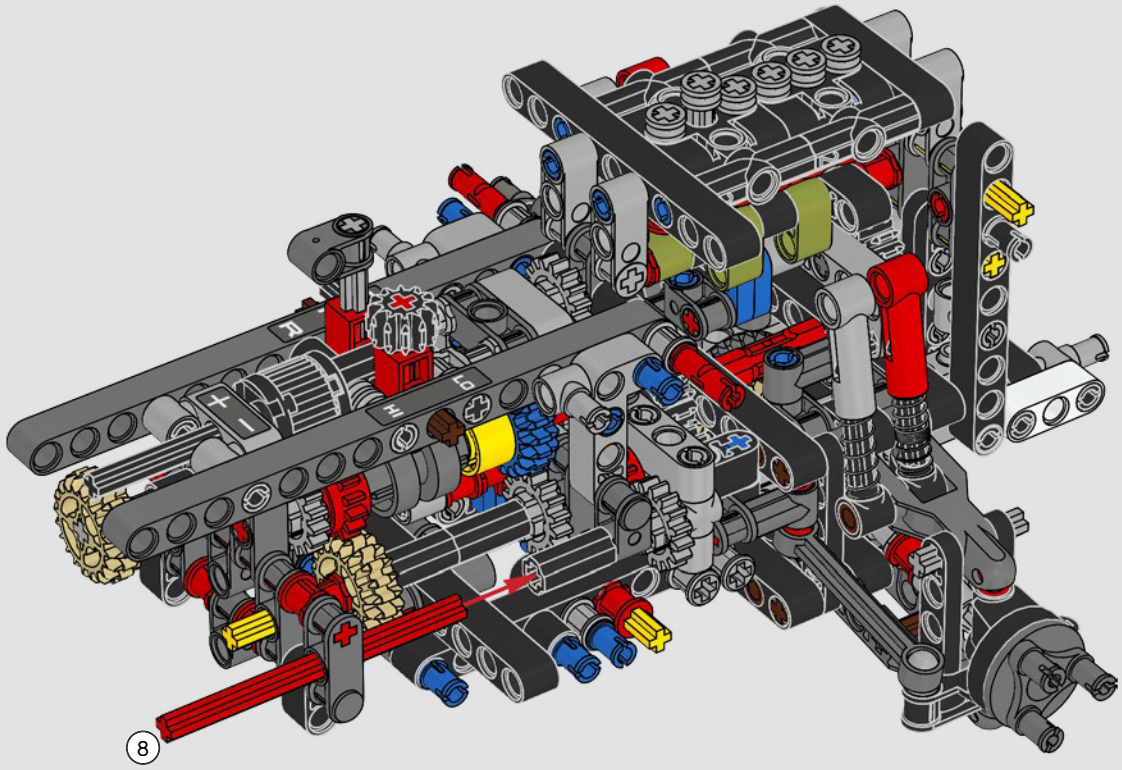



267

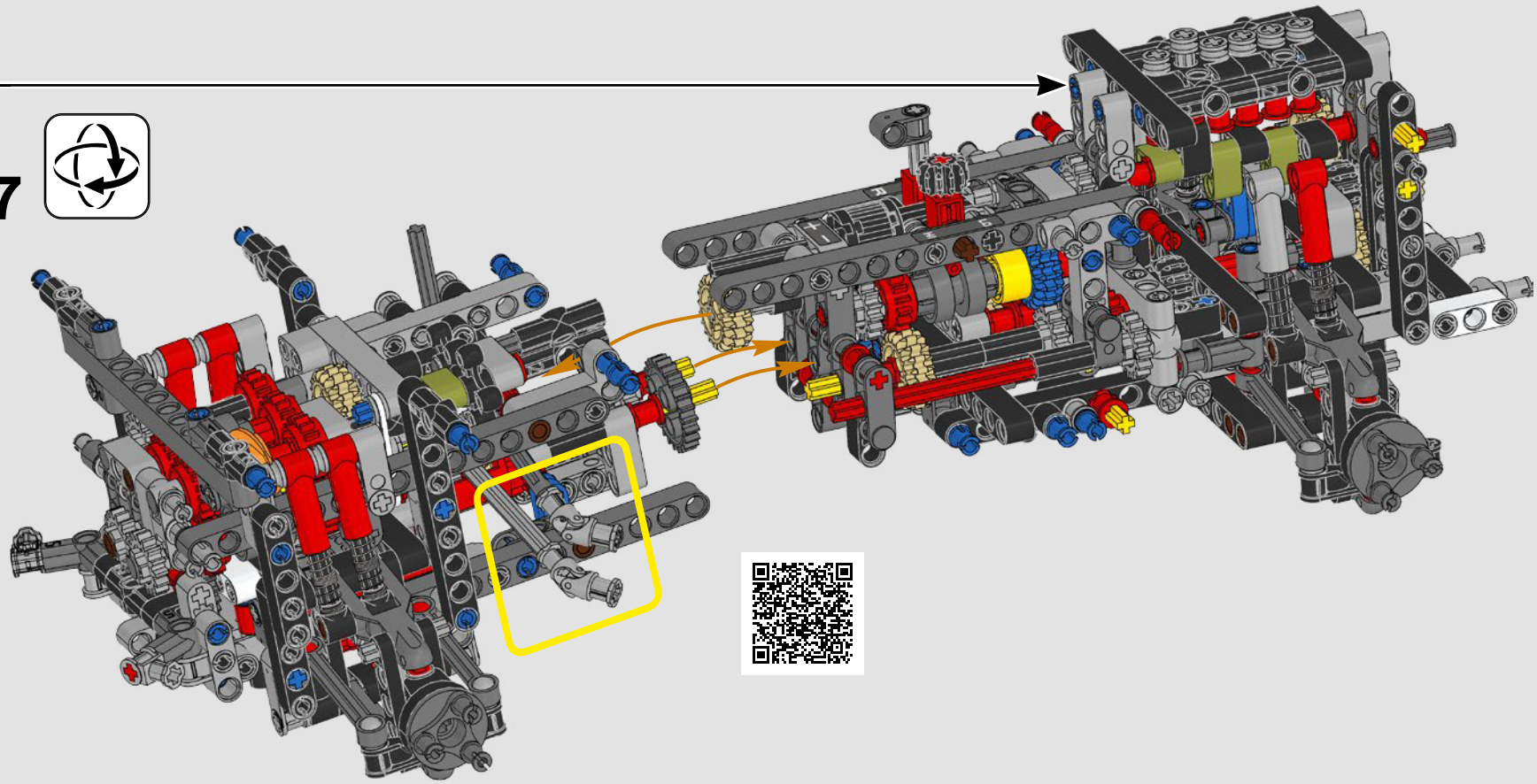

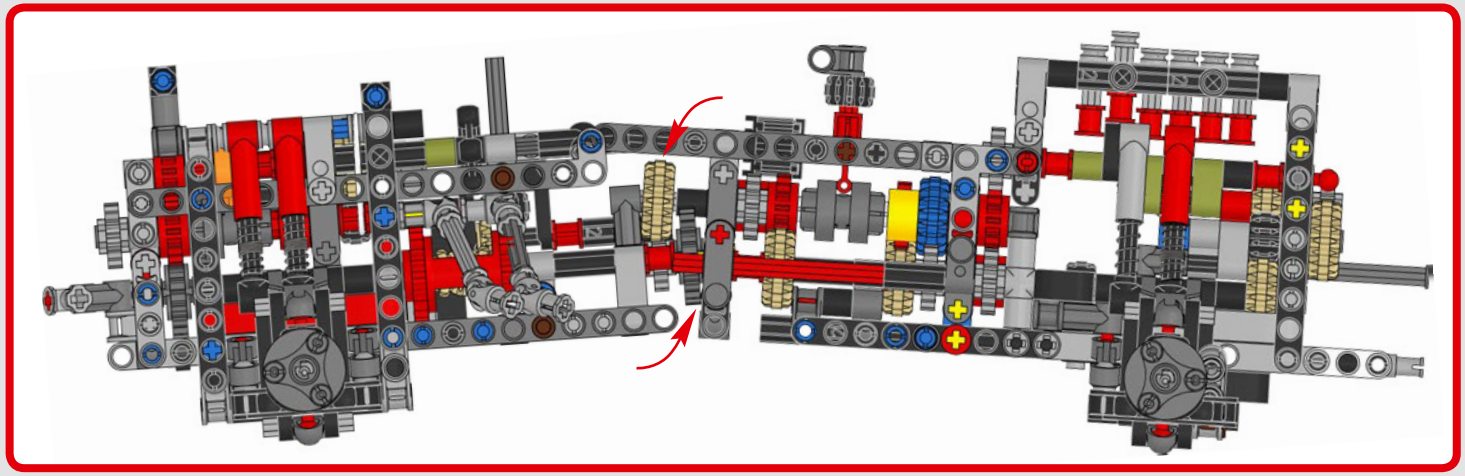

268

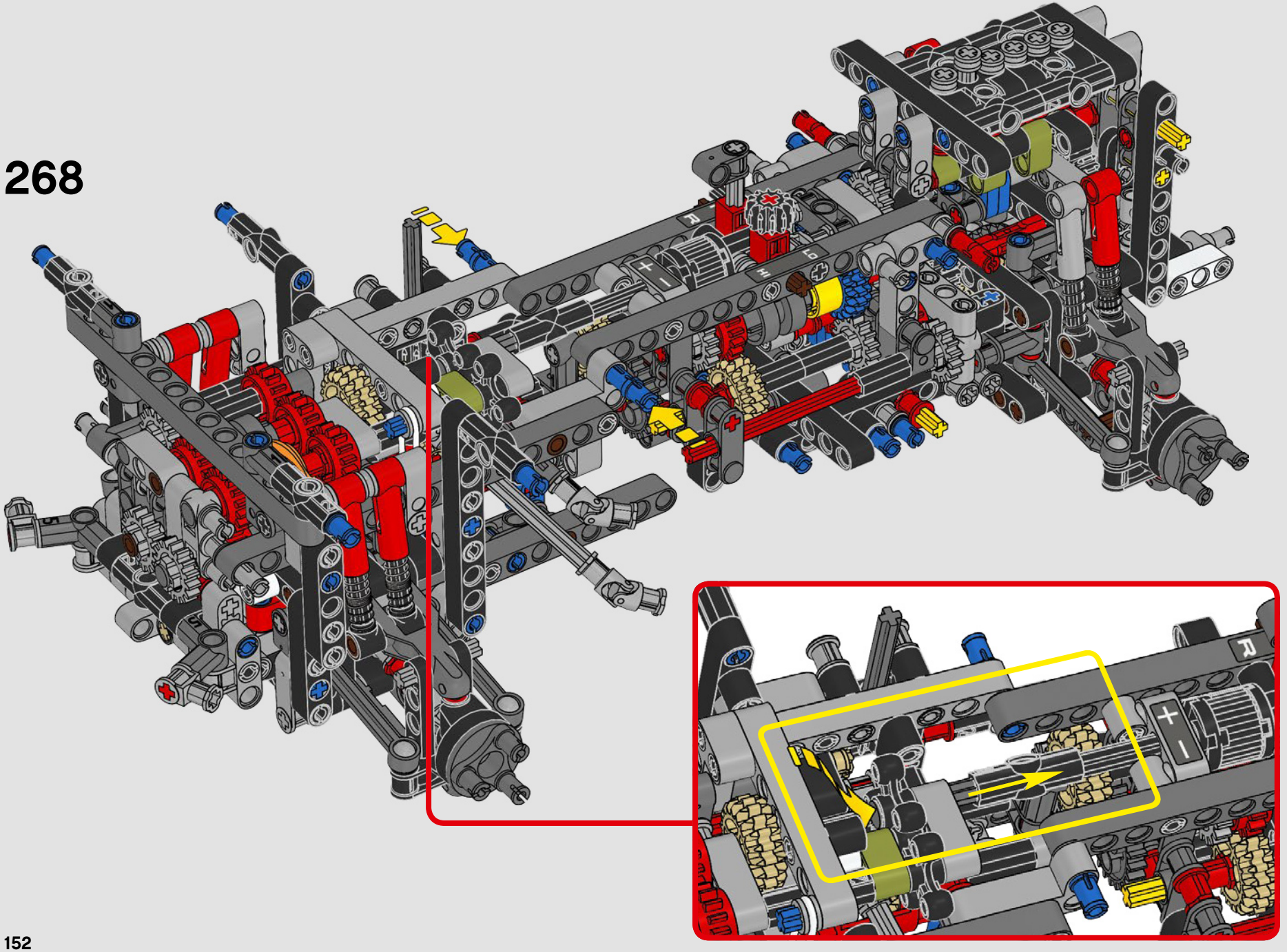

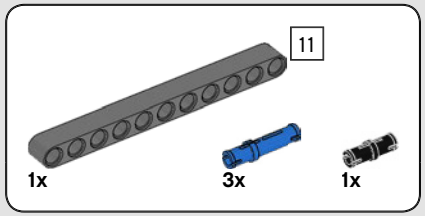

269

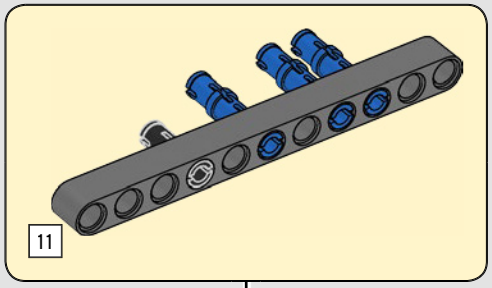



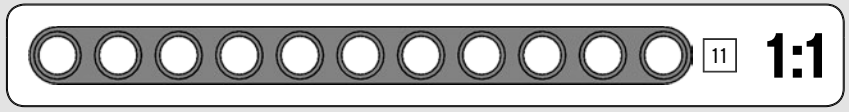

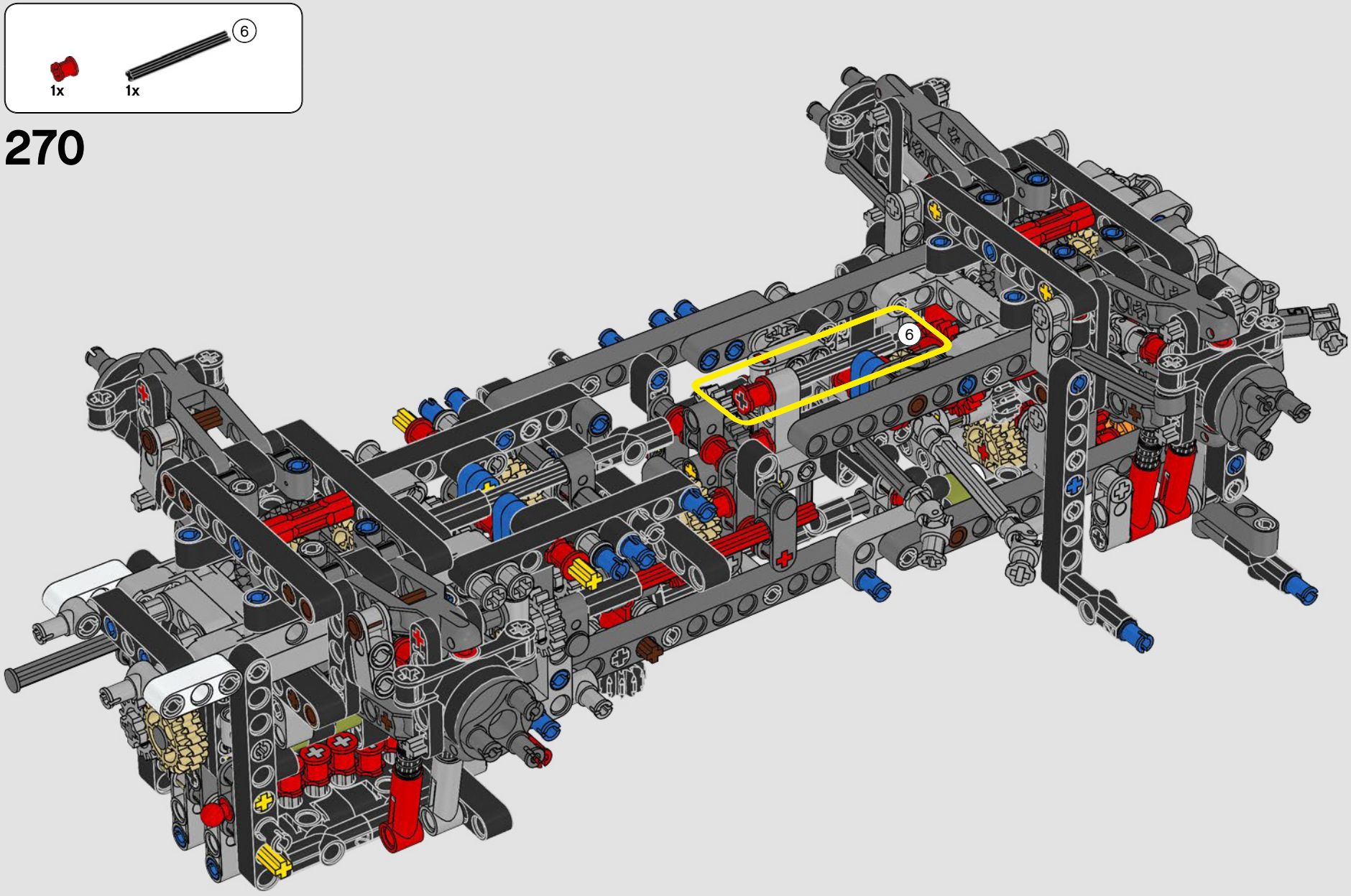

270

6 1:1

1x

271

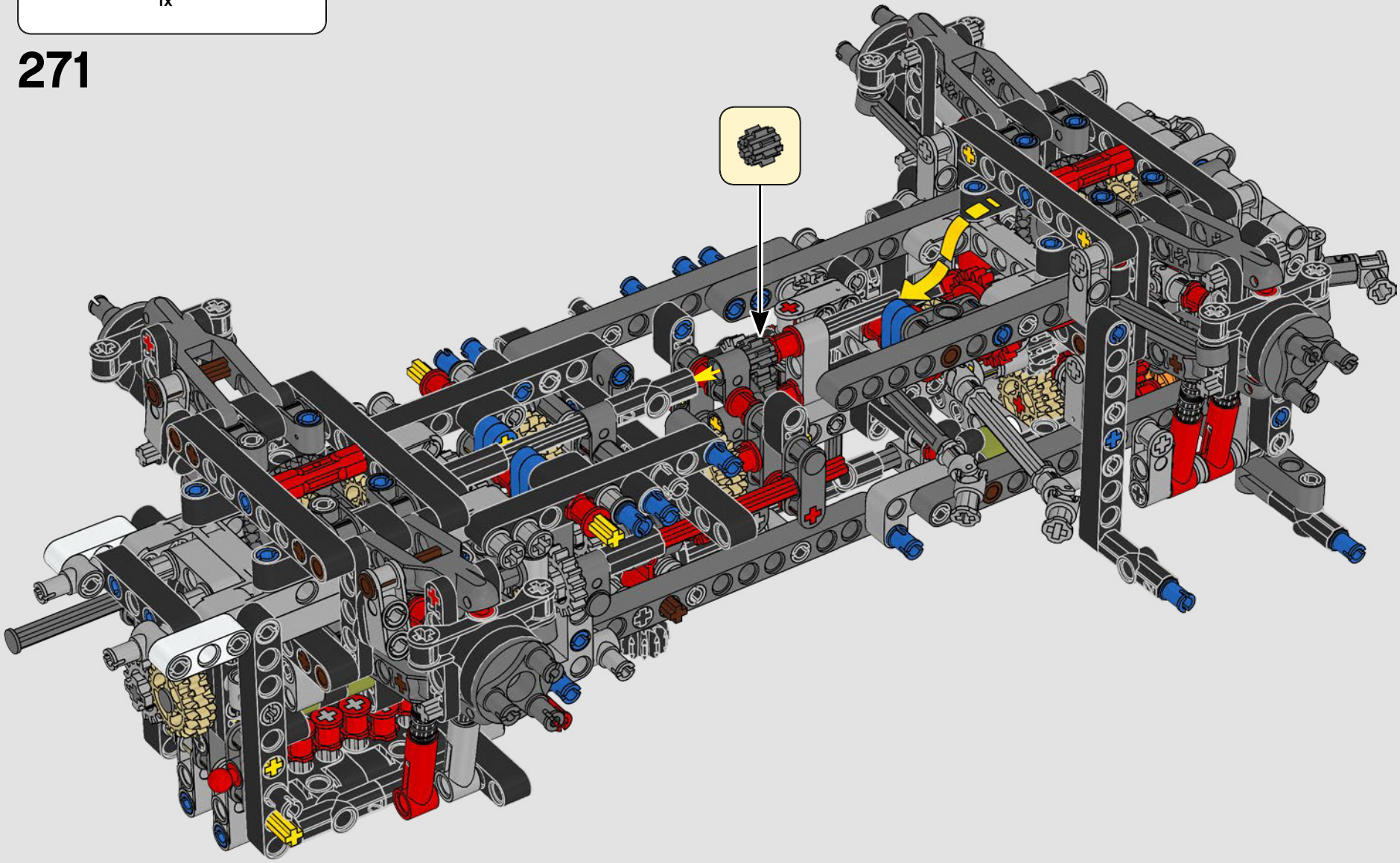

272

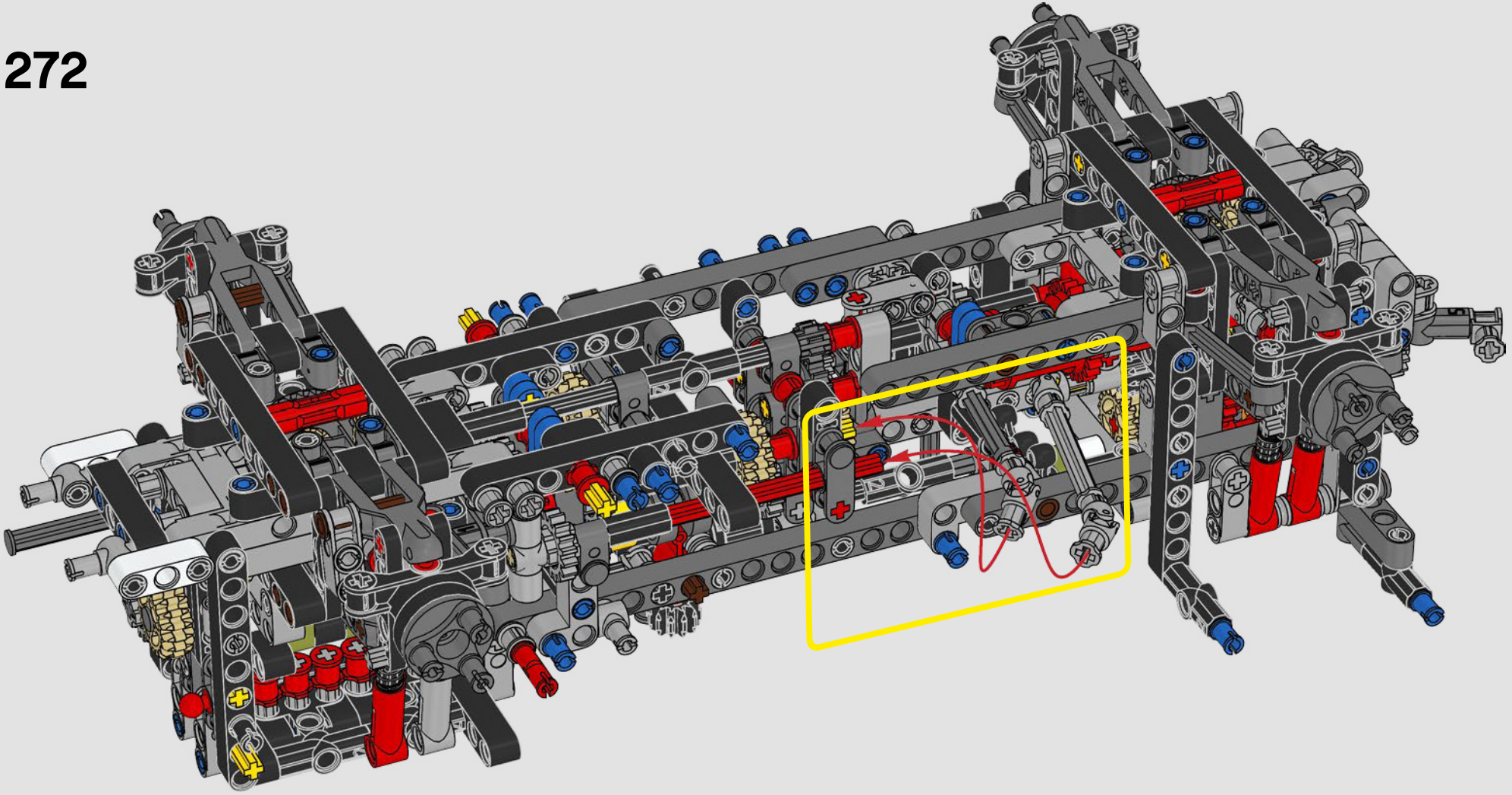

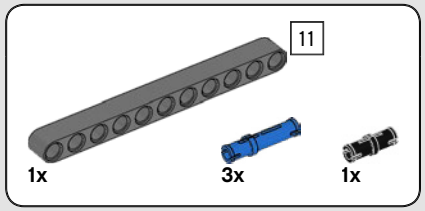

273

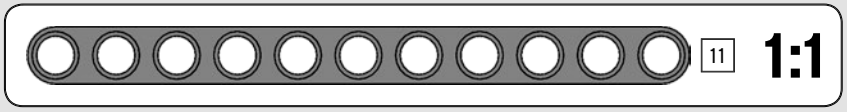

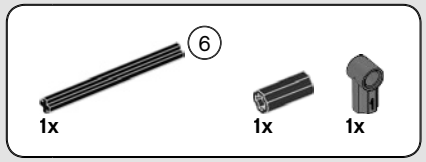

274



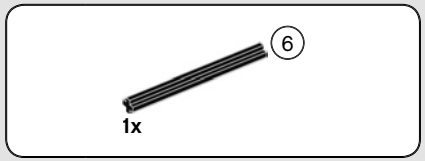

275

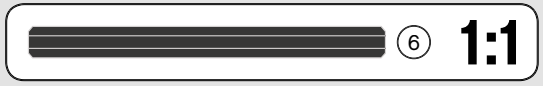

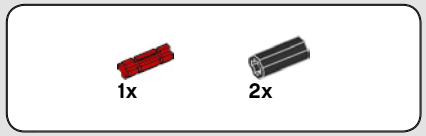

276

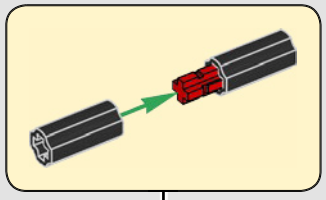

277

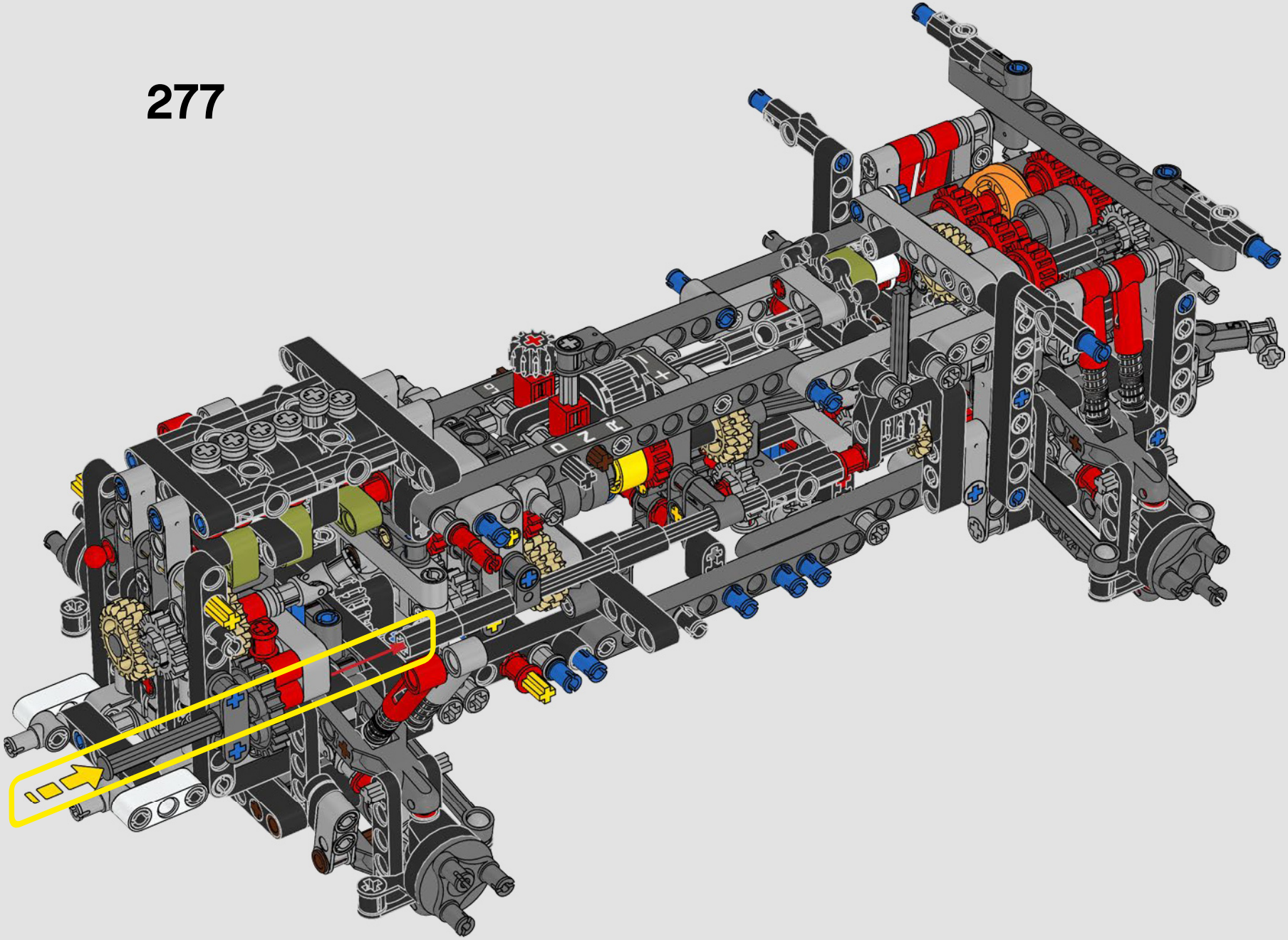

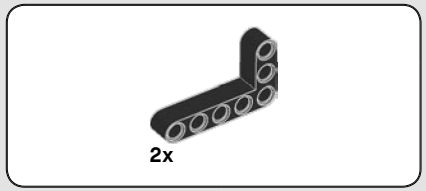

278

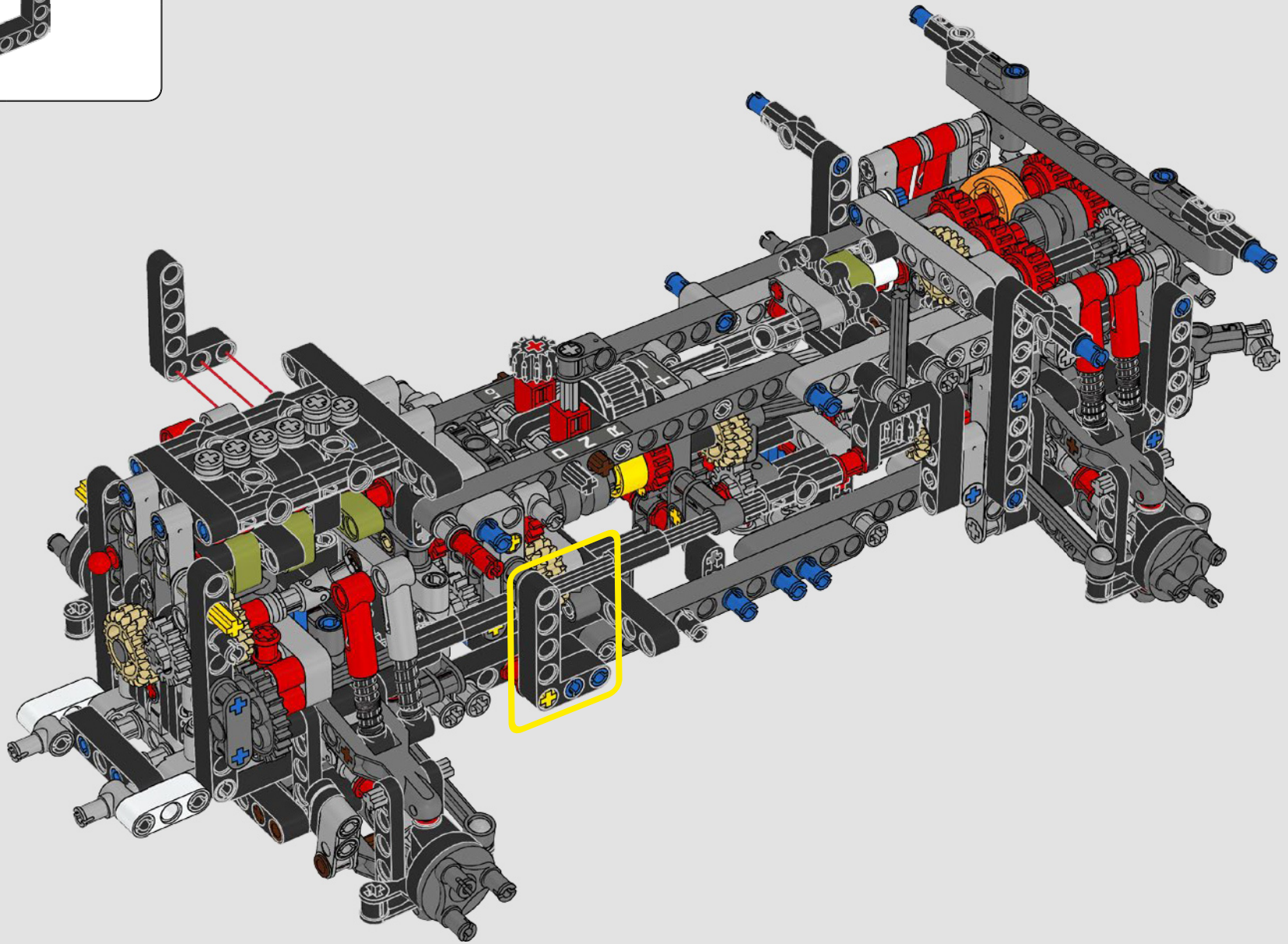

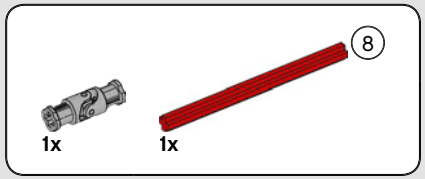

279

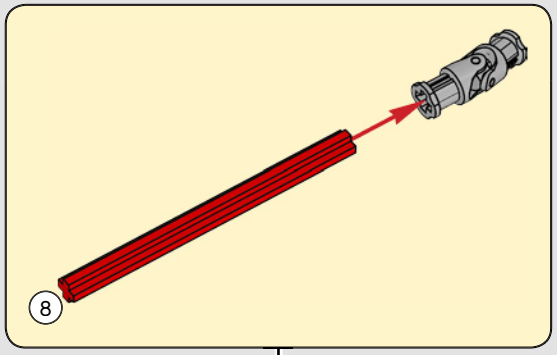



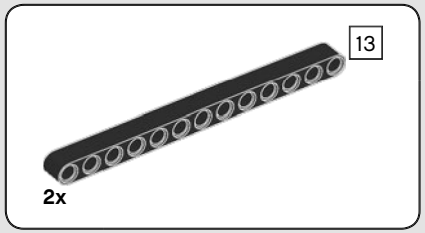

280

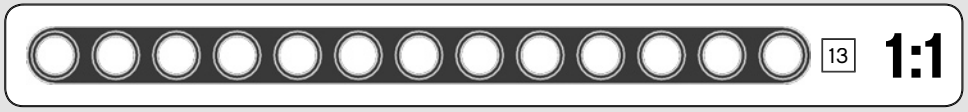

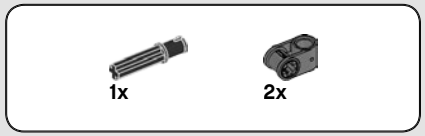

281

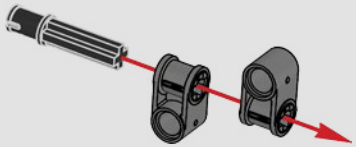

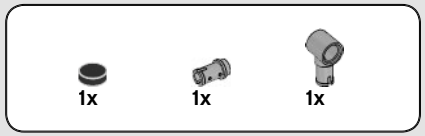

282

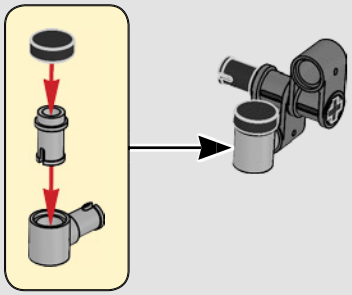

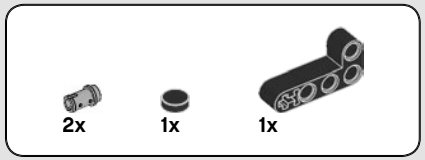

283

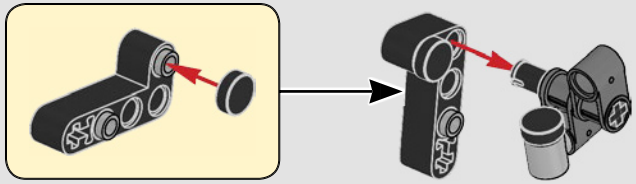

284



285

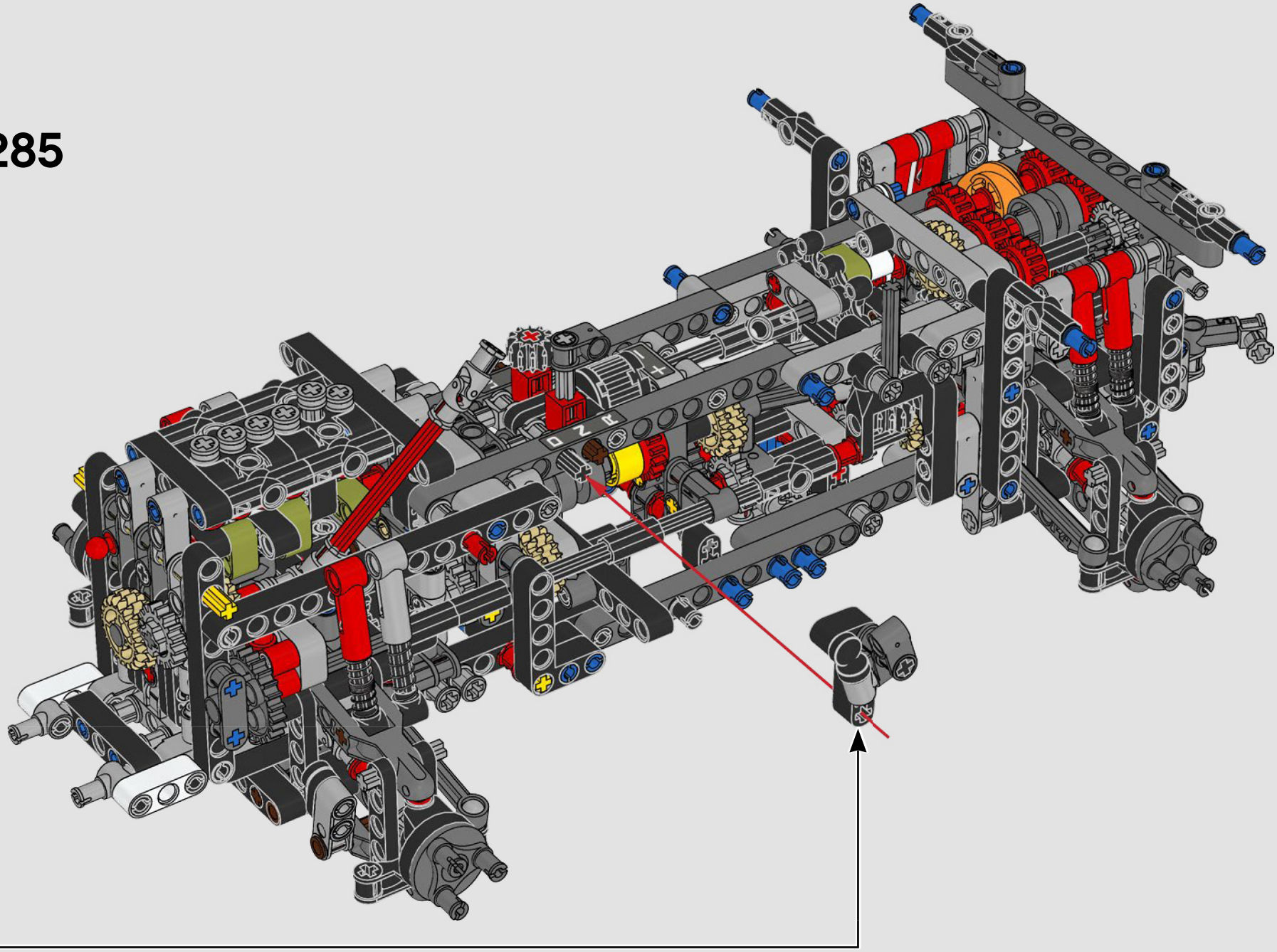

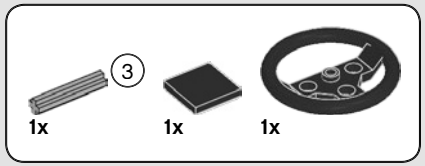

286

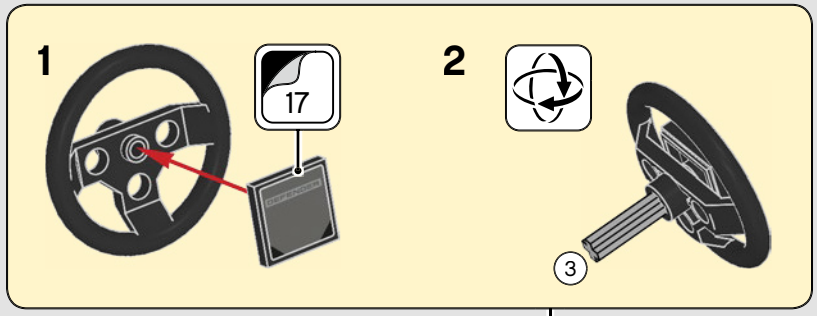

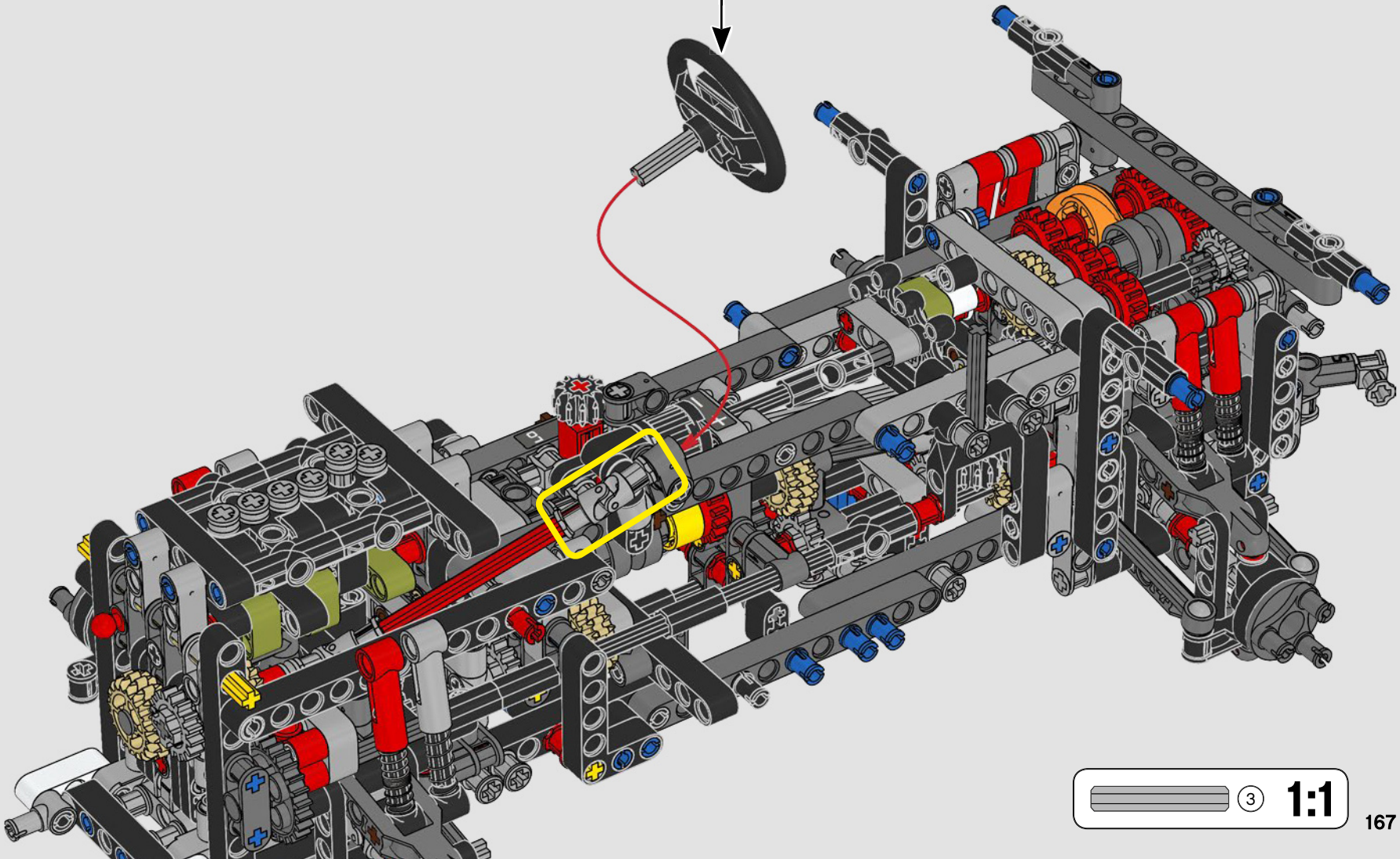

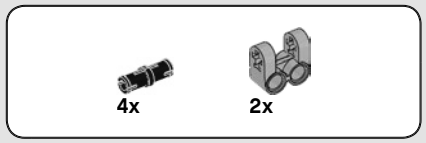

287

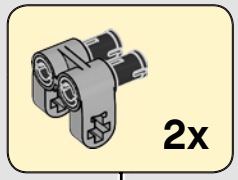

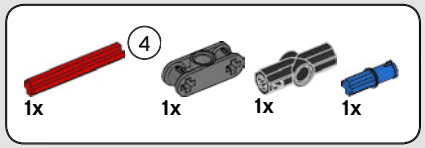

288

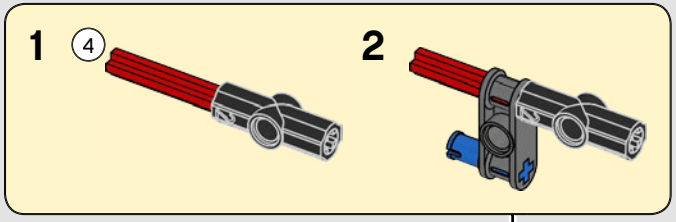

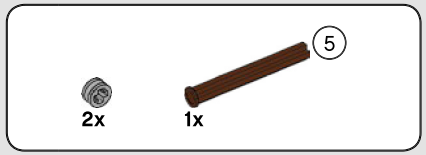

289

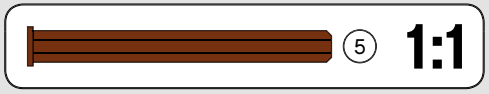

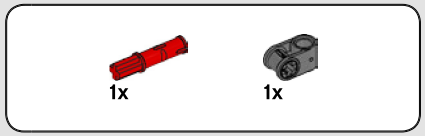

290

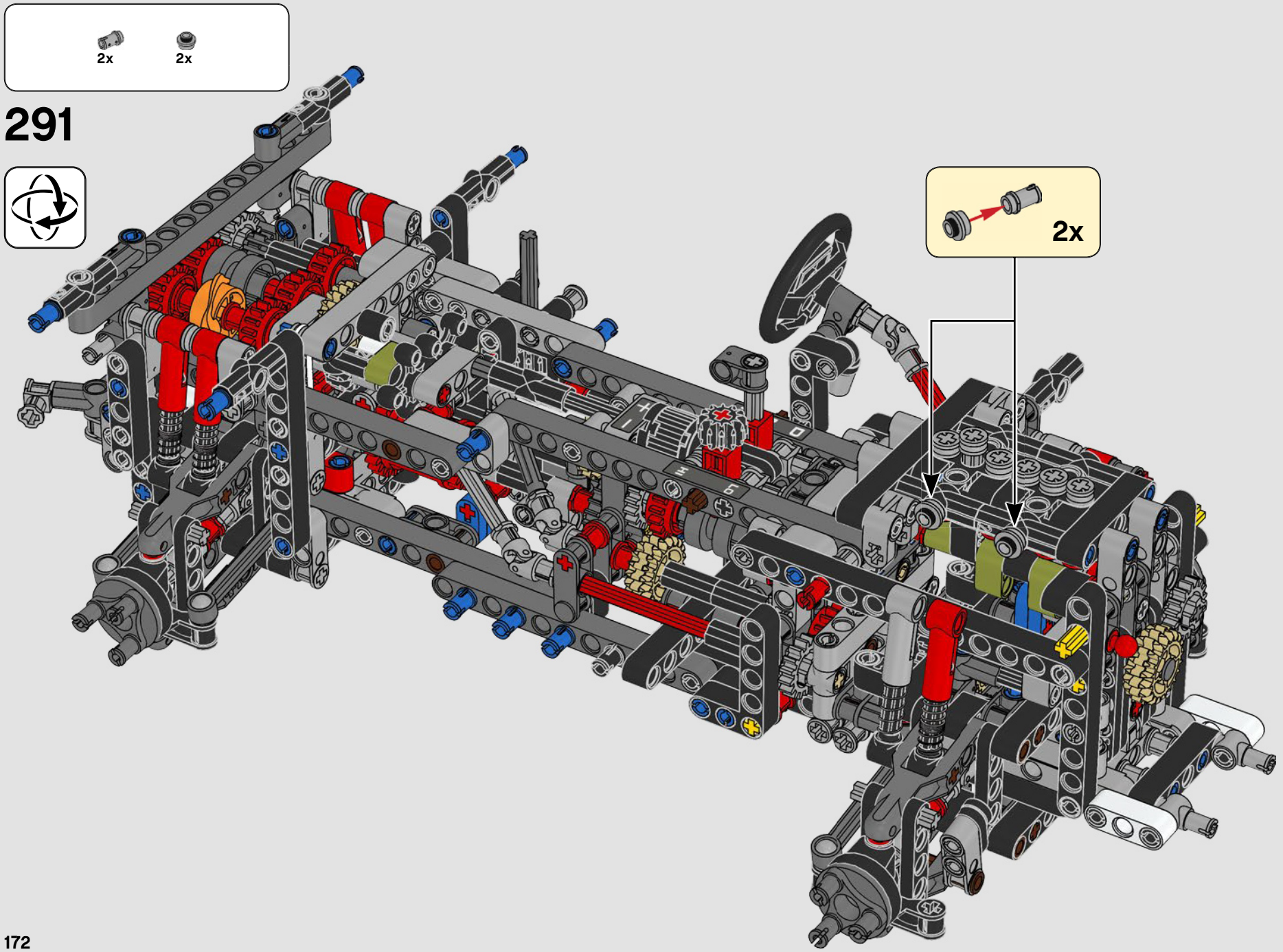
2x
2x
291
2x

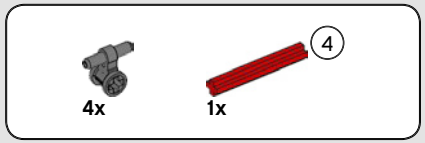

292

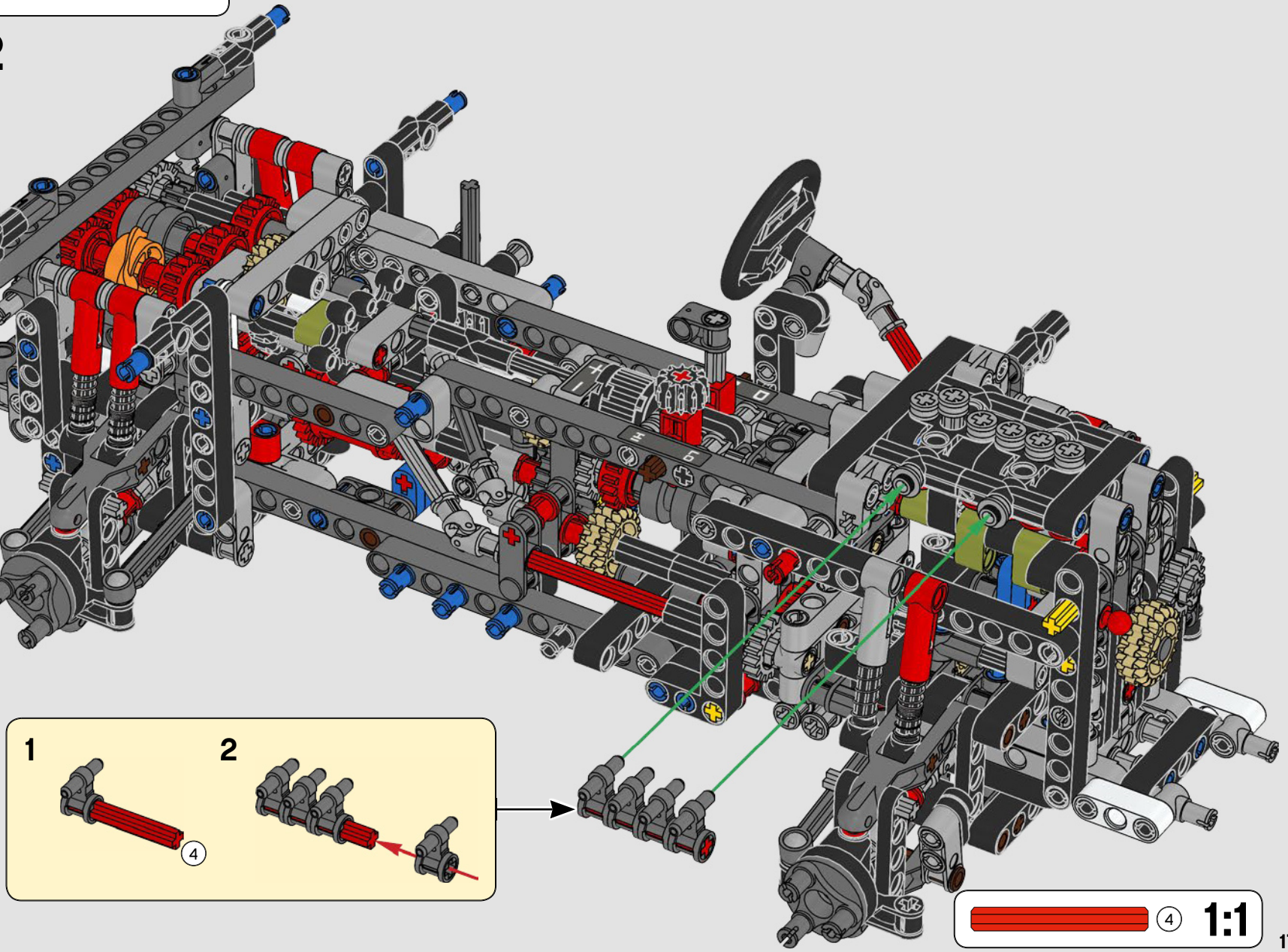

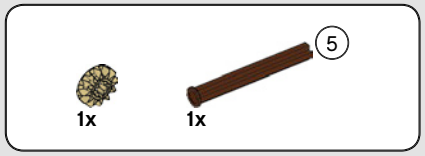

293

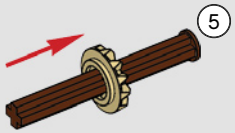

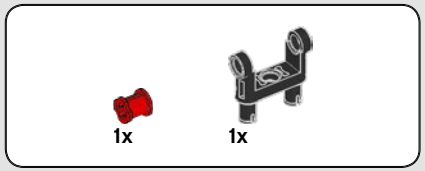

294

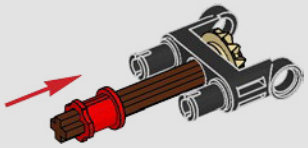

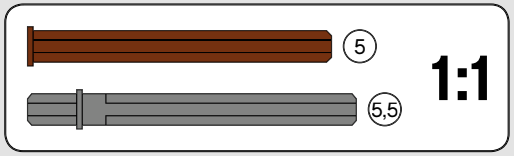

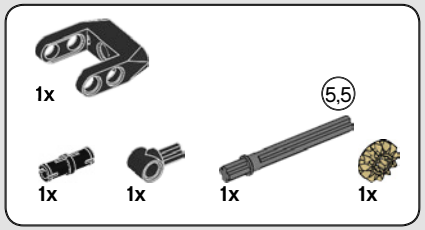

295

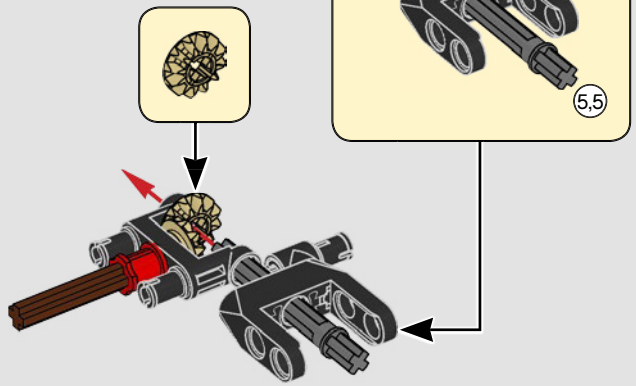

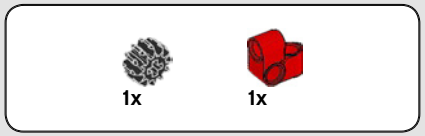

296

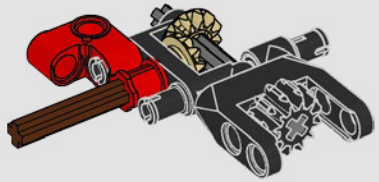

297

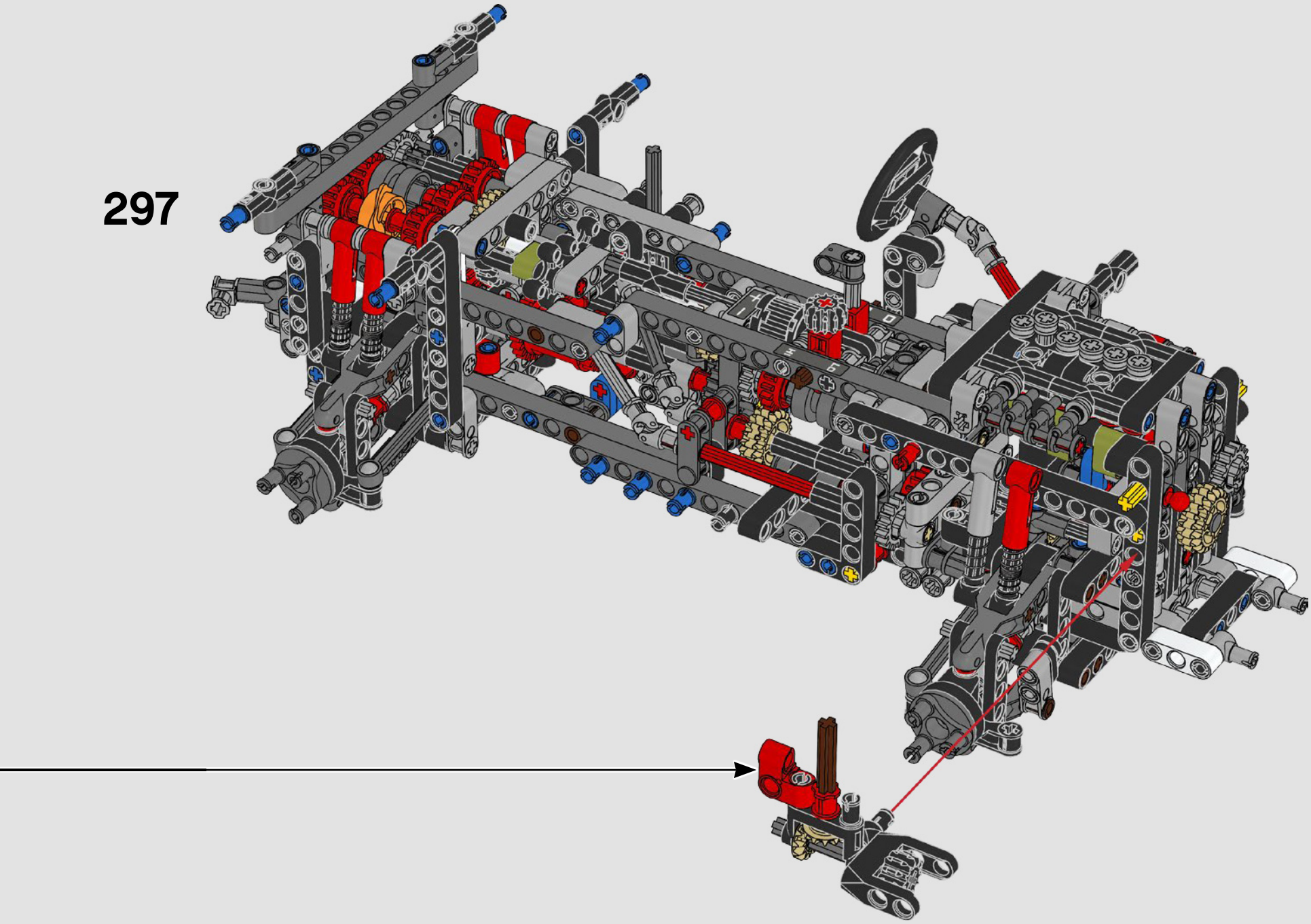

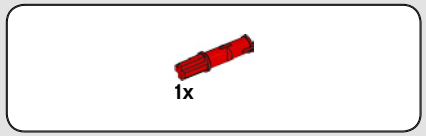

298

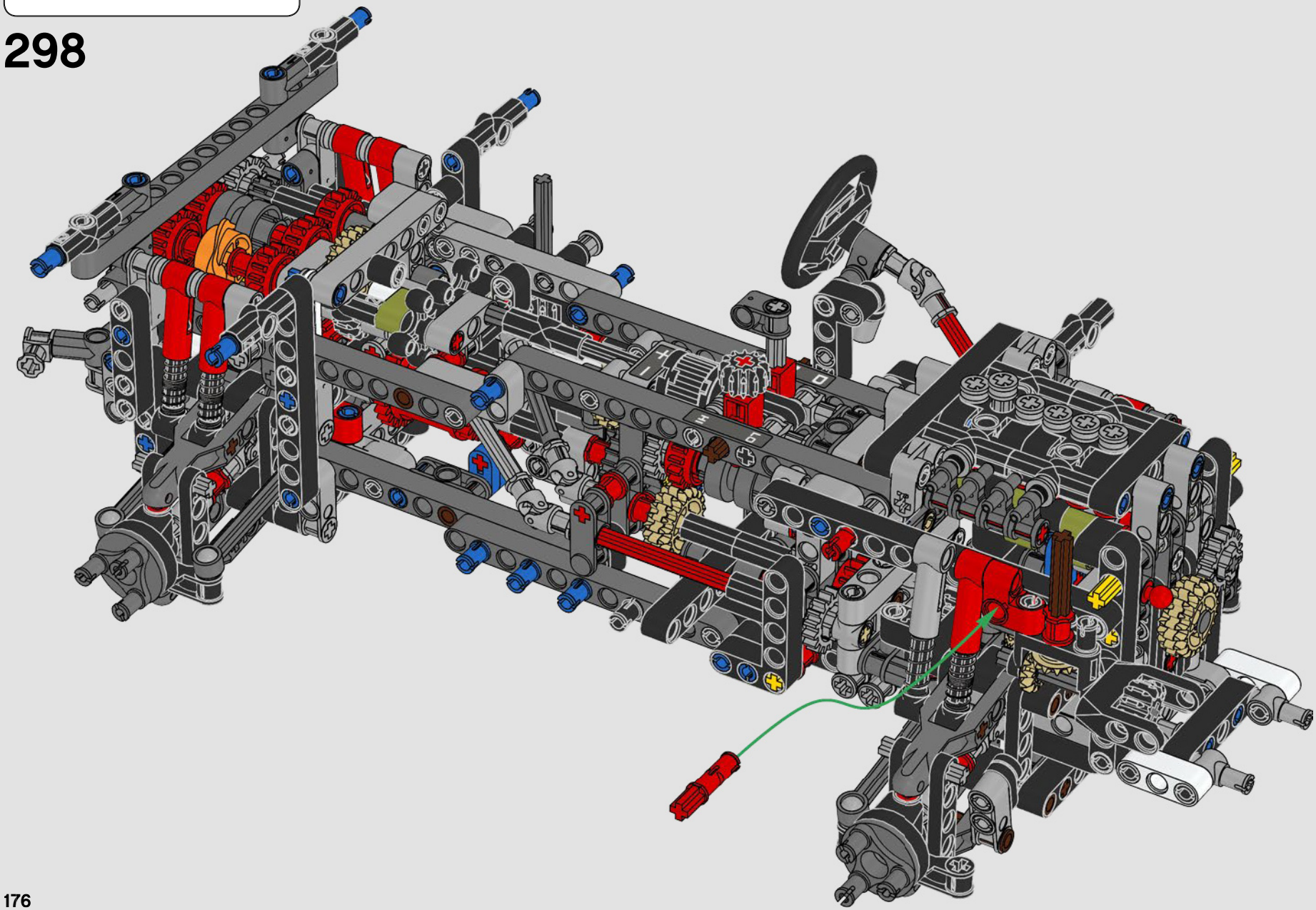

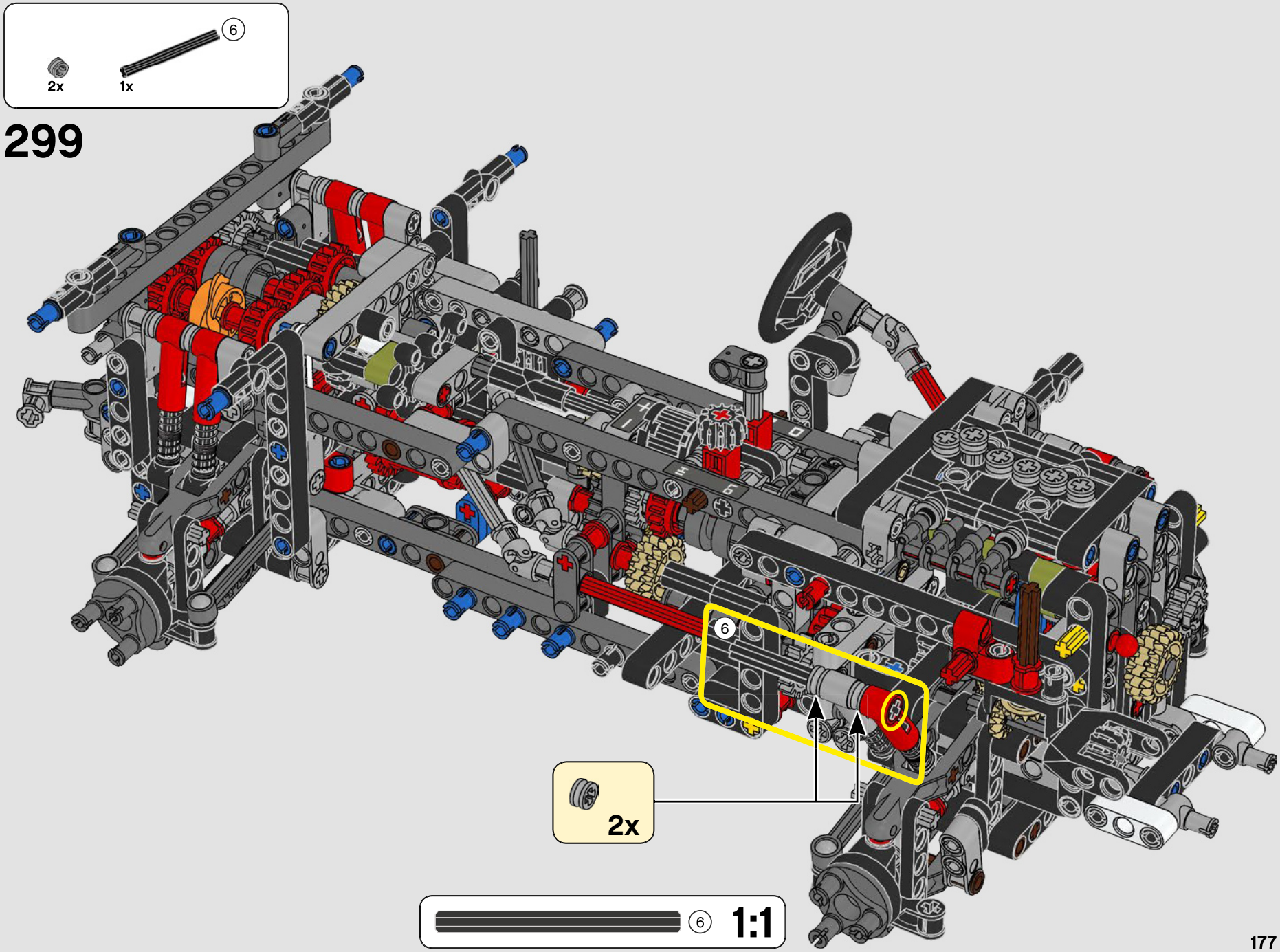
6
2x
1x
299
6
2x
6
1:1

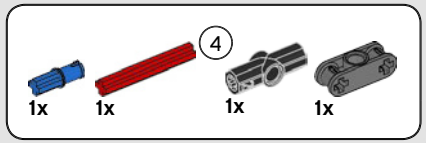

300

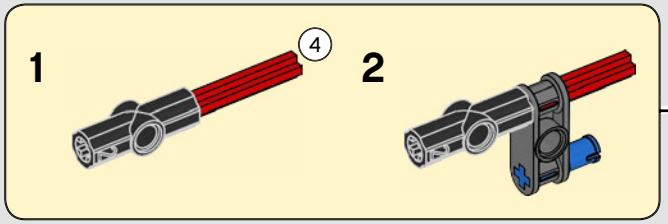



1x

301

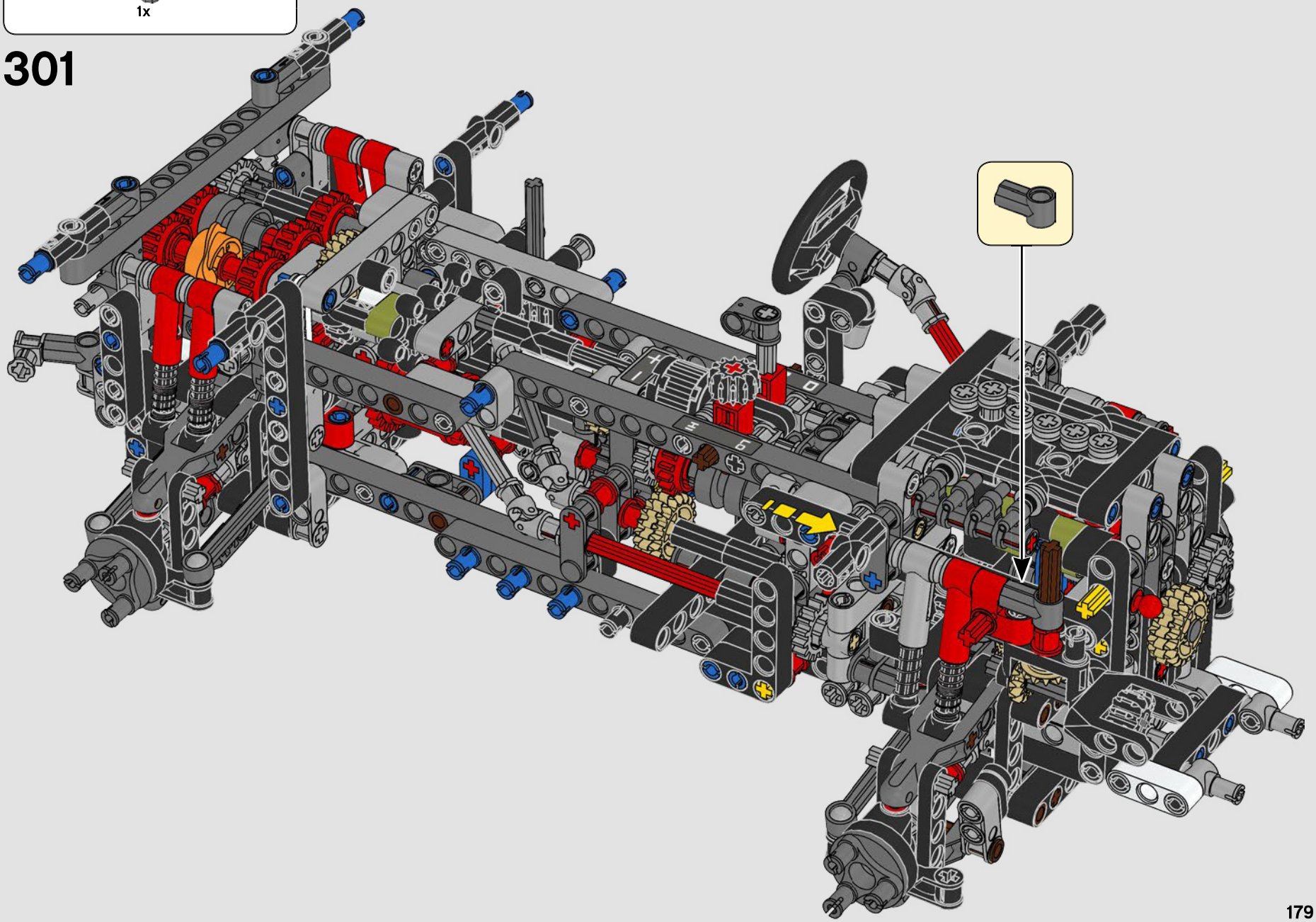

1x 1x

302

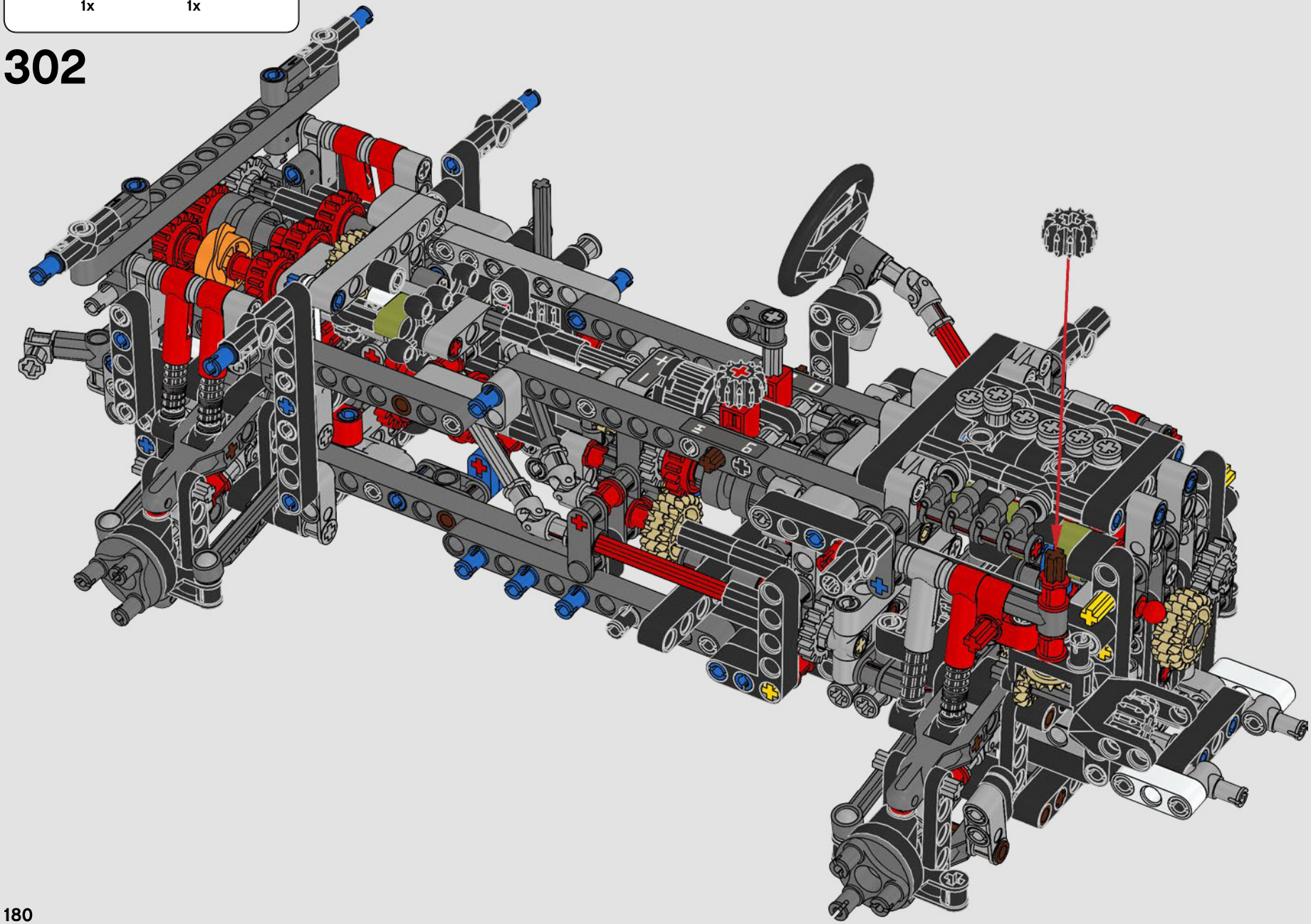

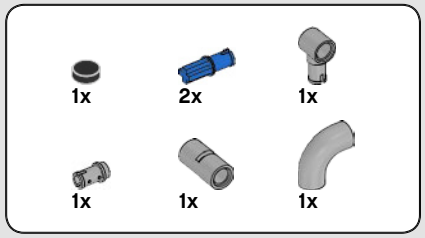

303

1



2



3

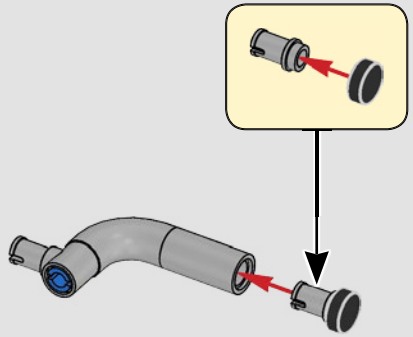

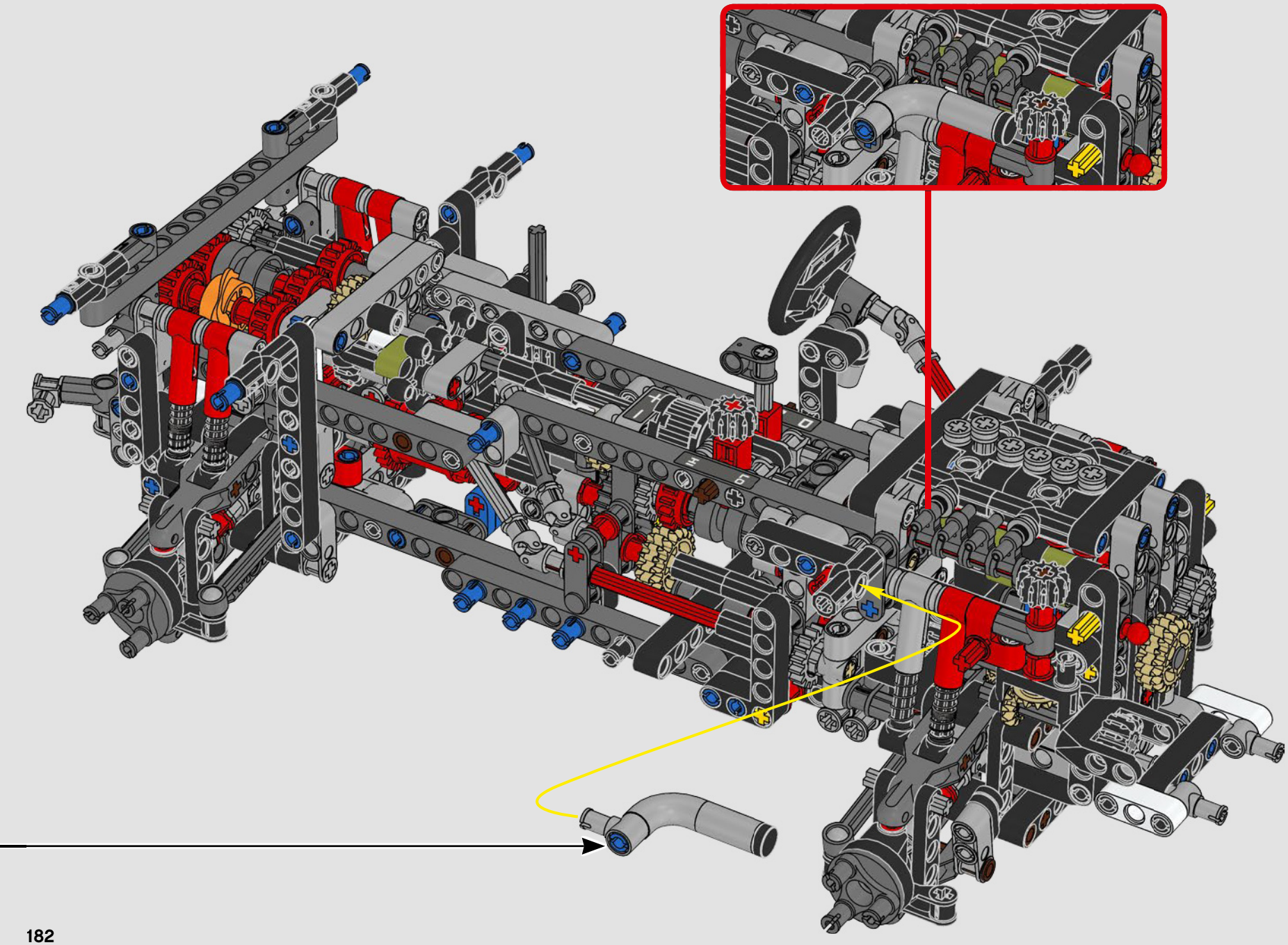

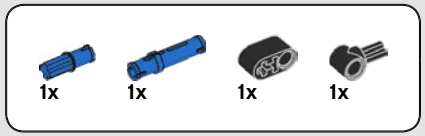

304

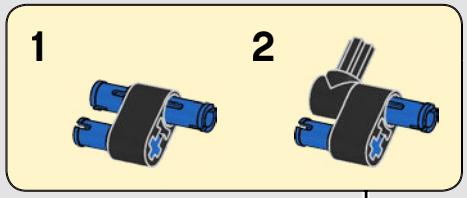



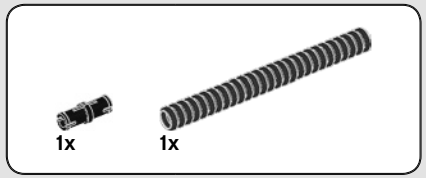

305

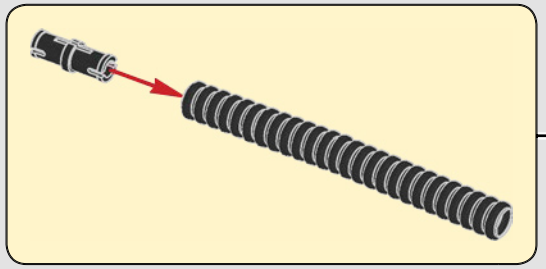

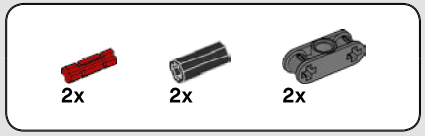

306

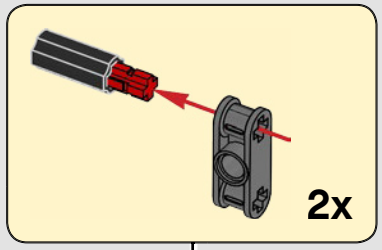

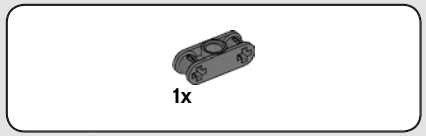

307

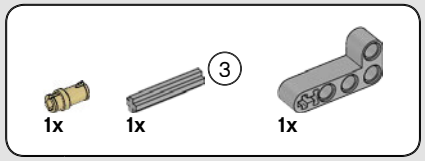

308

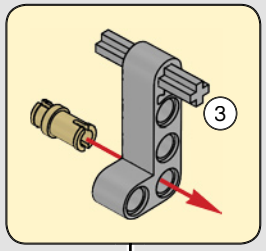

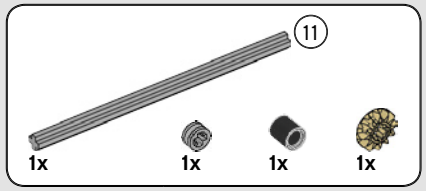

309

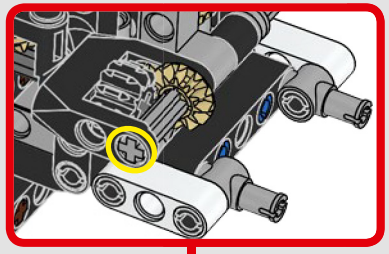

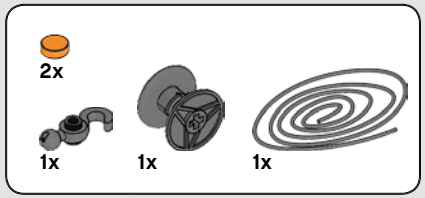

310

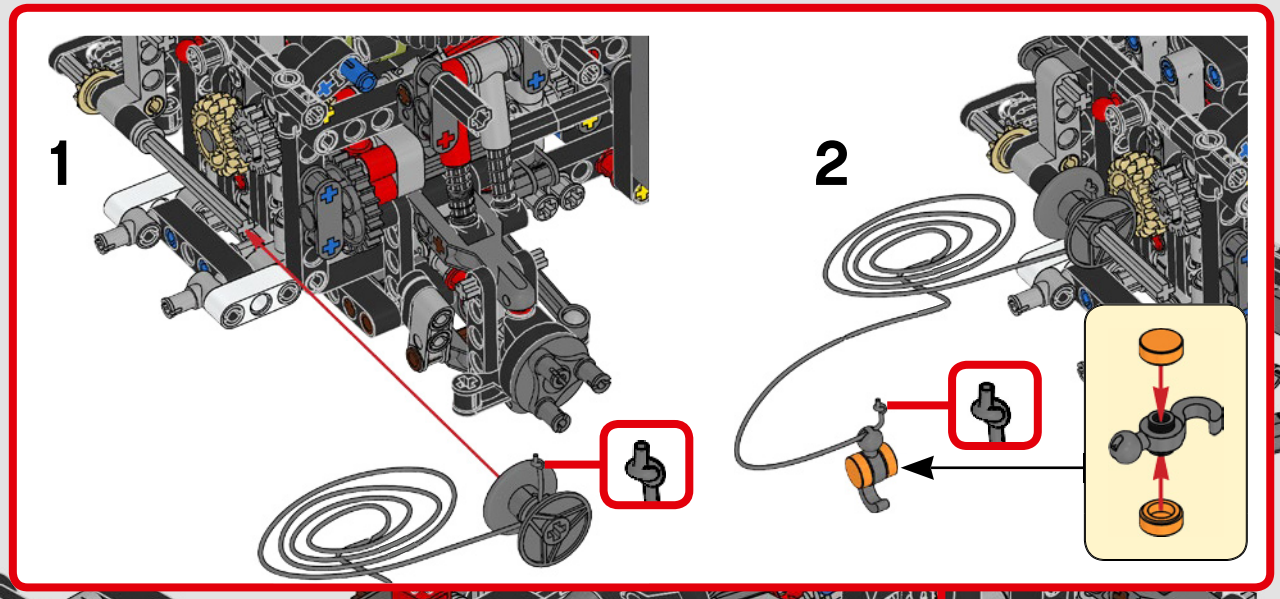

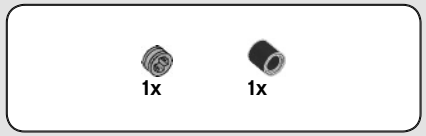

311

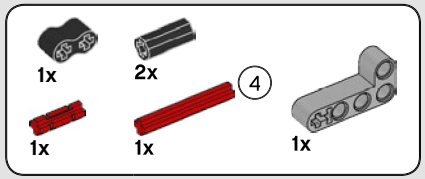

312

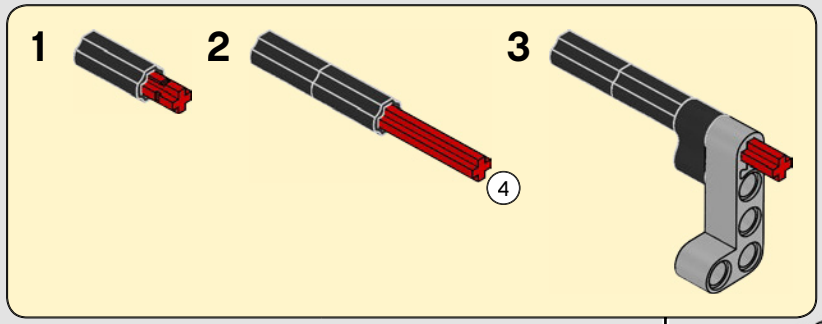

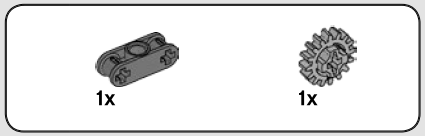

313

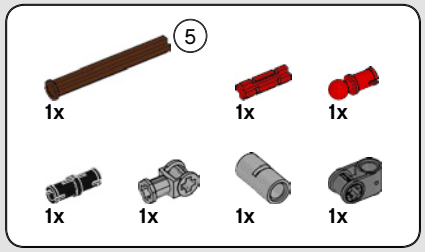

314

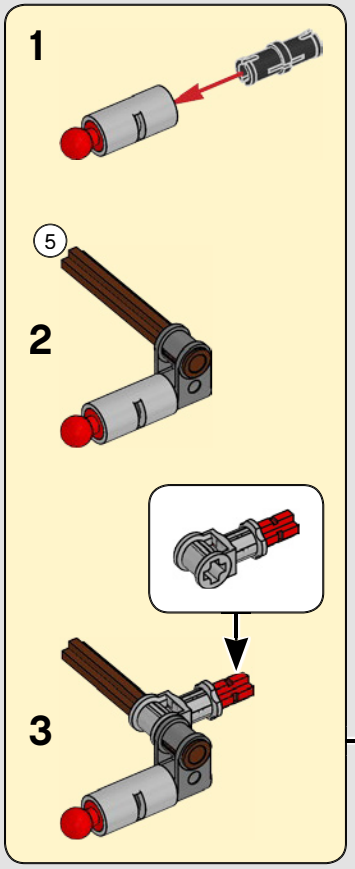

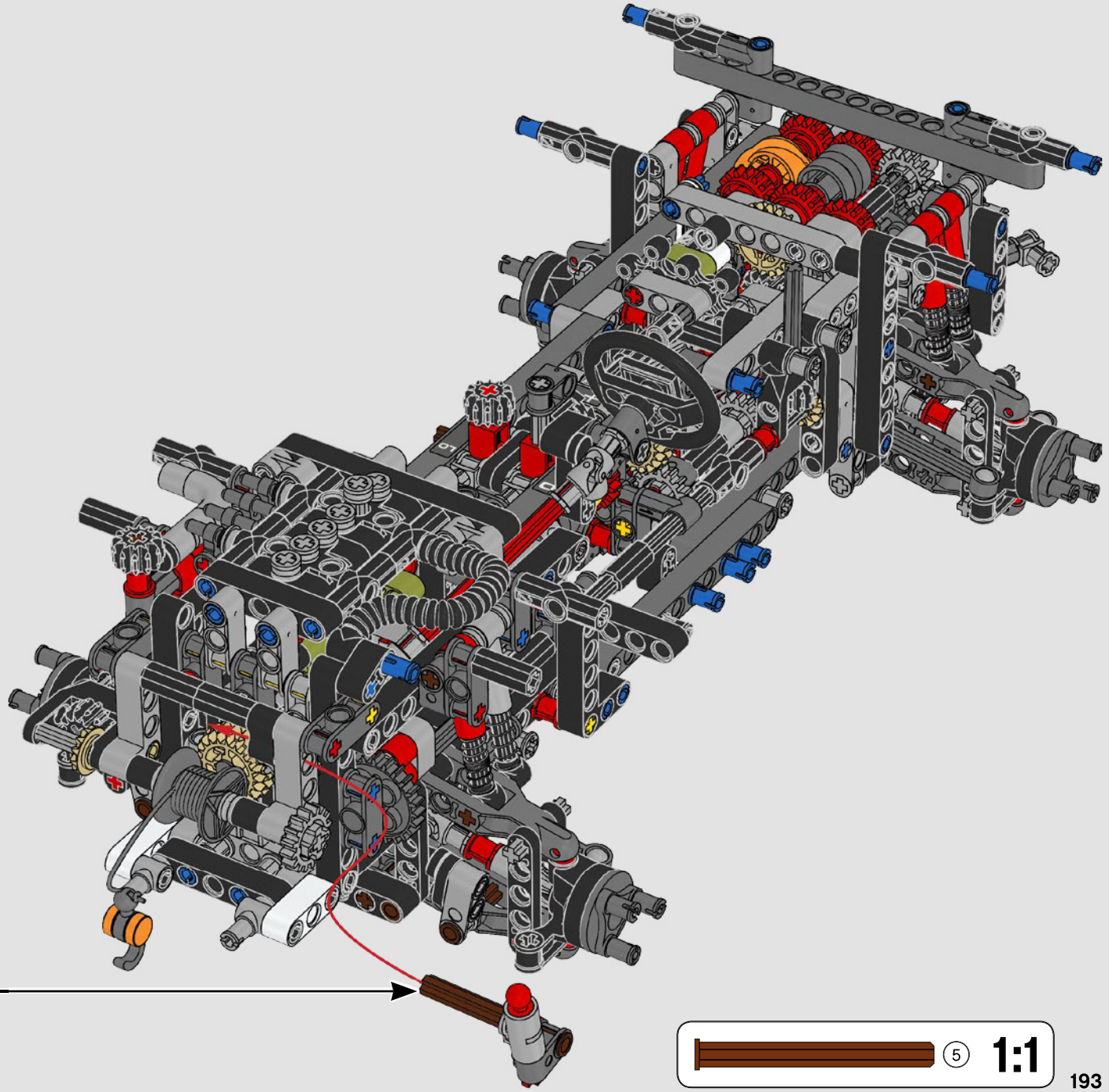



315

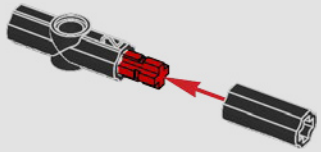



316

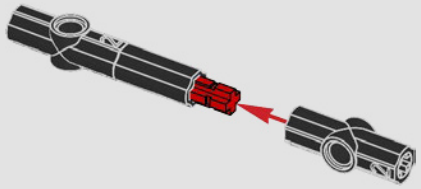



317

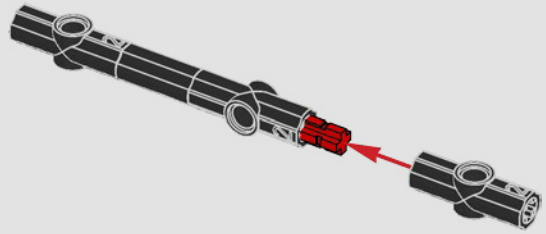



318

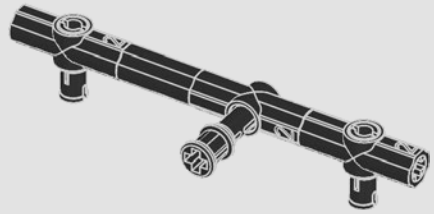

319

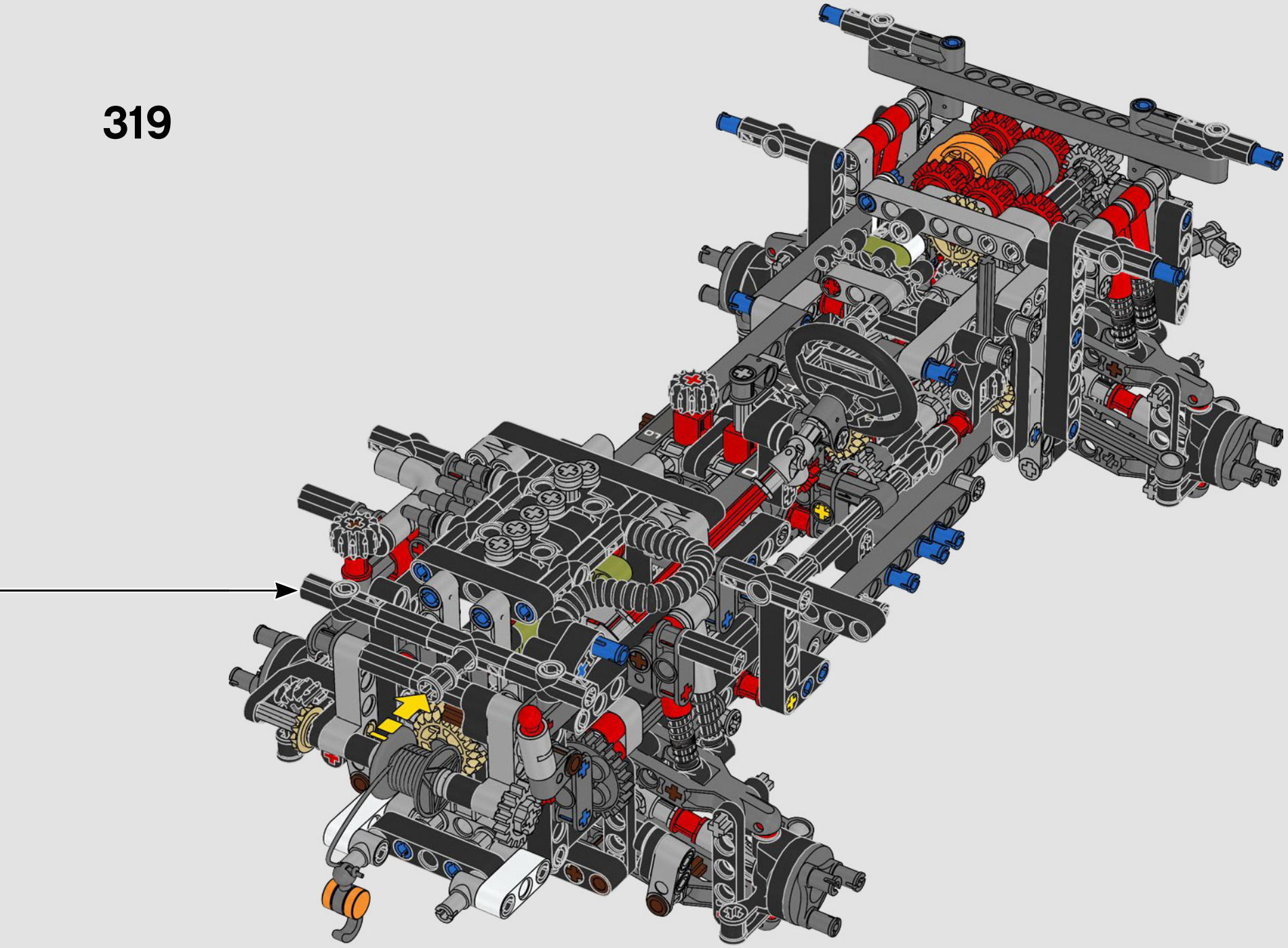

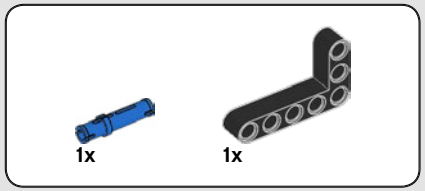

320

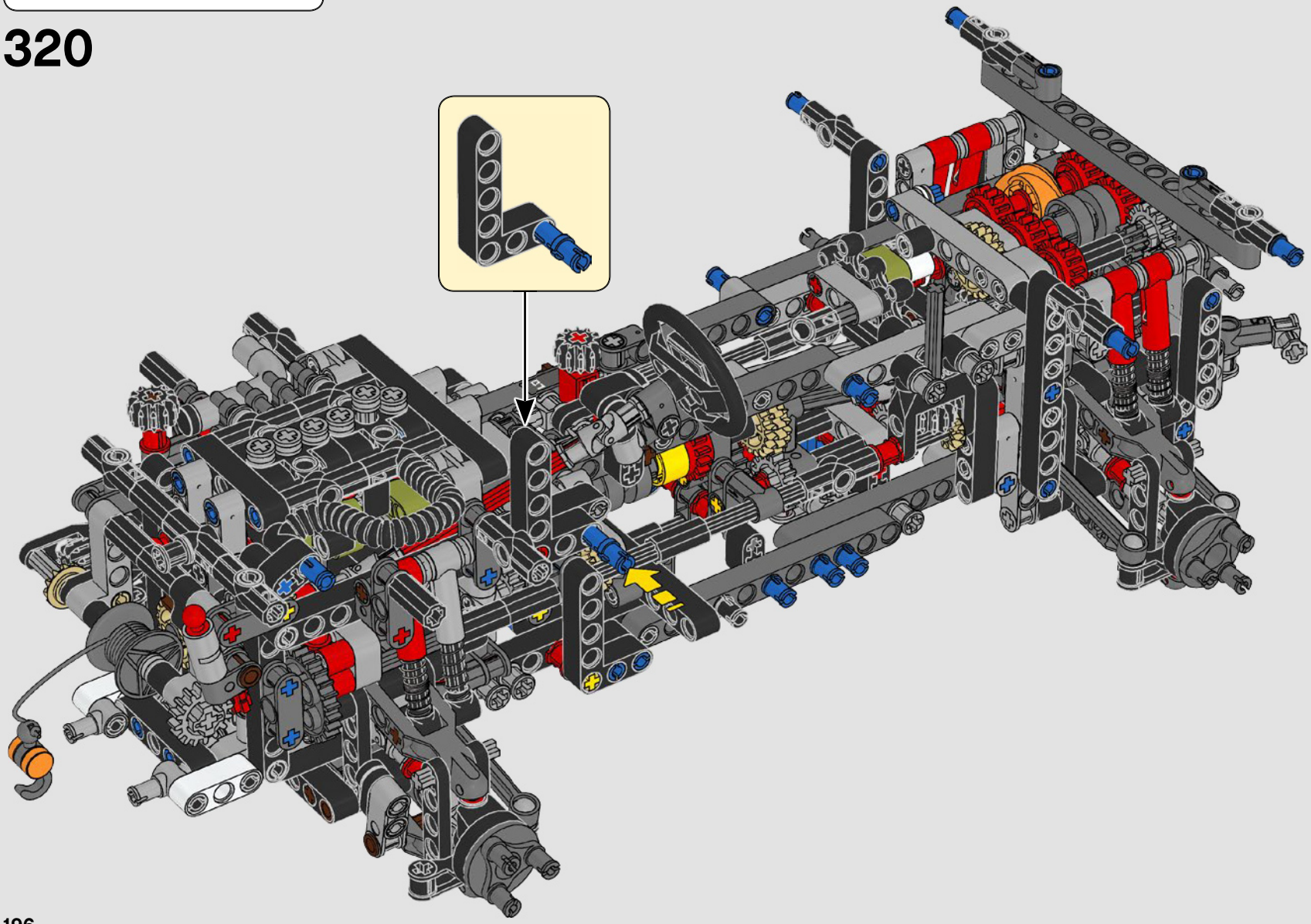

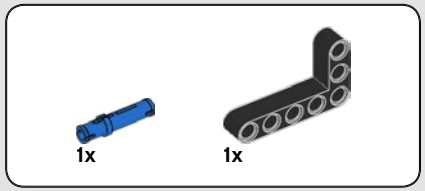

321

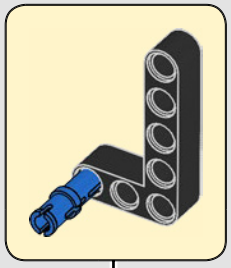



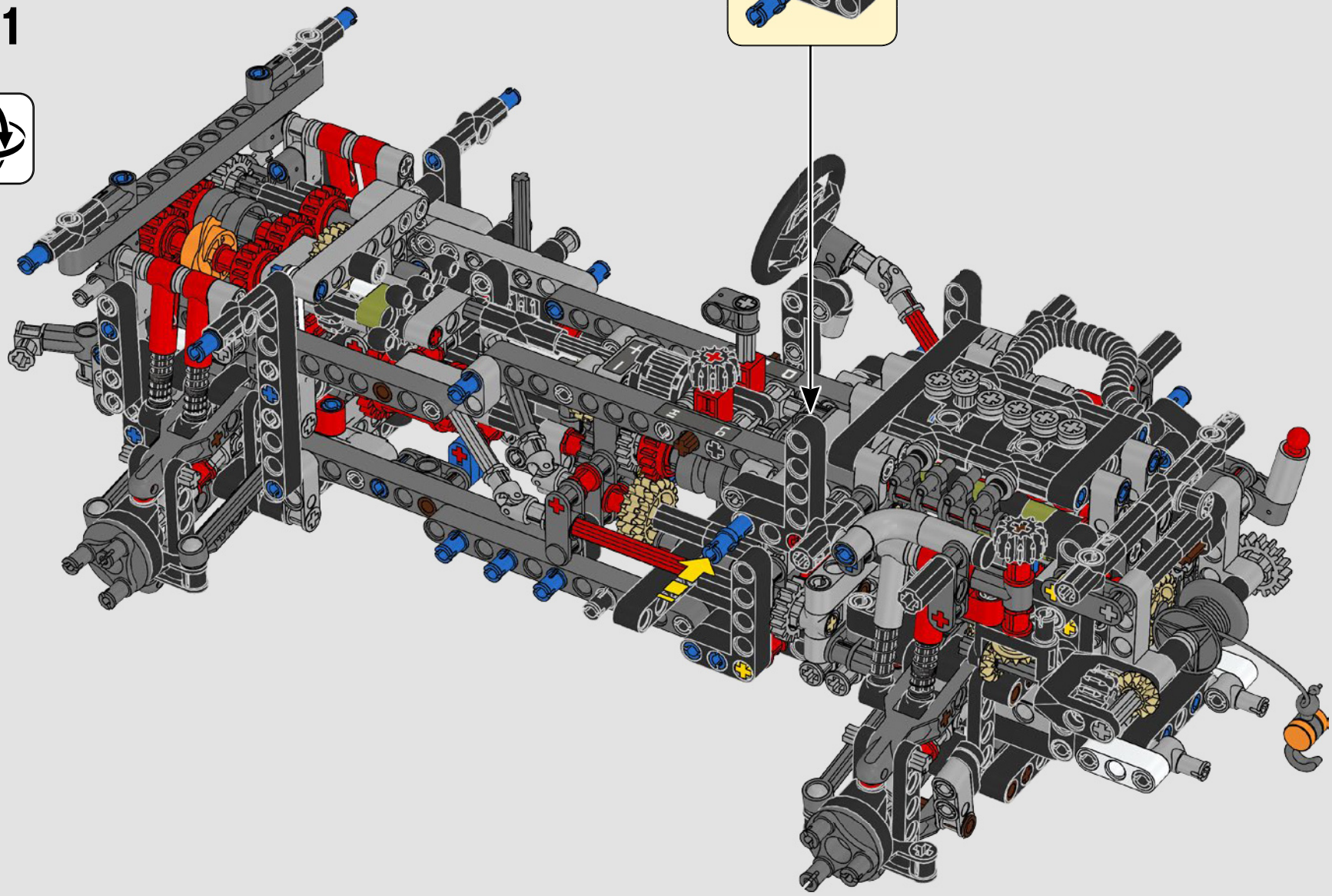

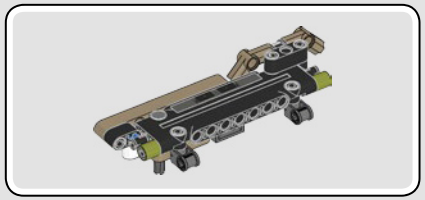

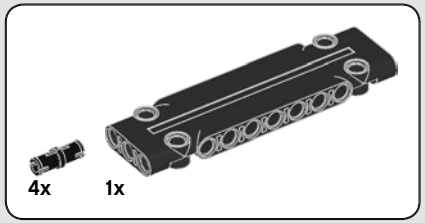

322

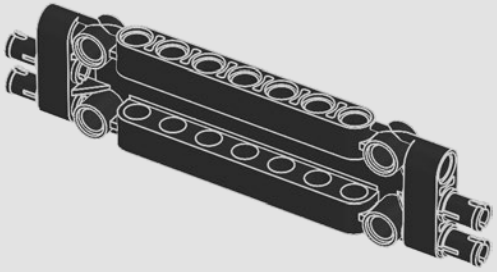



323

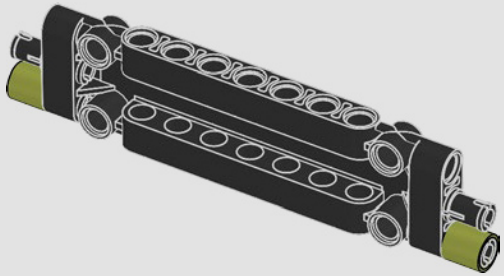

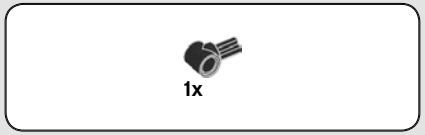

324

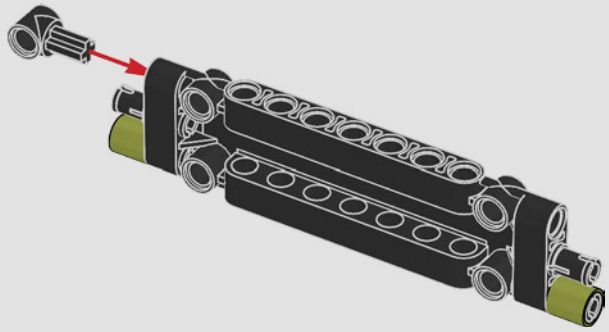

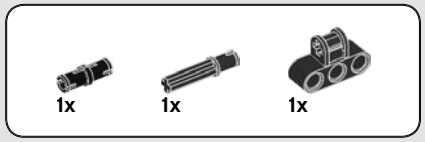

325

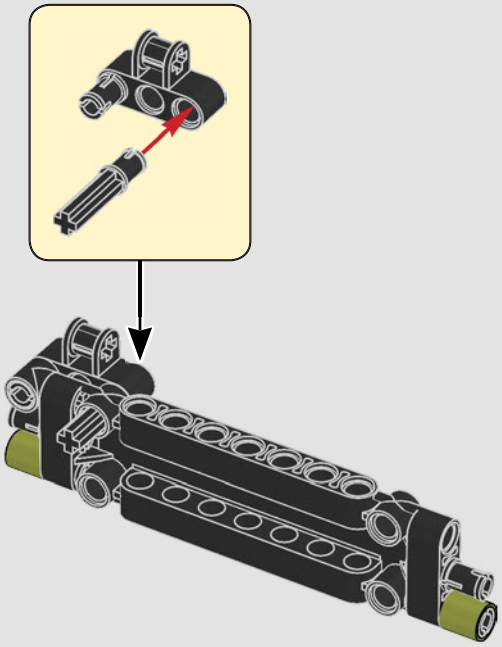

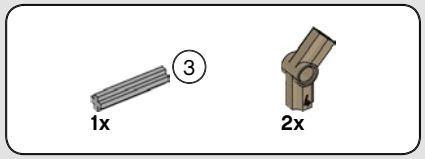

326

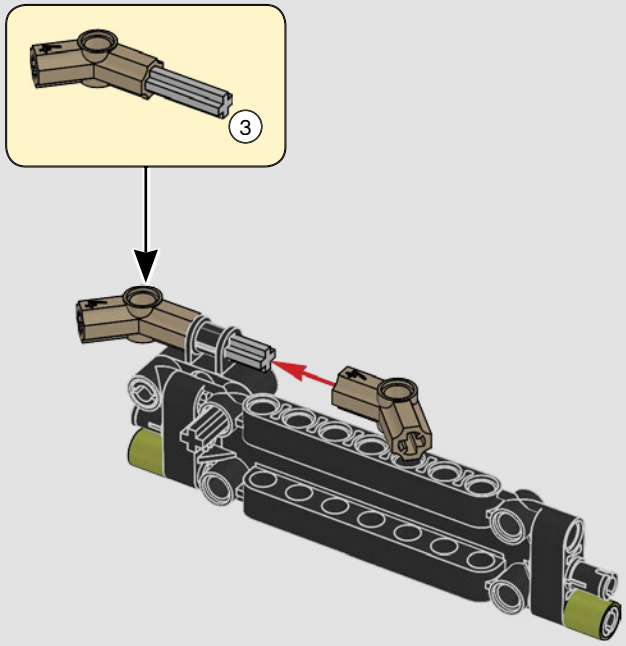

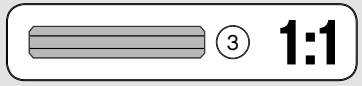

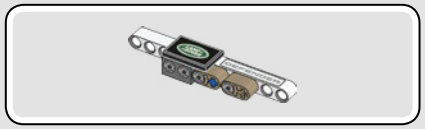

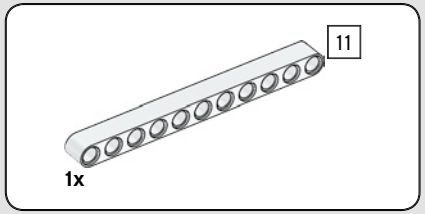

327

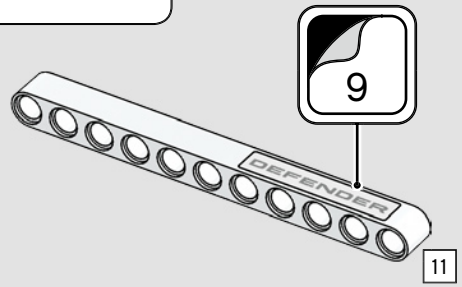

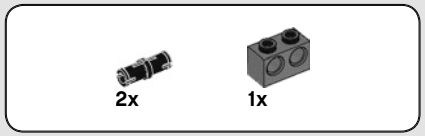

328

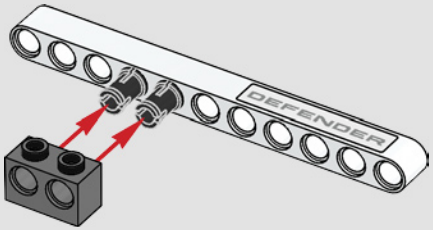

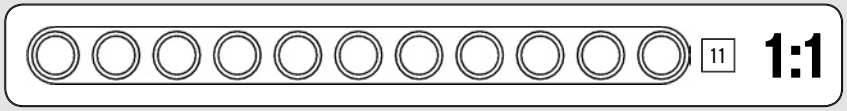

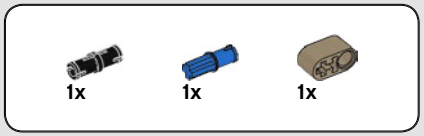

329

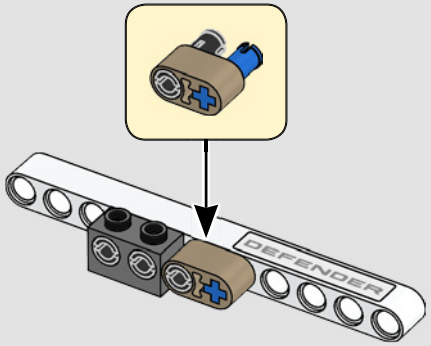

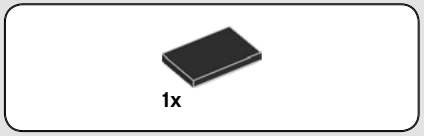

330

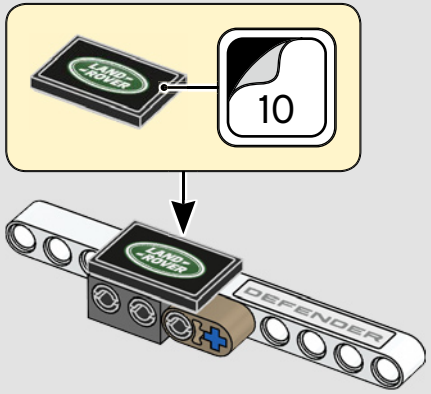

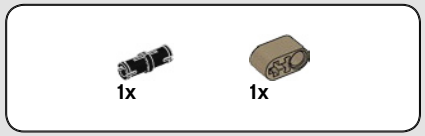

331

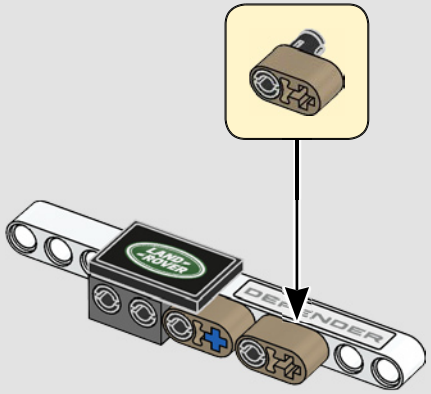

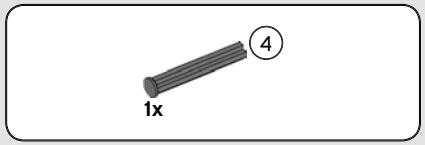

332

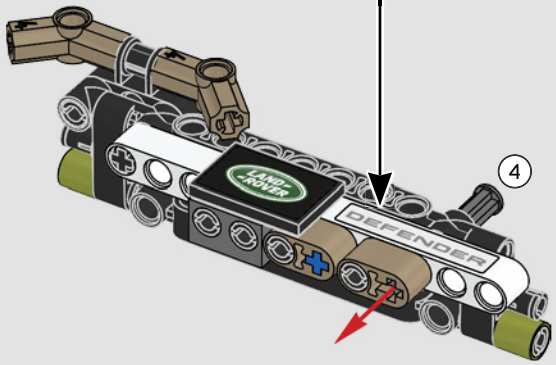

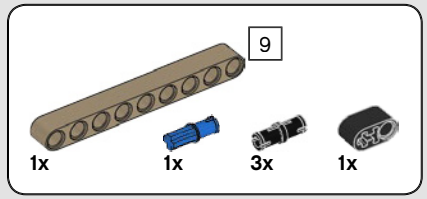

333

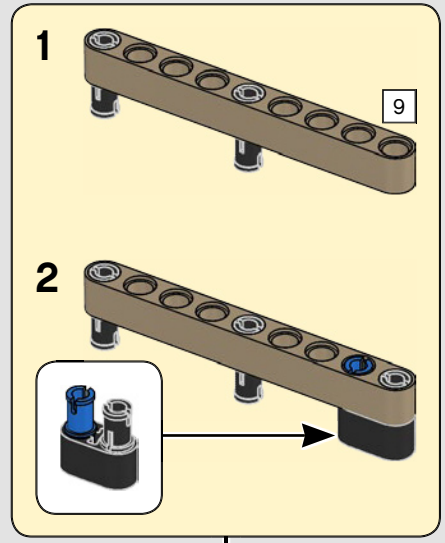

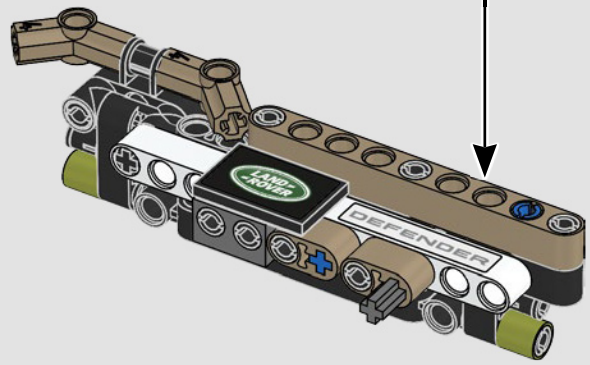

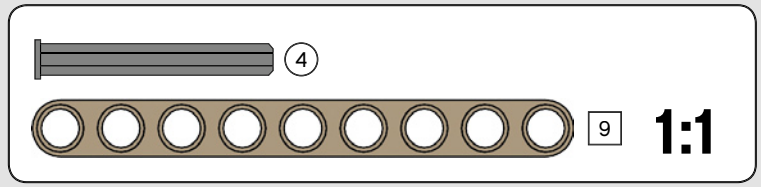

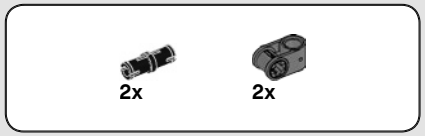

334

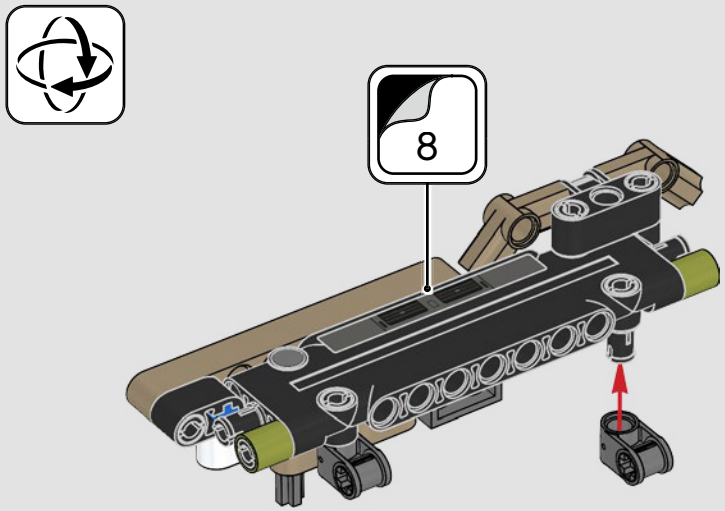

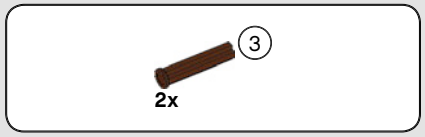

335

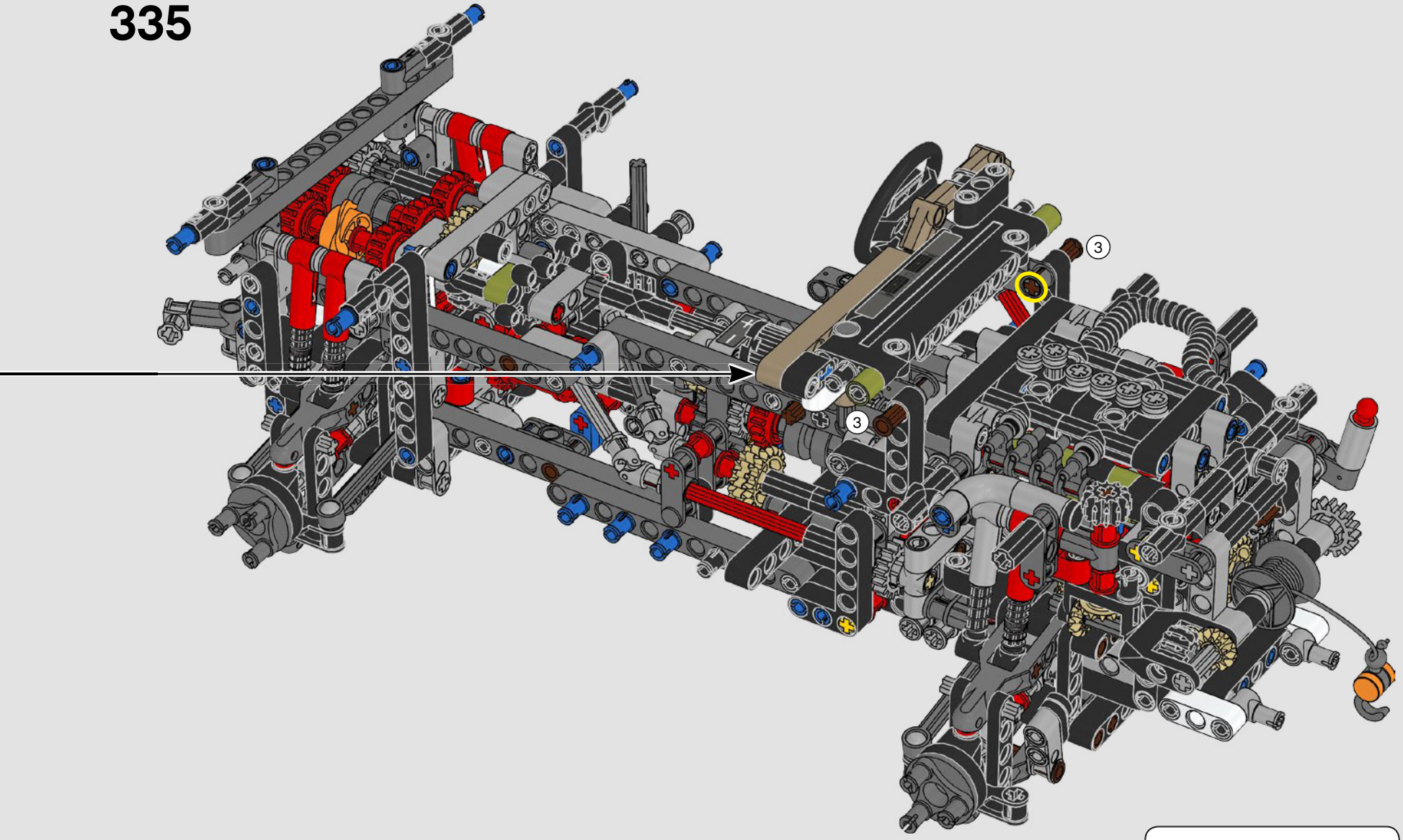

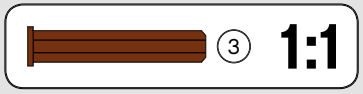

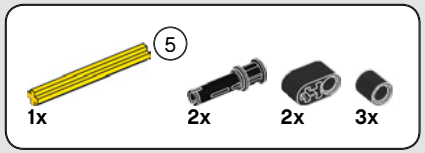

336

1

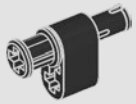

2

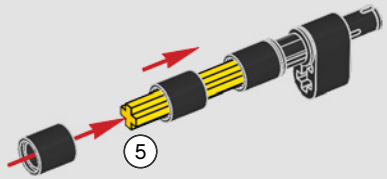

3

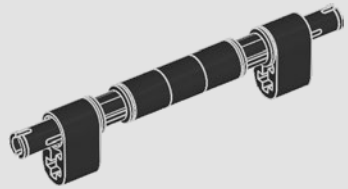



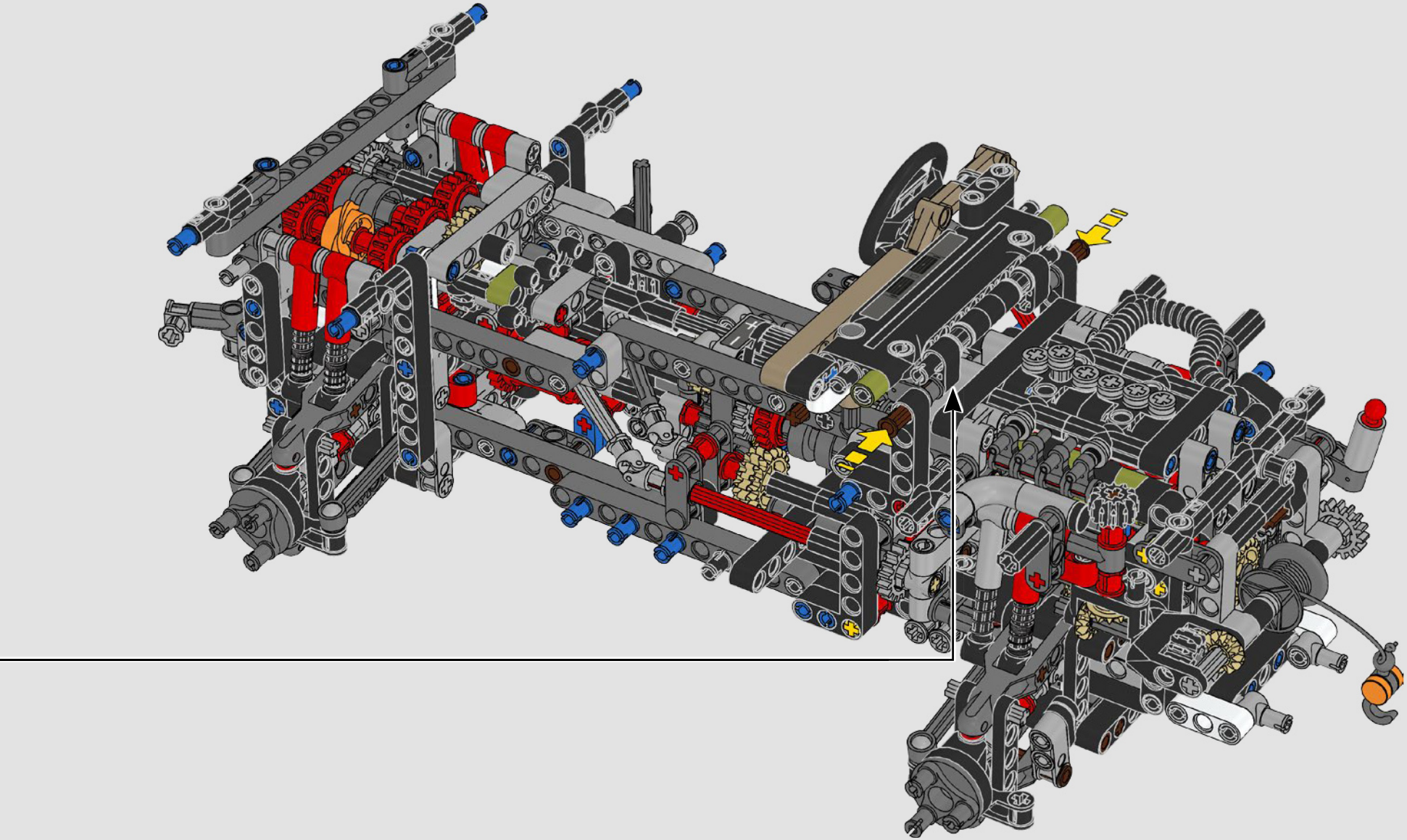

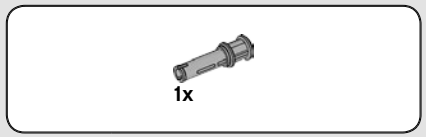

337

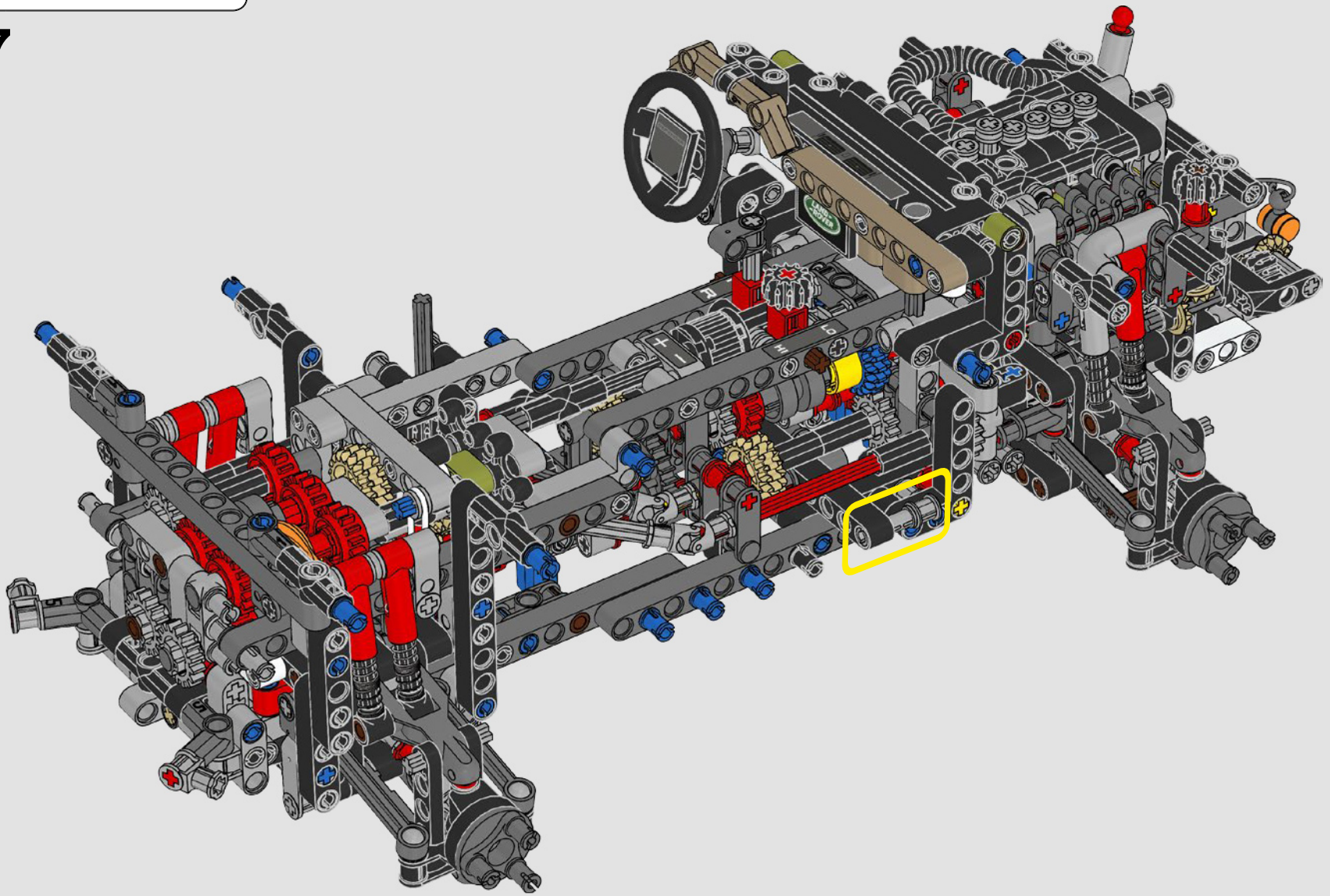

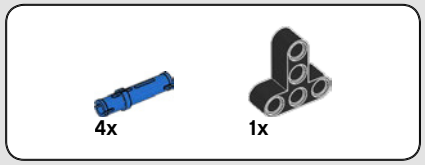

338

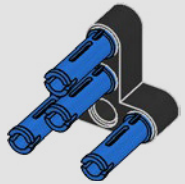

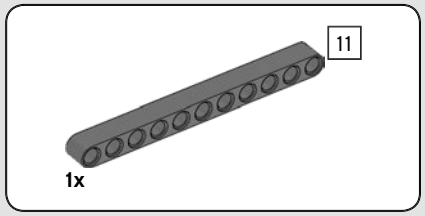

339

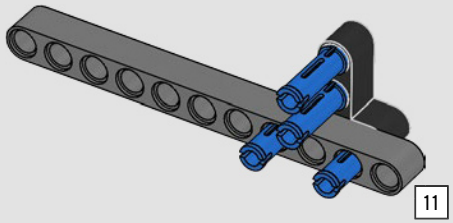

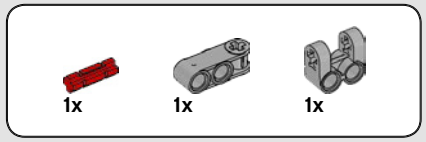

340

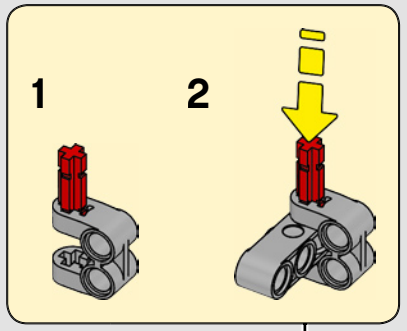

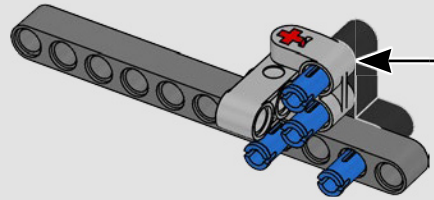

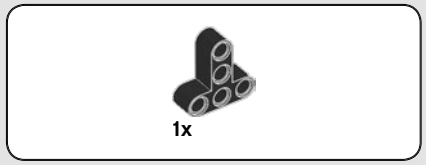

341

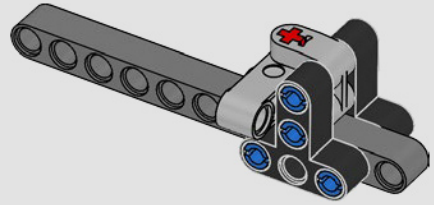

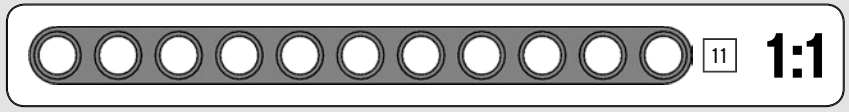

342

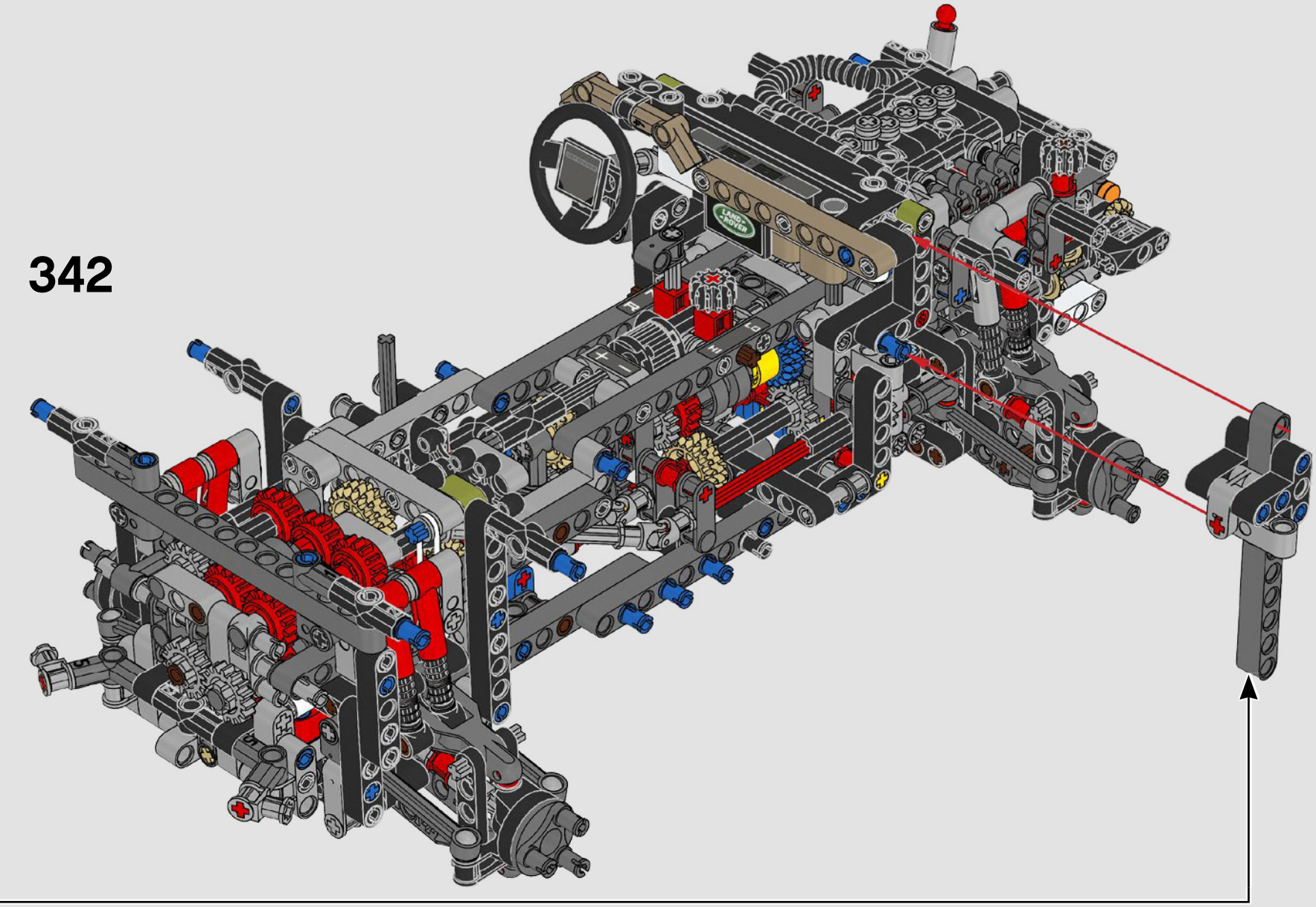

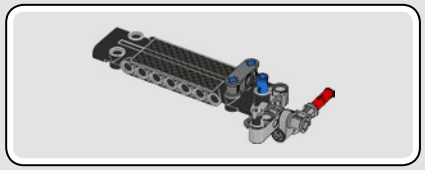

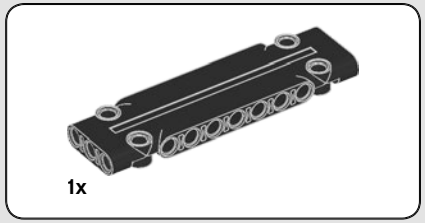

343

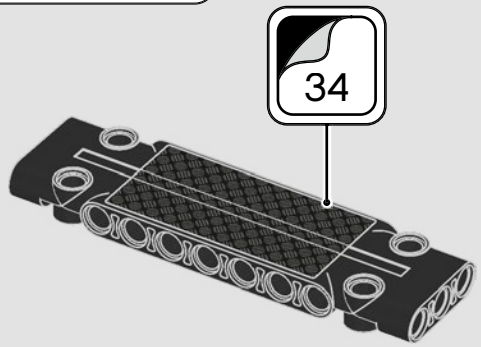

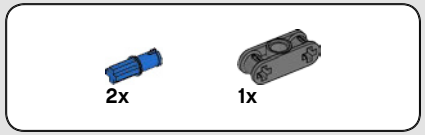

344

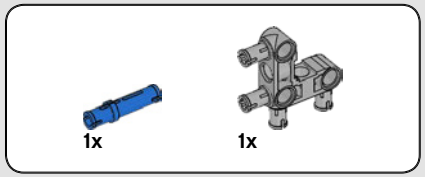

345

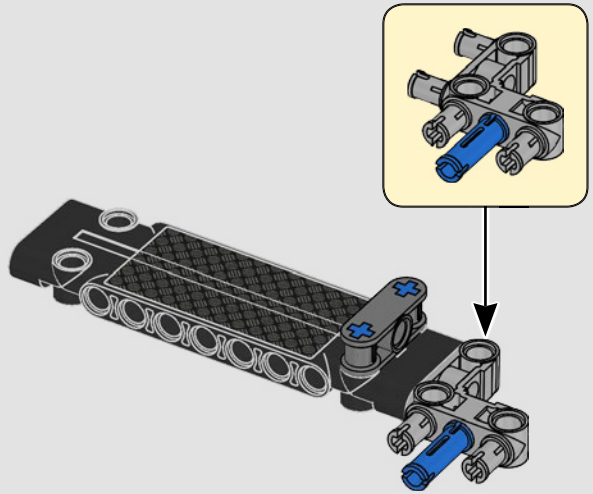

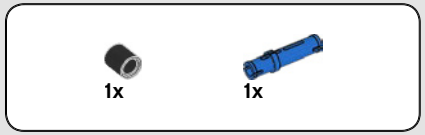

346

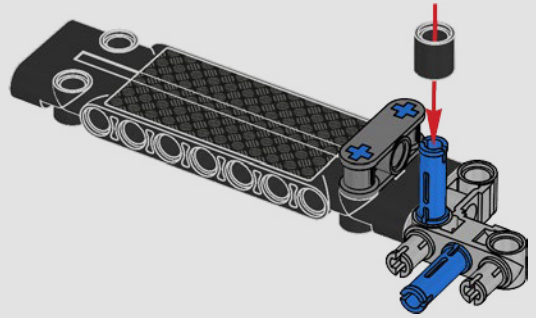

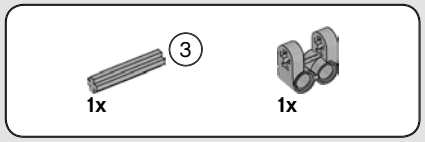

347

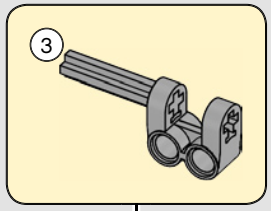

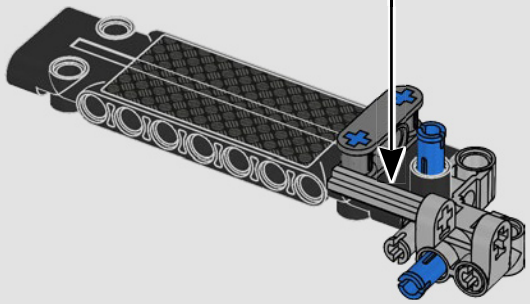

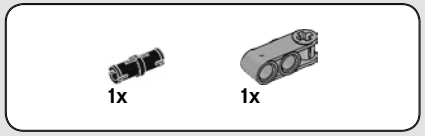

348

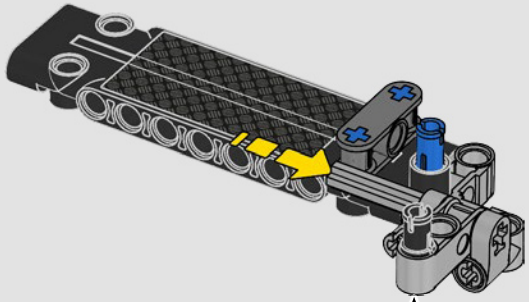



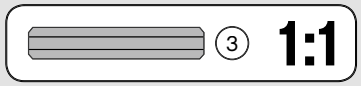

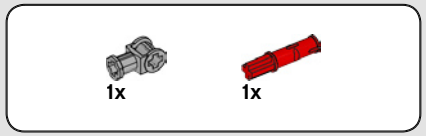

349

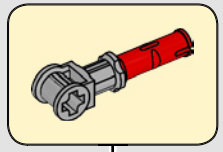

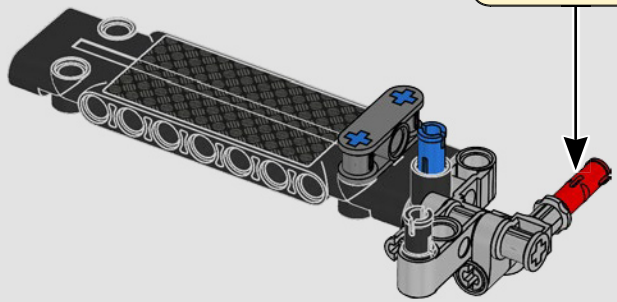

350

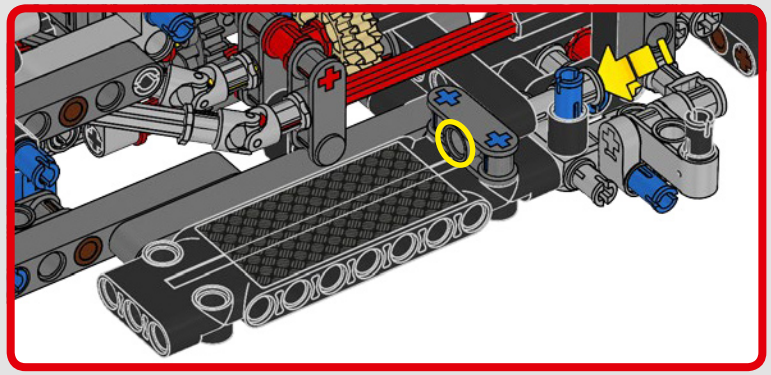

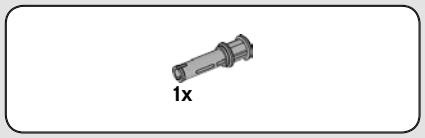

351

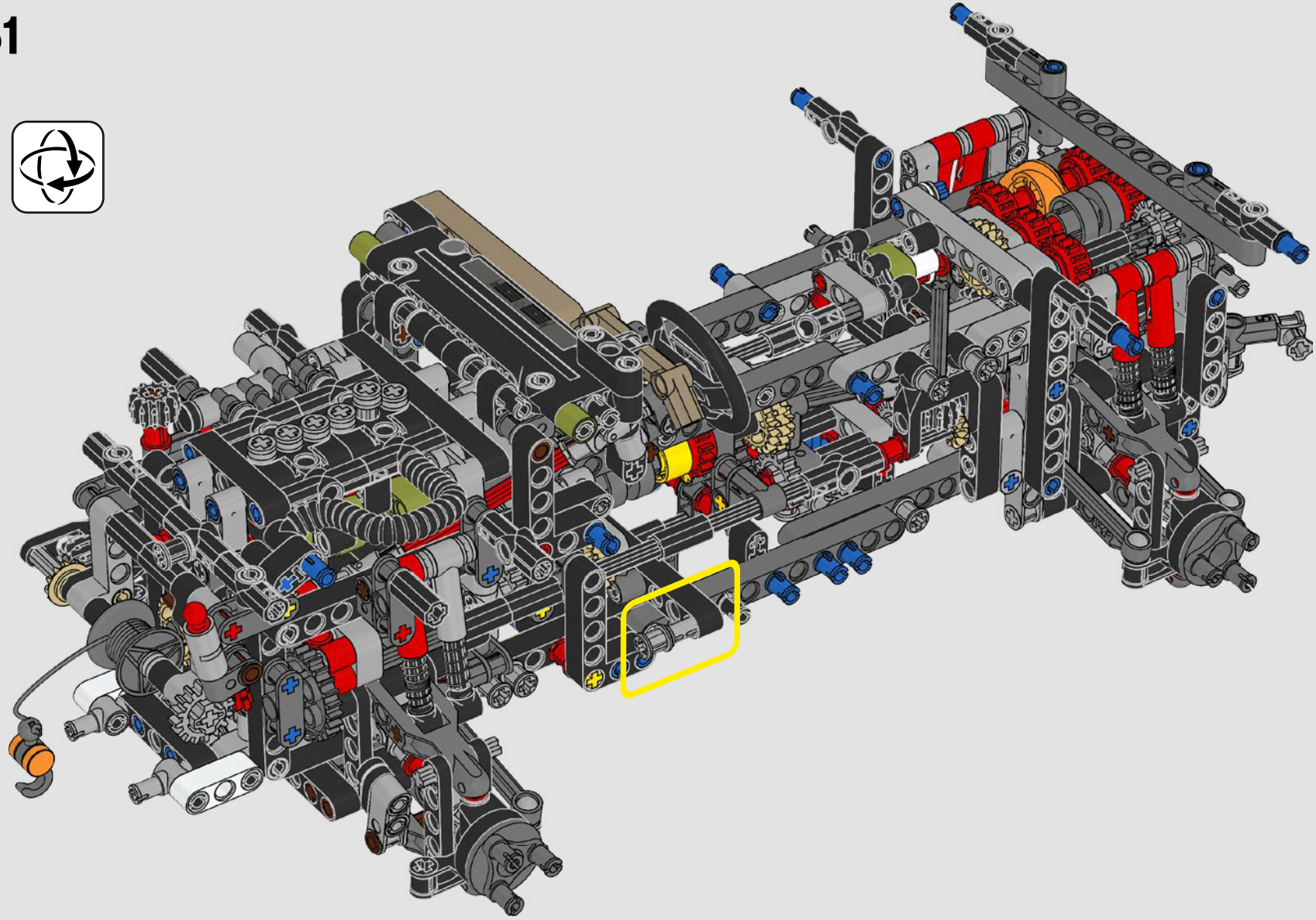

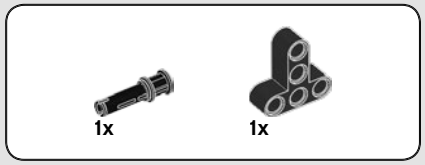

352

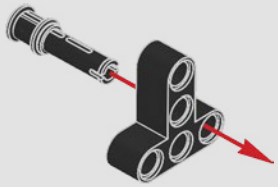



353



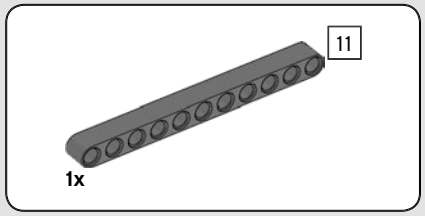

354

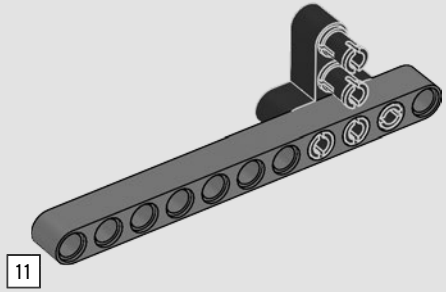

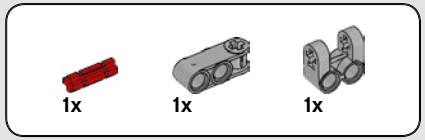

355

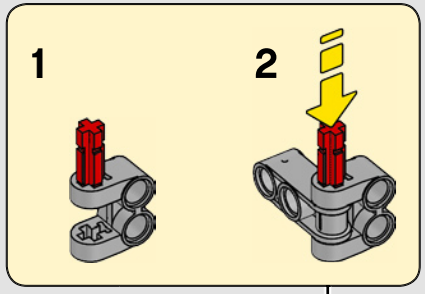

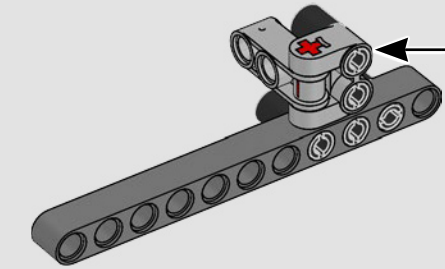

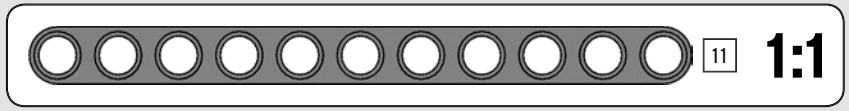

356

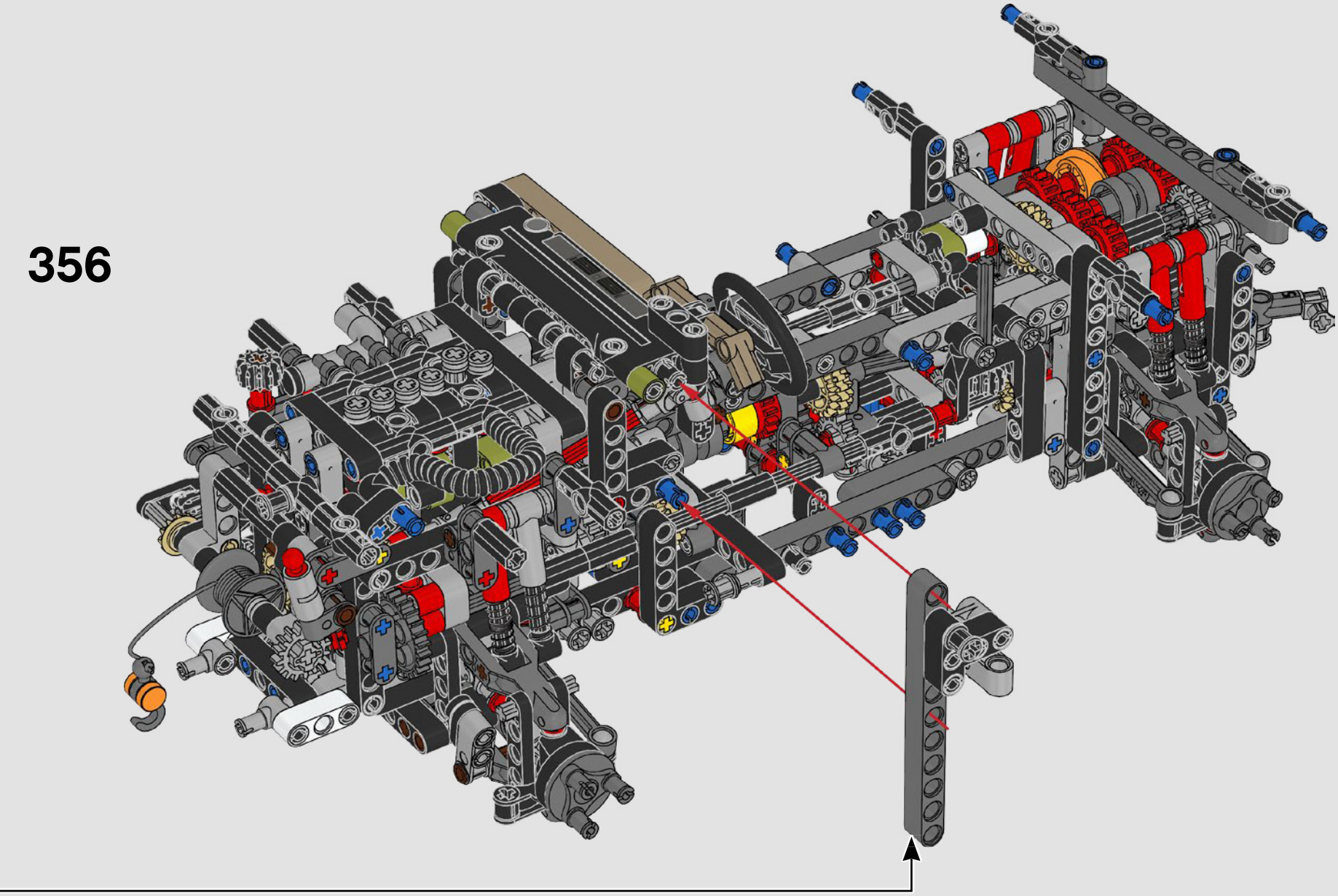

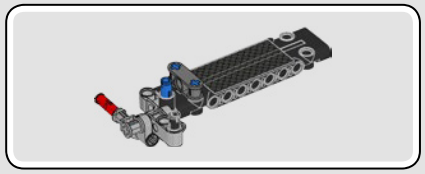

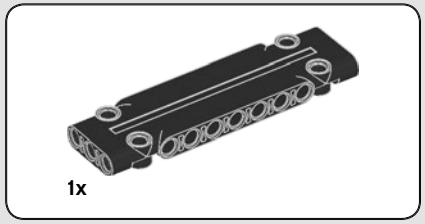

357



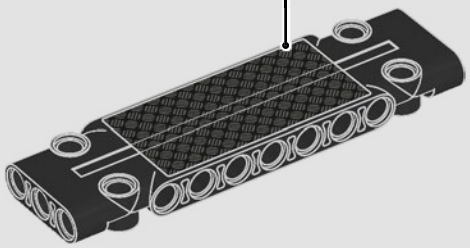

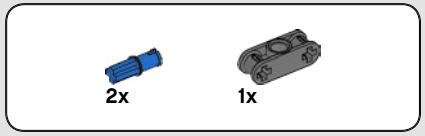

358

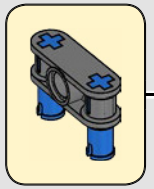

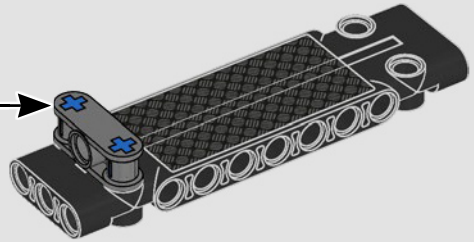

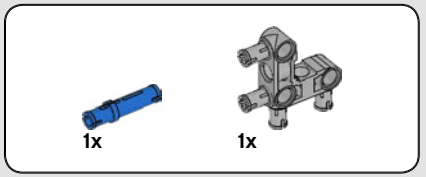

359

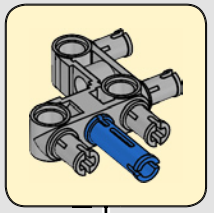

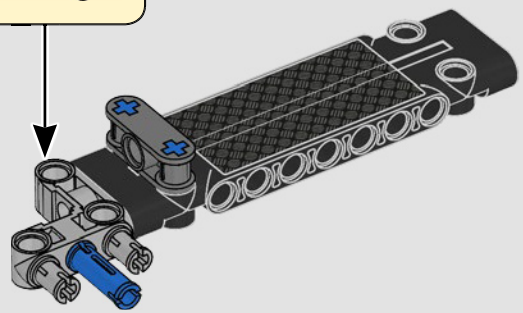

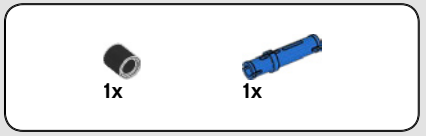

360

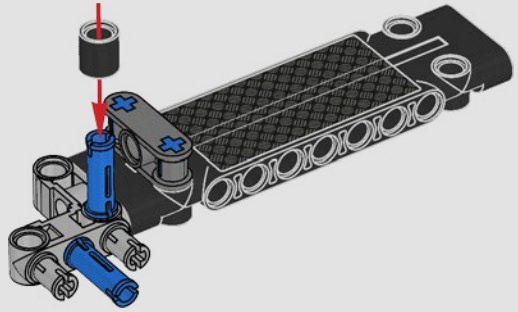

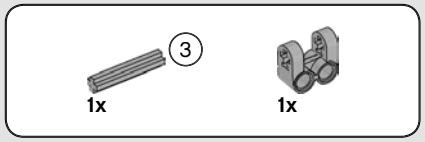

361

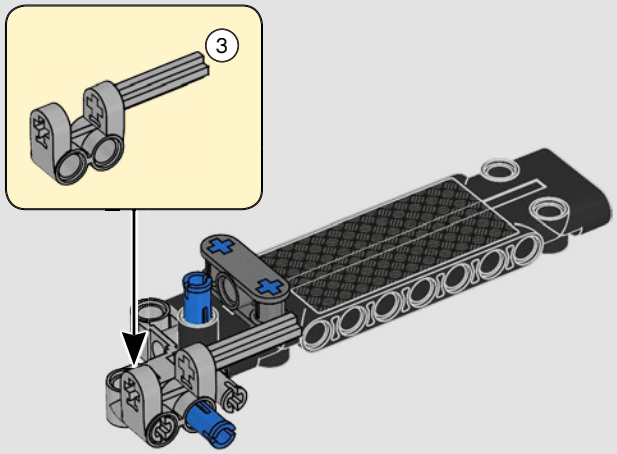

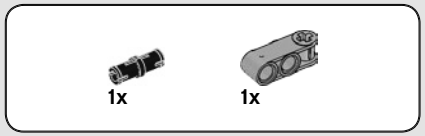

362

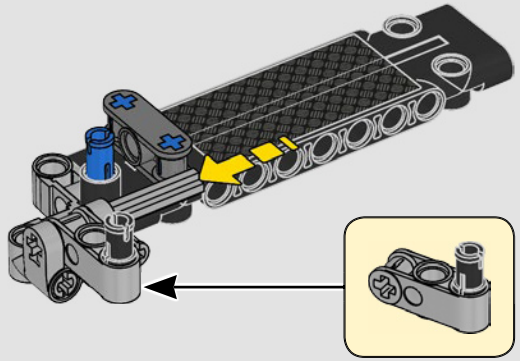

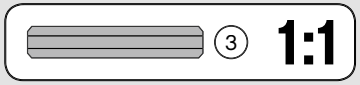

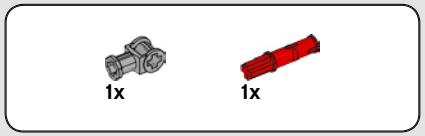

363

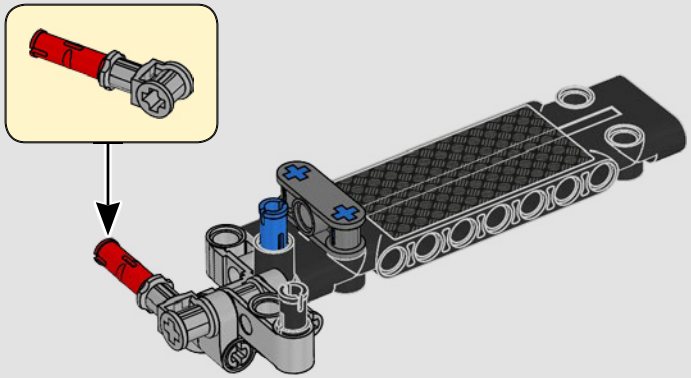

364

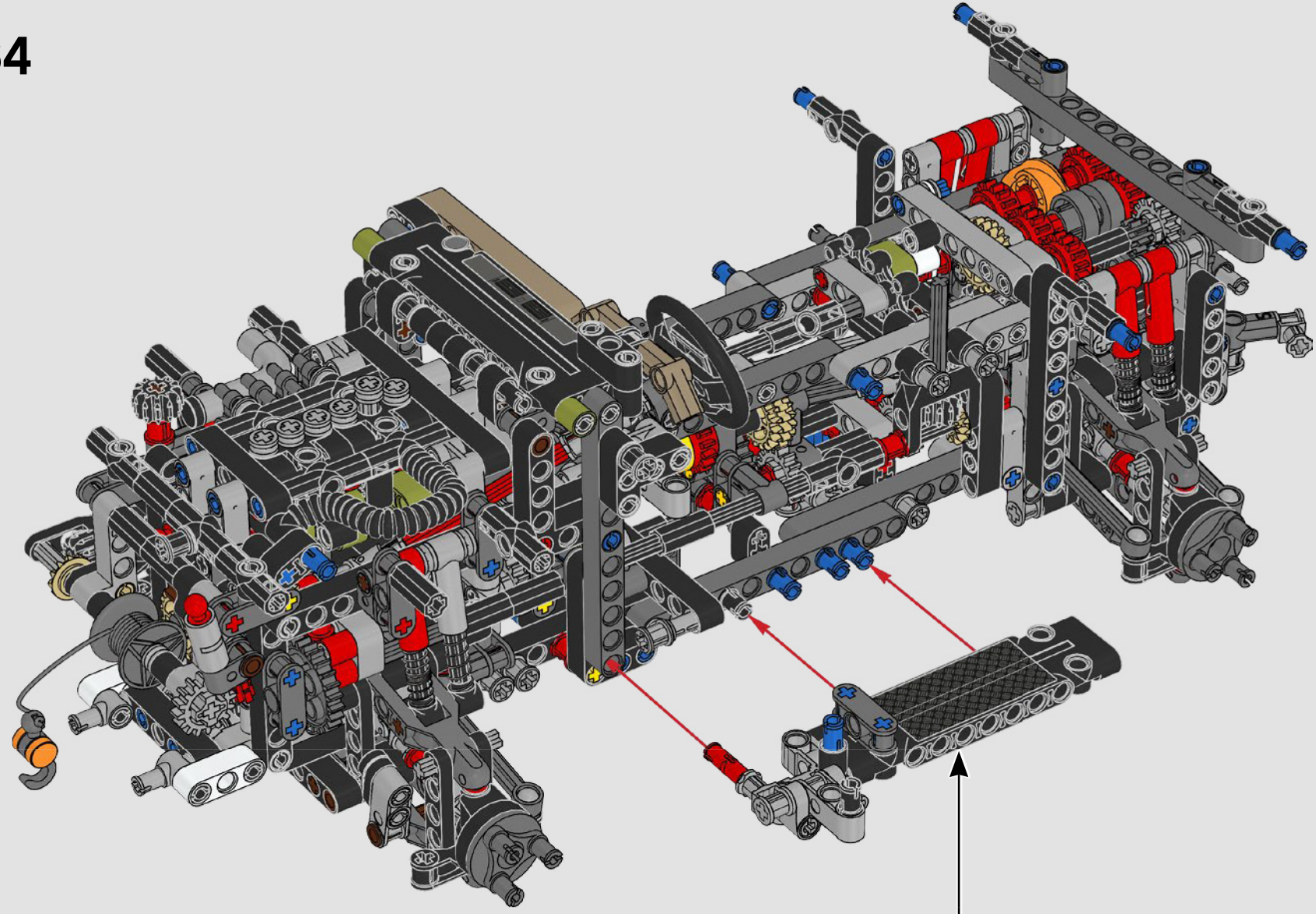

365

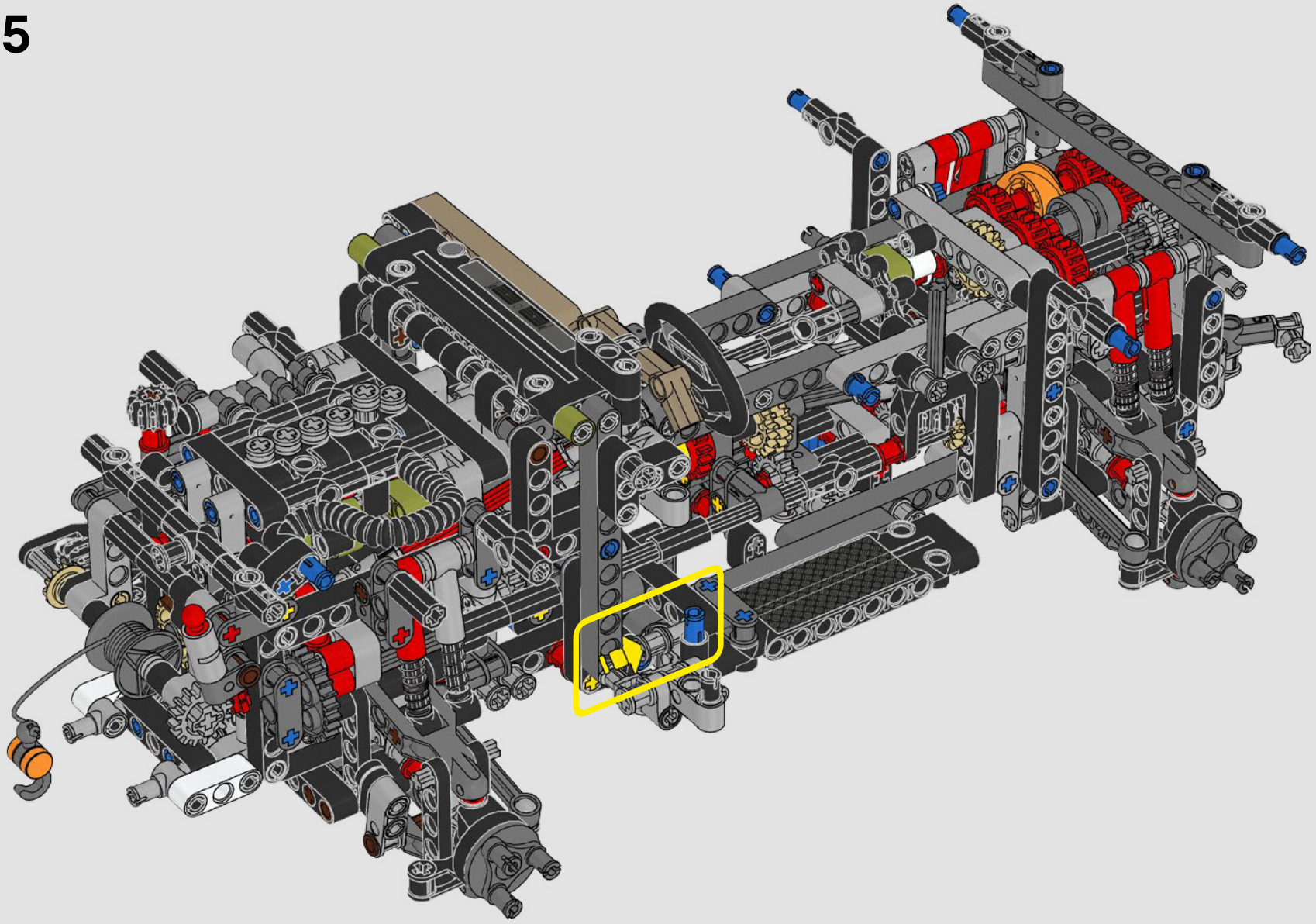

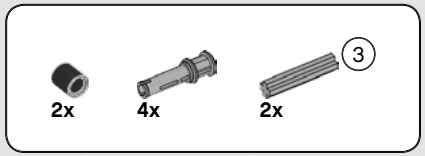

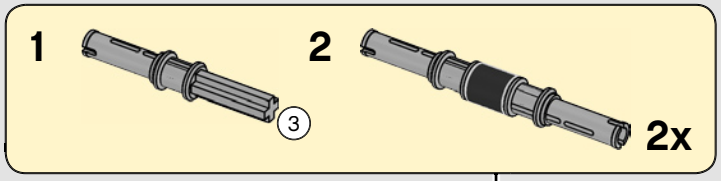

366

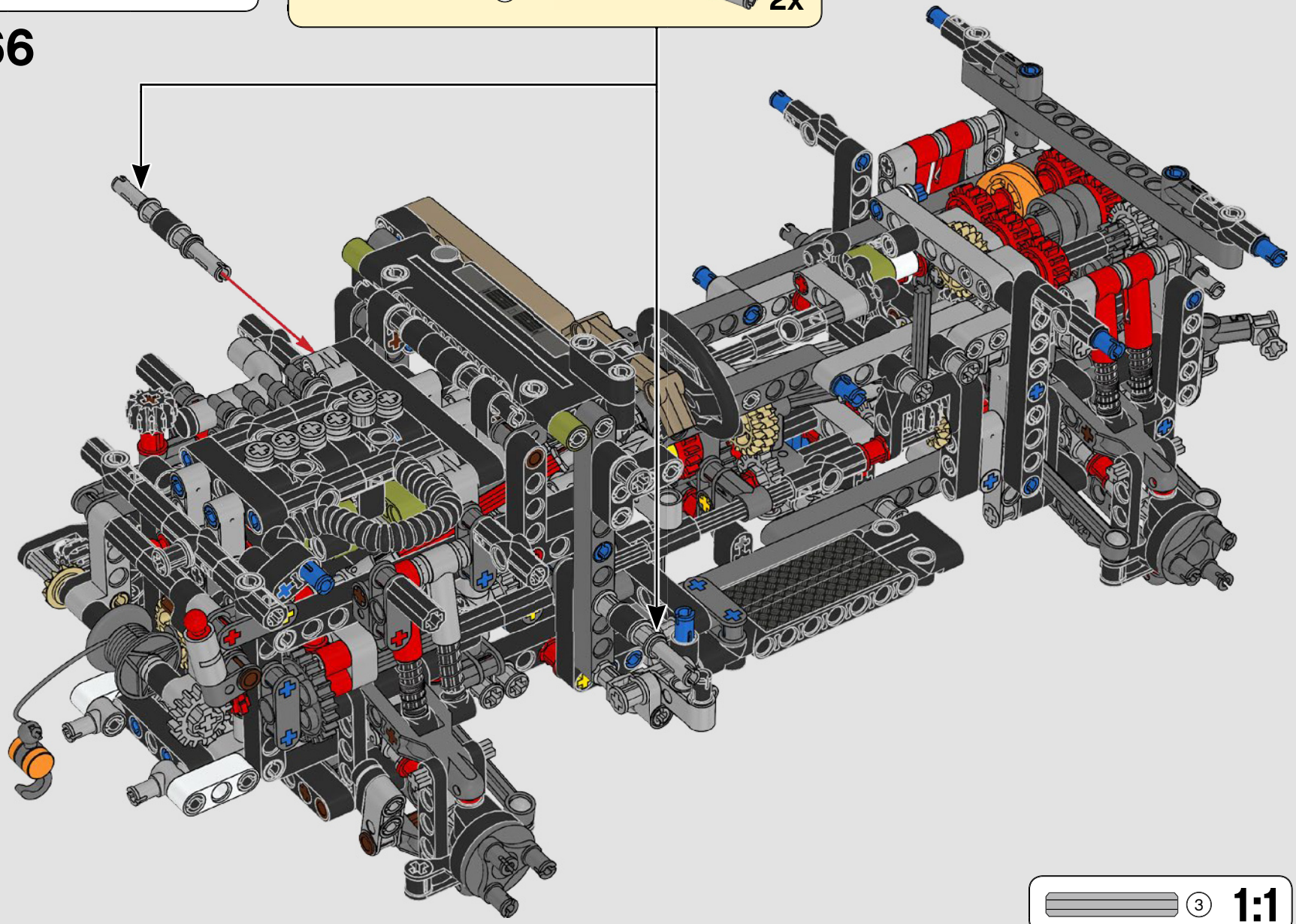

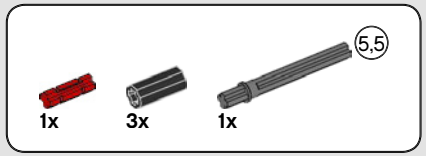

367

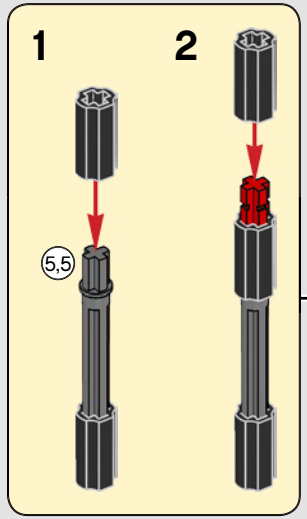

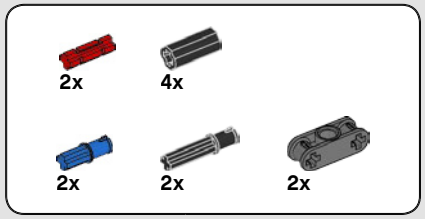

368

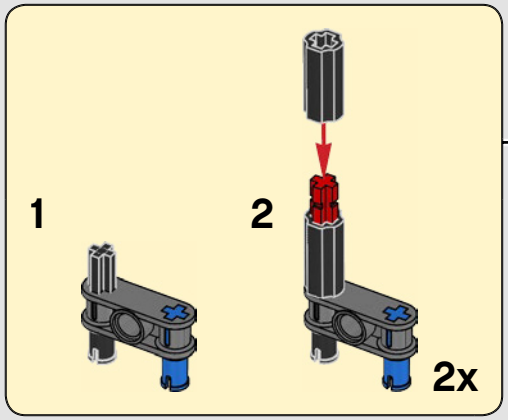

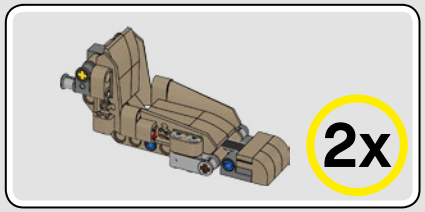

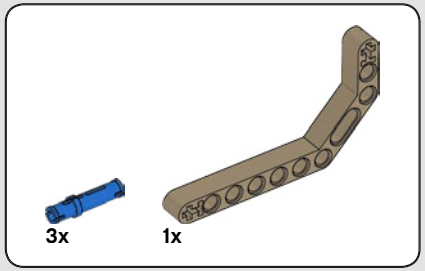

369

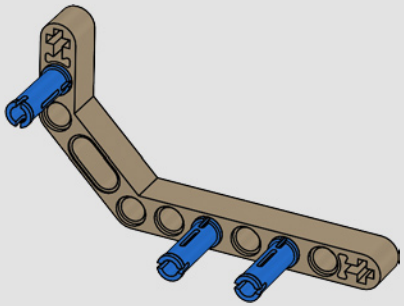



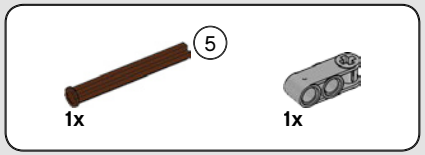

370

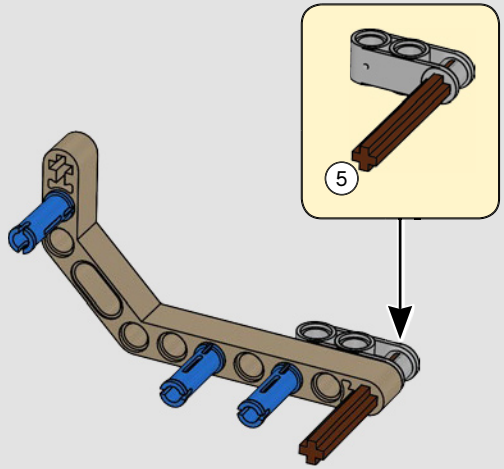

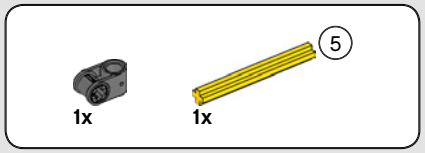

371

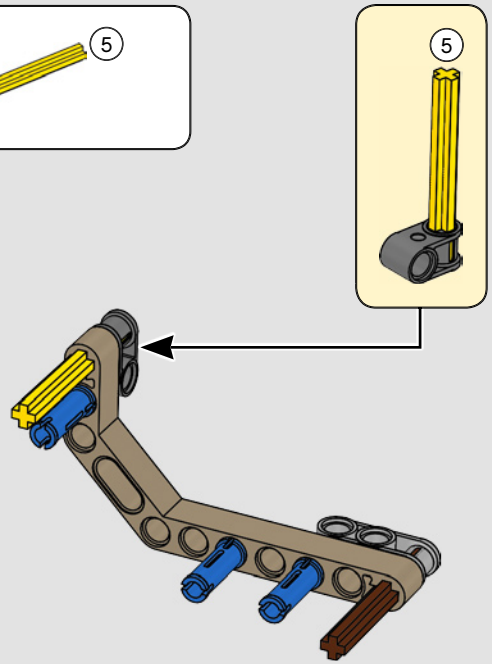

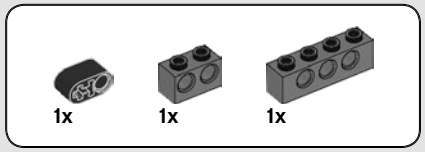

372

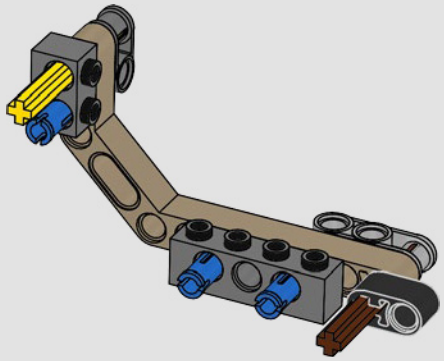

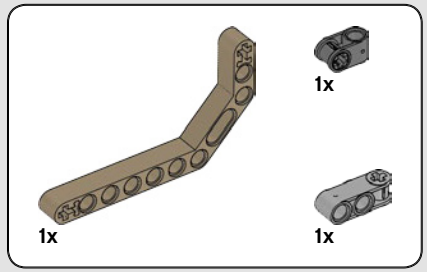

373

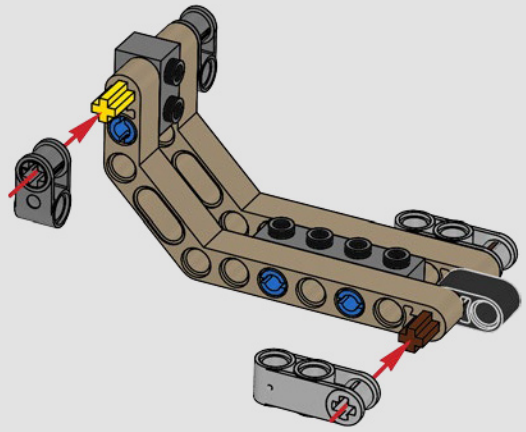



2x

374

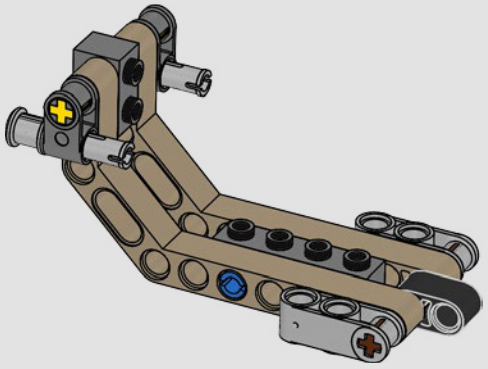

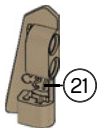

1x



1x

375

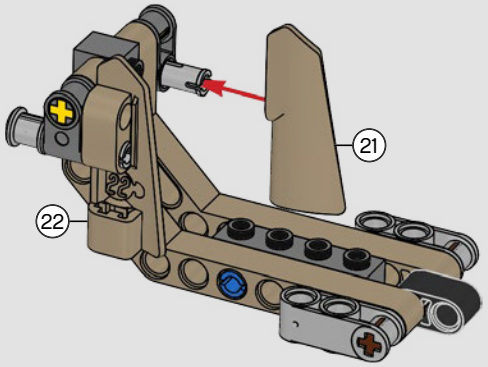



4x

376

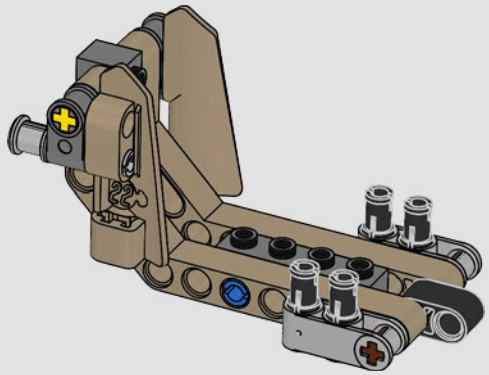

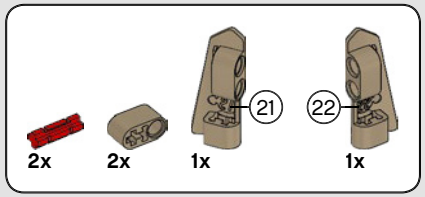

377

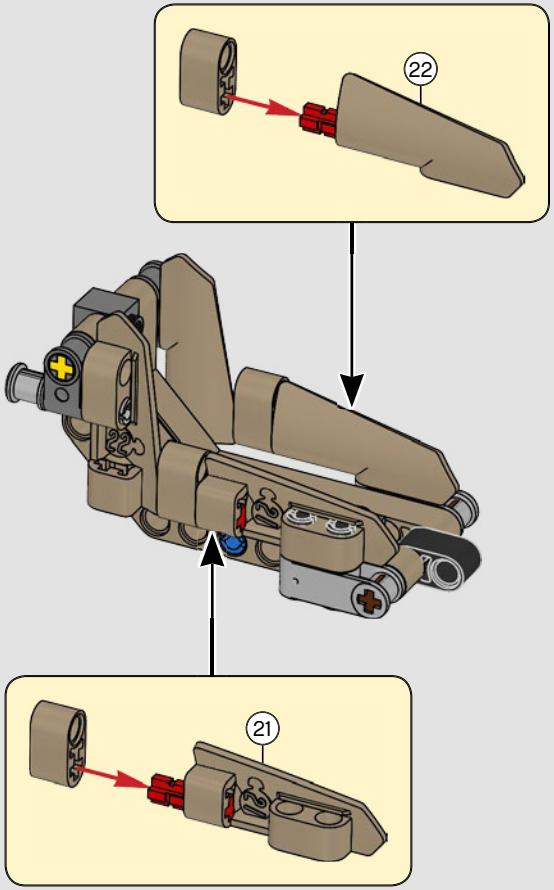

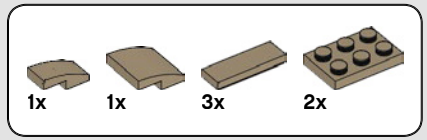

378

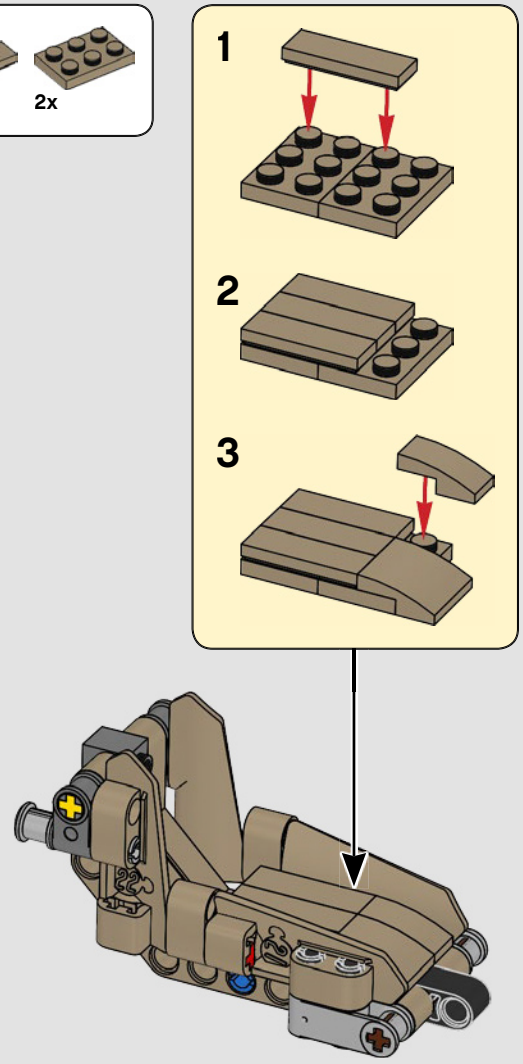

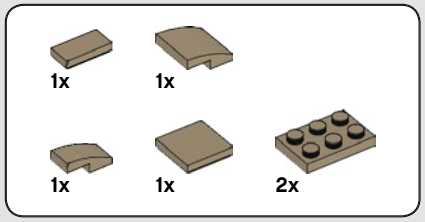

379

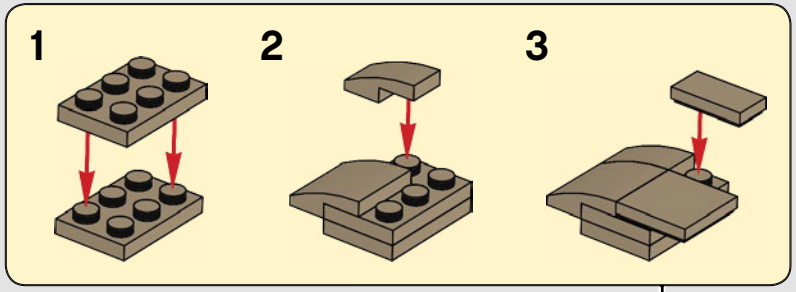

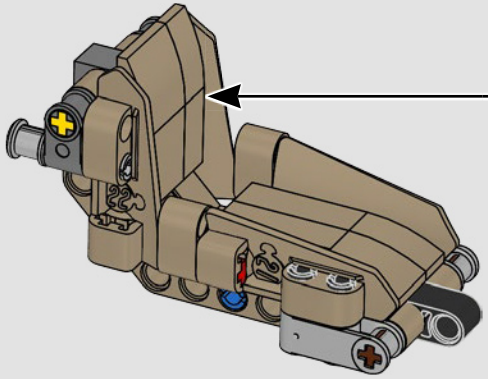

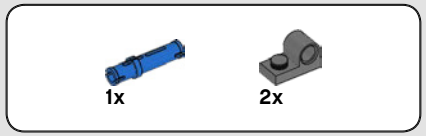

380

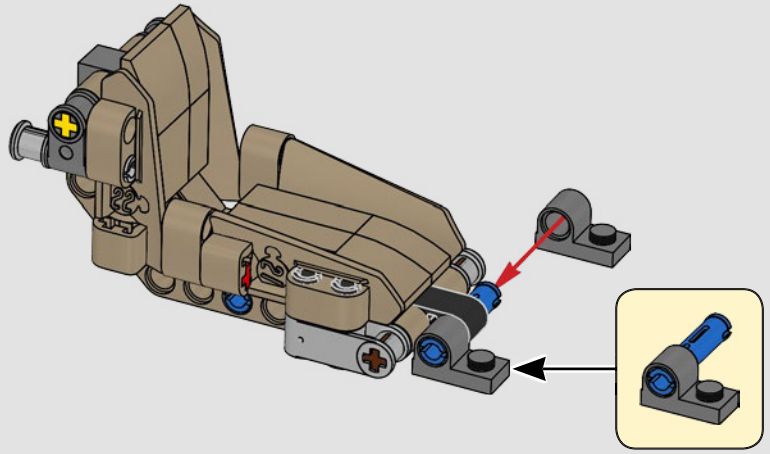

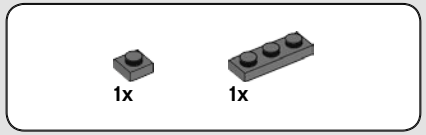

381

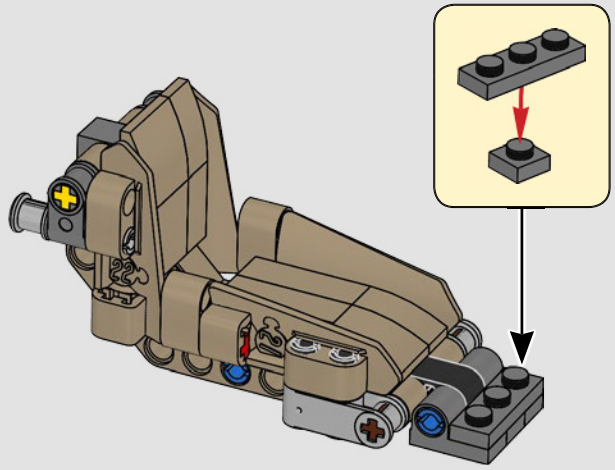



3x

382

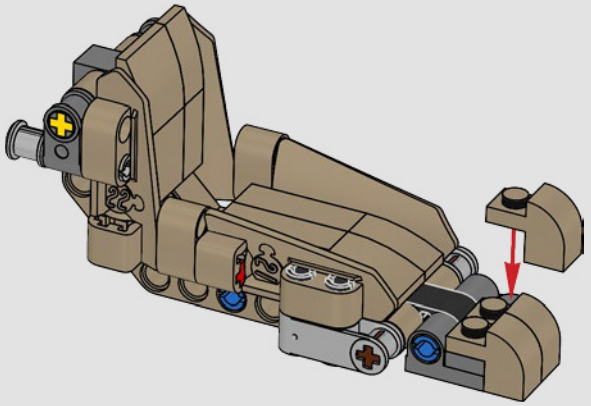



1x

383

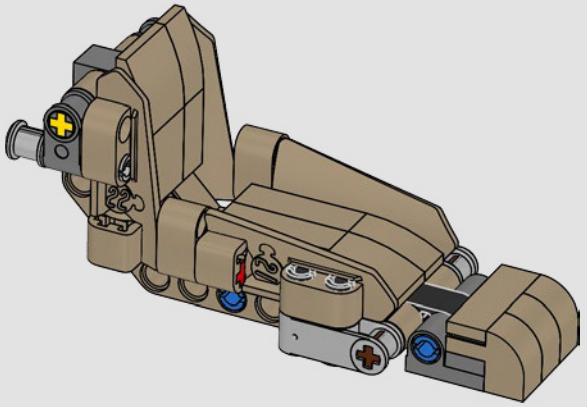

2x

384

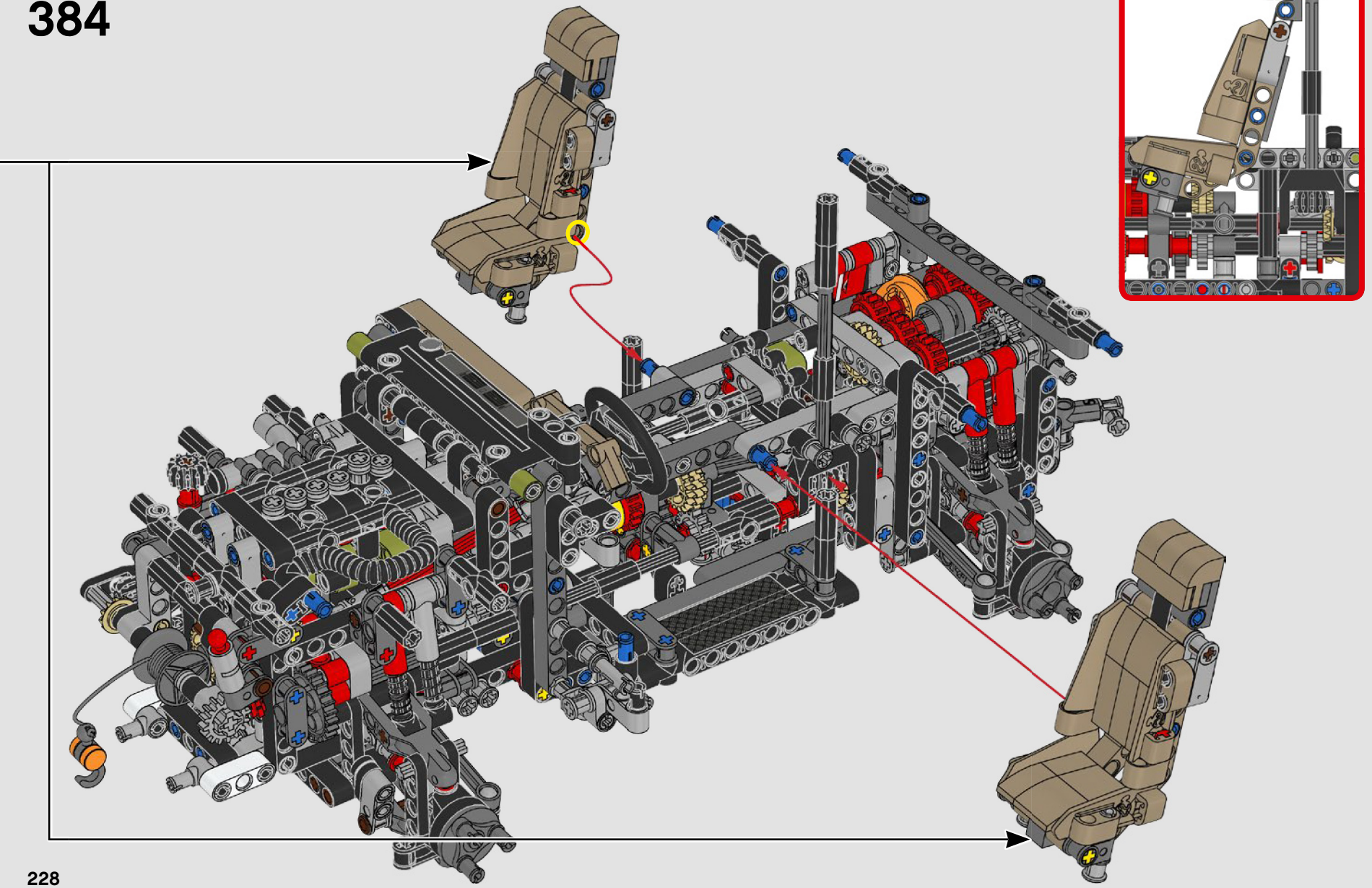



385

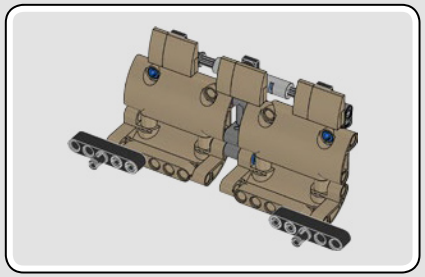

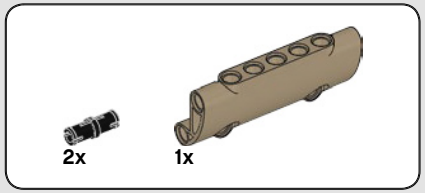

386

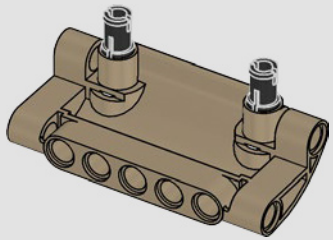

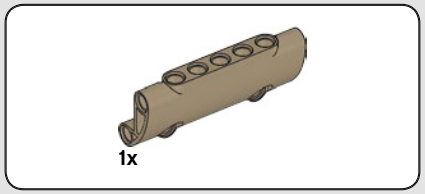

387

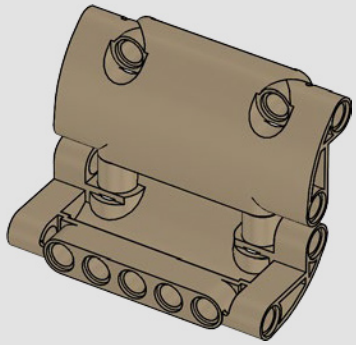



388

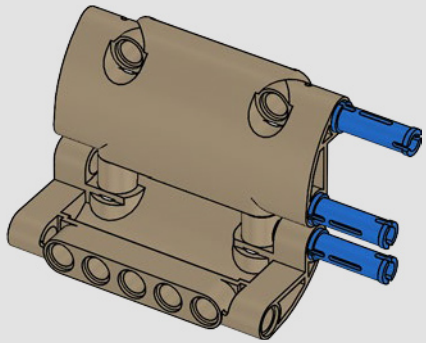

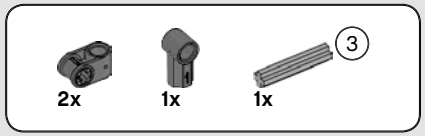

389

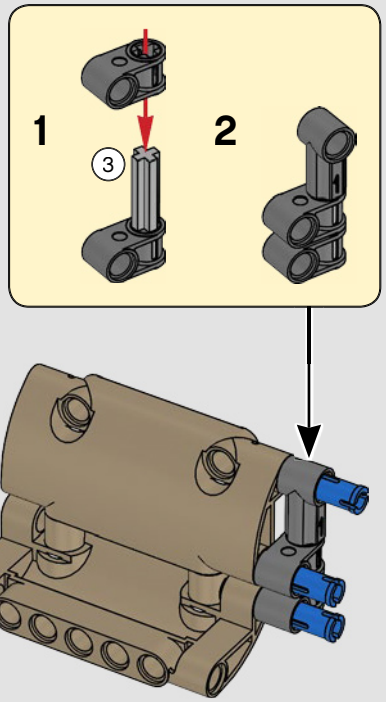

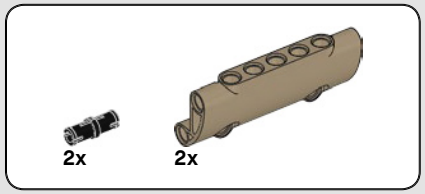

390

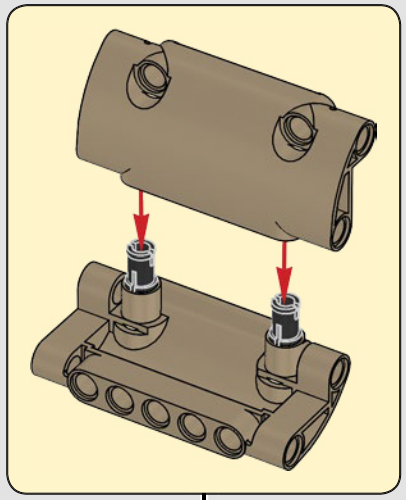

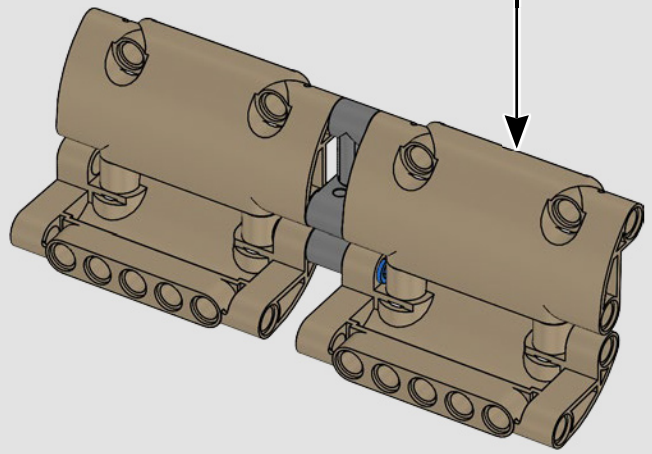

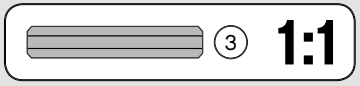




1x


1x

391

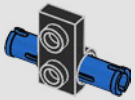


2x


2x

392

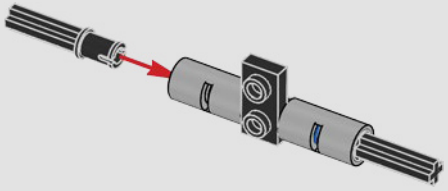


2x


2x

393

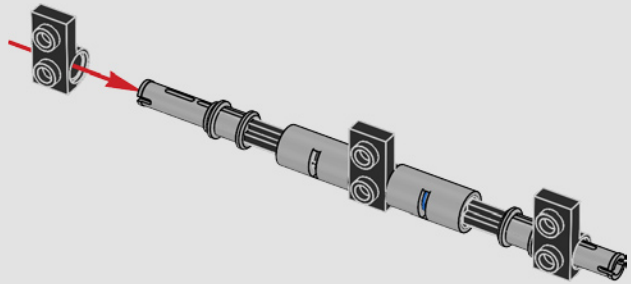


2x


2x

394

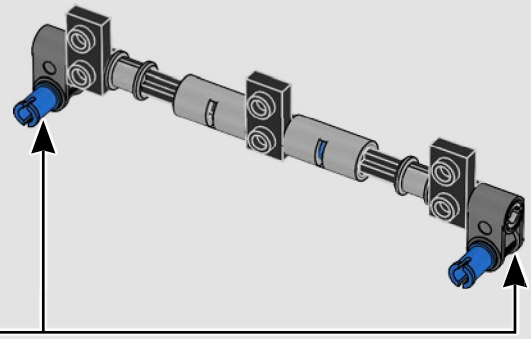

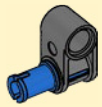
2x

395

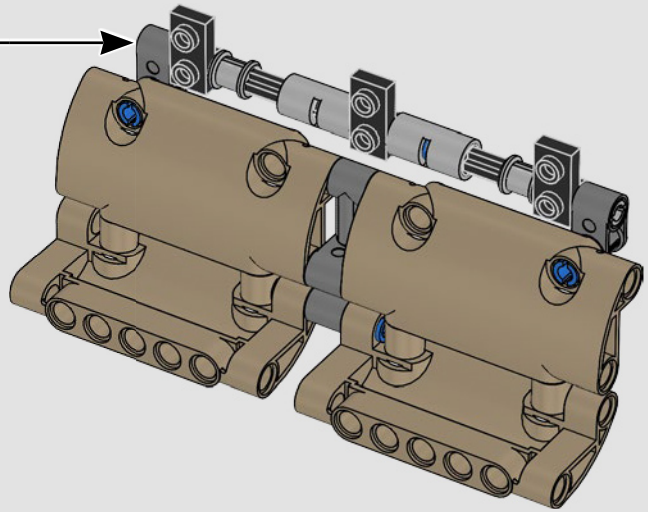



396

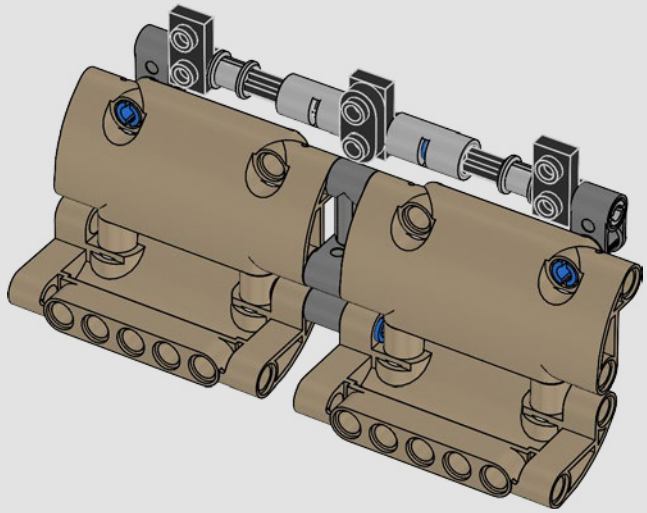

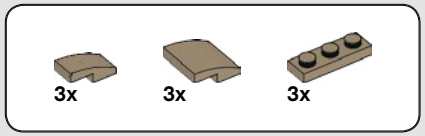

397

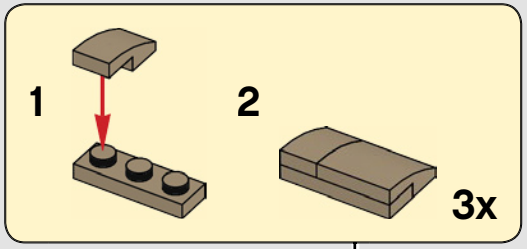

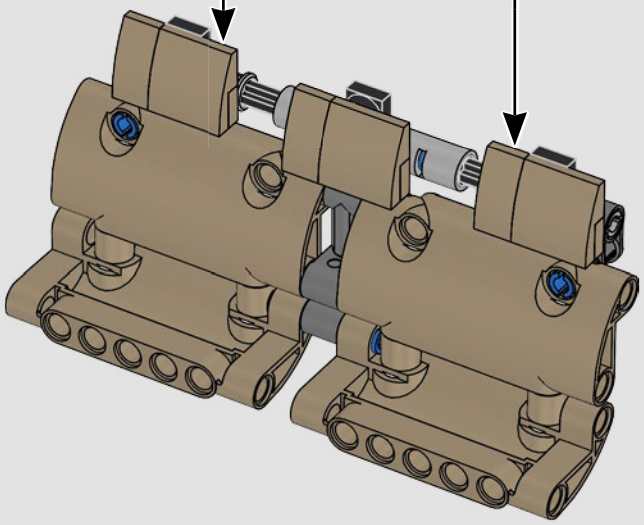

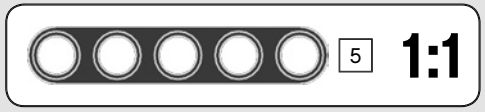

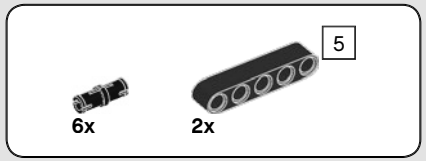

398

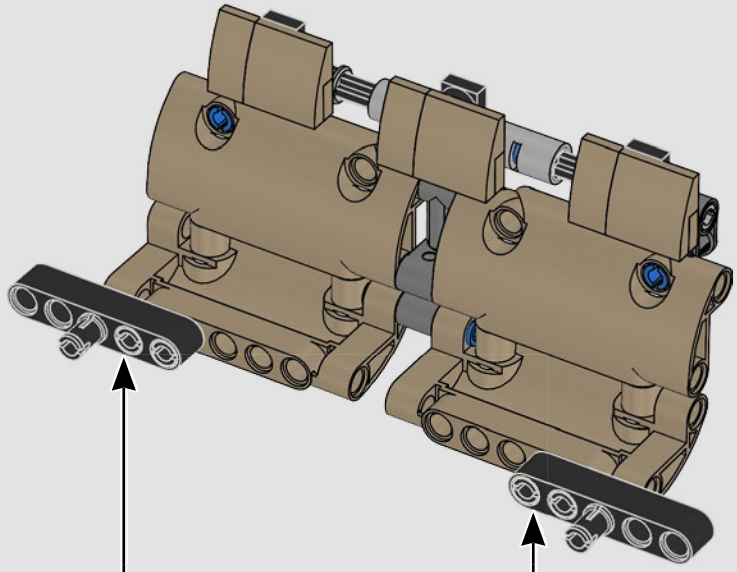

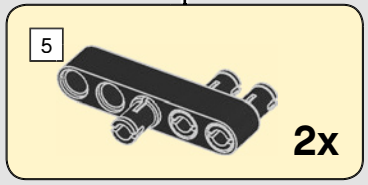

399

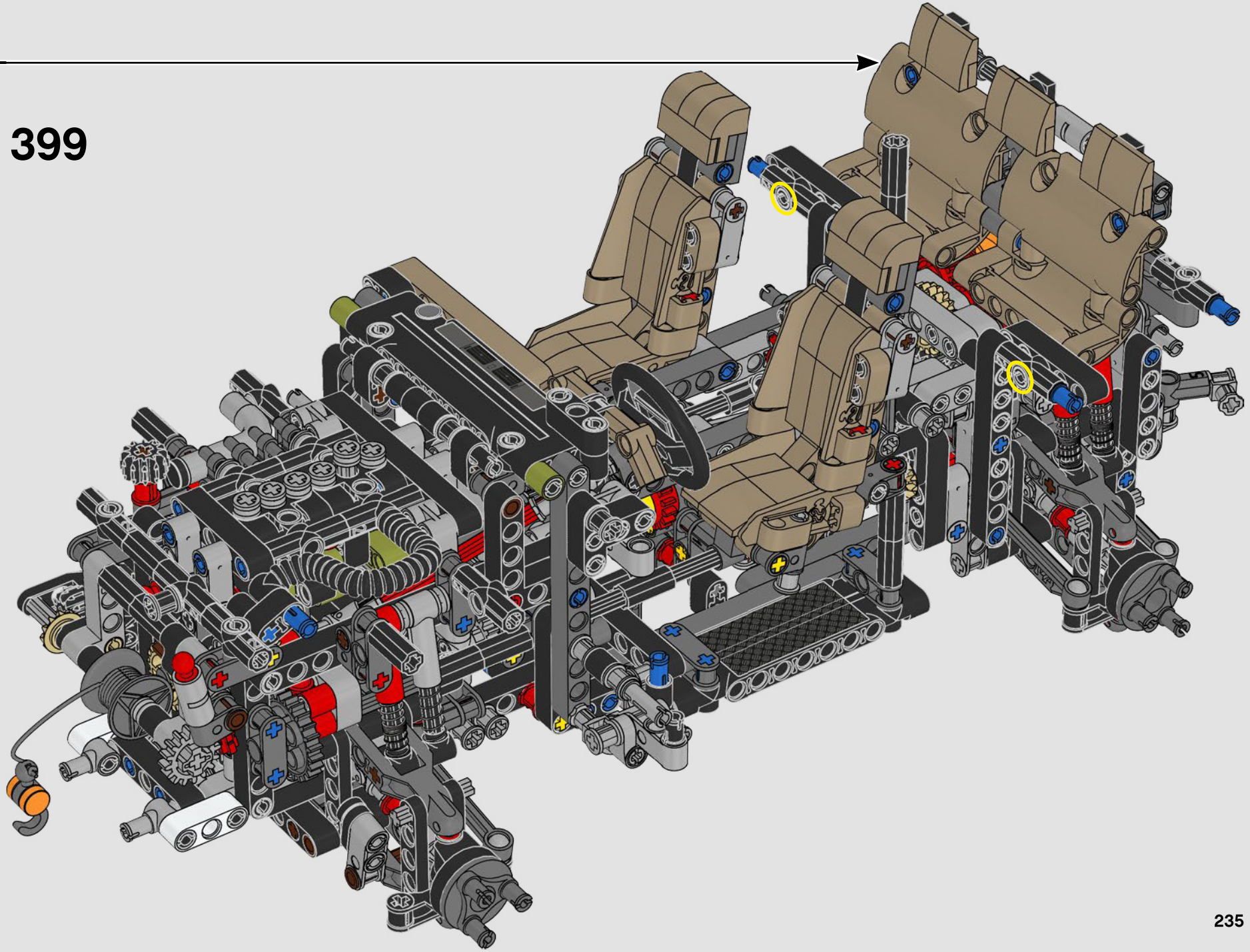

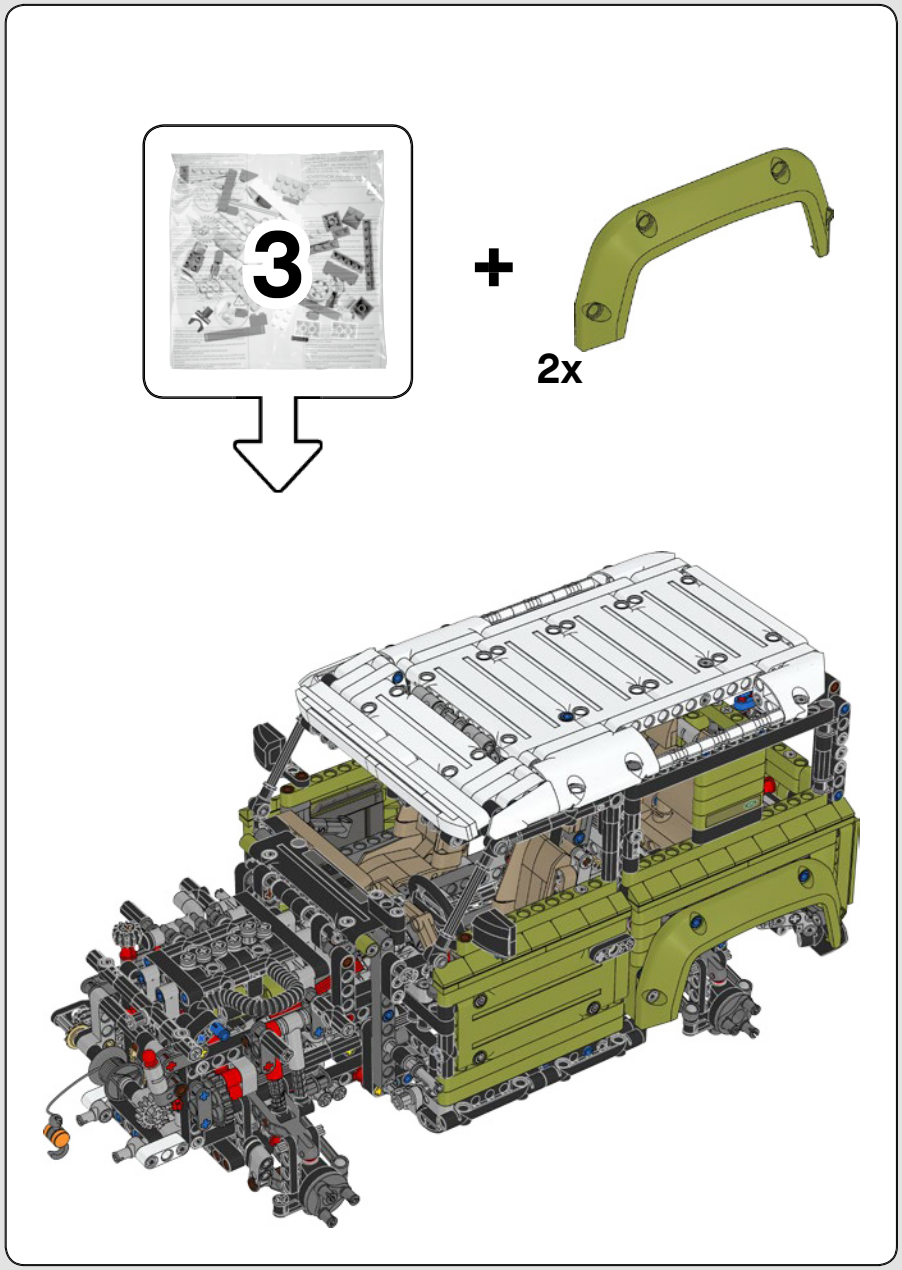
3
+
2x

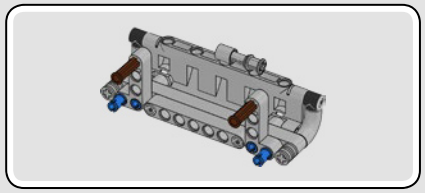

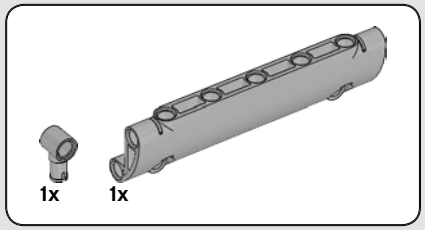

400

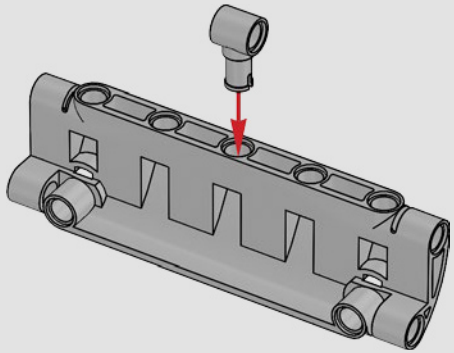

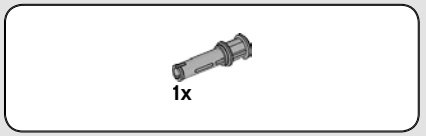

401

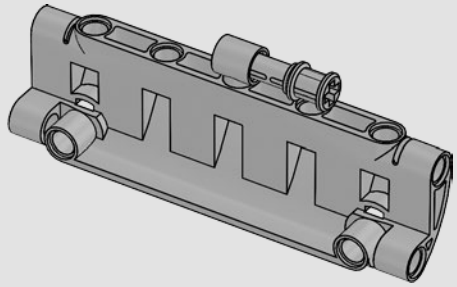



402

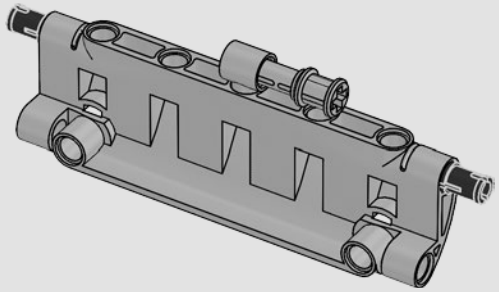

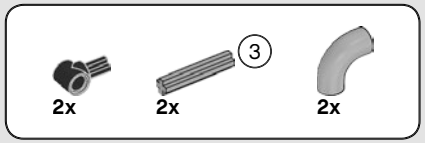

403

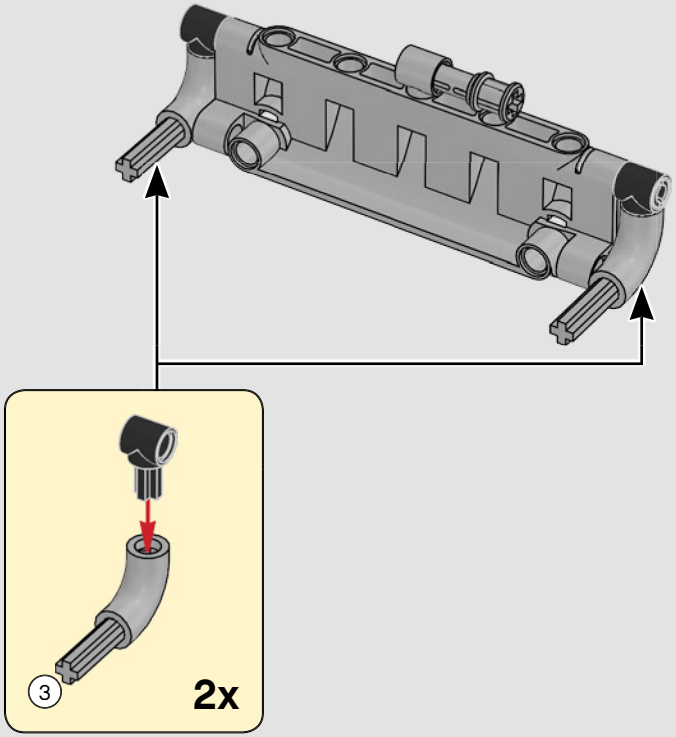

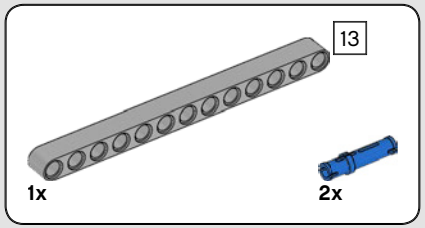

404

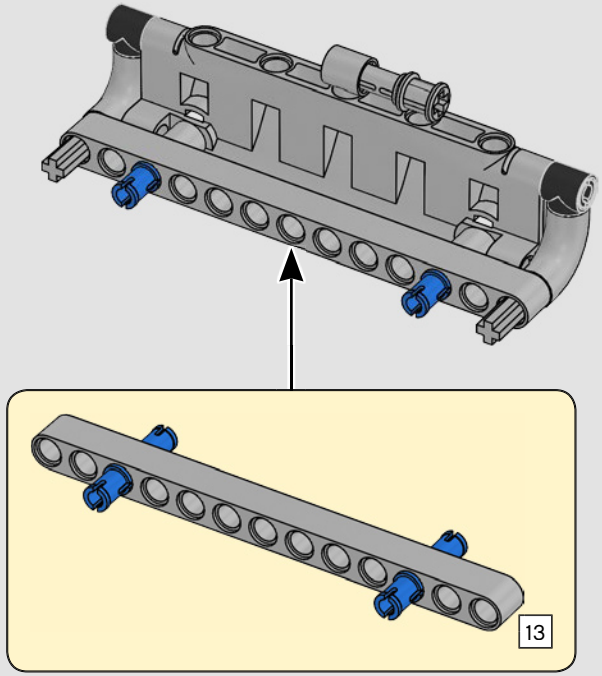

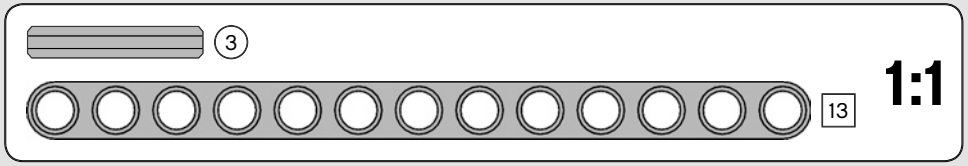



405

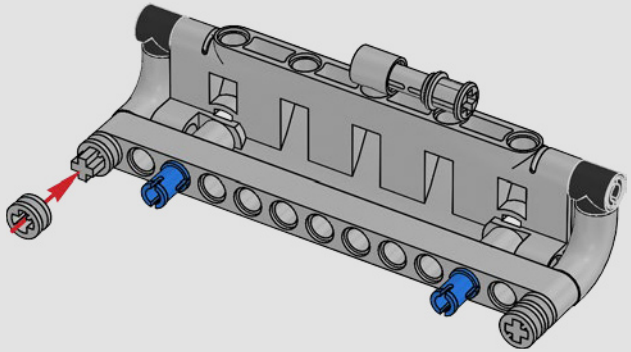

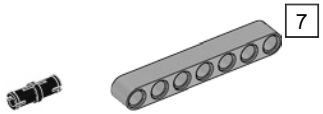

406

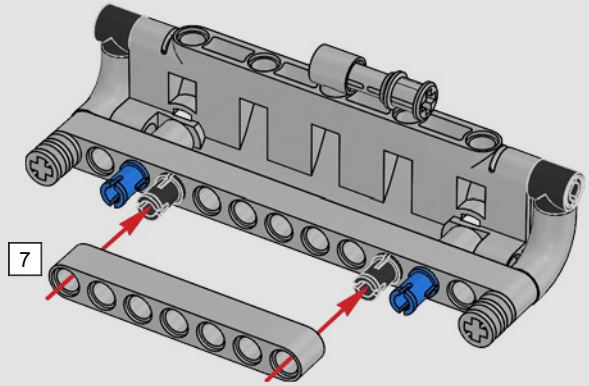

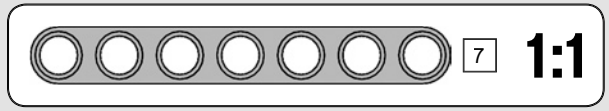

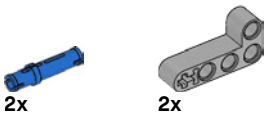

407

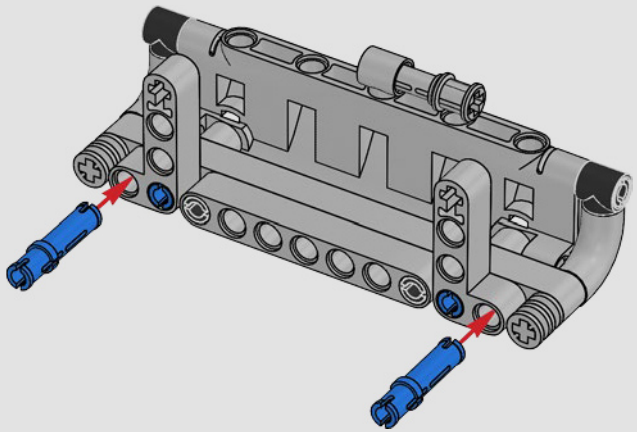

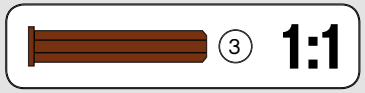

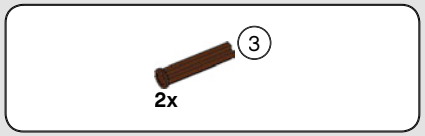

408

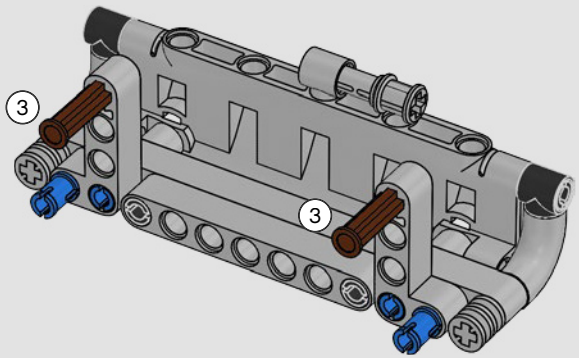

409

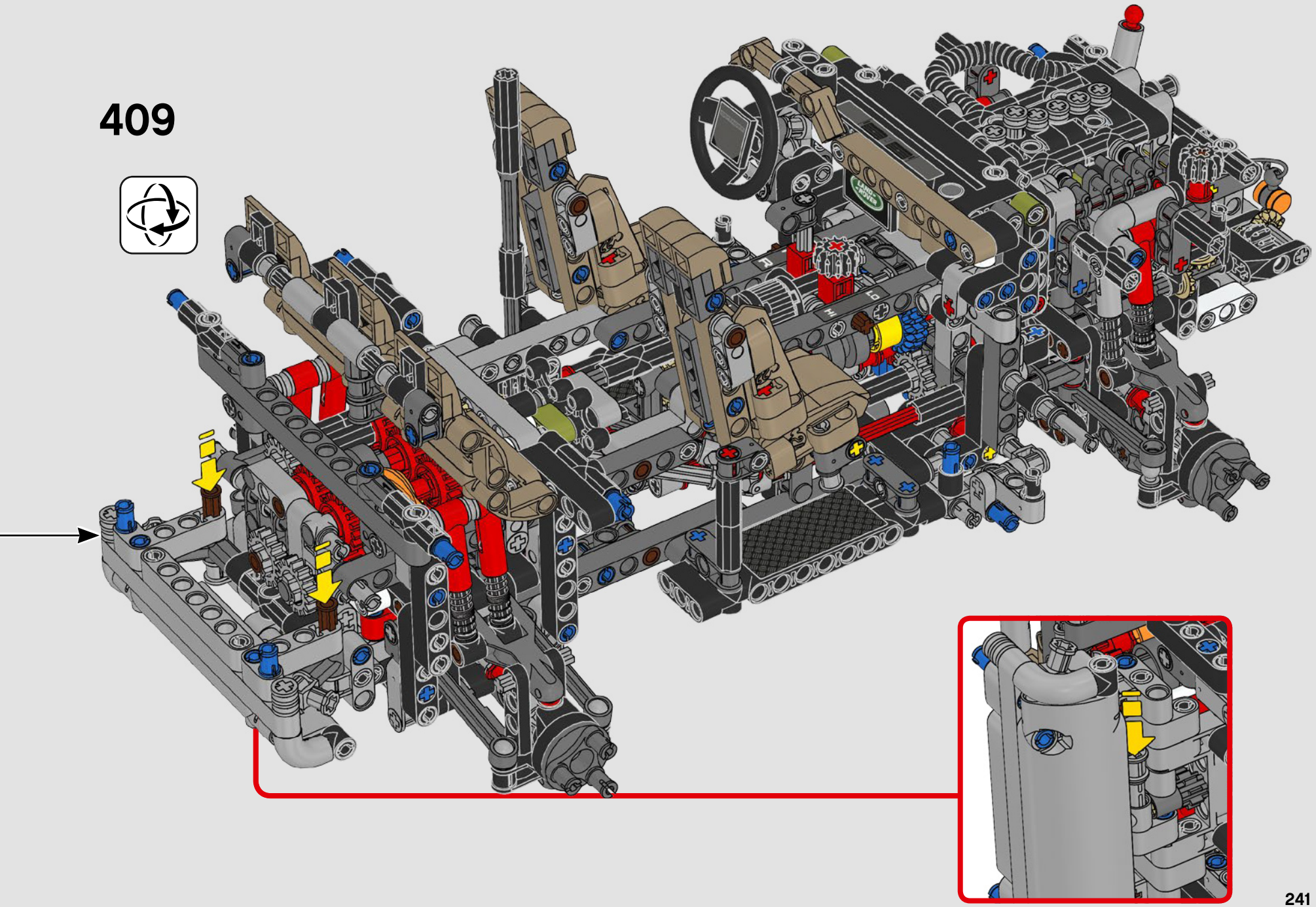

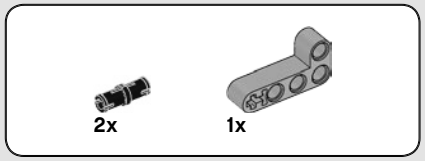

410

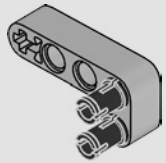

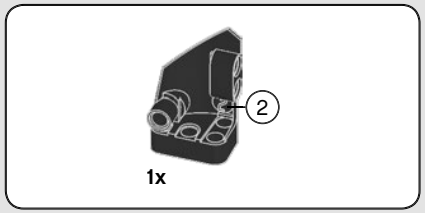

411

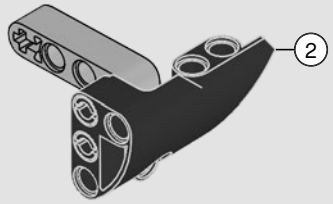

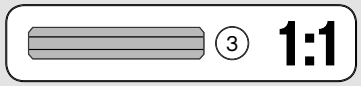

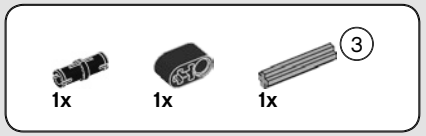

412

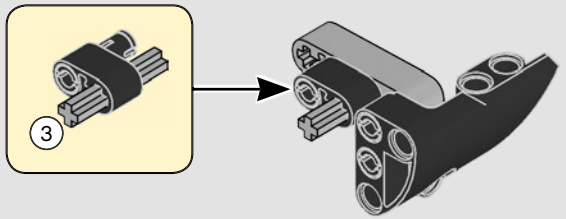

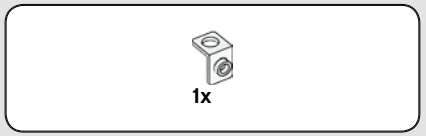

413

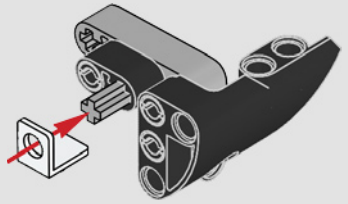

414

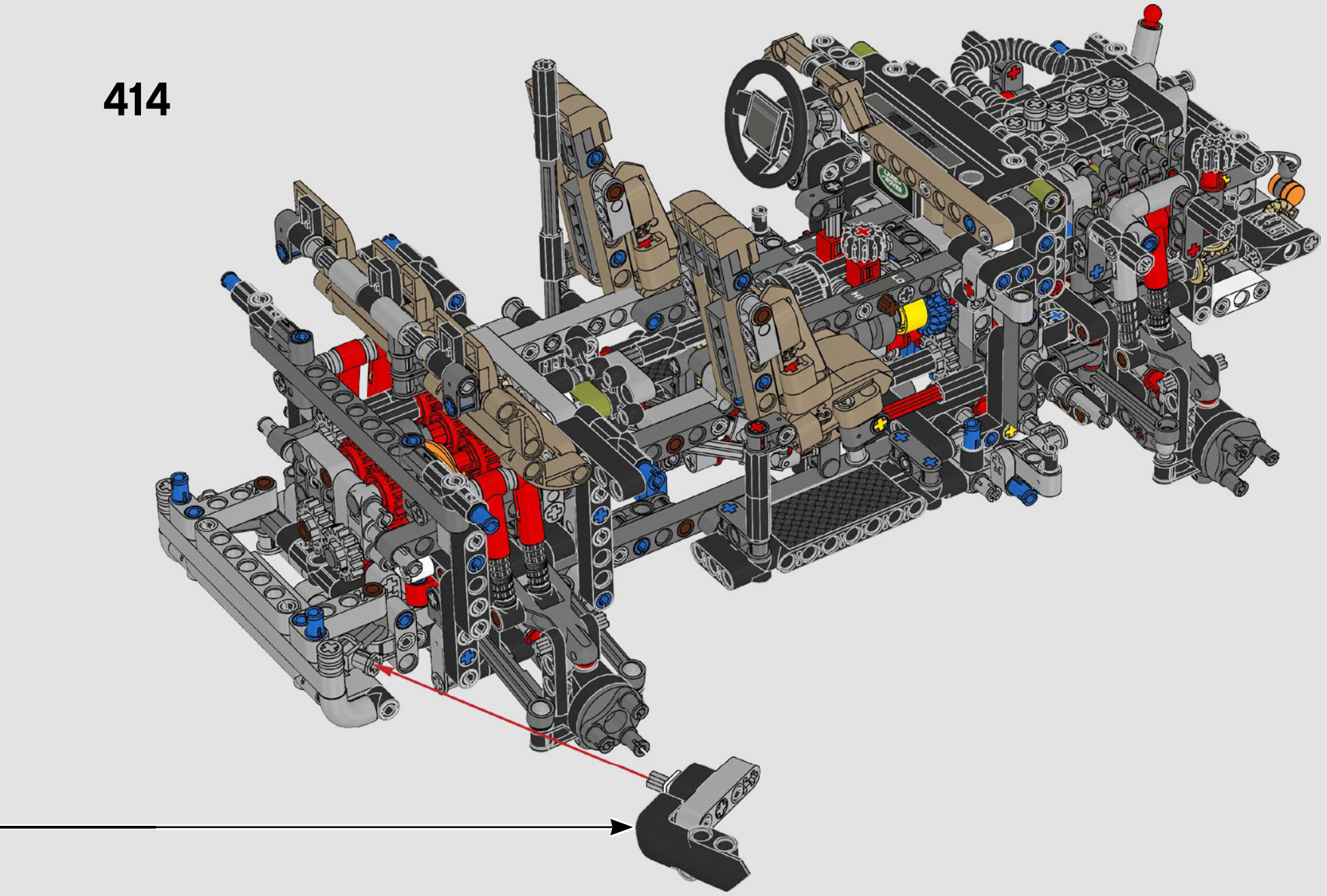

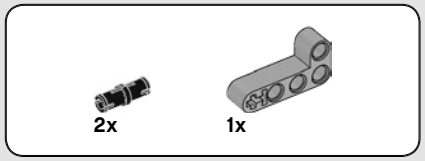

415

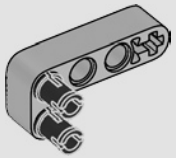

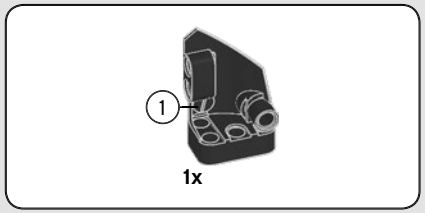

416

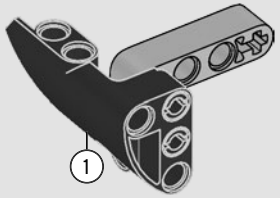

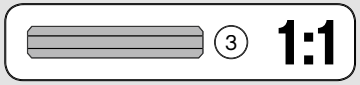

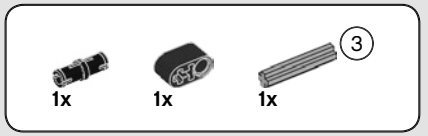

417

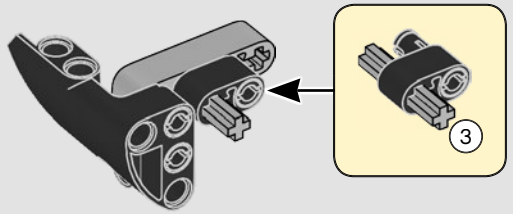

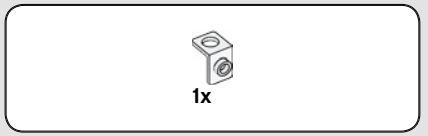

418

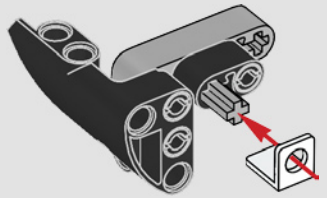

419

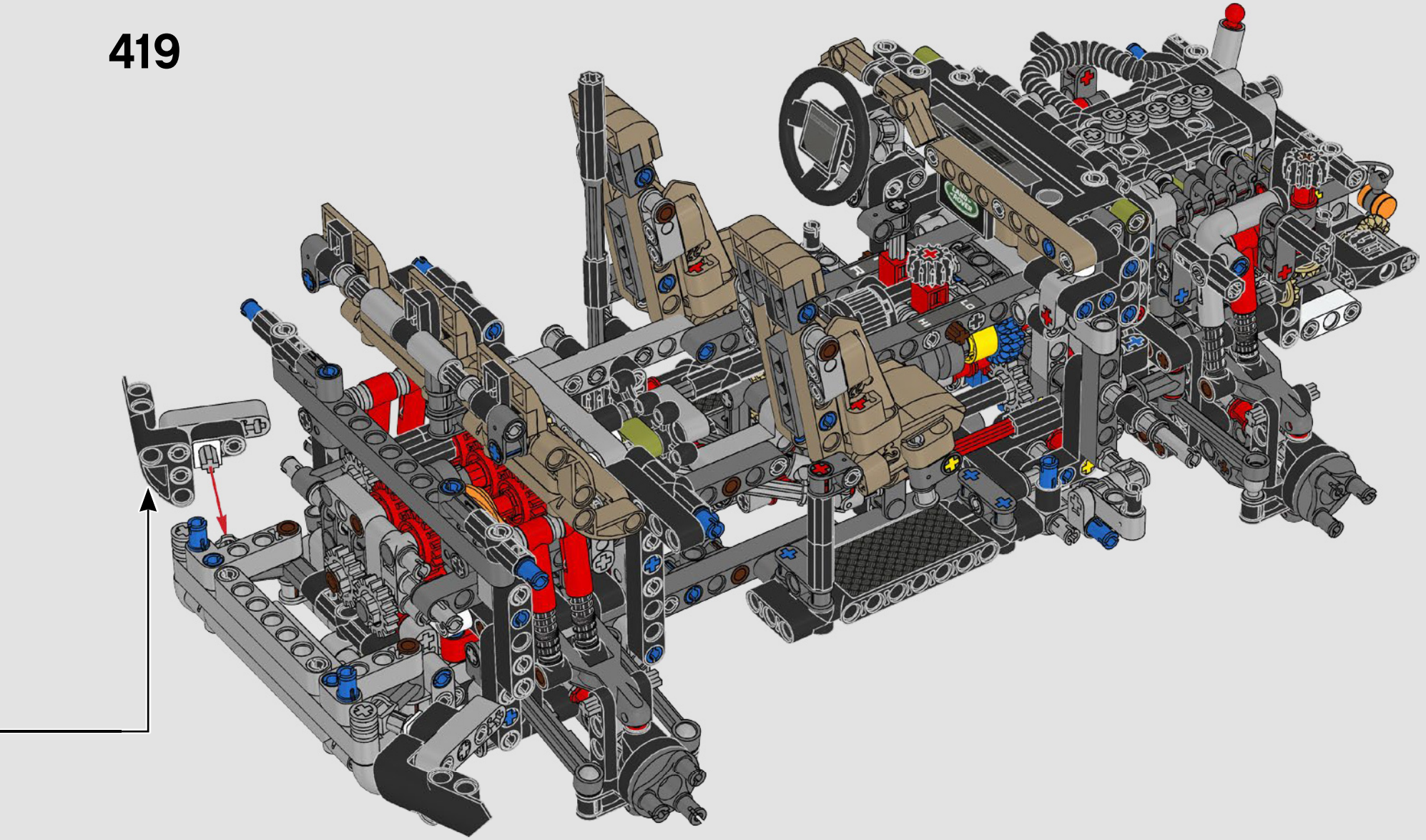

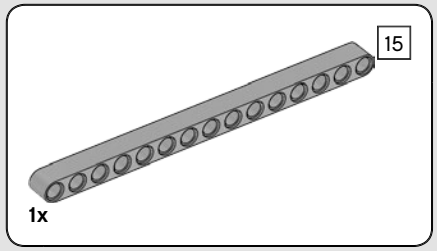

420

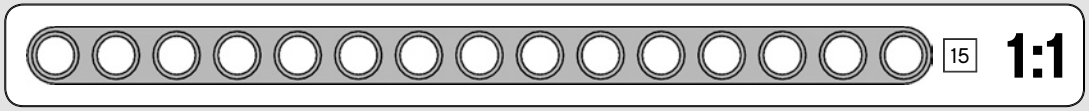

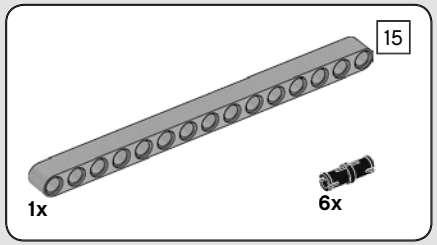

421

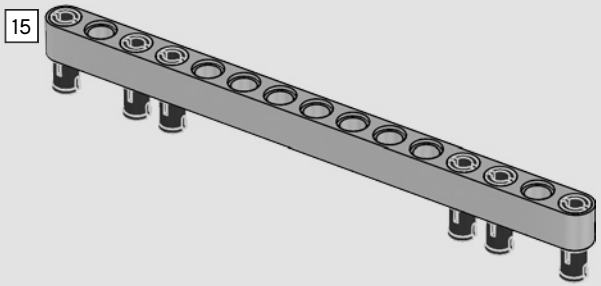

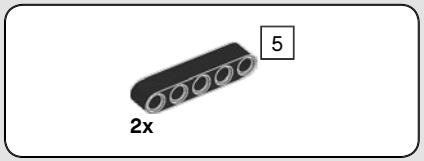

422

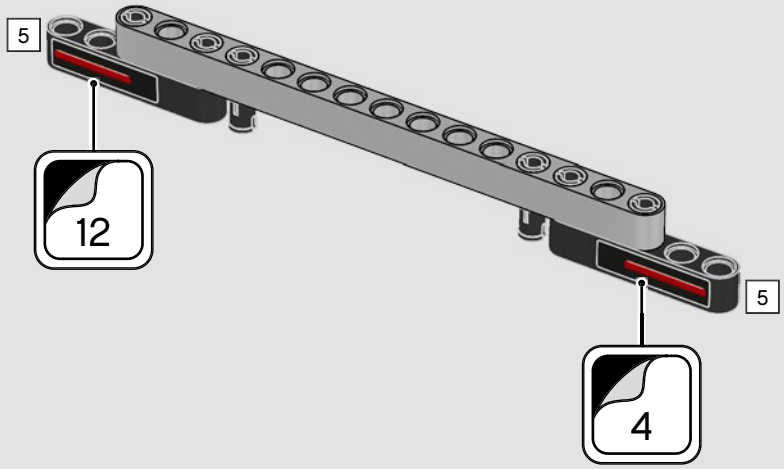

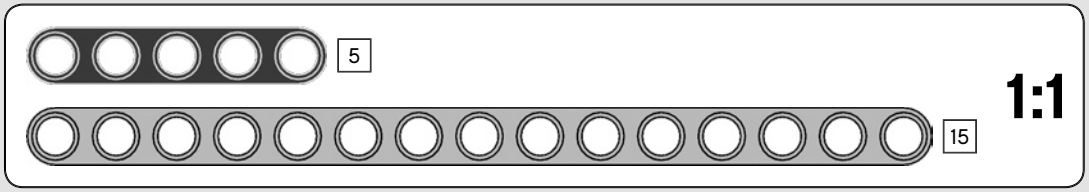



423

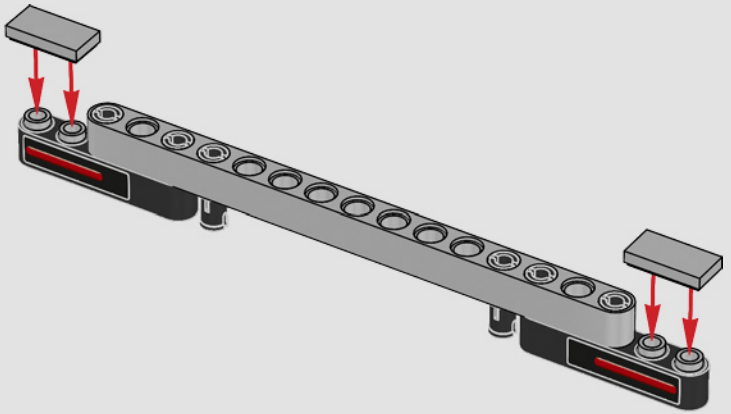

424

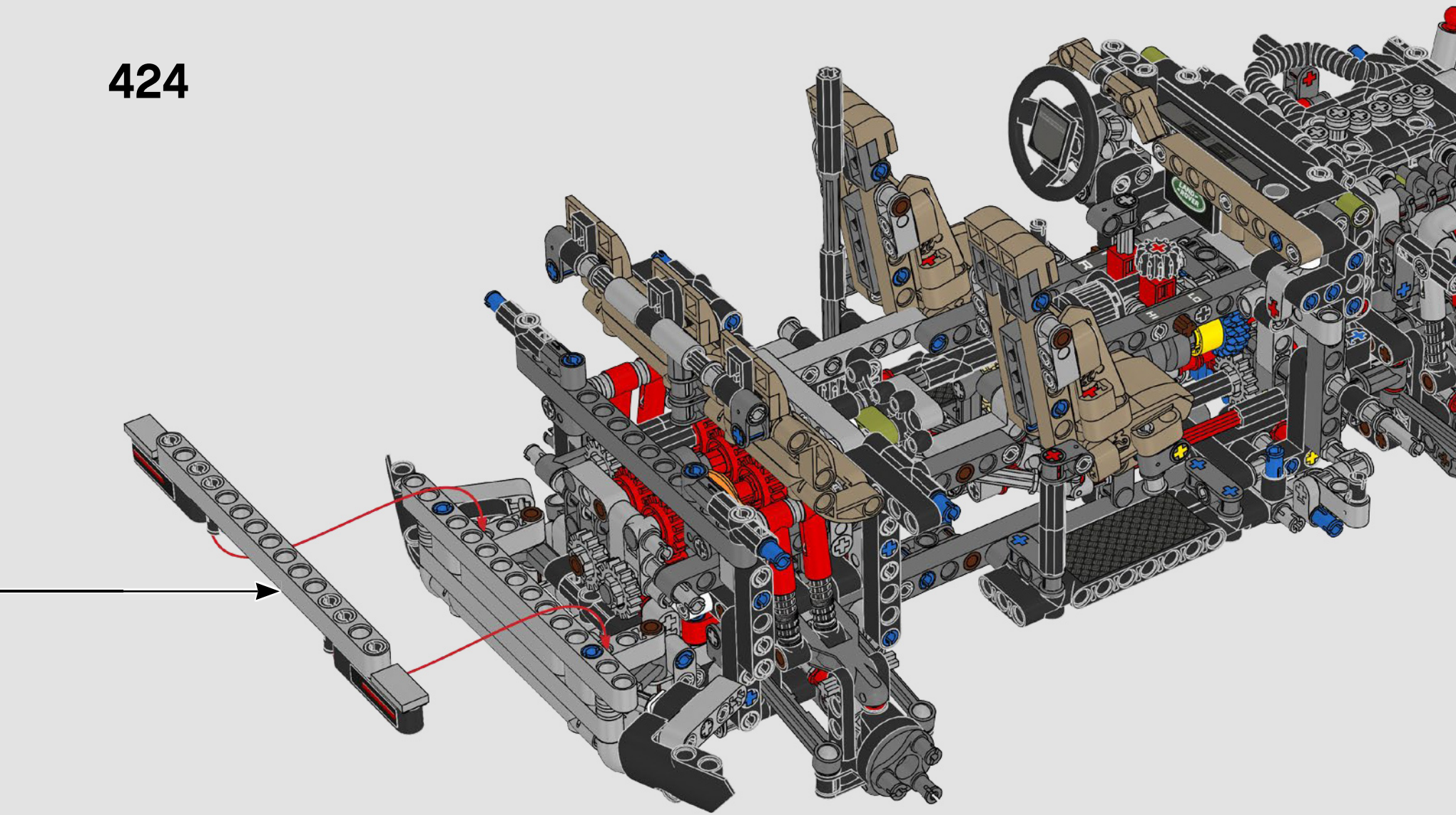

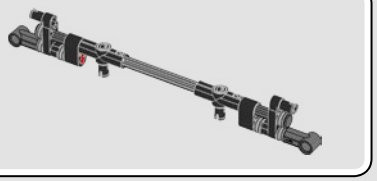

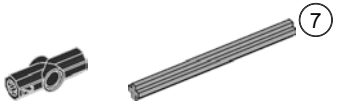

425

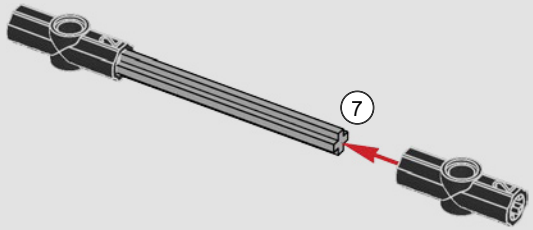

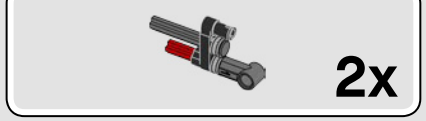

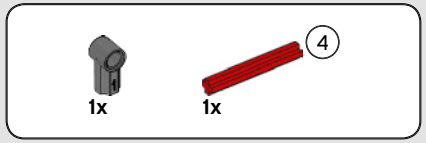

426

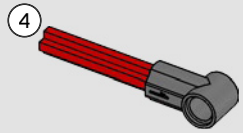

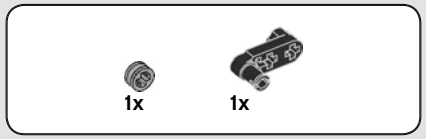

427

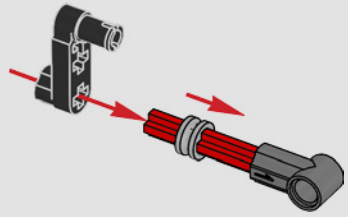

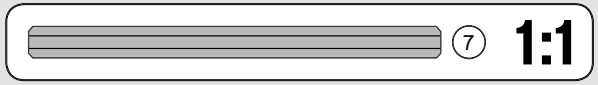

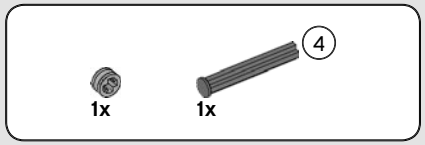

428

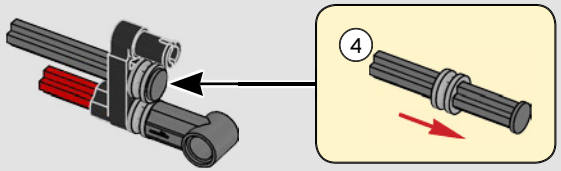

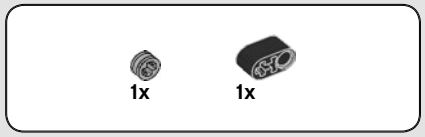

429

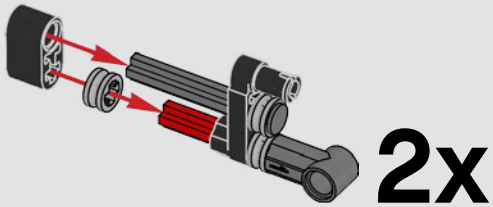

430

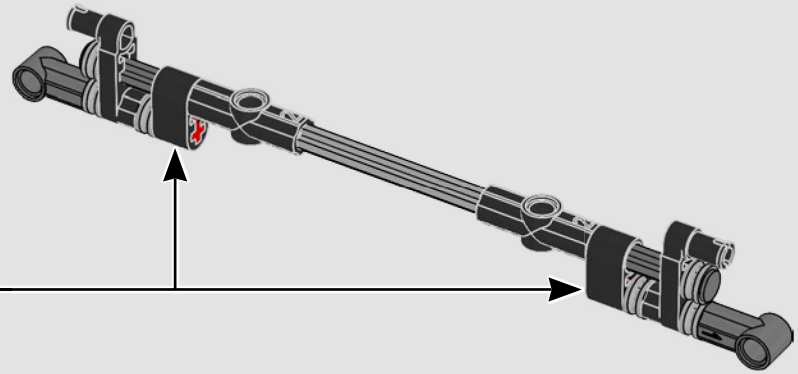

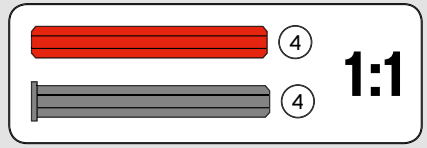



2x

431



432

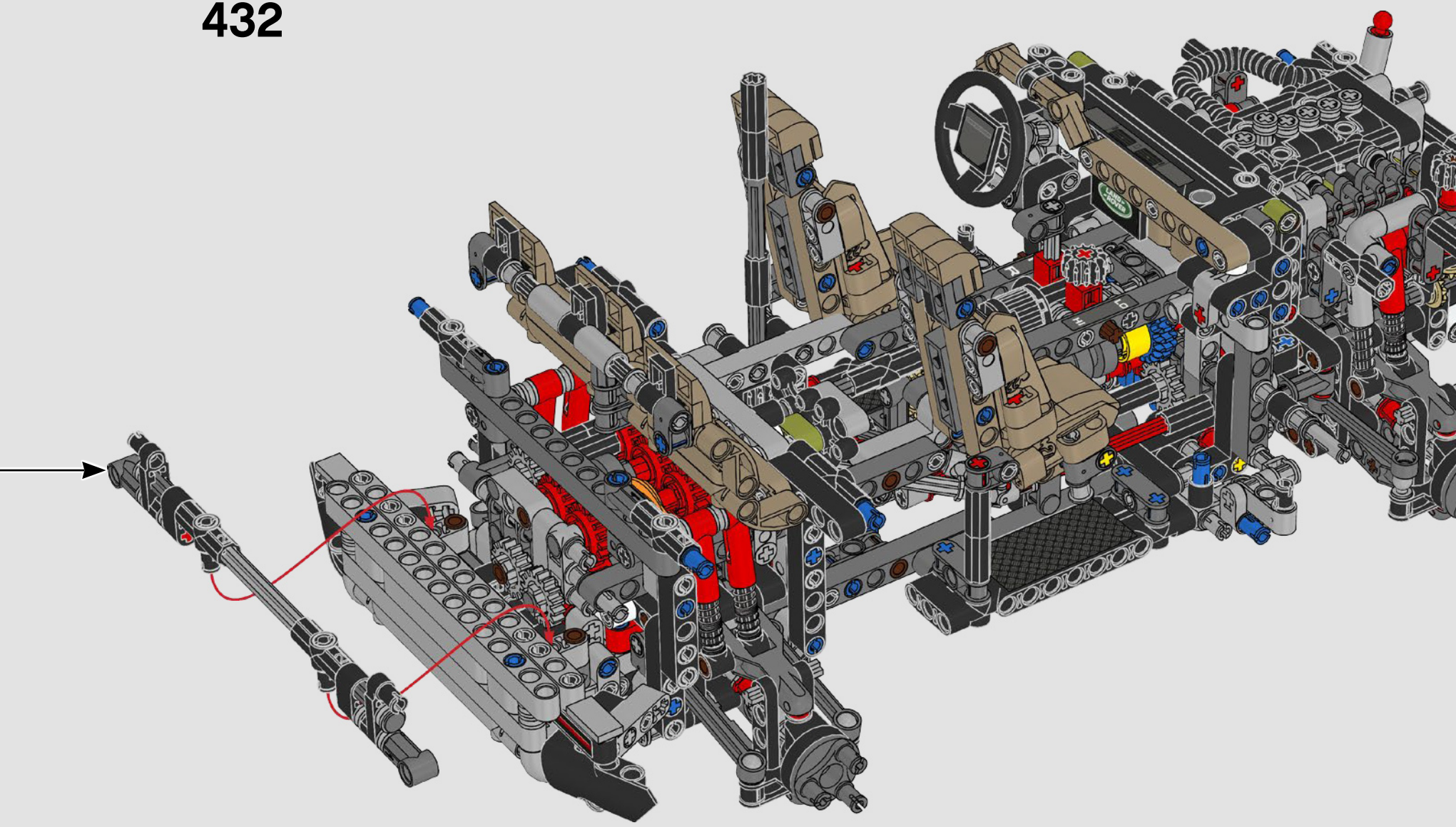

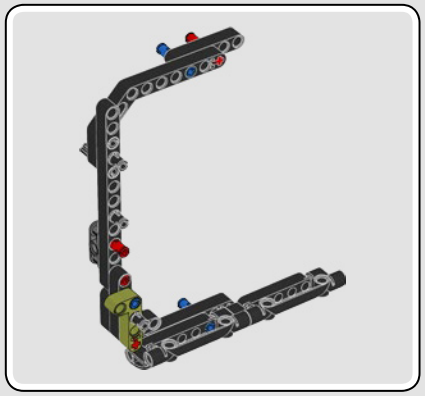

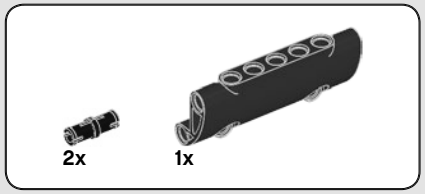

433

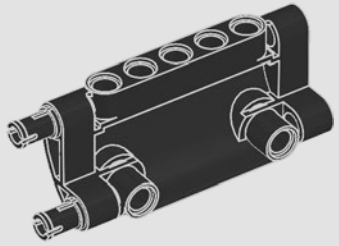

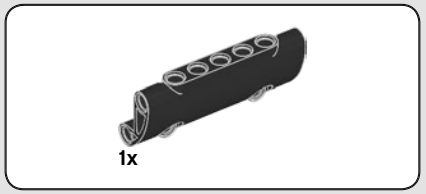

434

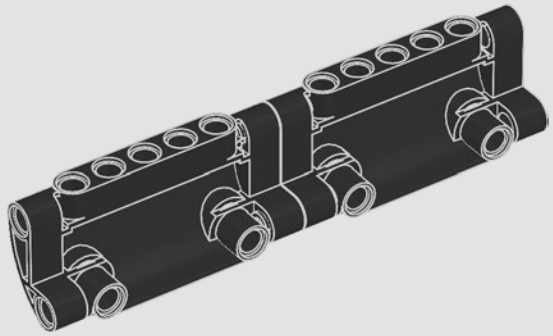

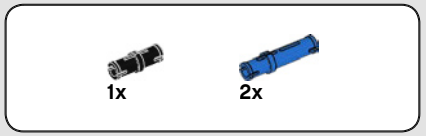

435

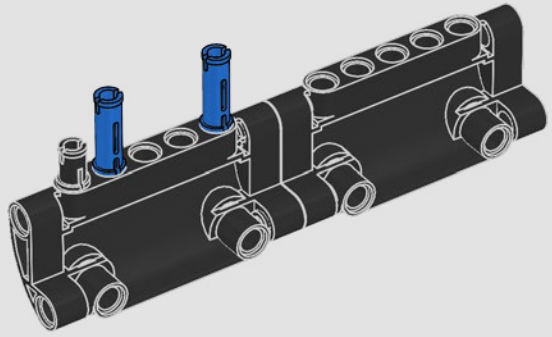

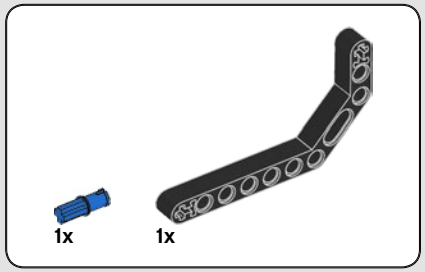

436

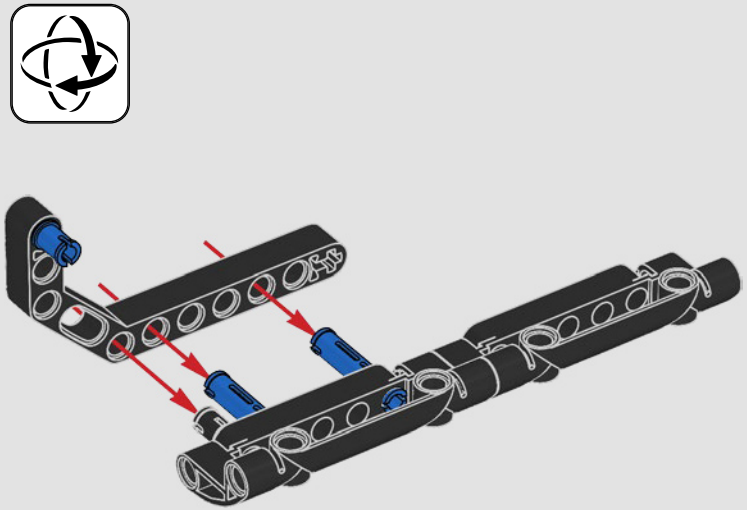

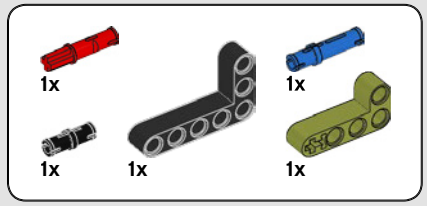

437

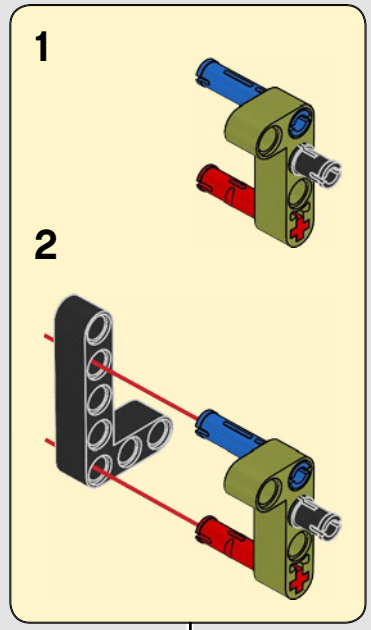

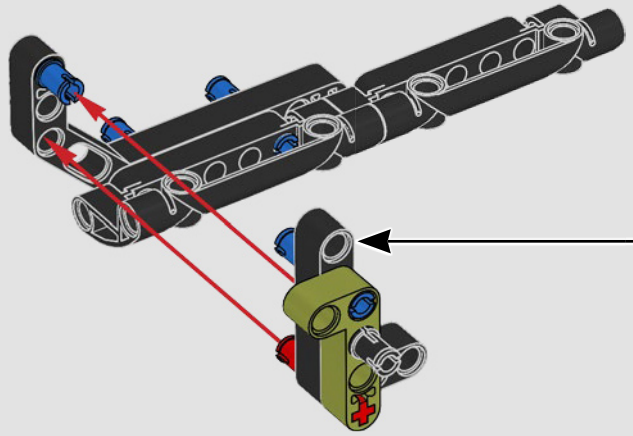

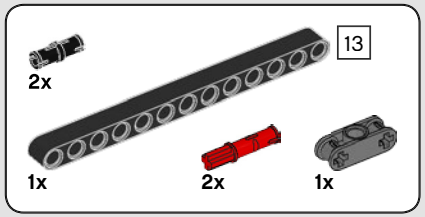

438

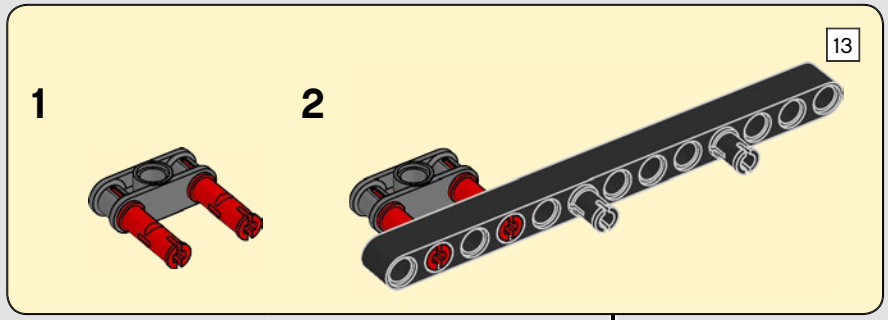

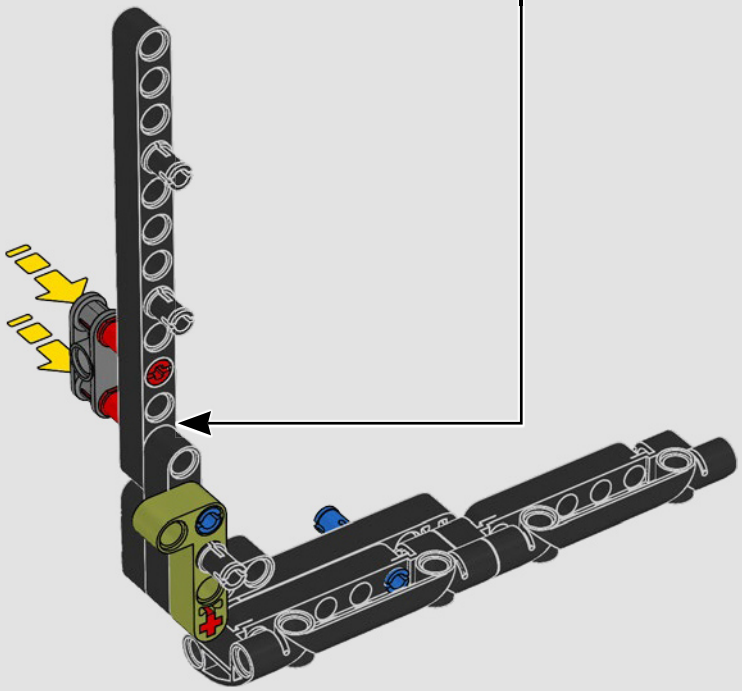

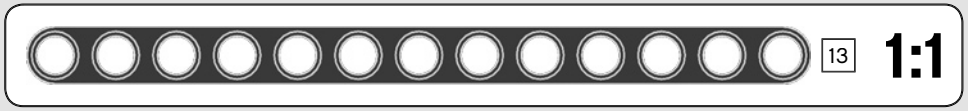

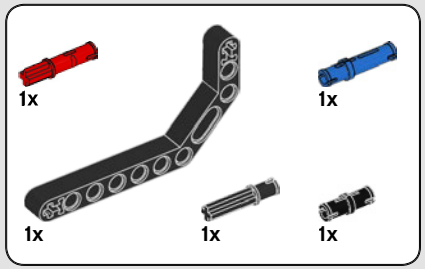

439

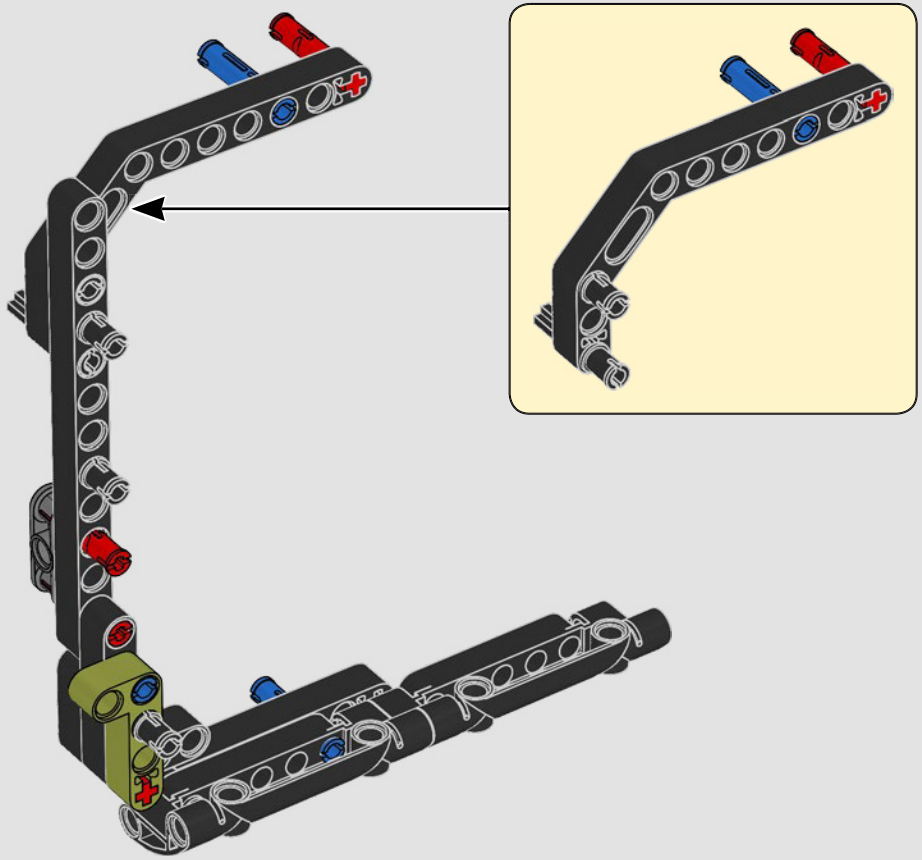



1x

440

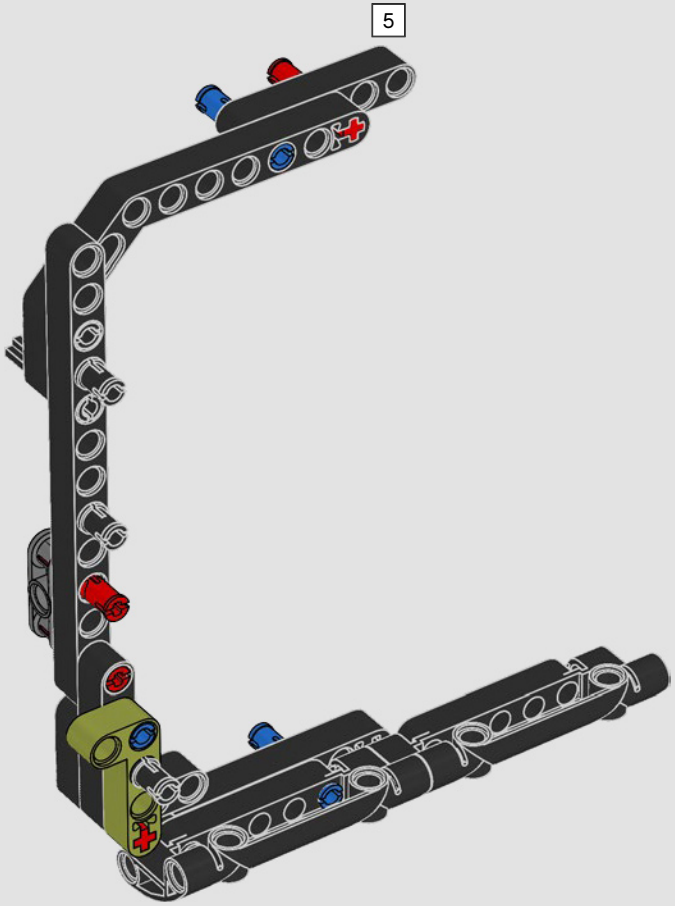



441

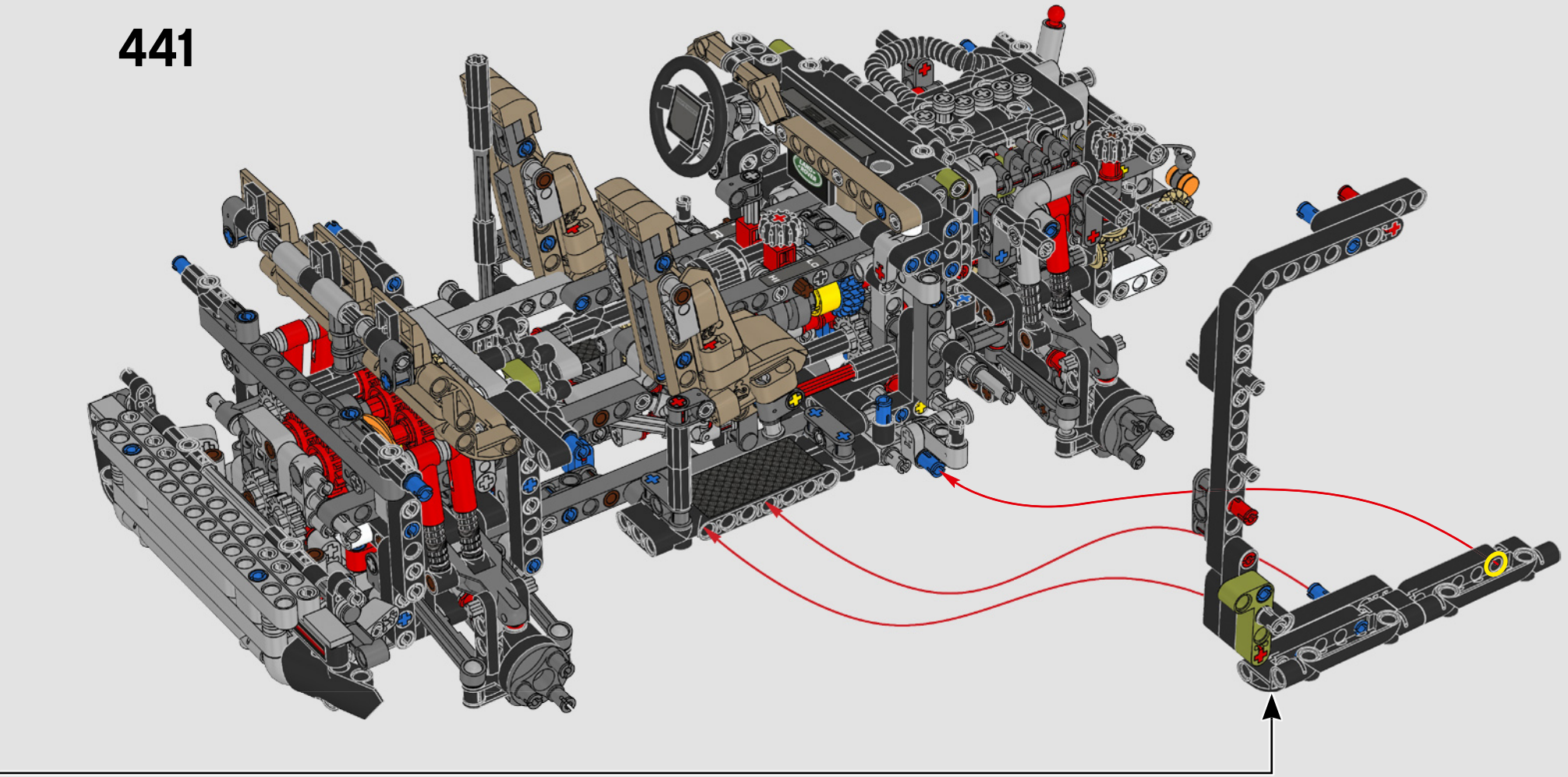

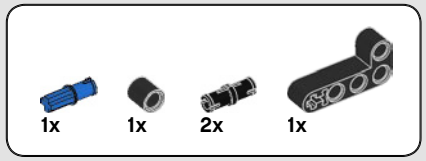

442

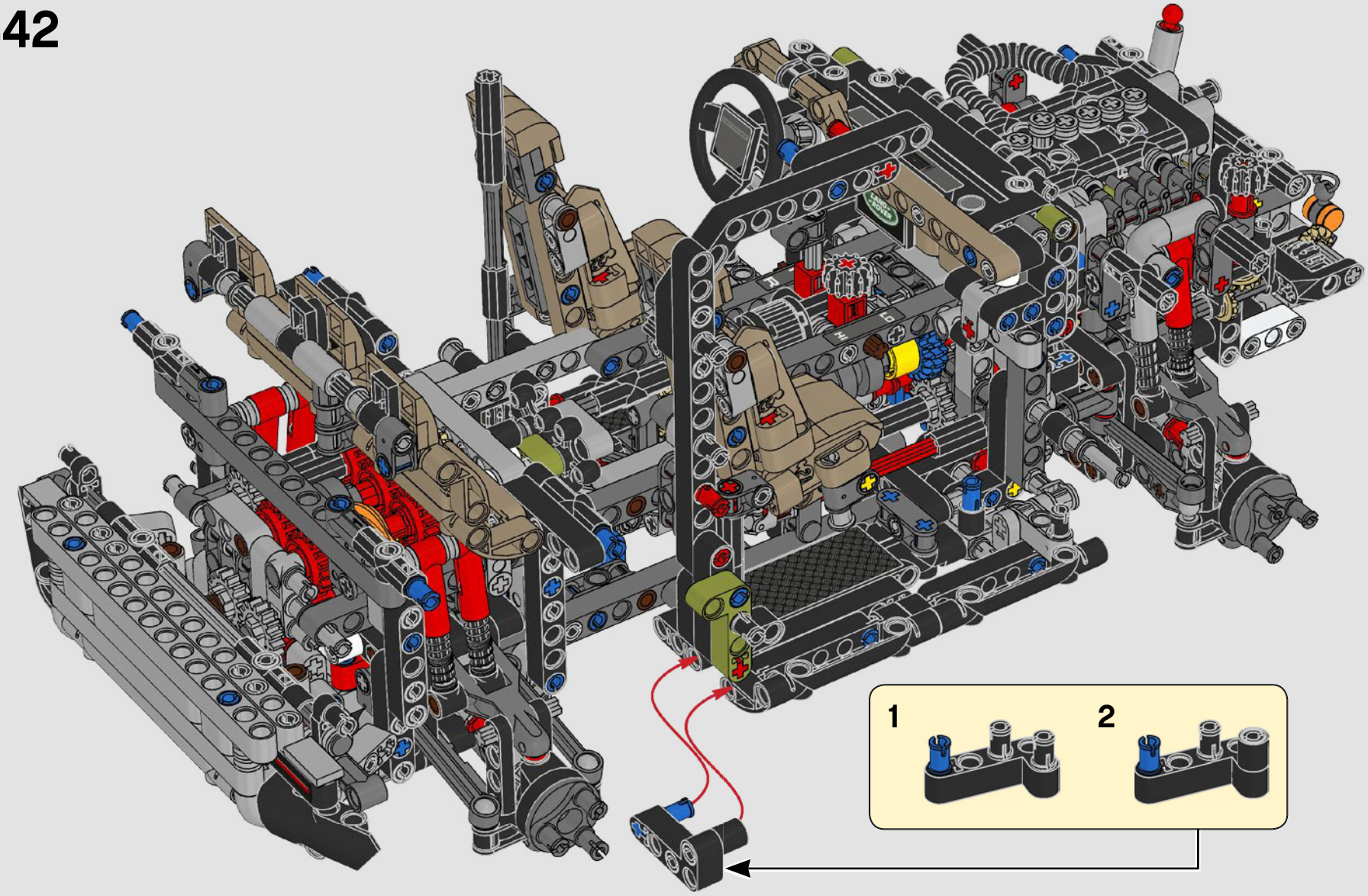

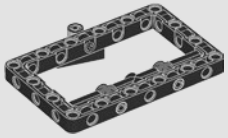


2x


1x

443

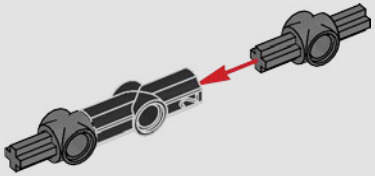


2x

444

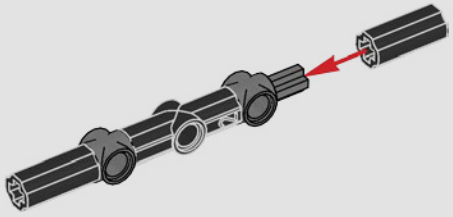


2x

445

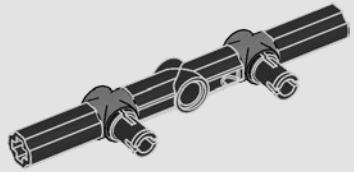


1x

446

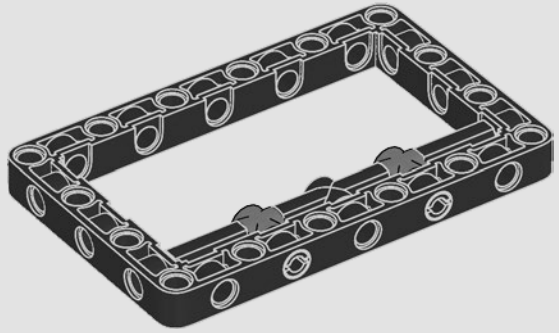

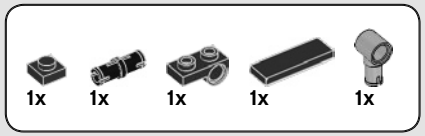

447

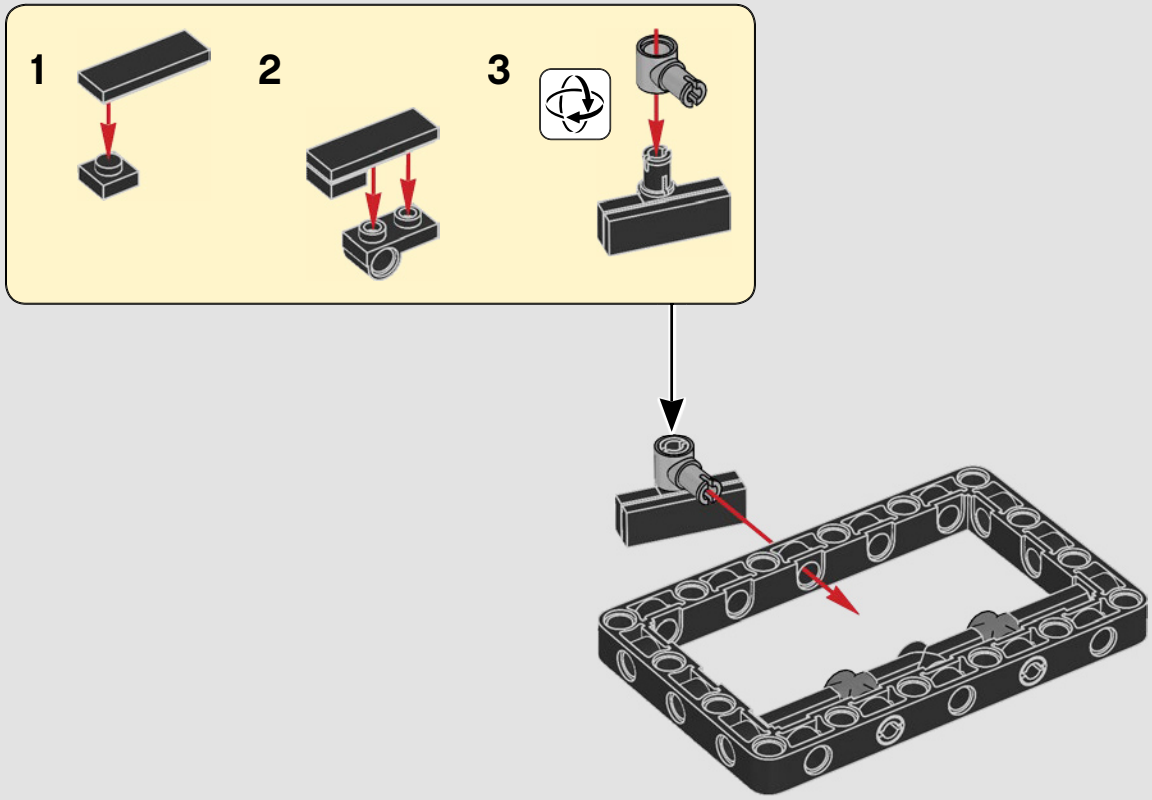

448

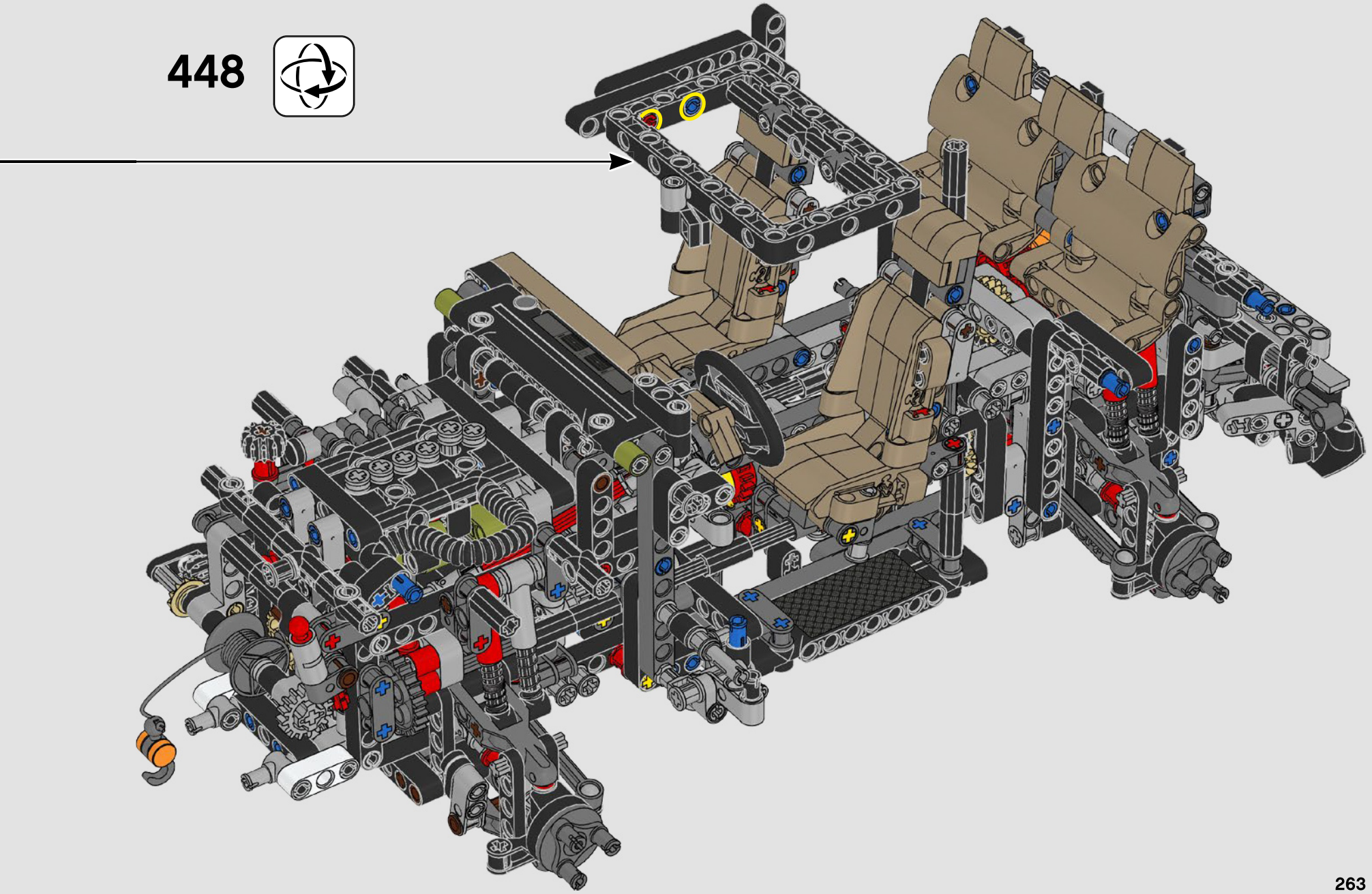

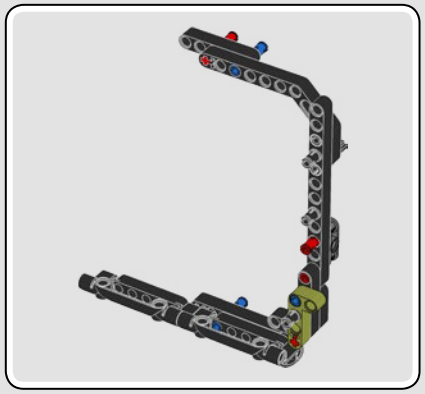

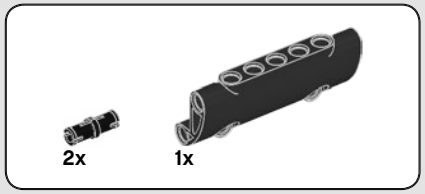

449

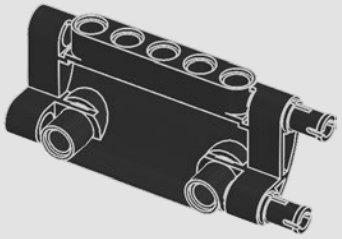

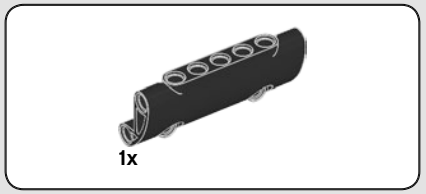

450

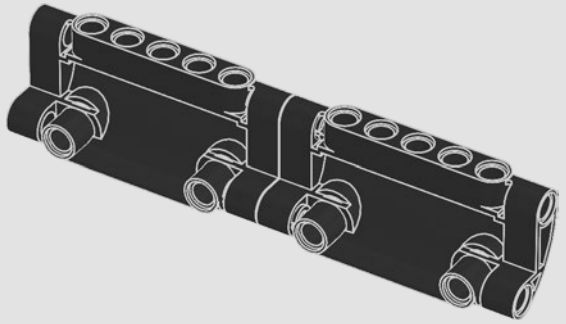

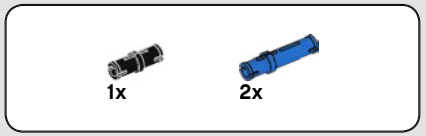

451

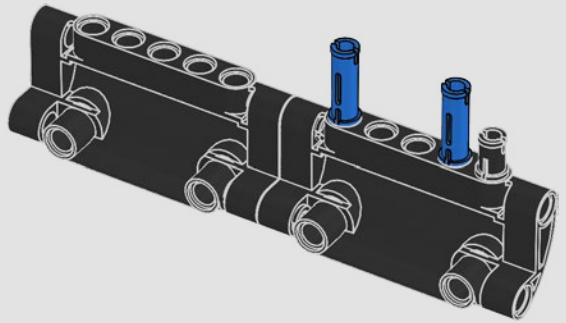

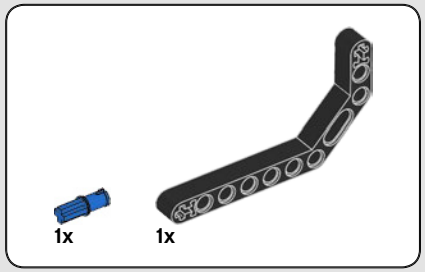

452

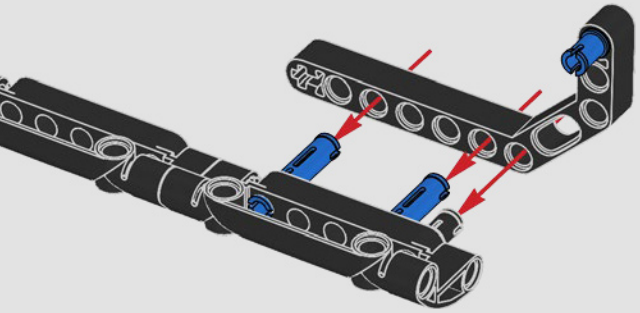

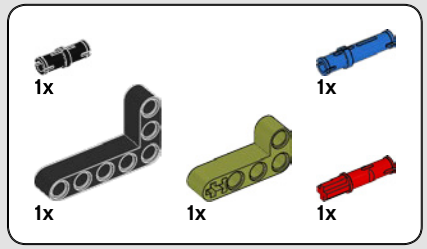

453

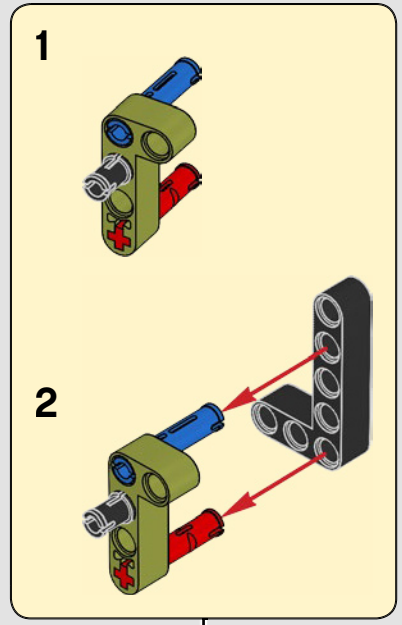

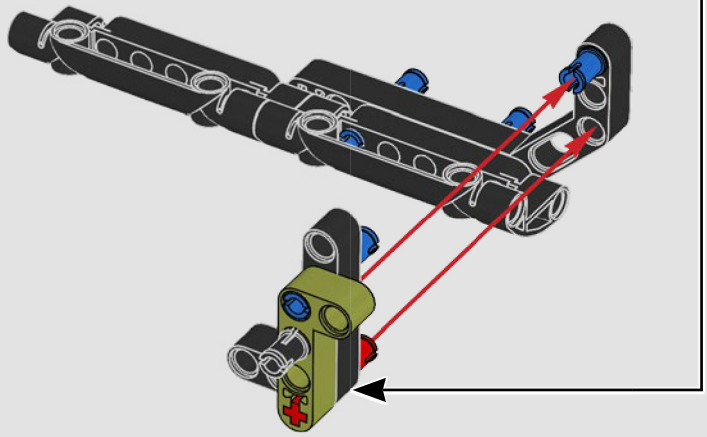

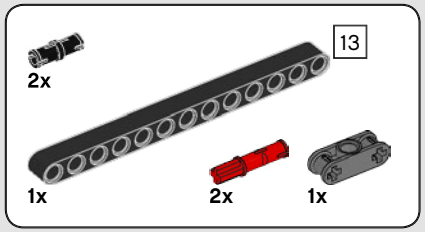

454

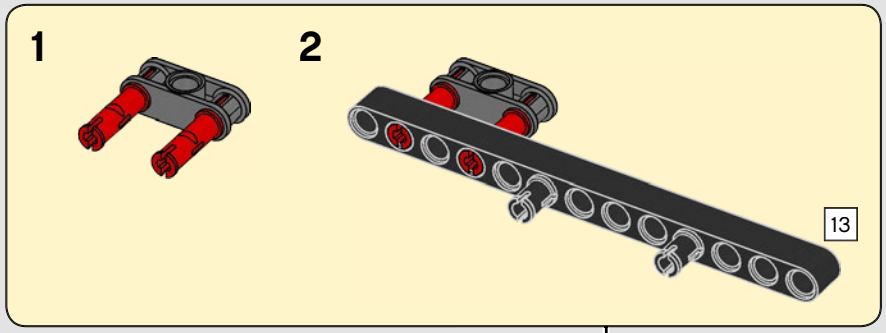

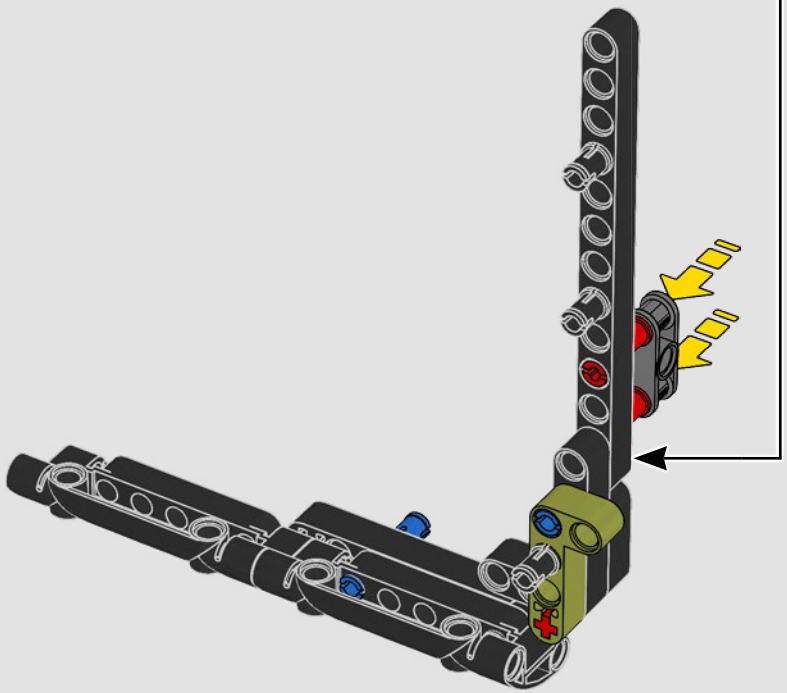

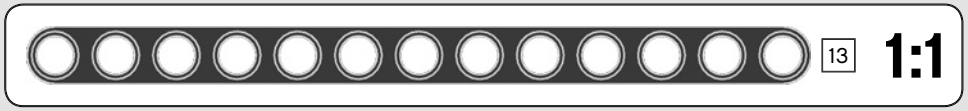

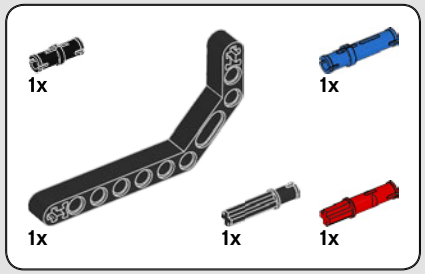

455

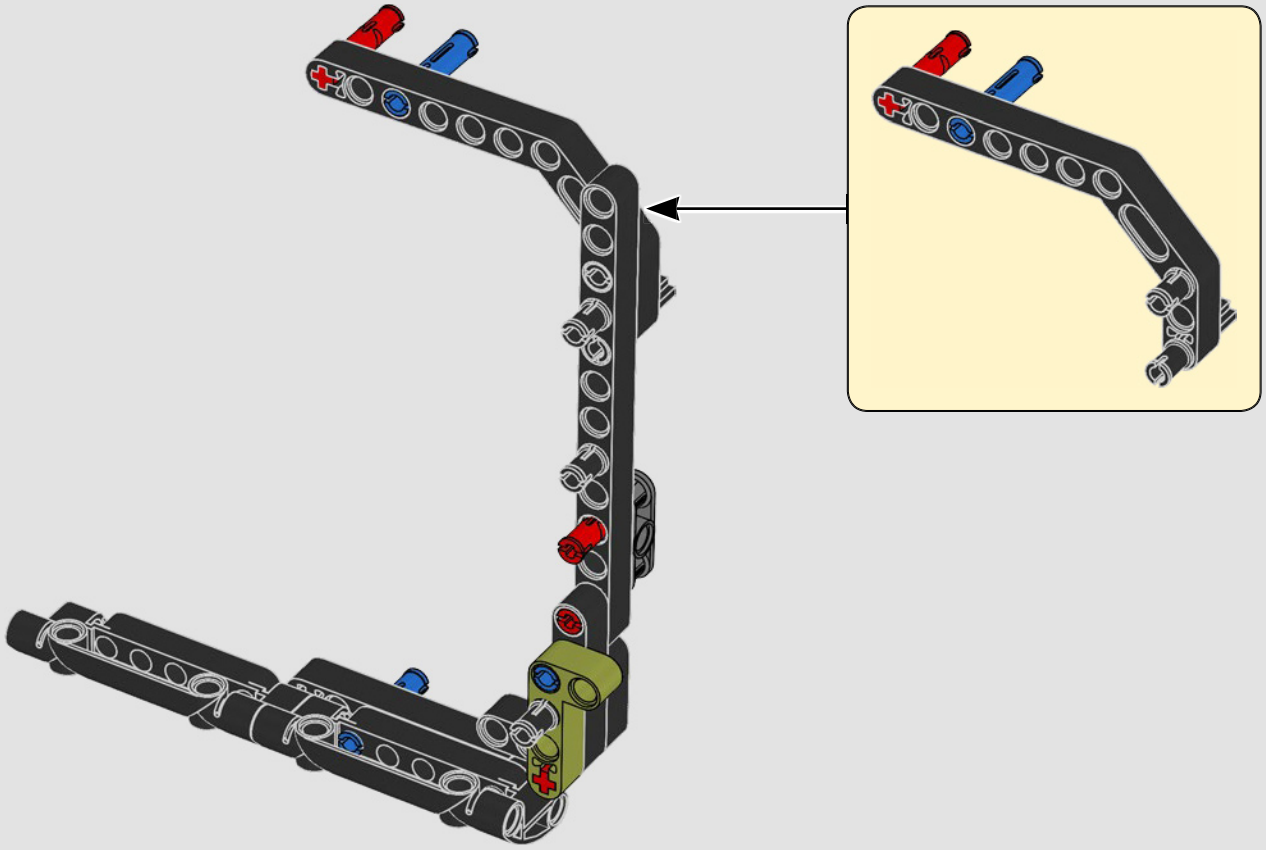



1x

456

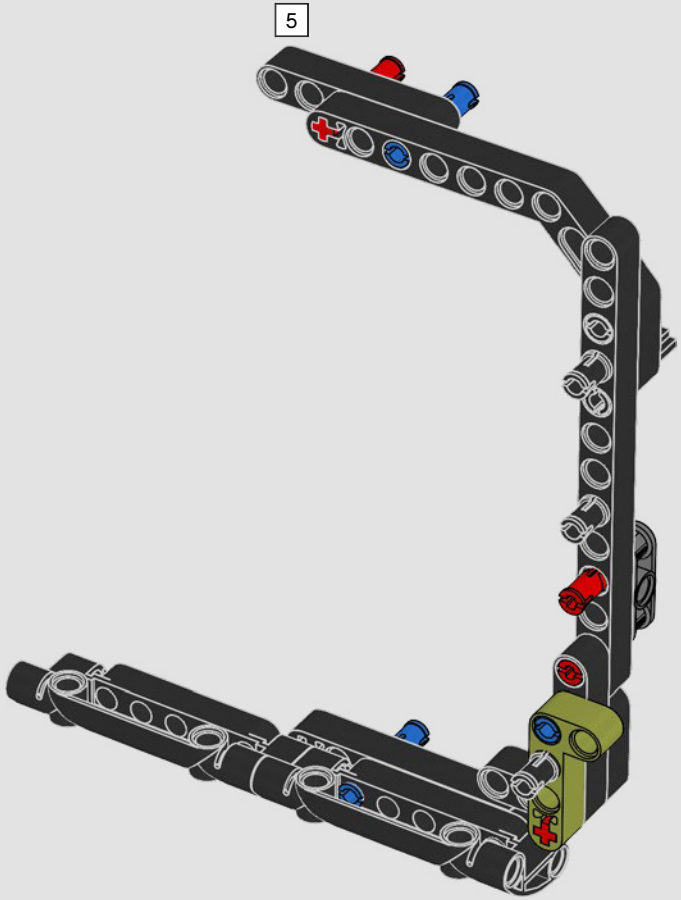



1:1

457

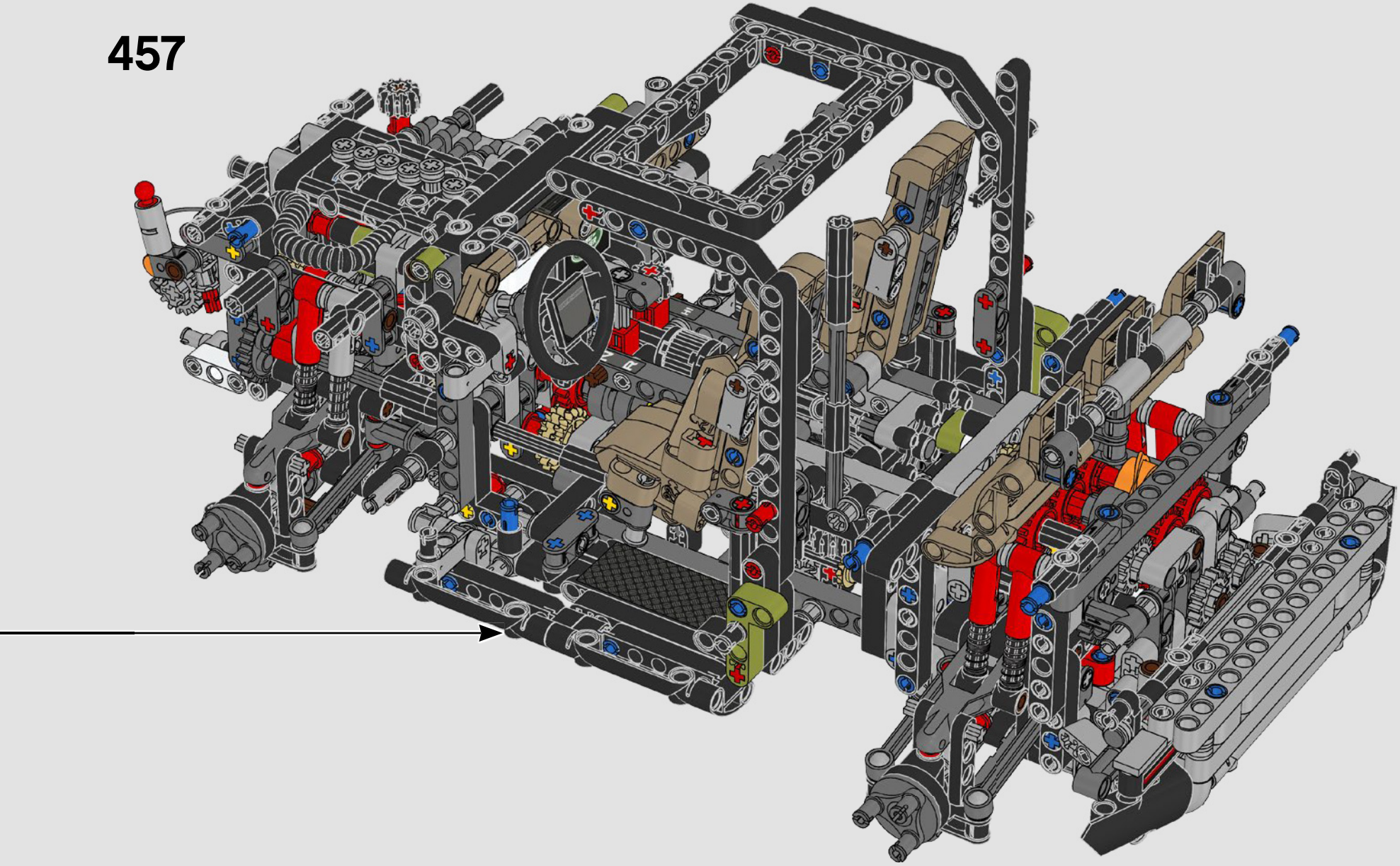

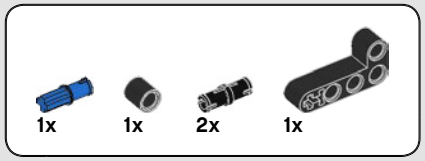

458

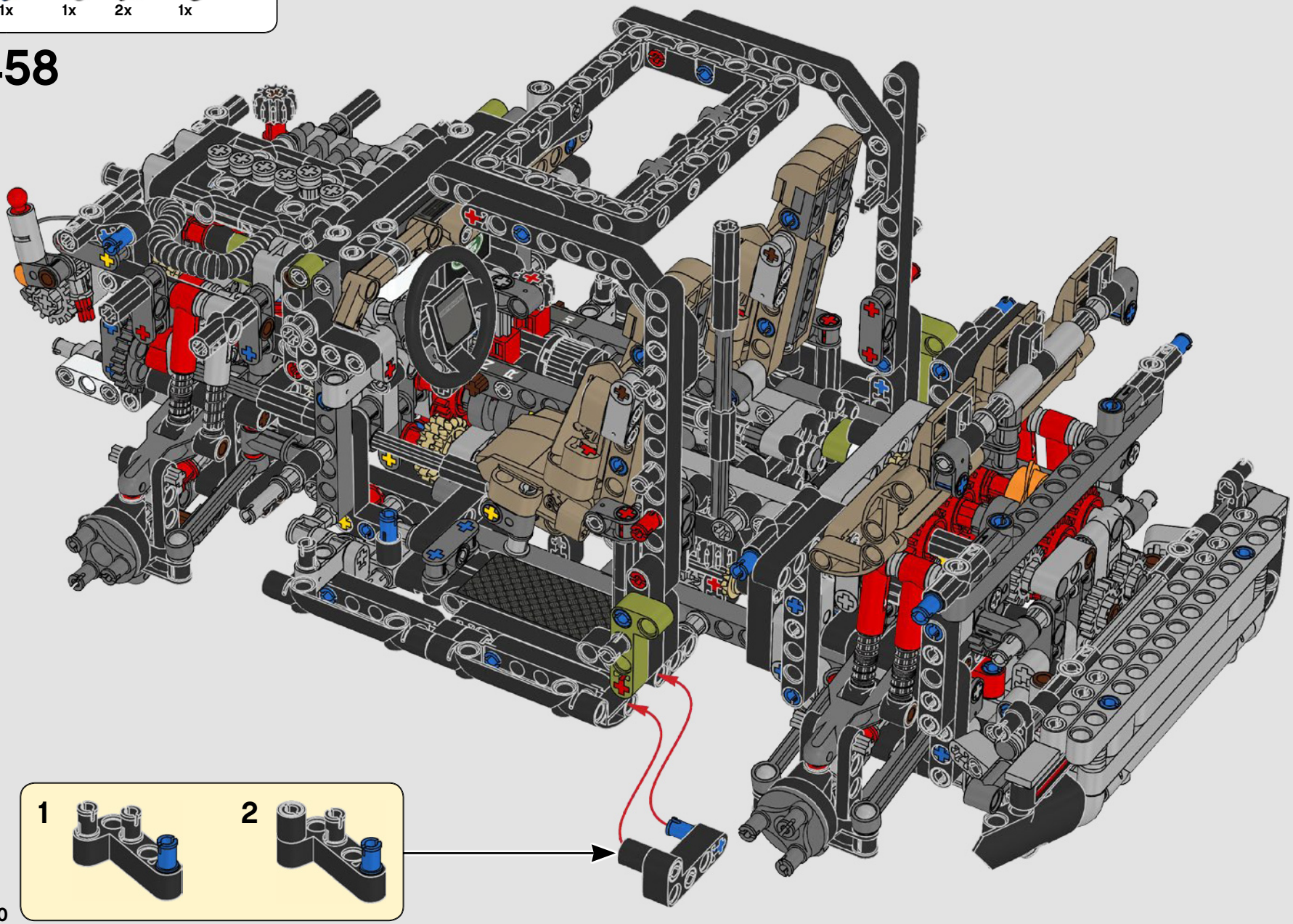

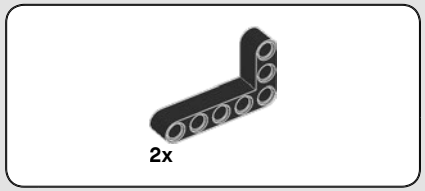

459

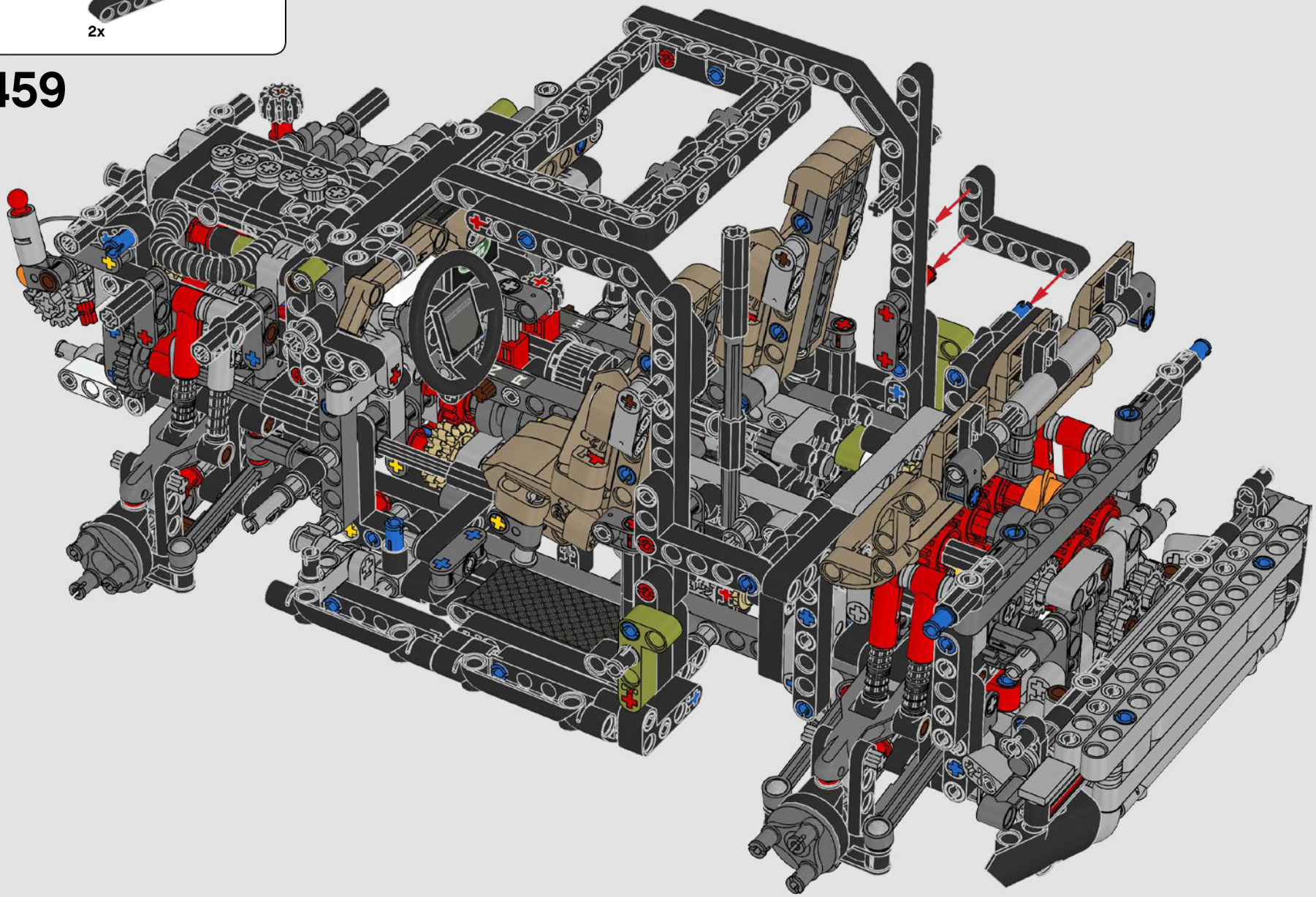

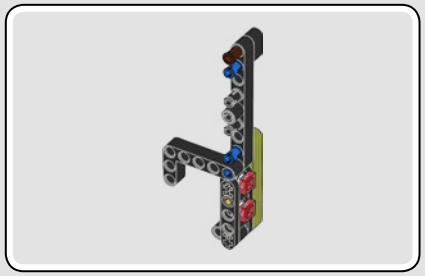

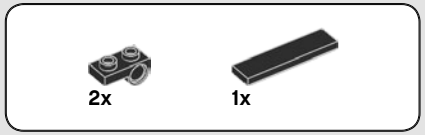

460

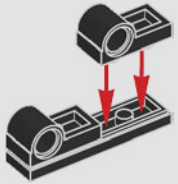

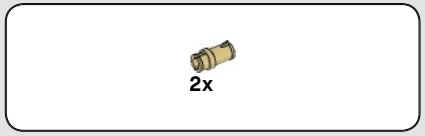

461

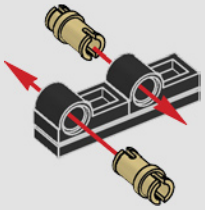

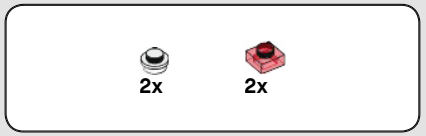

462

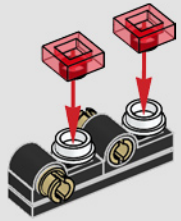

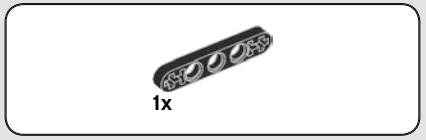

463

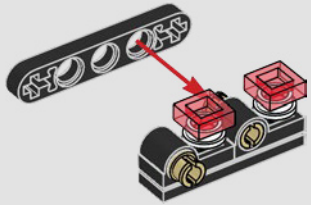

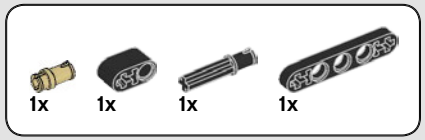

464

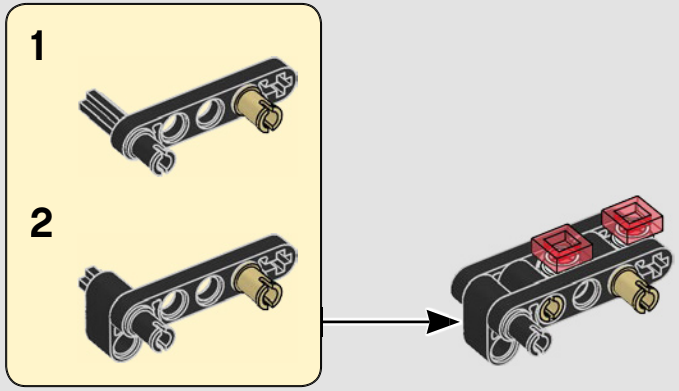

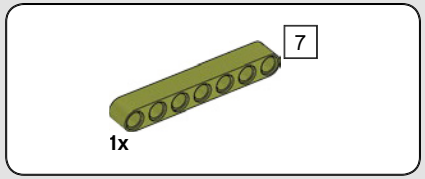

465

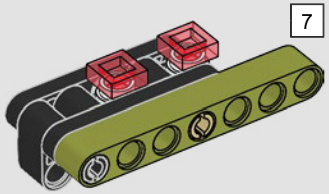

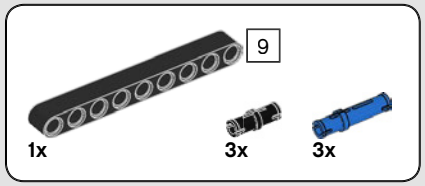

466

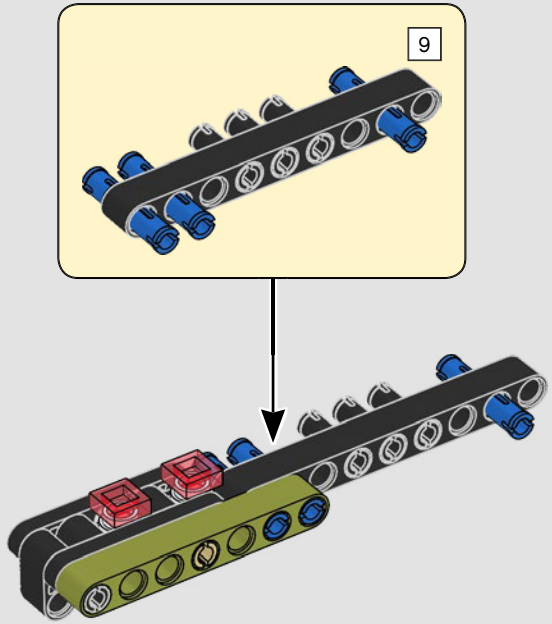

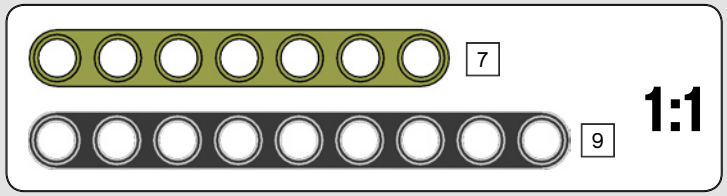

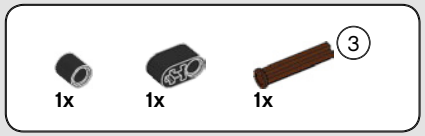

467

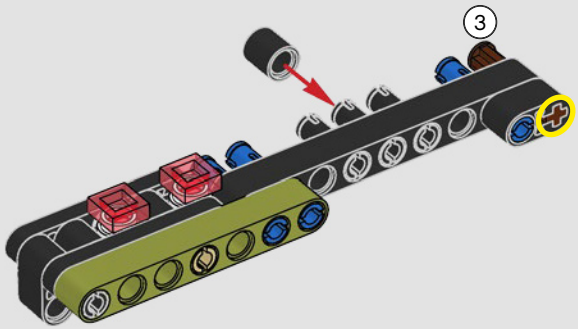

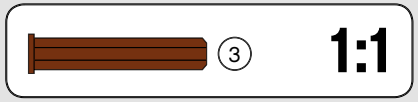

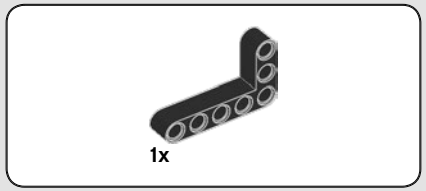

468

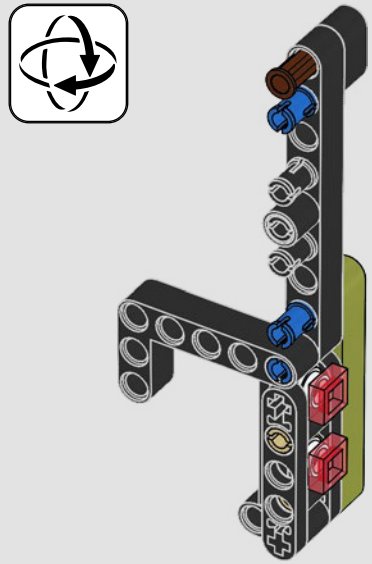

469

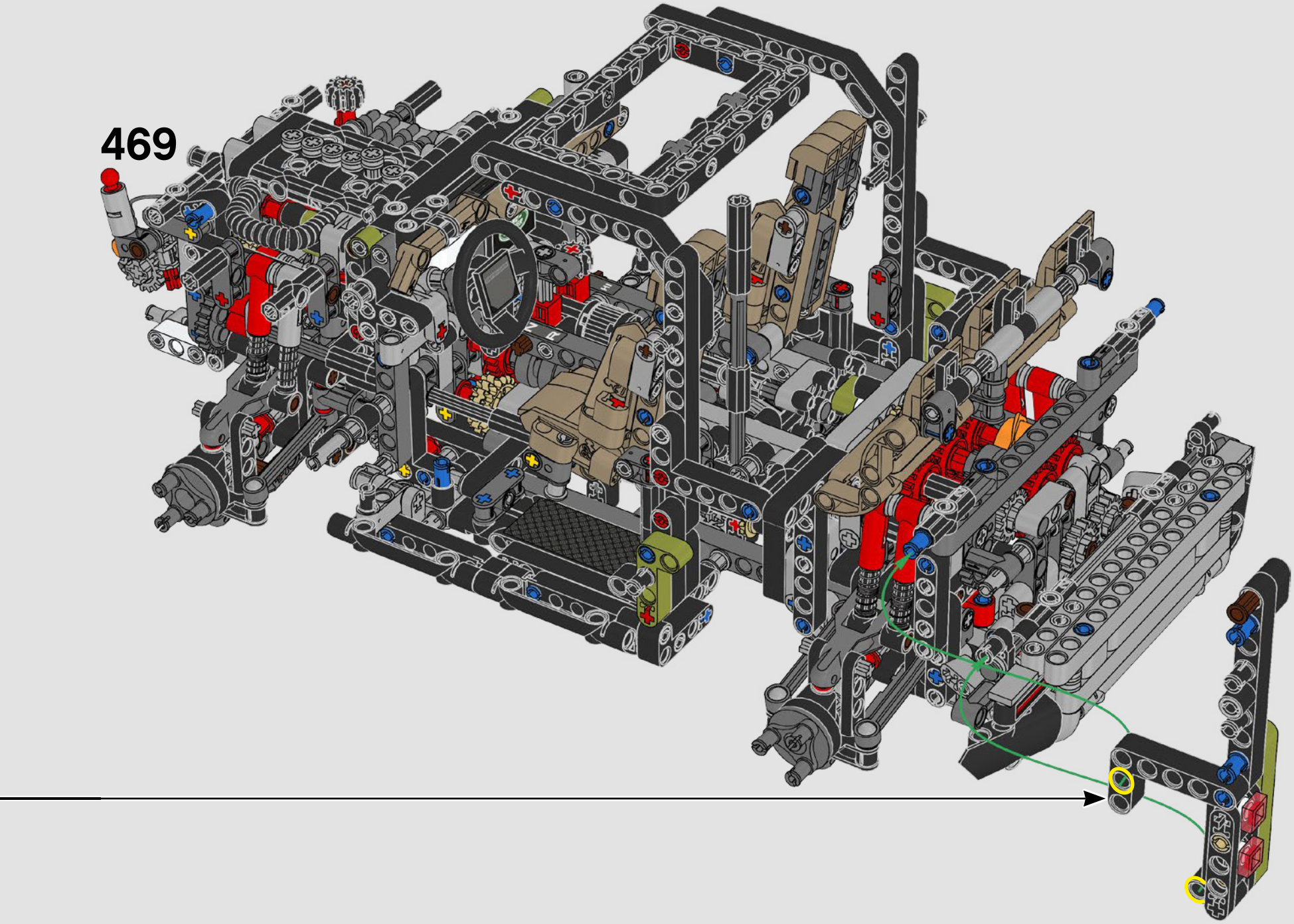

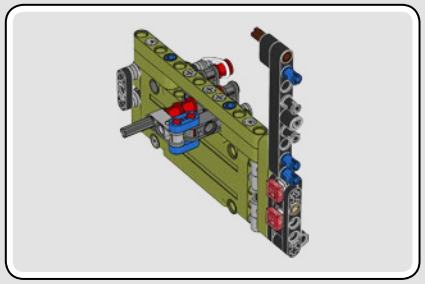

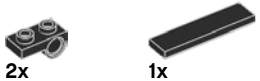

470

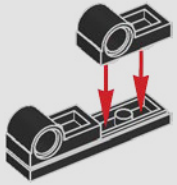



471

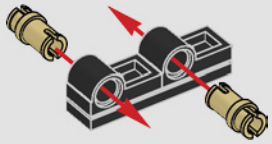



472

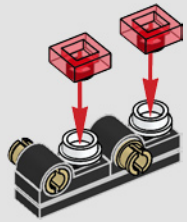



473

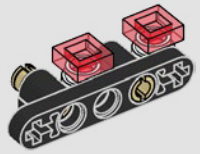

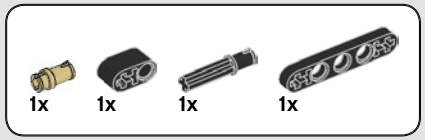

474

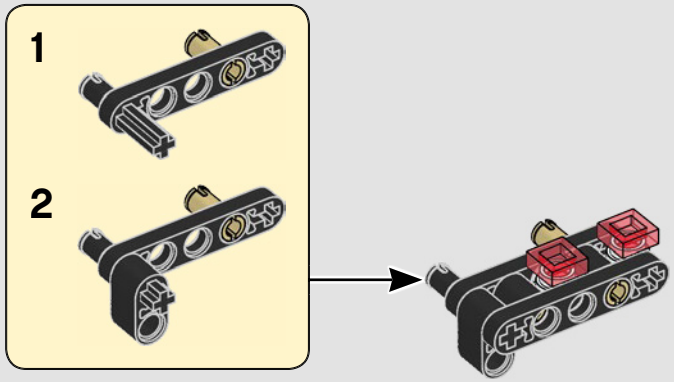

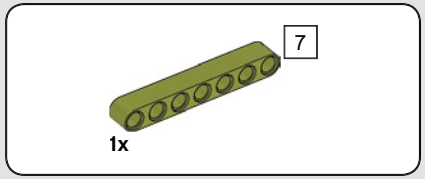

475

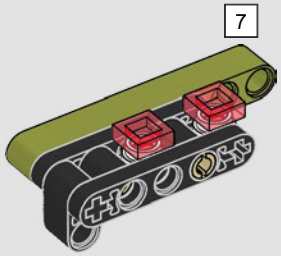

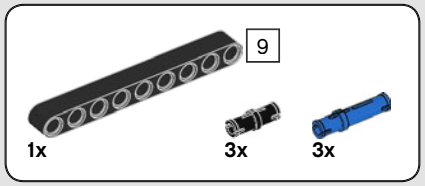

476

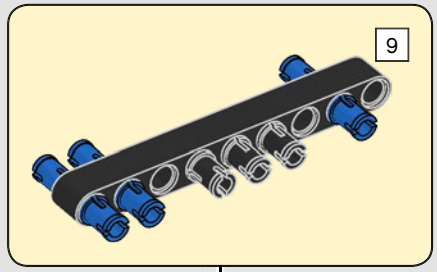

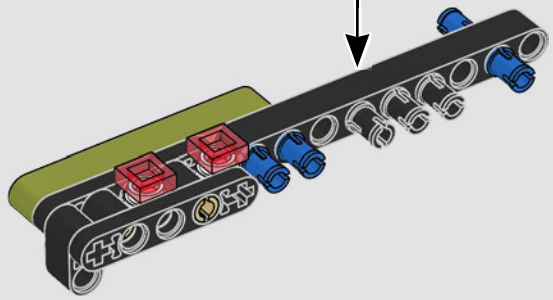

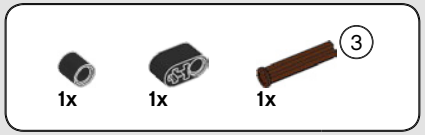

477

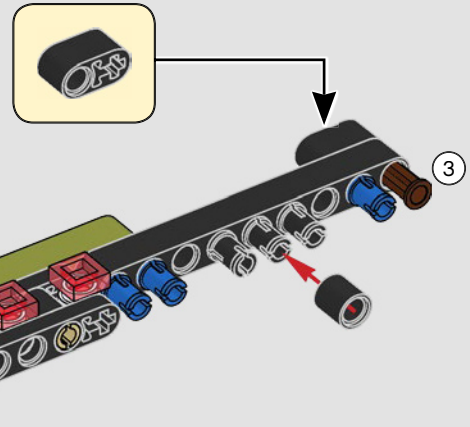

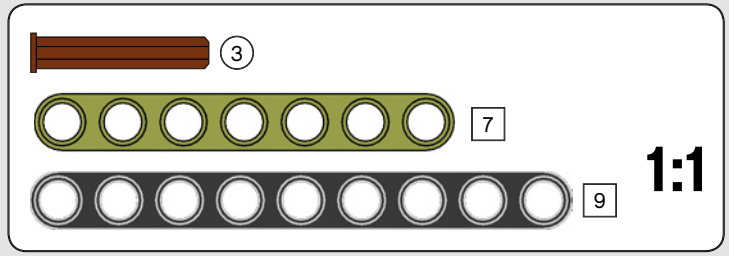

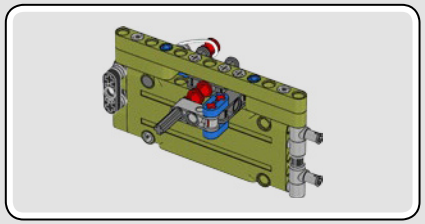

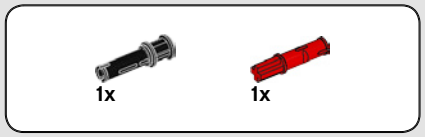

478

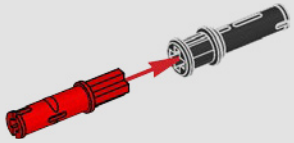

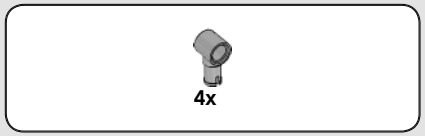

479

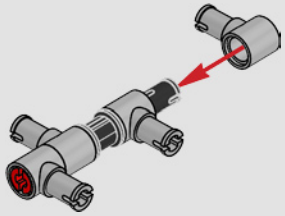

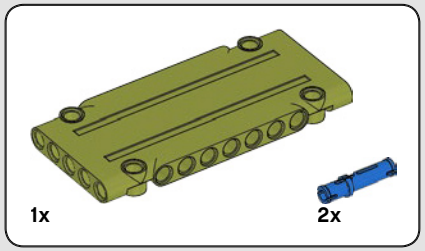

480

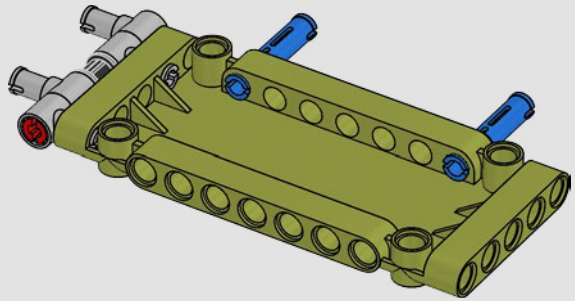

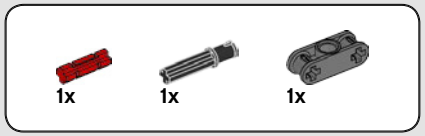

481

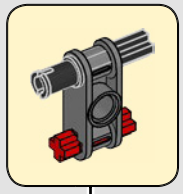

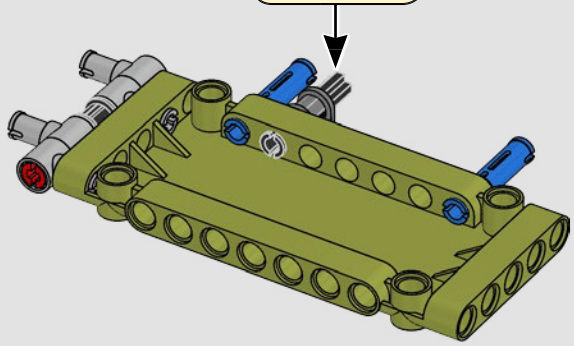

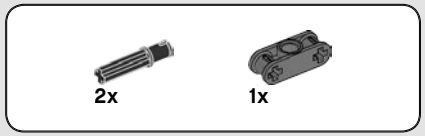

482

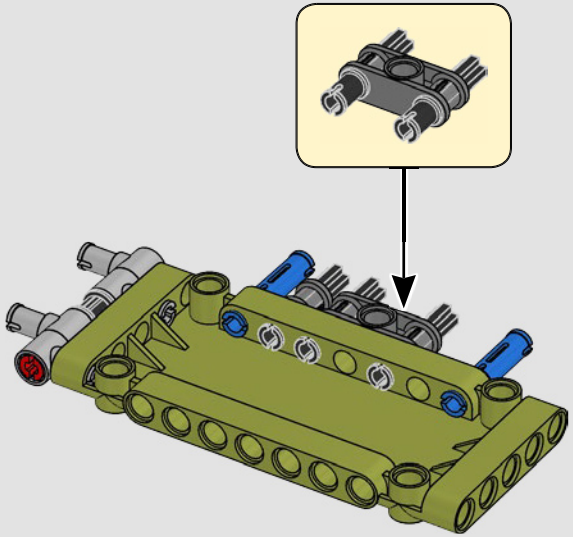

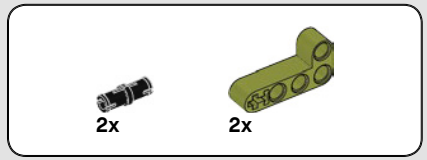

483

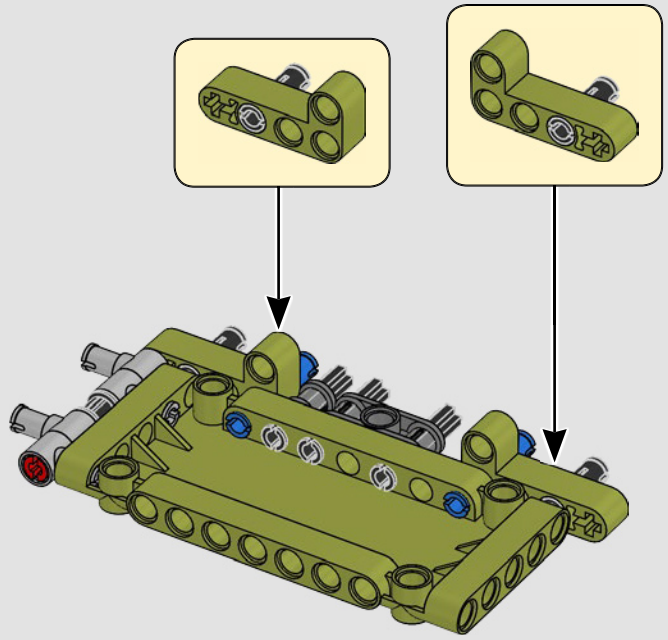

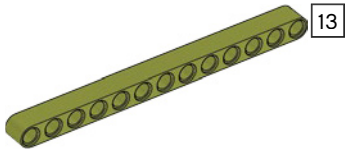

1x

484

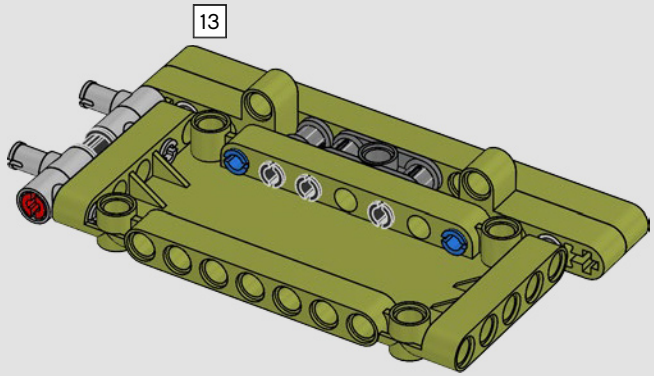



3x

485

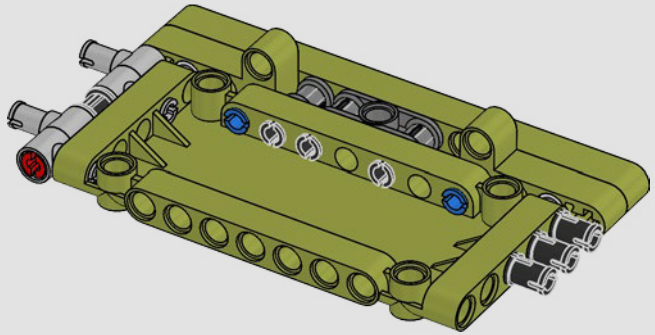



1:1

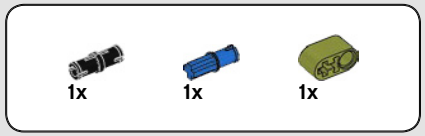

486

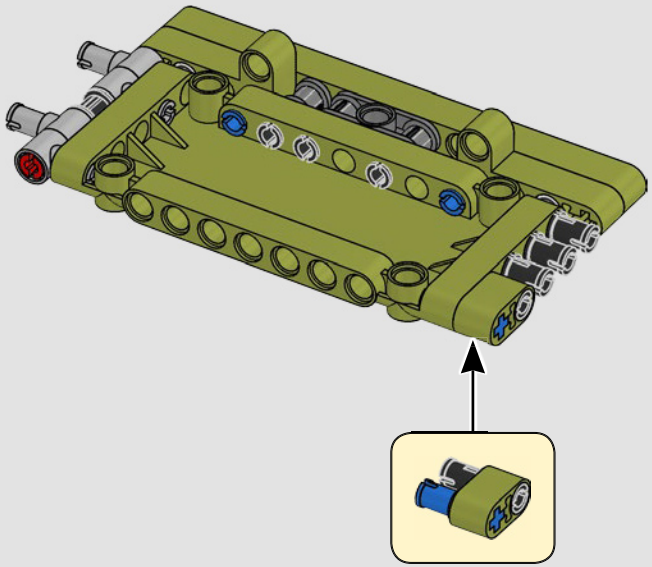

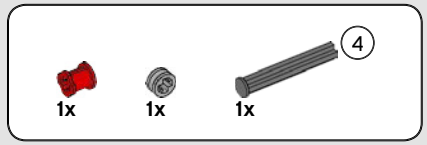

487

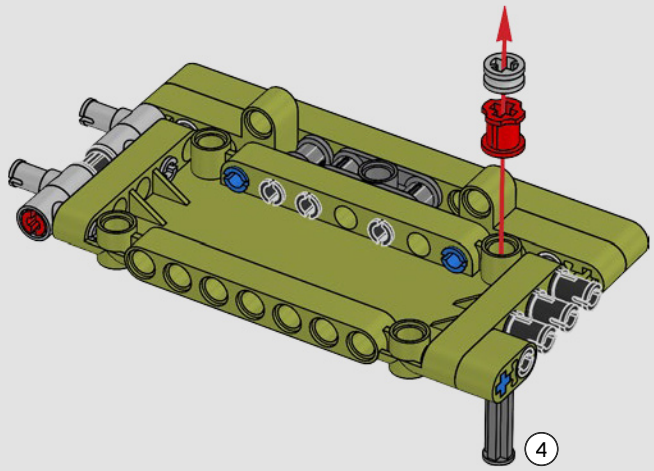

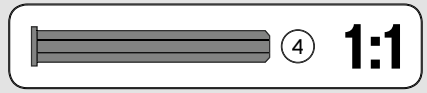

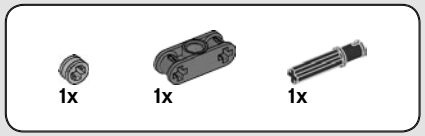

488

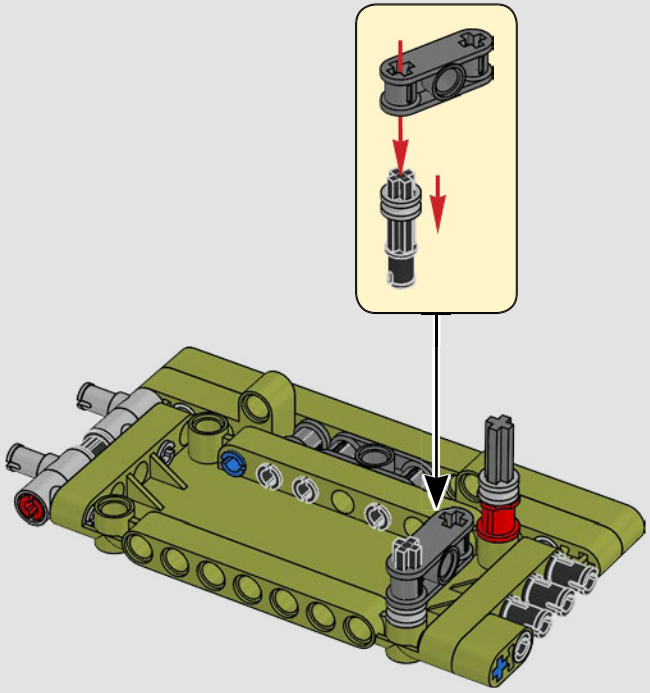

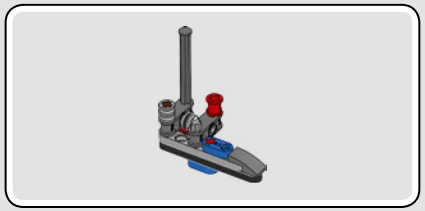

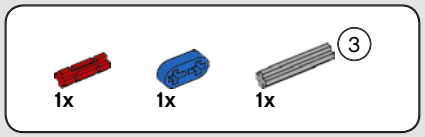

489

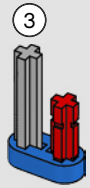

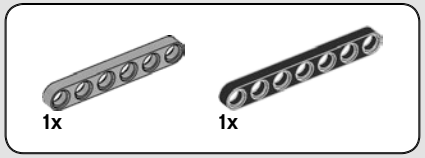

490

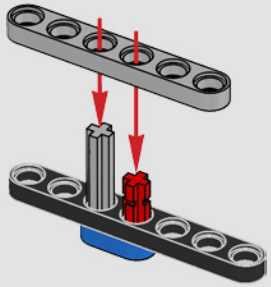

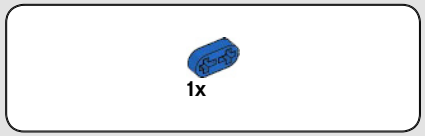

491

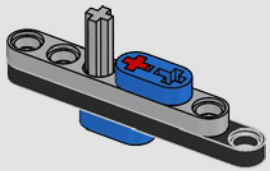

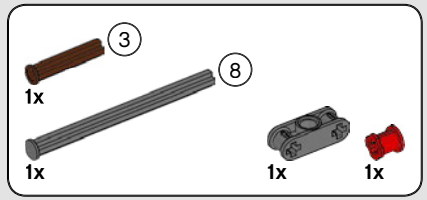

492

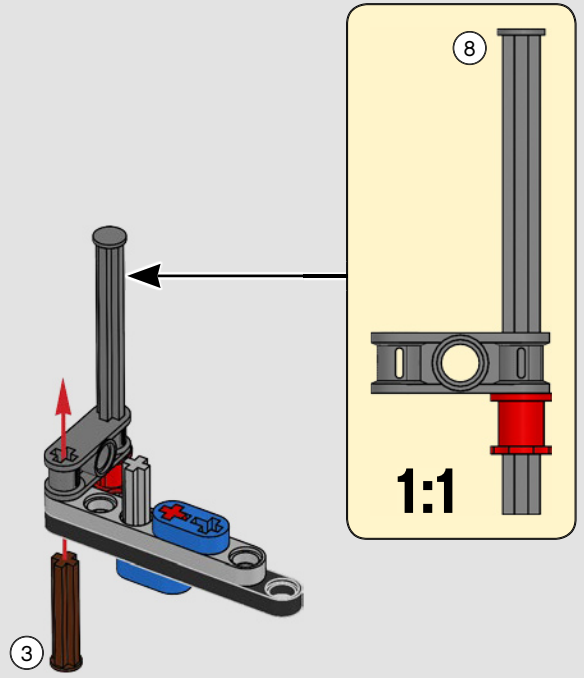





493

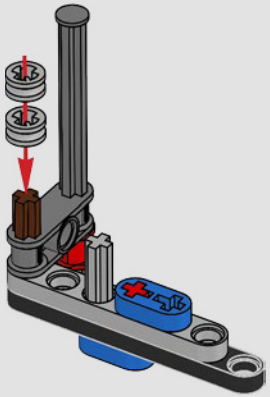

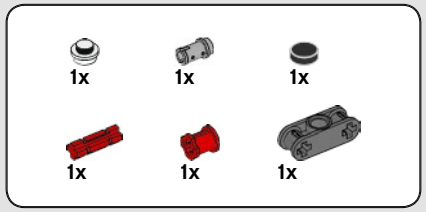

494

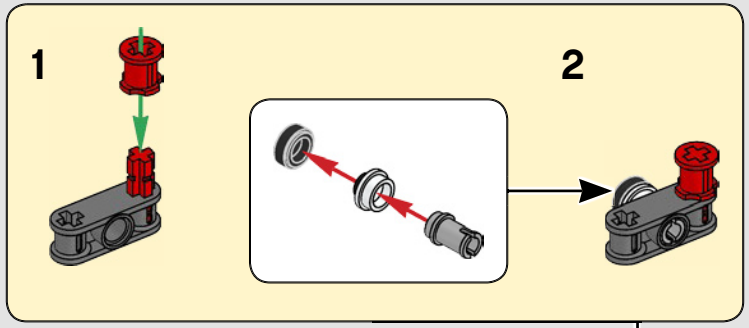

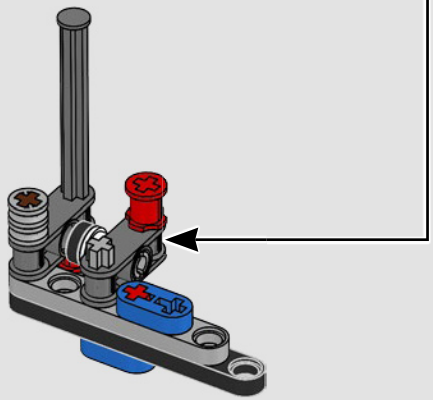



495

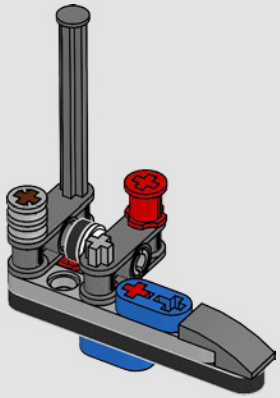

496

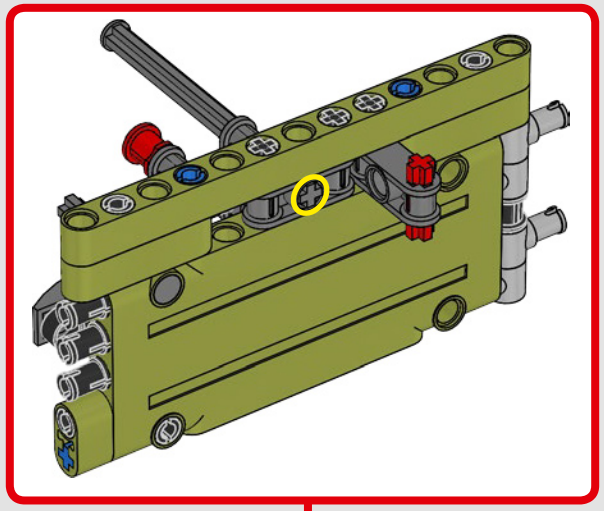

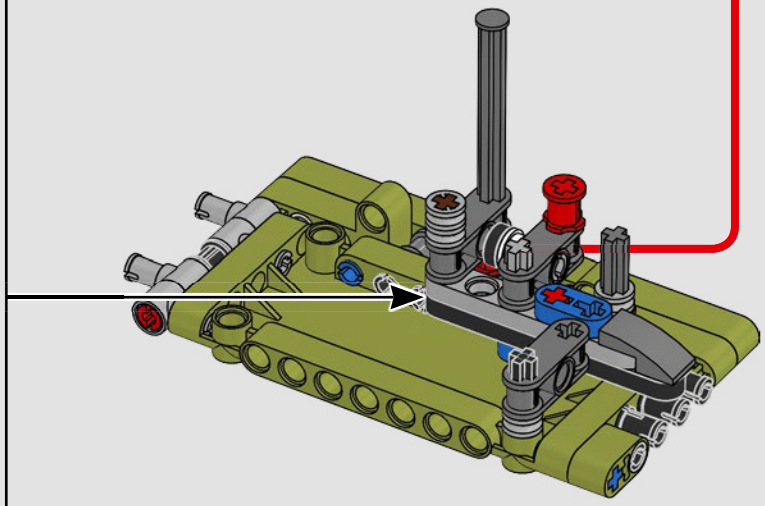

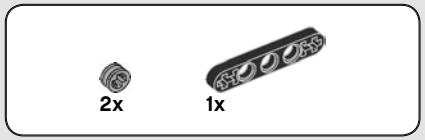

497

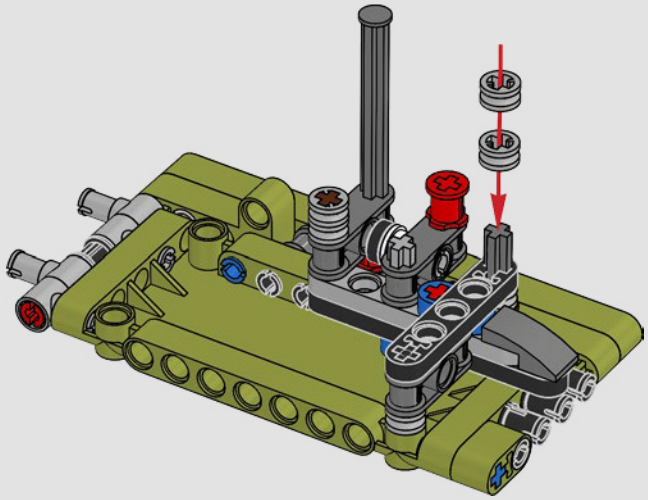



498



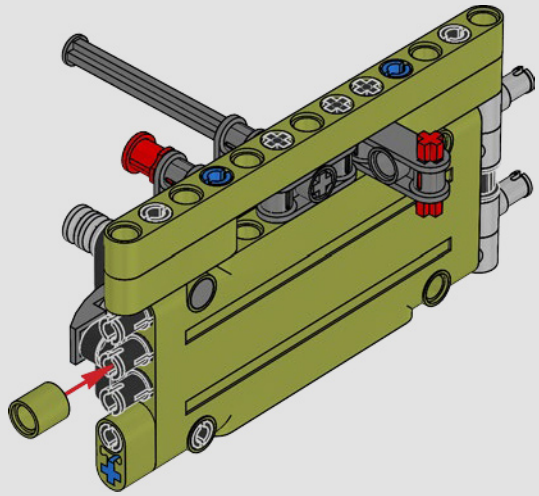

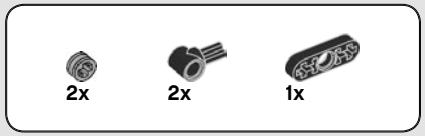

499

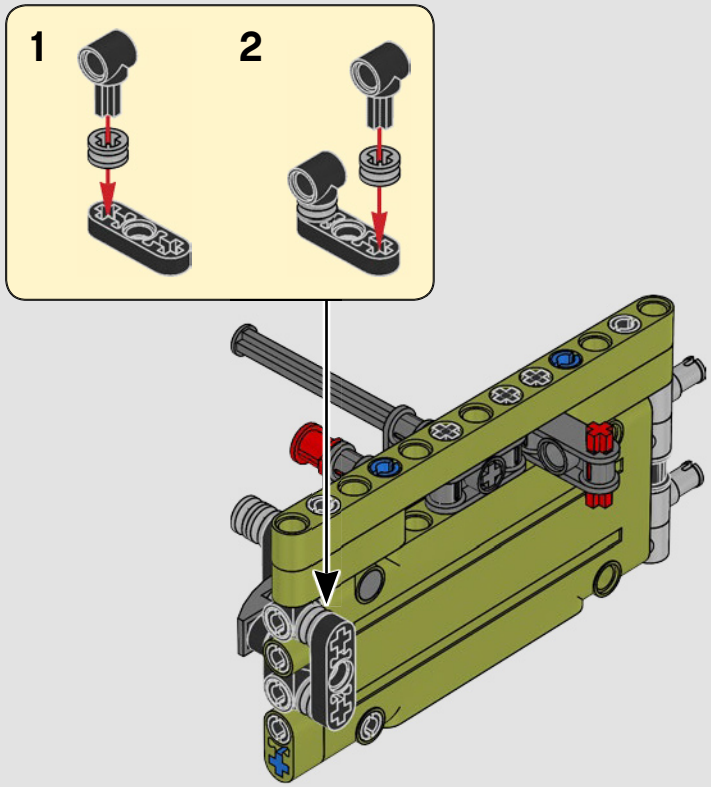



500



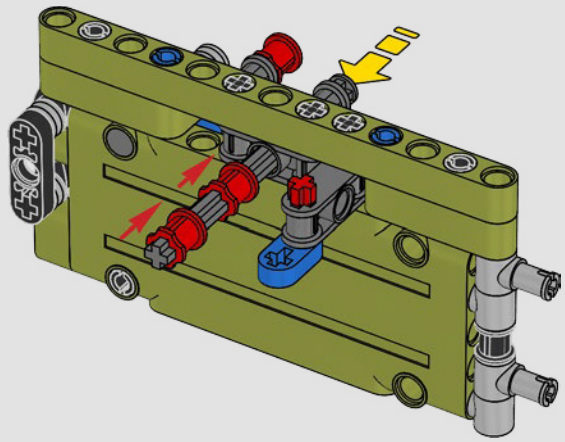



501

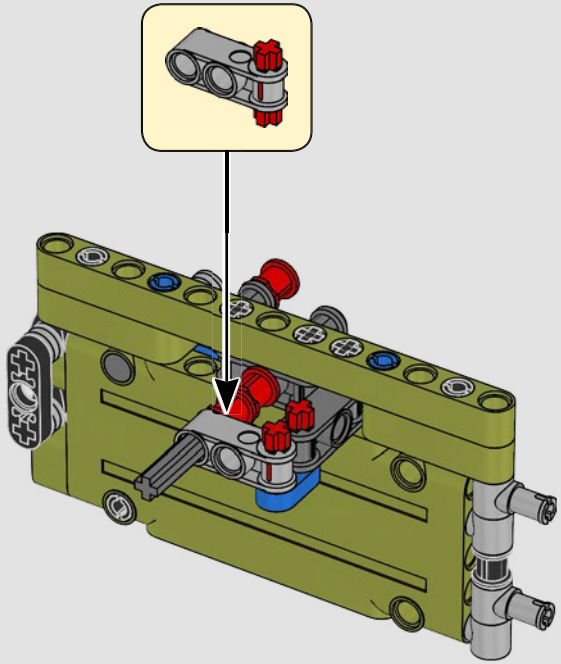



502

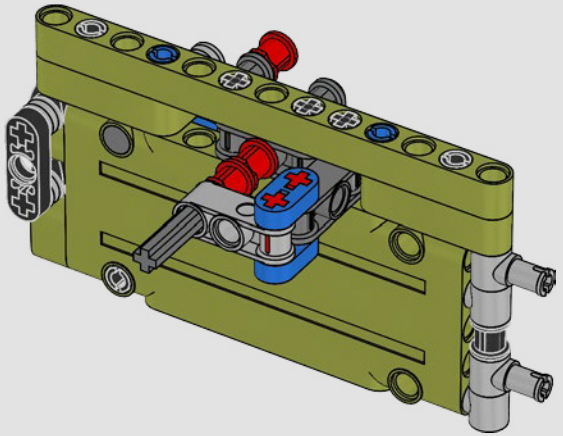



1x

503



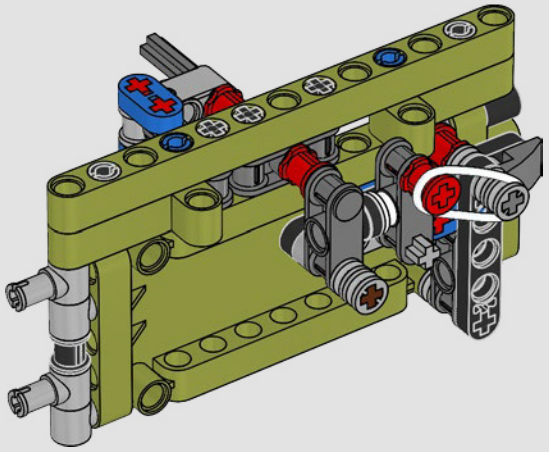

504



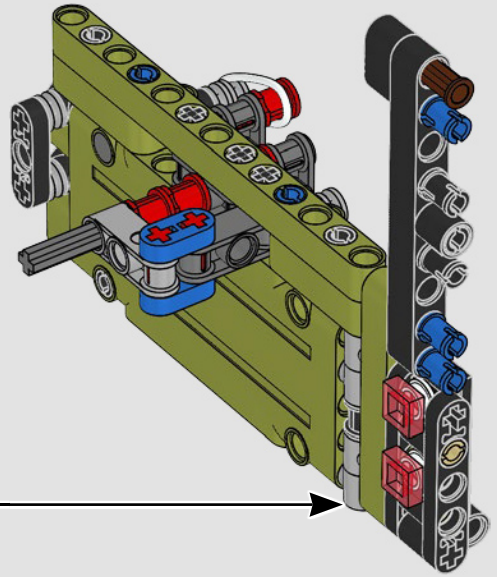

505

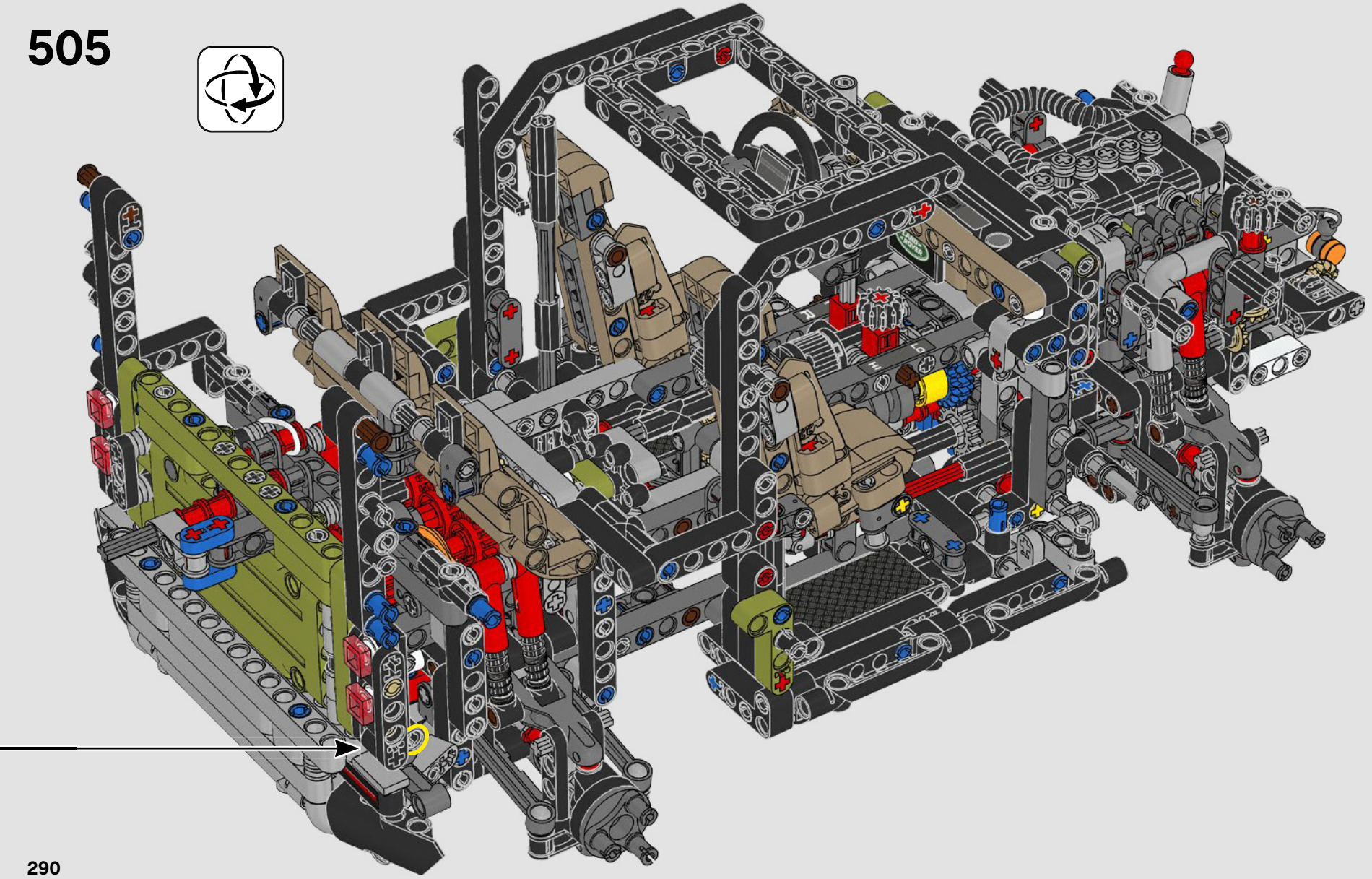

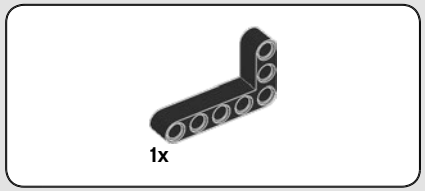

506

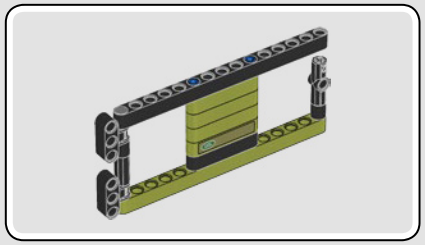

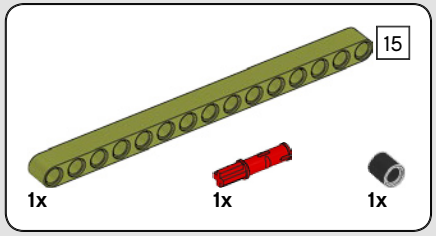

507

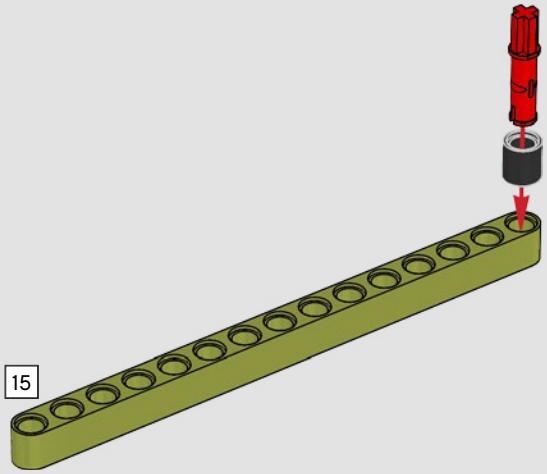

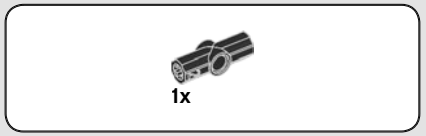

508

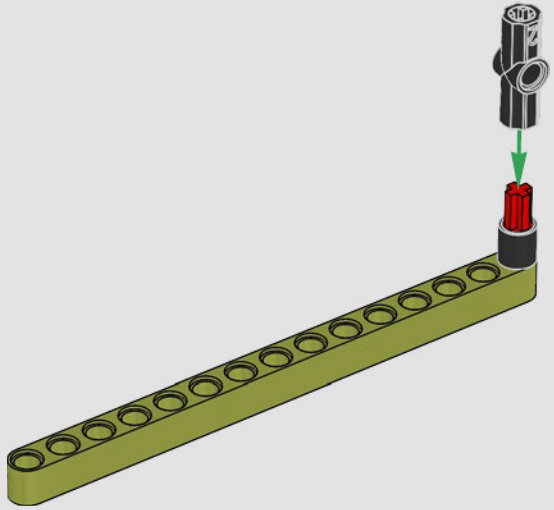

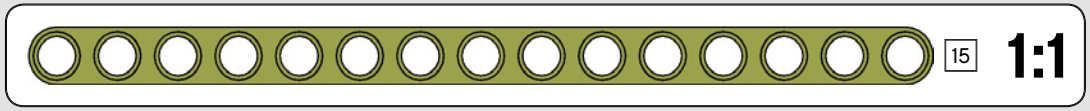

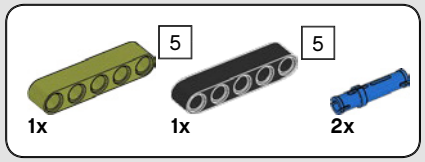

509

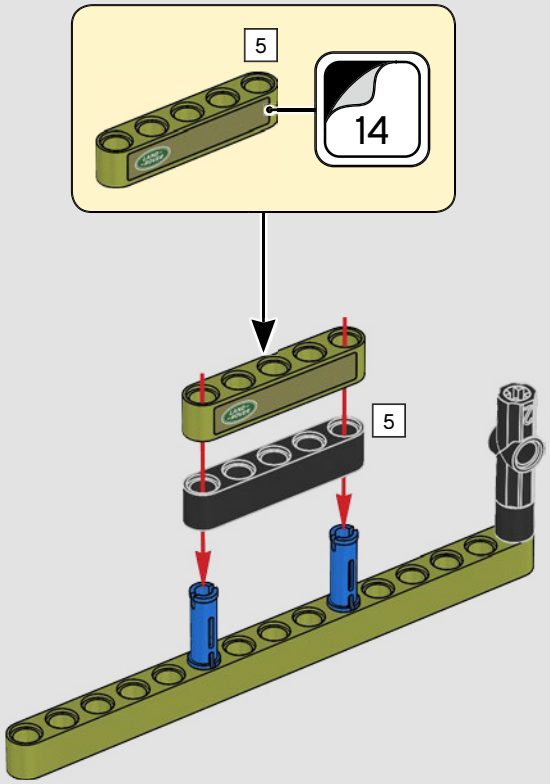

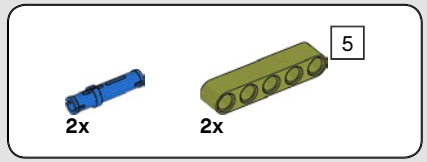

510

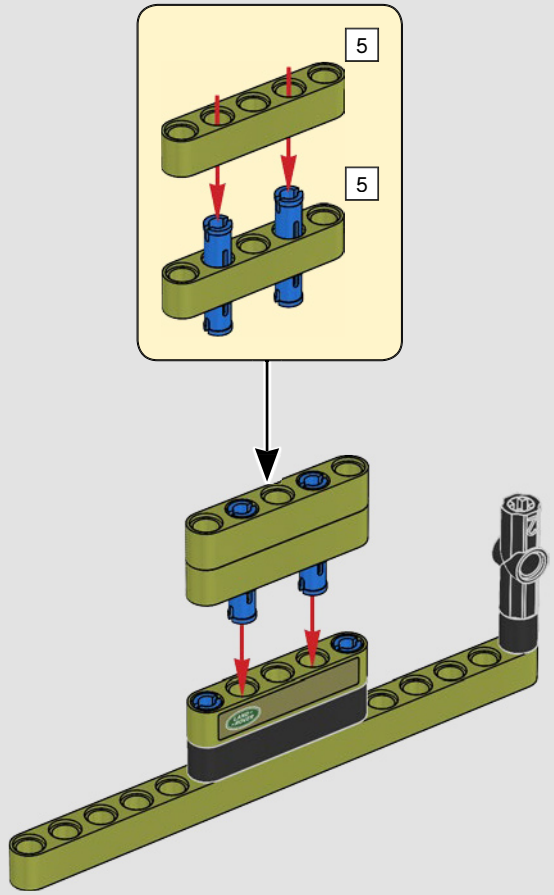

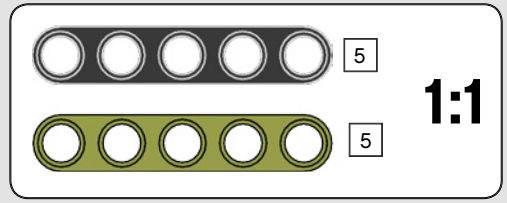

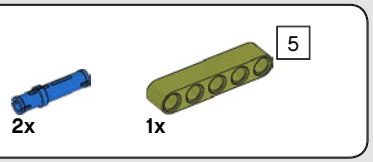

511

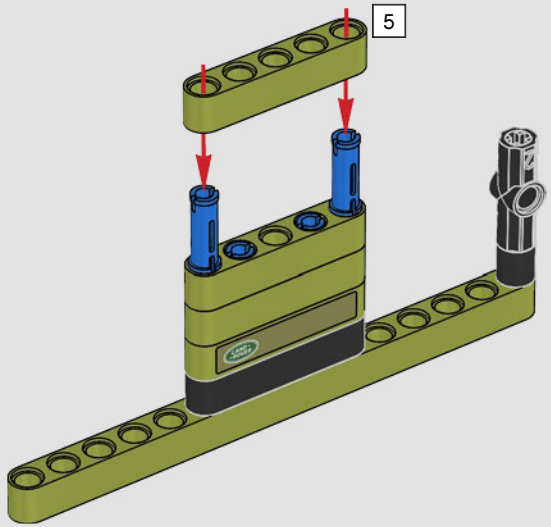

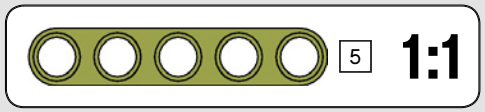

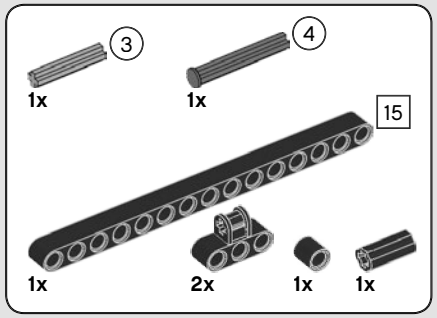

512

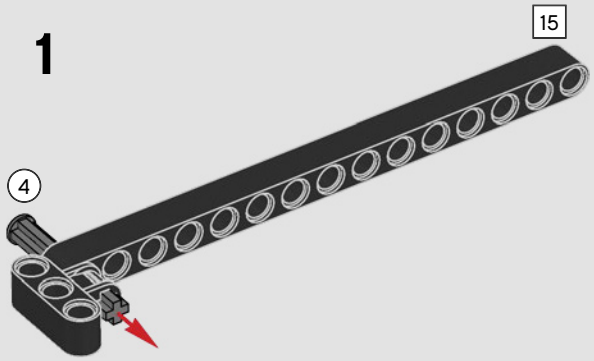

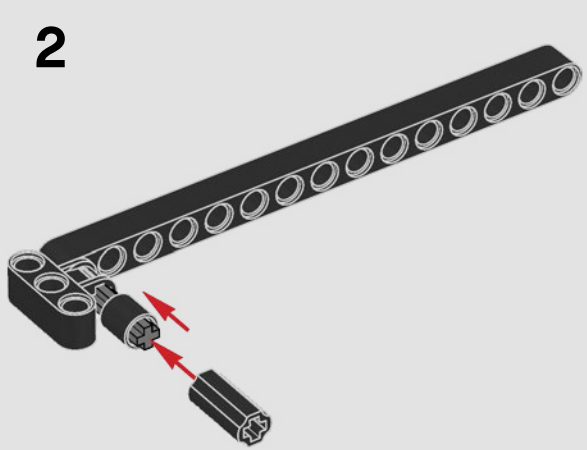

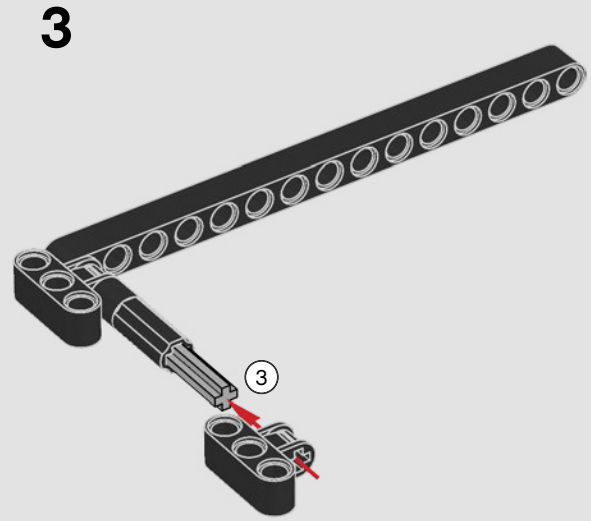

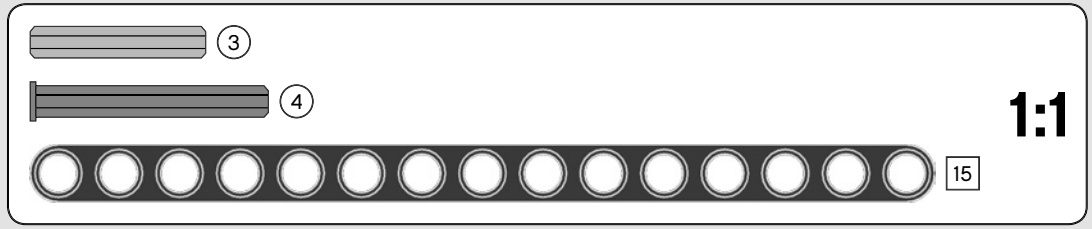

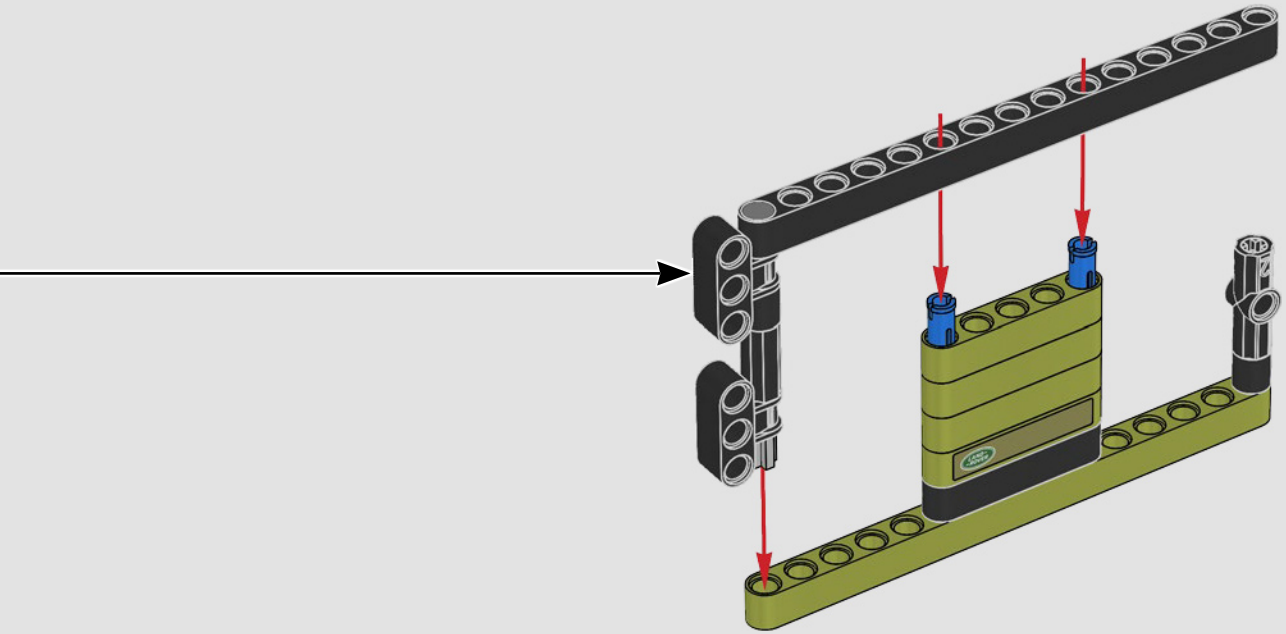

513

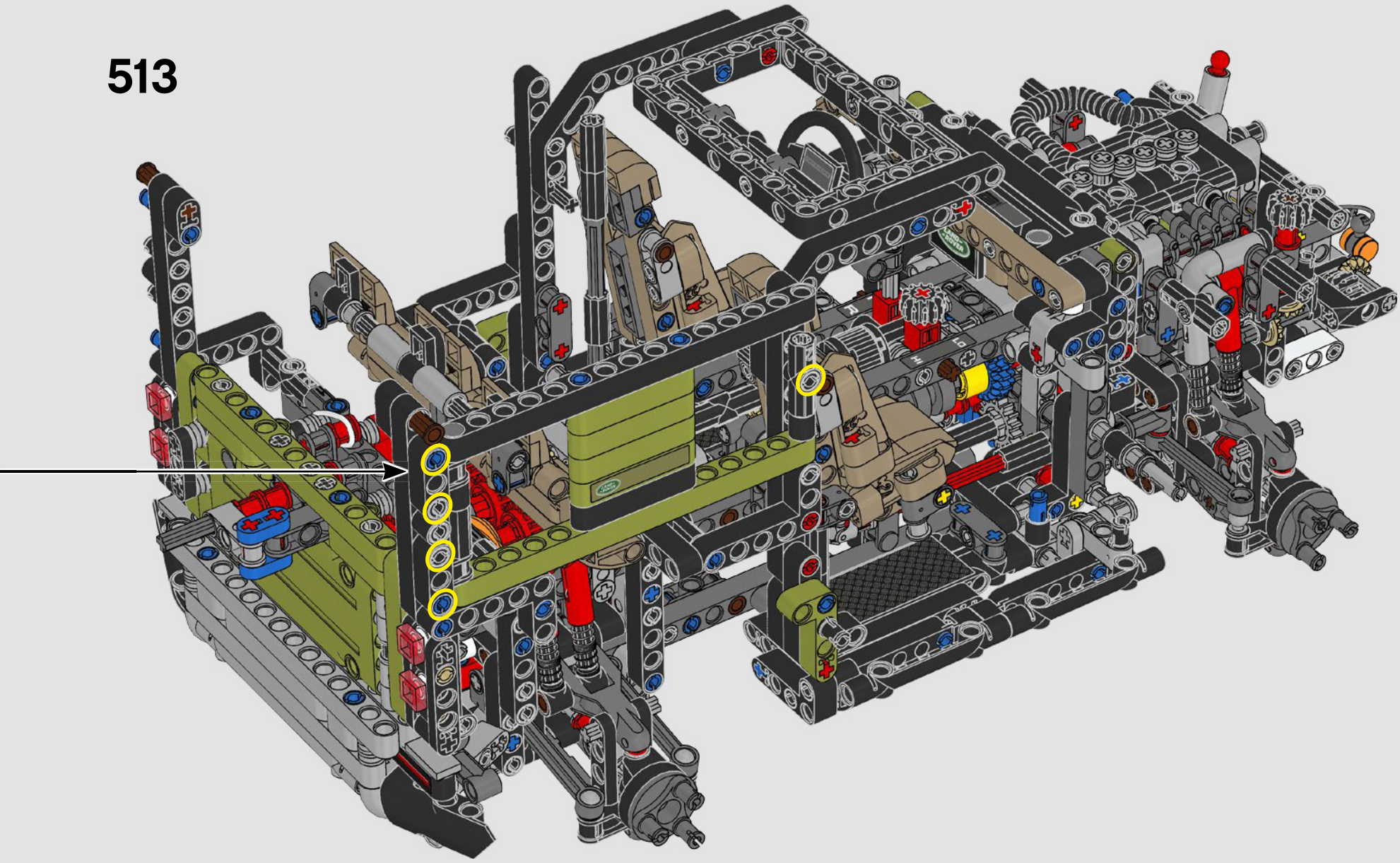

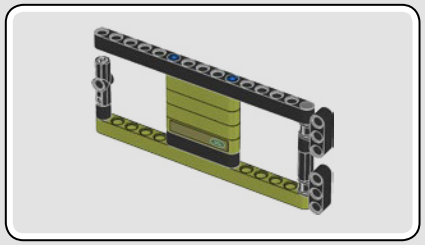

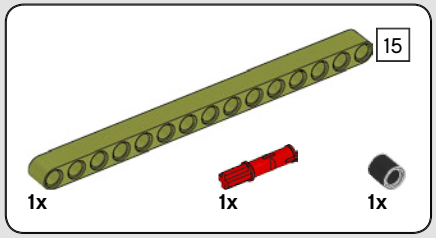

514

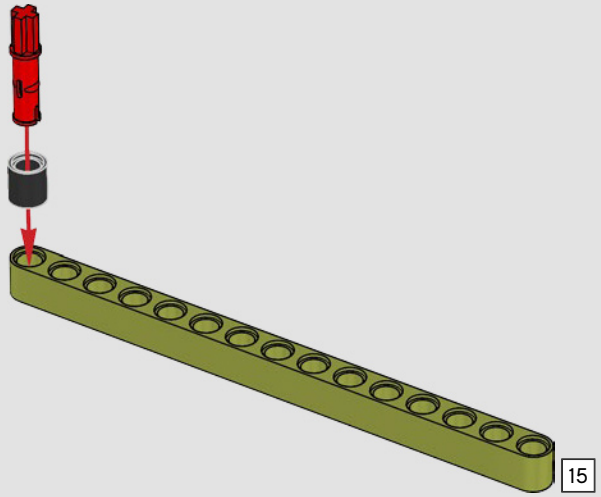

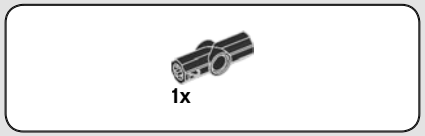

515

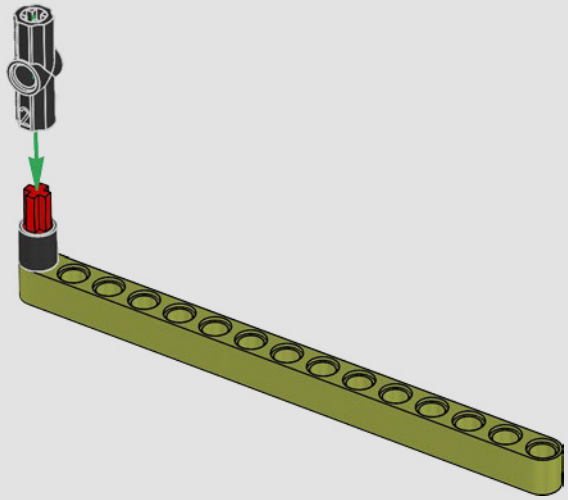

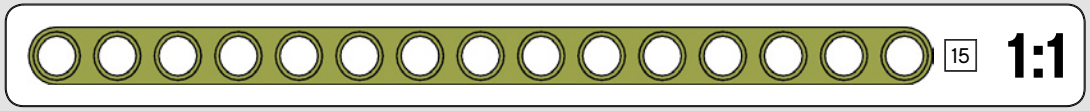

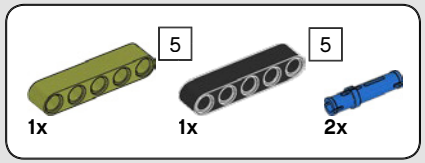

516

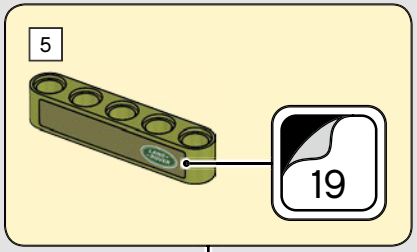

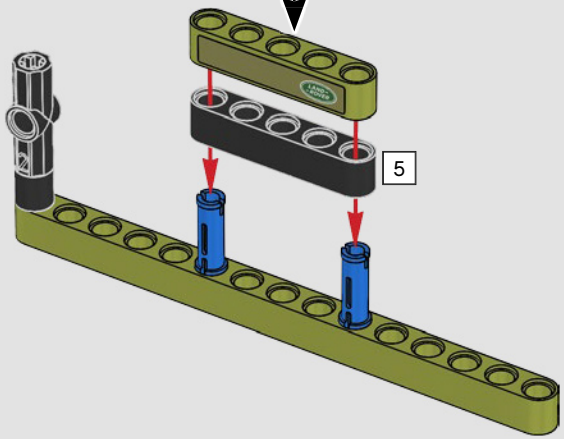

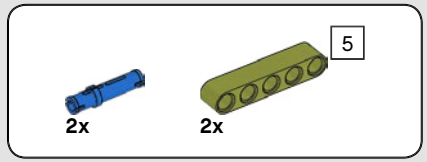

517

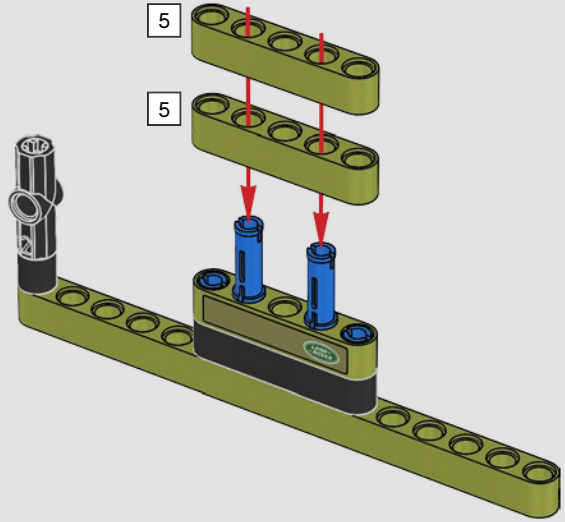

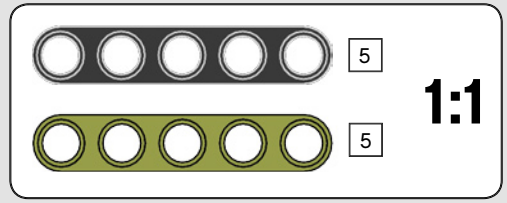

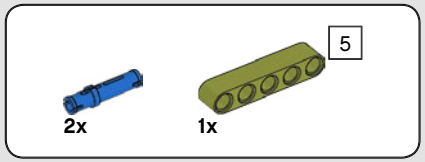

518

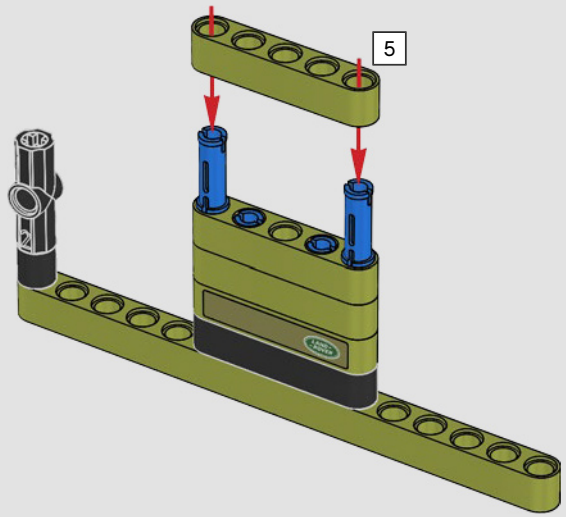

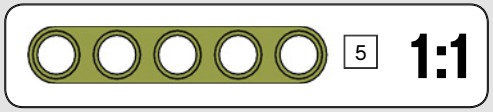

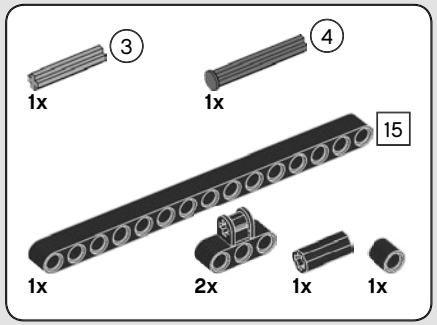

519

1

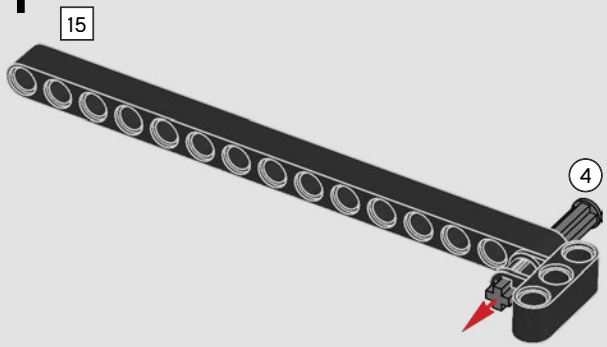

2

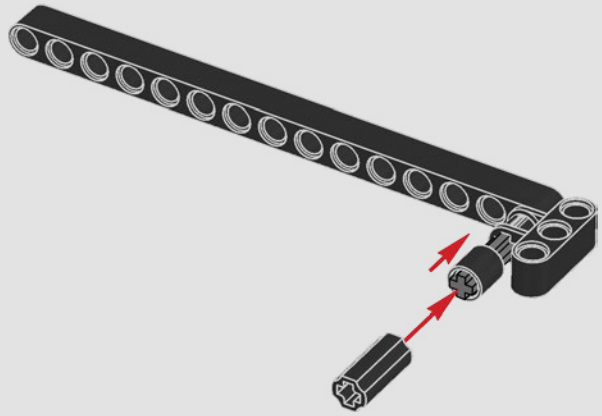

3

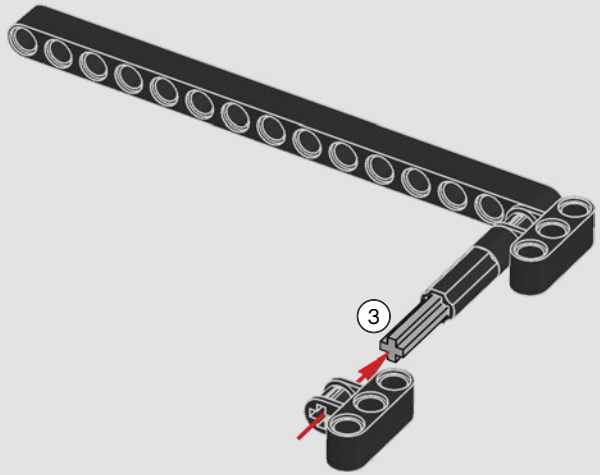

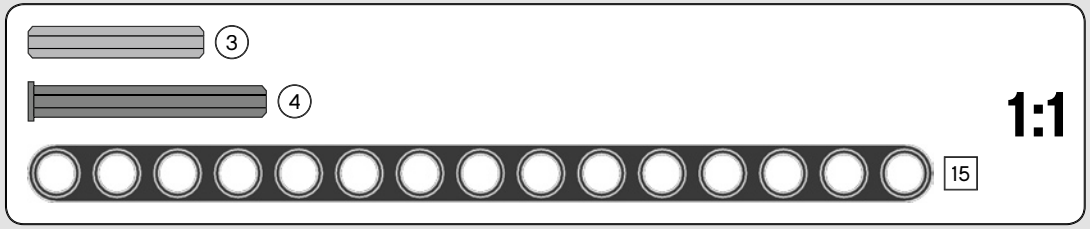

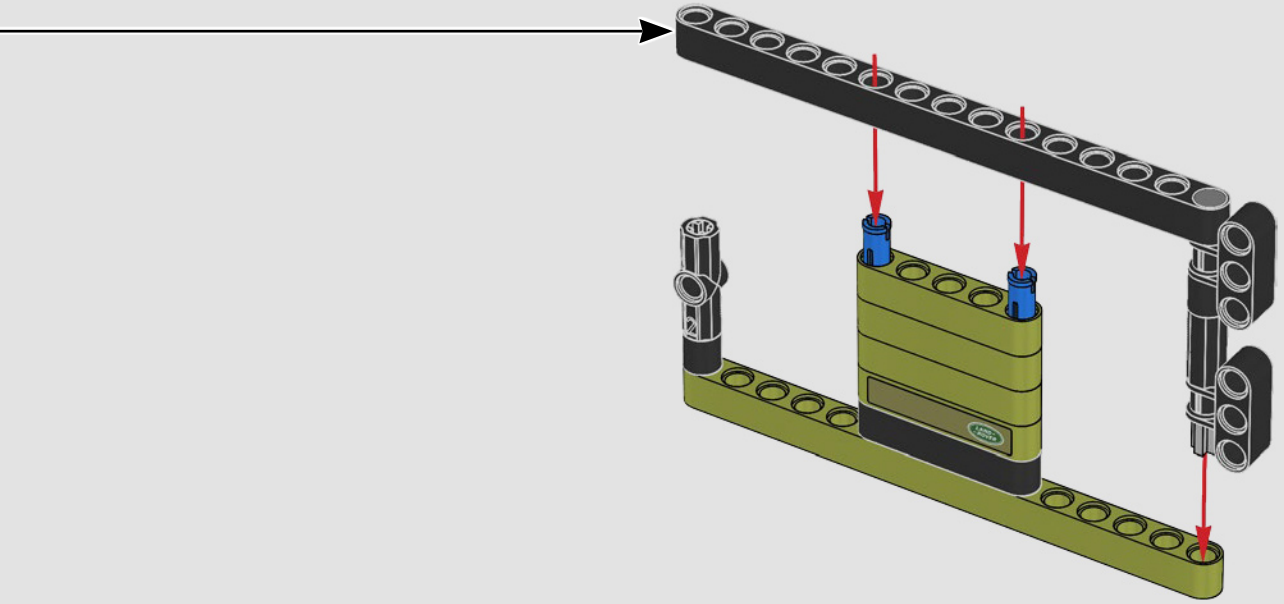

520

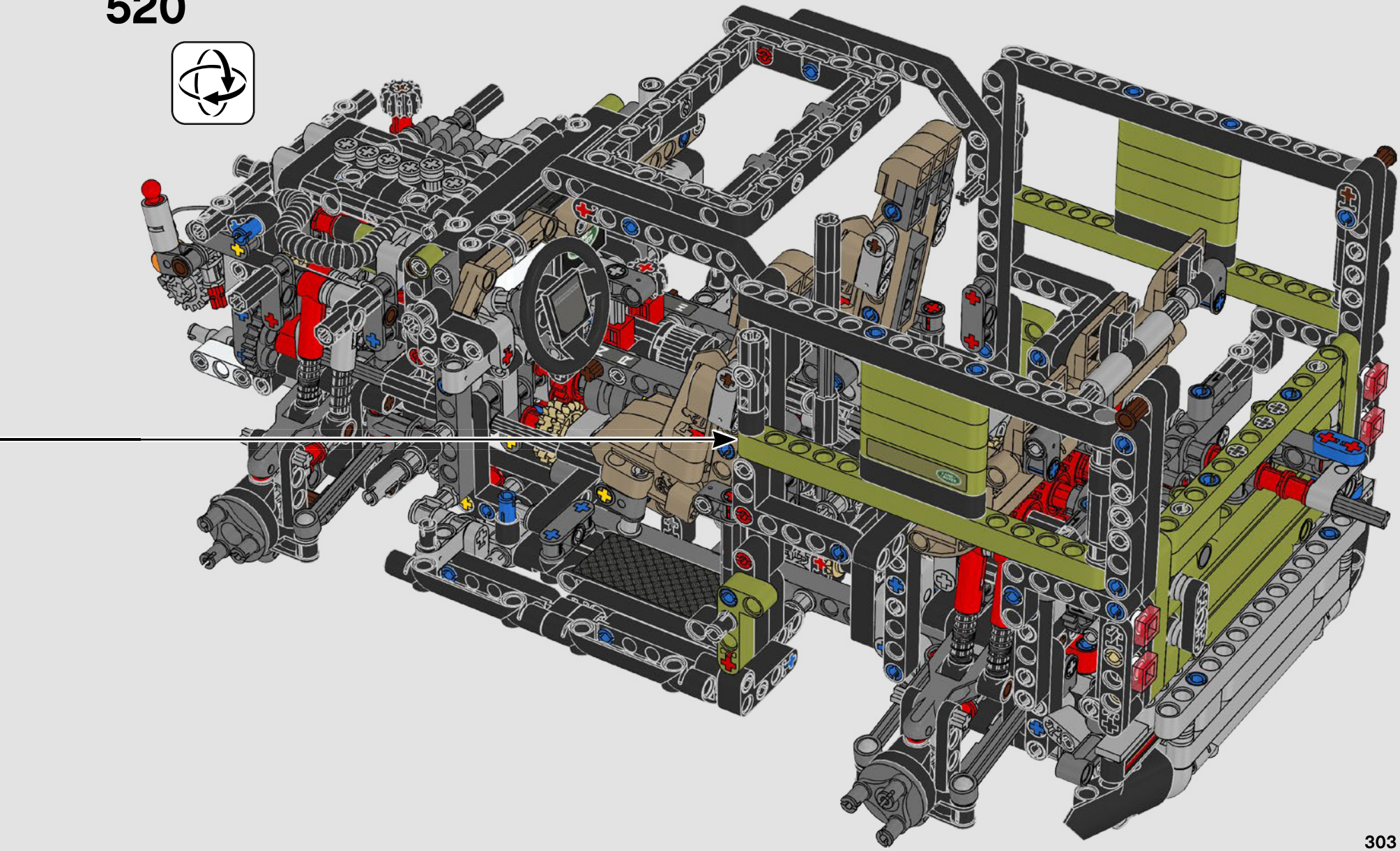

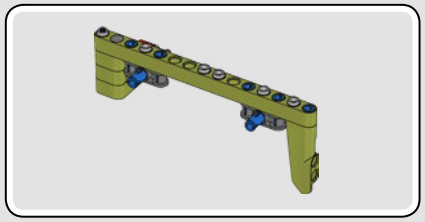

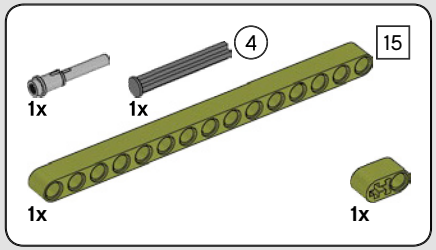

521

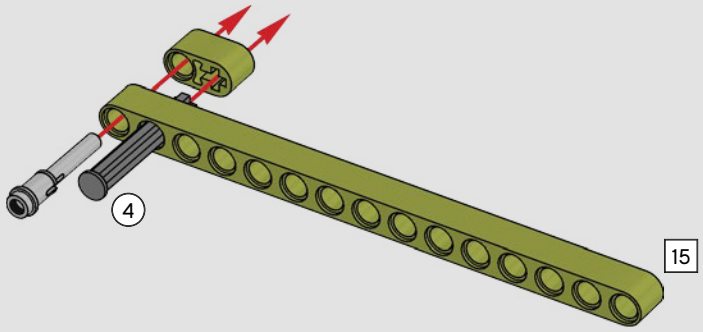

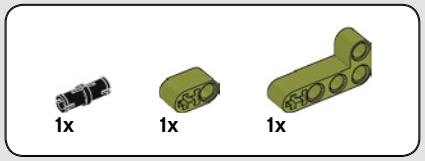

522

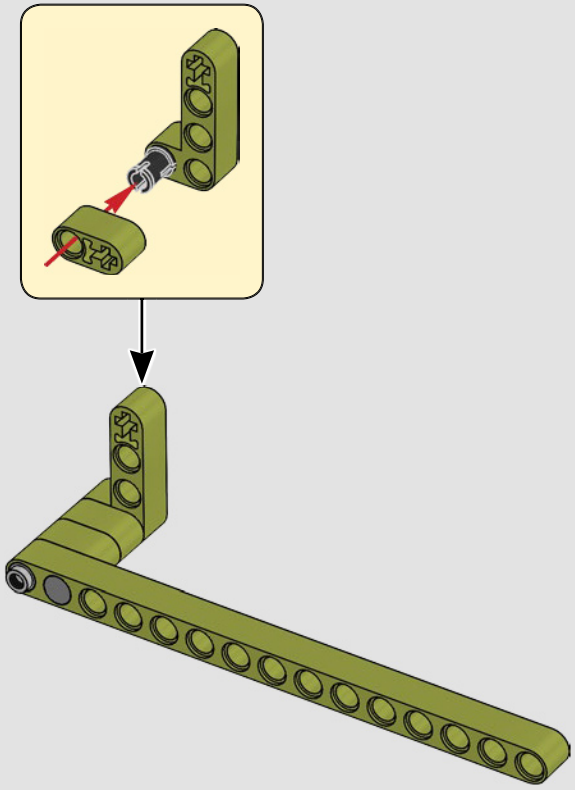

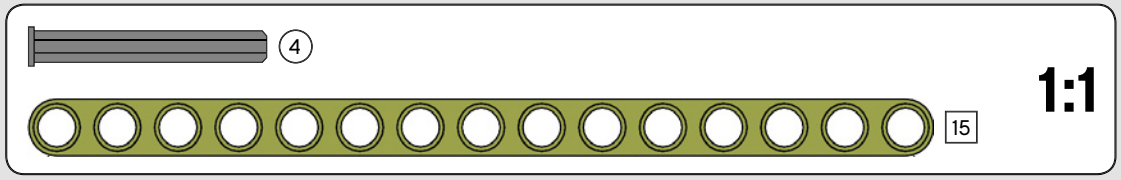

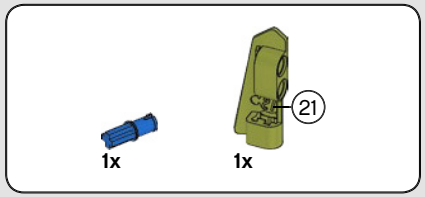

523

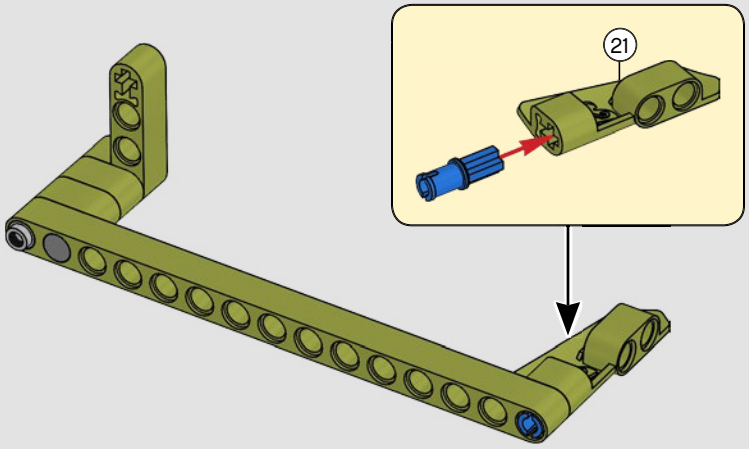

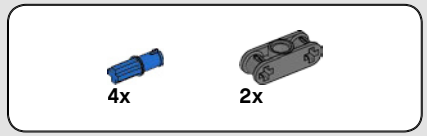

524

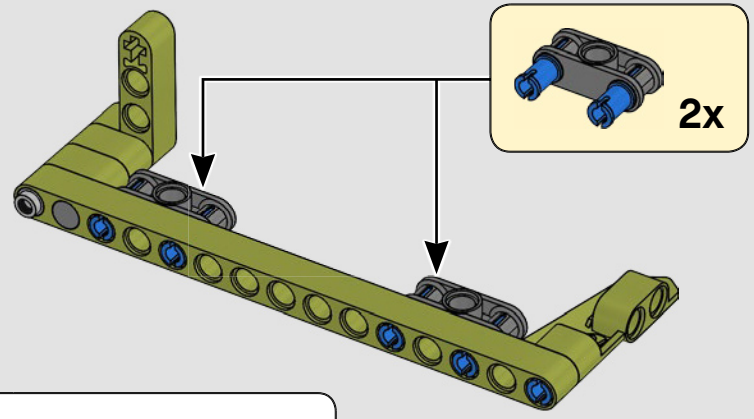

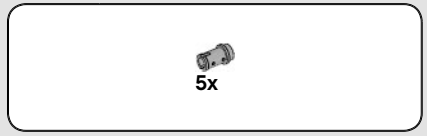

525

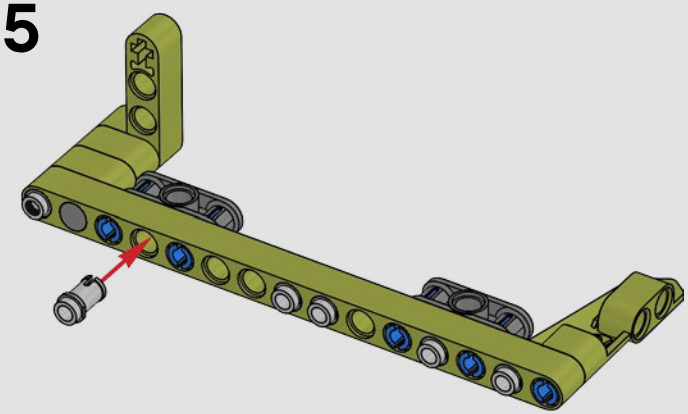



526

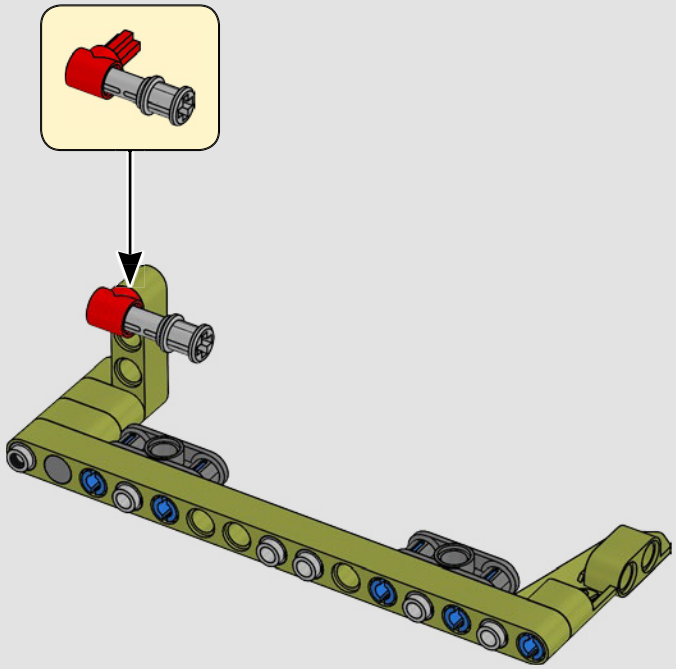



527

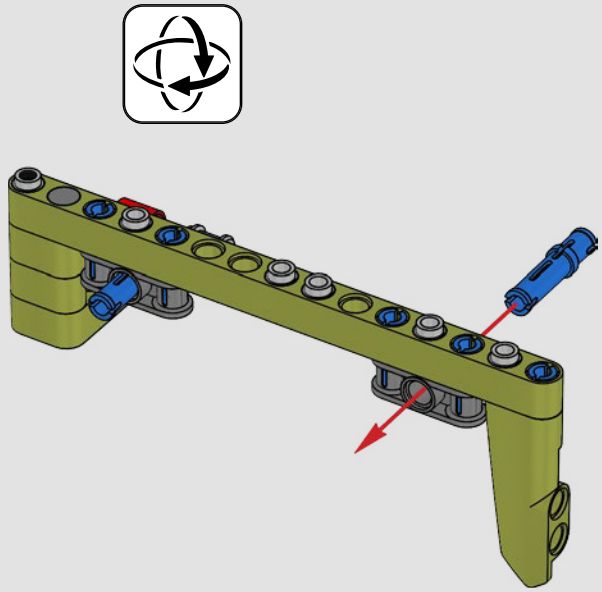

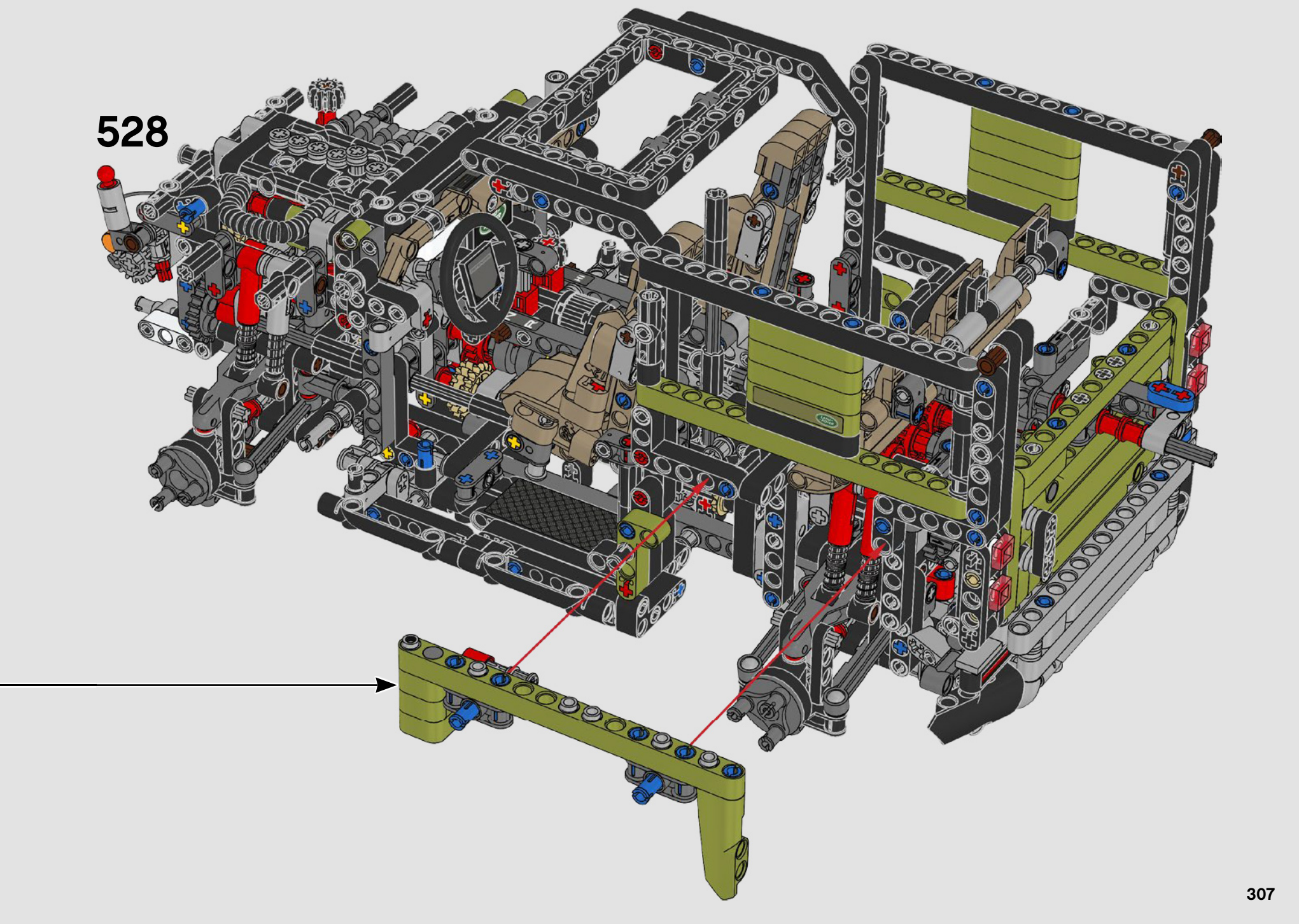
528

529

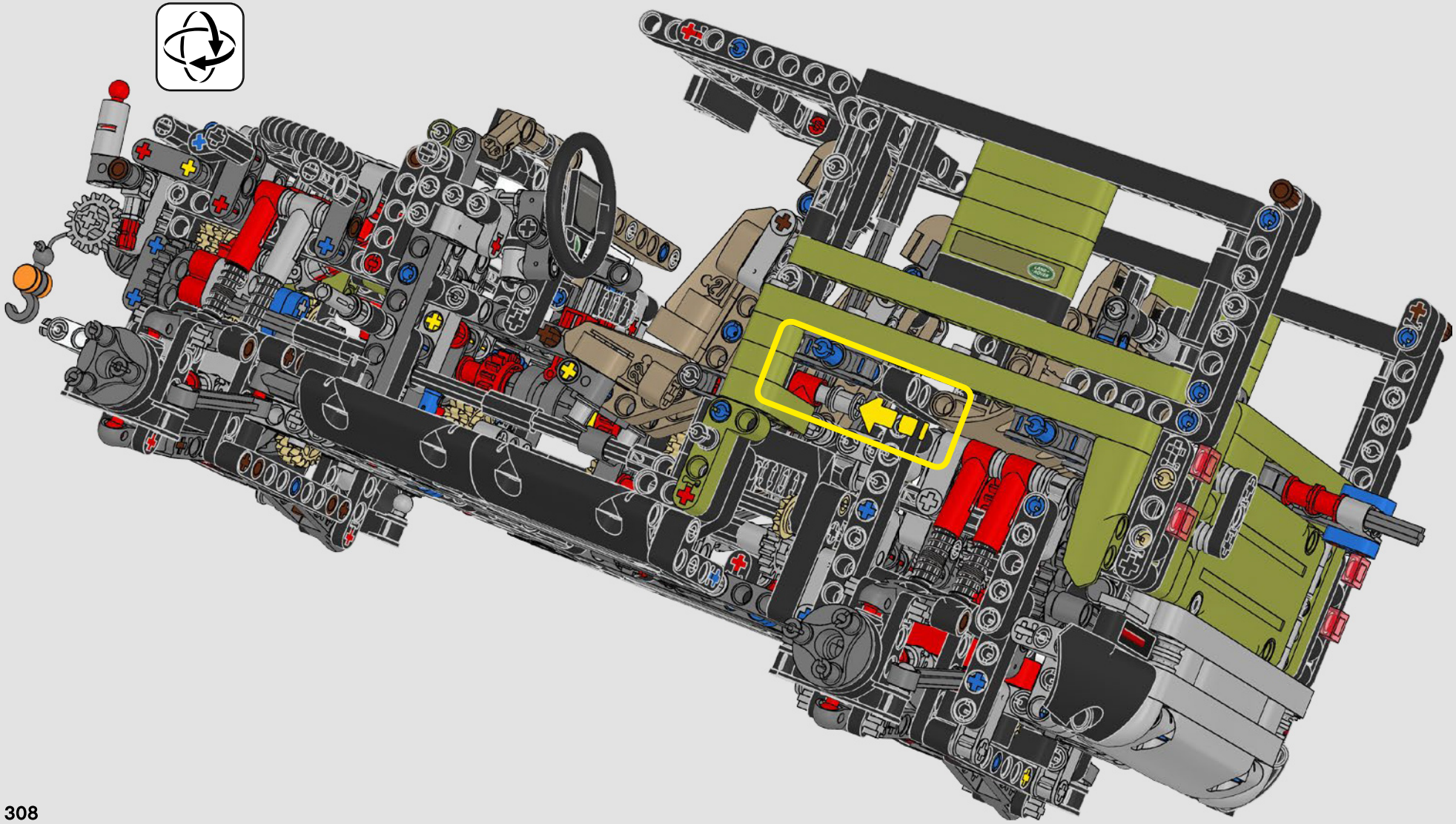

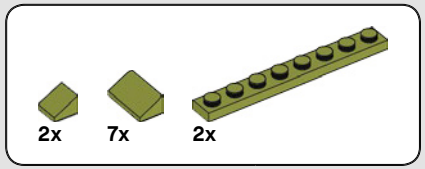

530

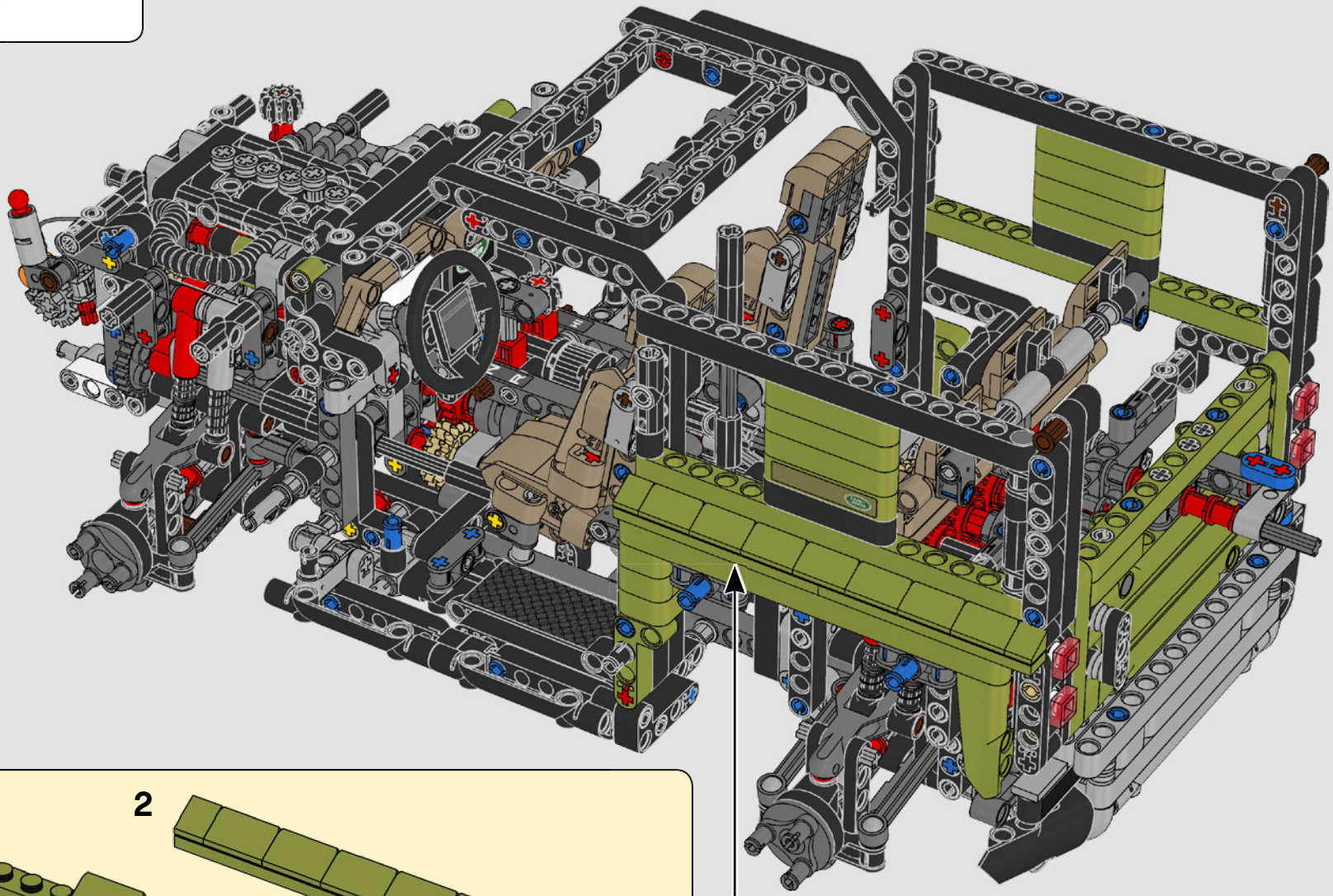

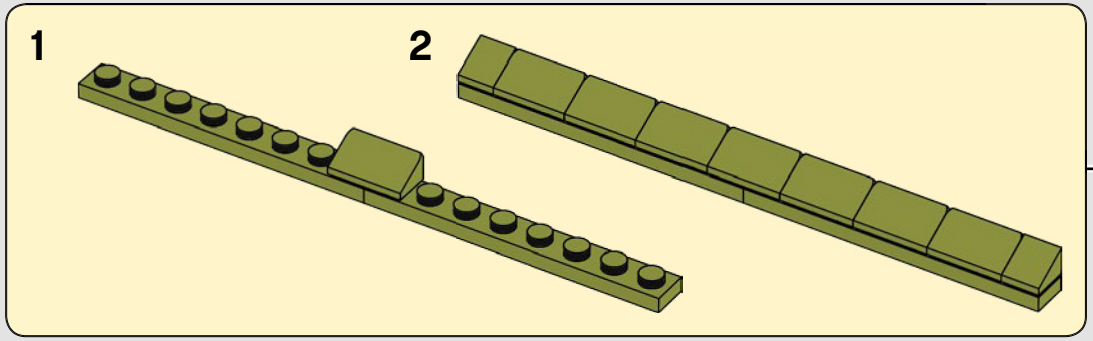

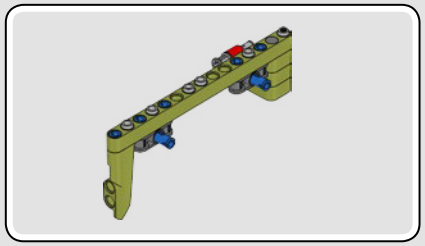

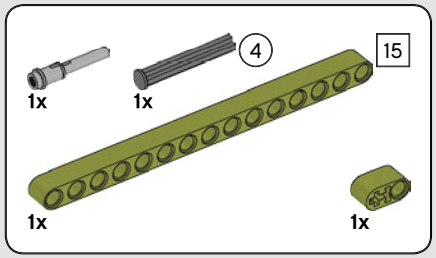

531

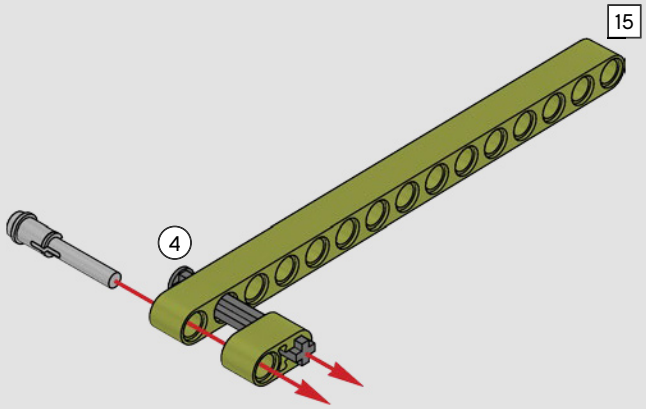

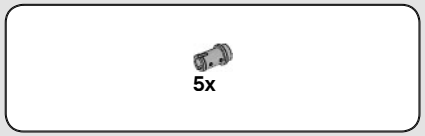

532

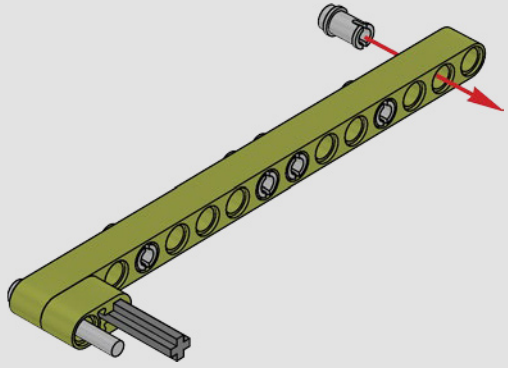

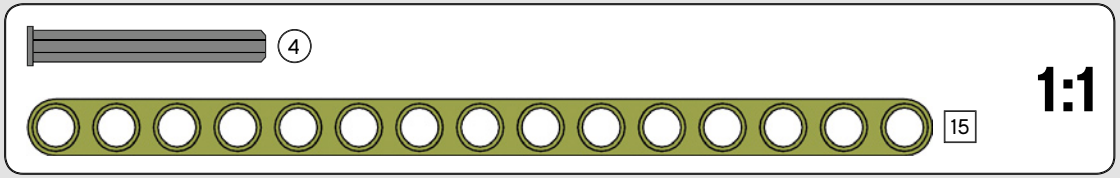

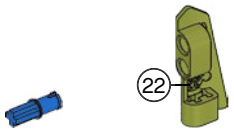

533

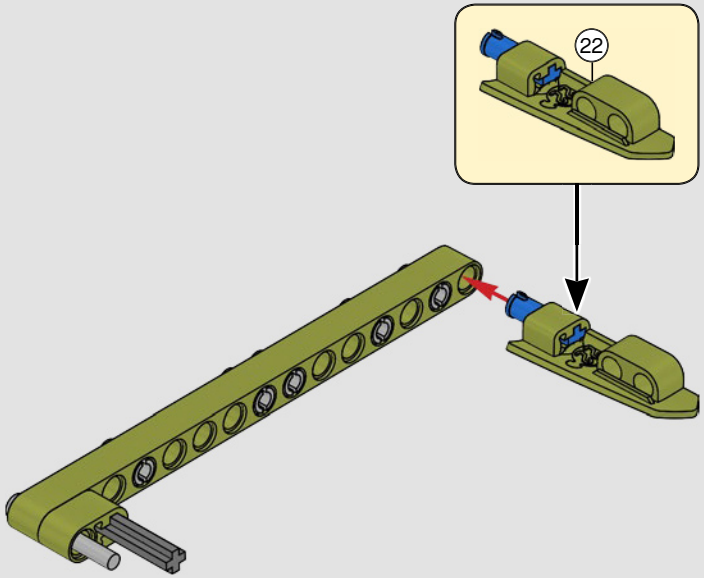

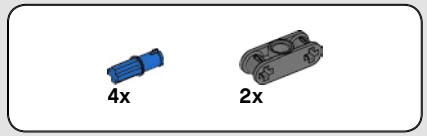

534

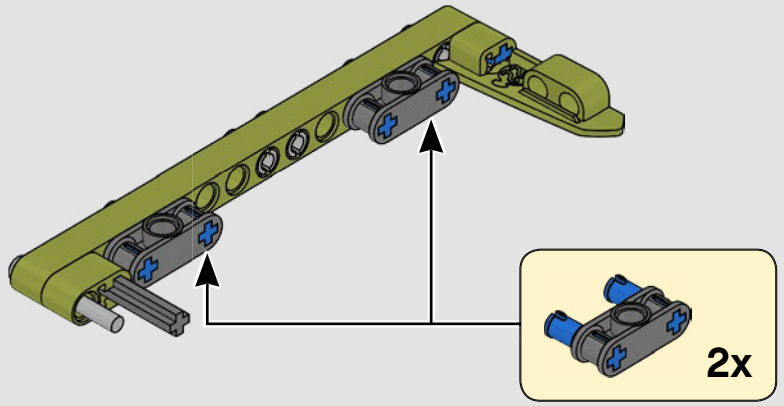

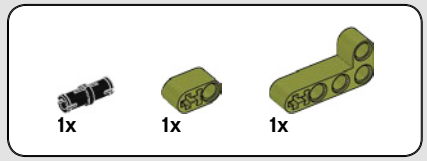

535

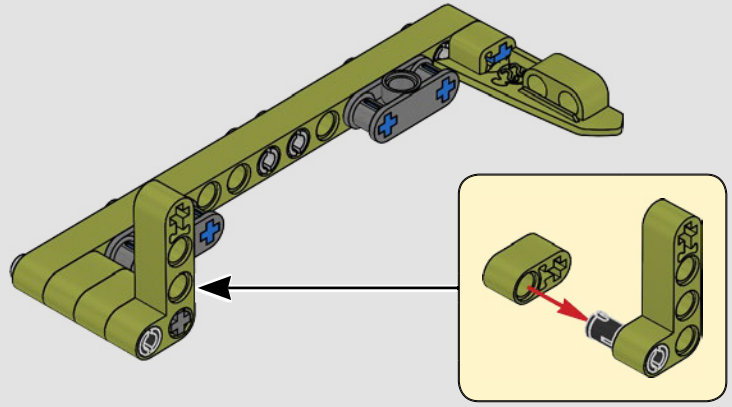



536

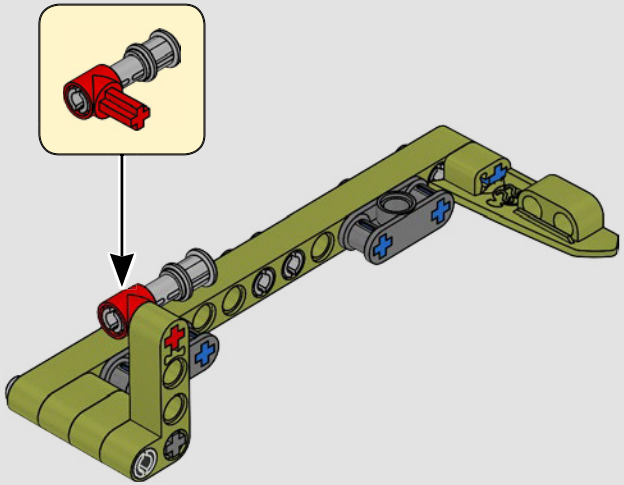



537

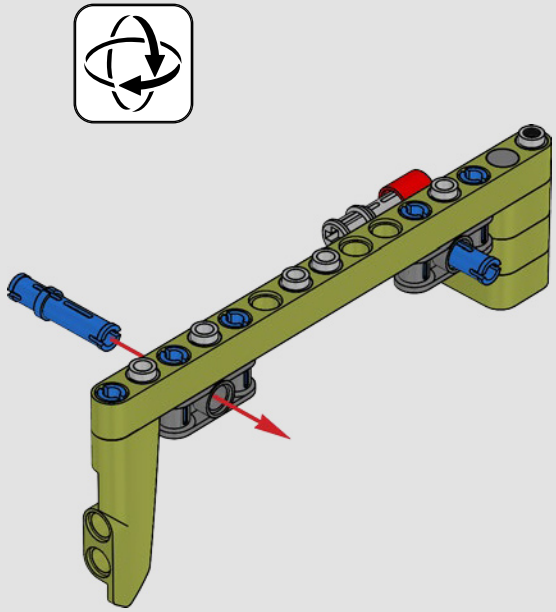

538

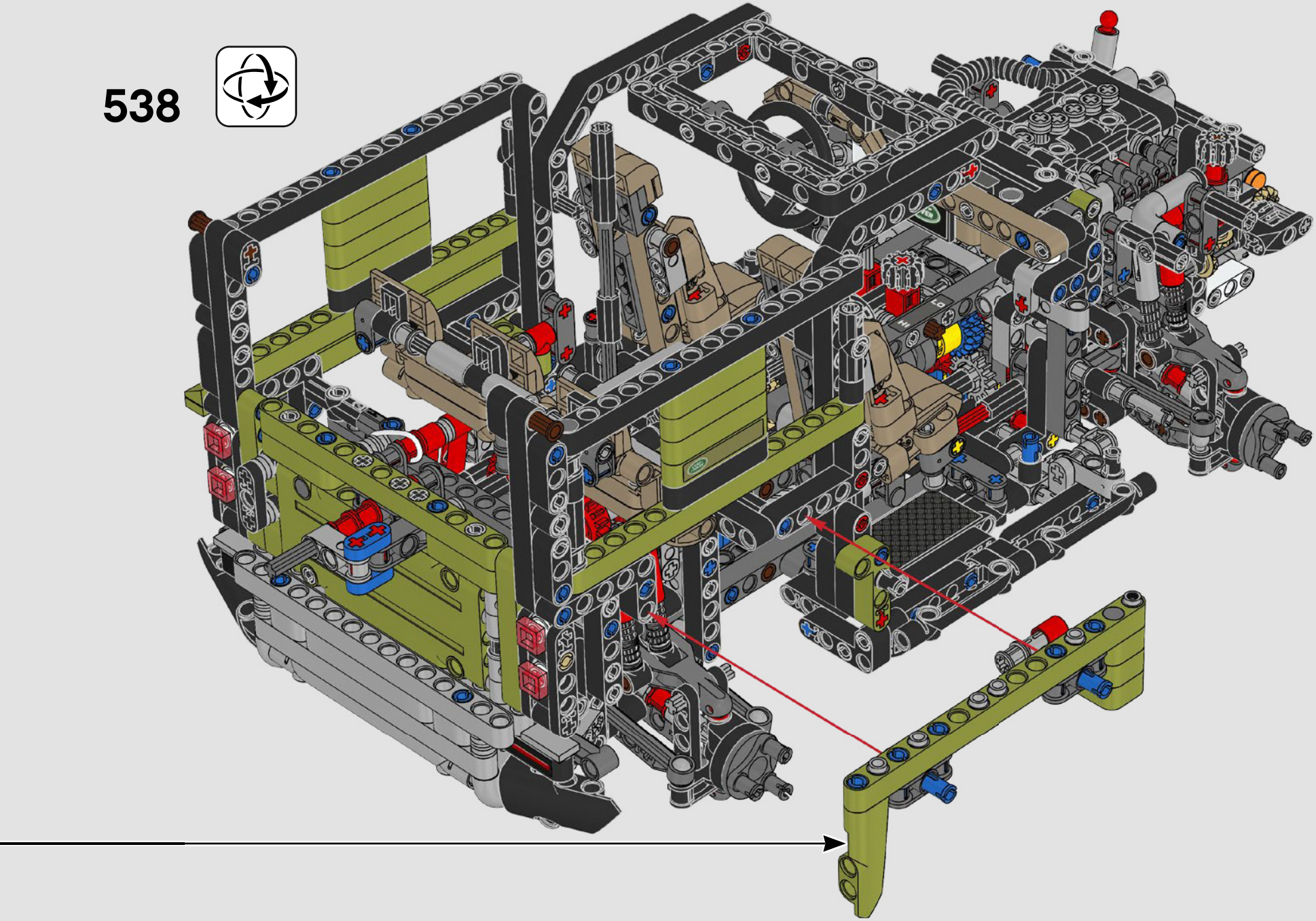

539

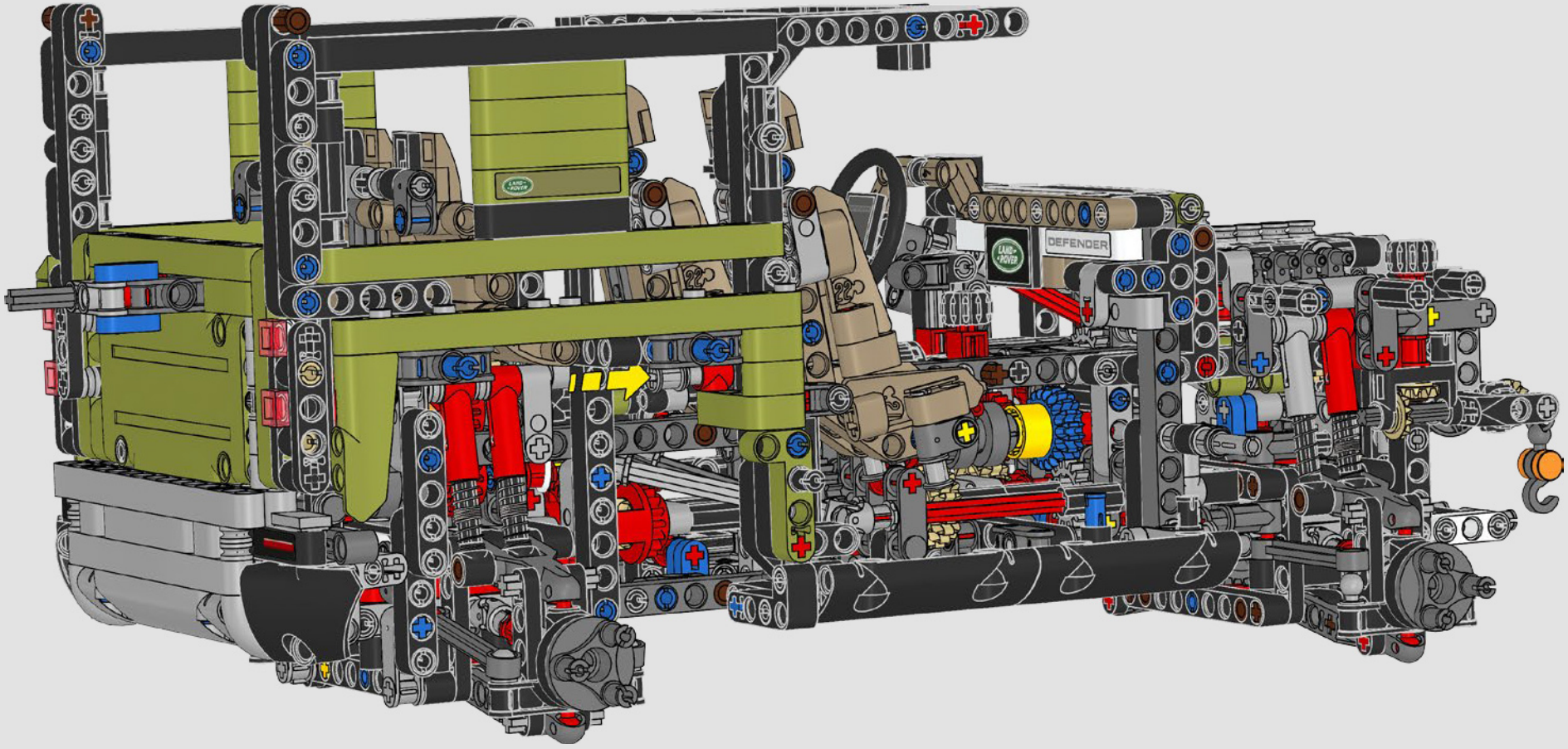

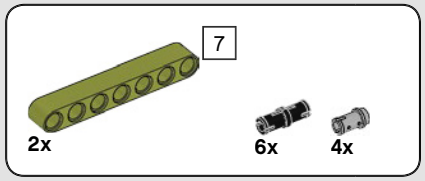

540

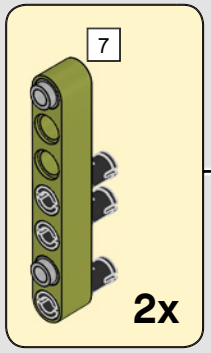

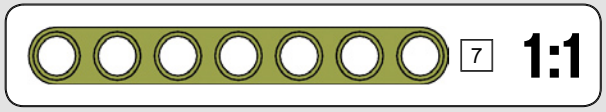

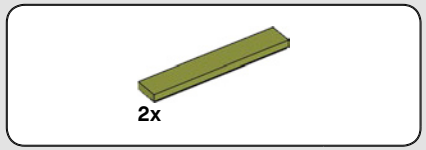

541

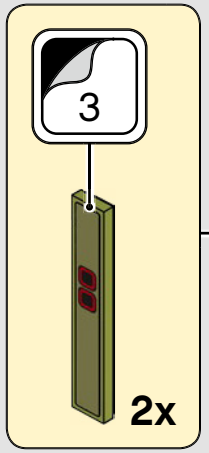

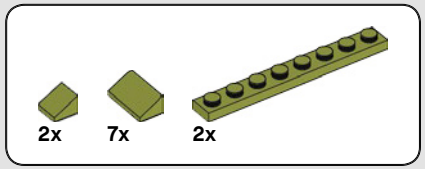

542

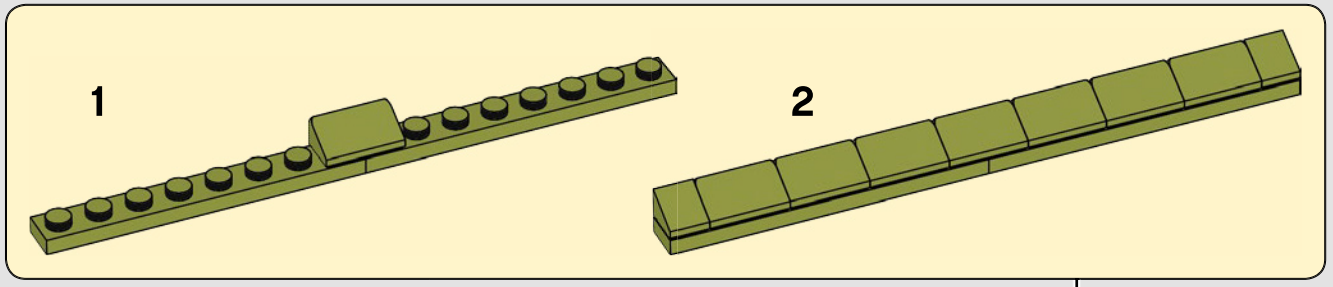

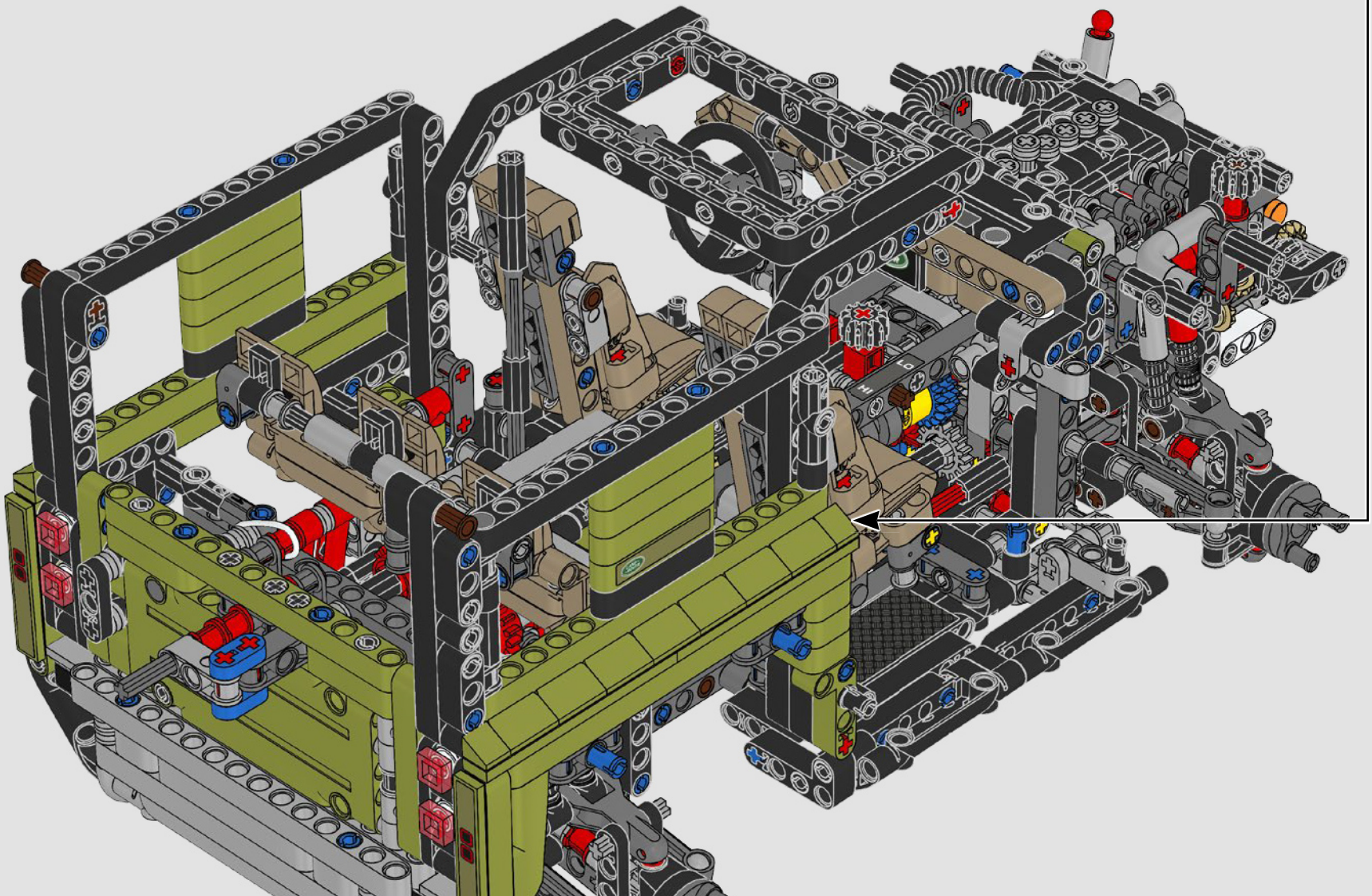

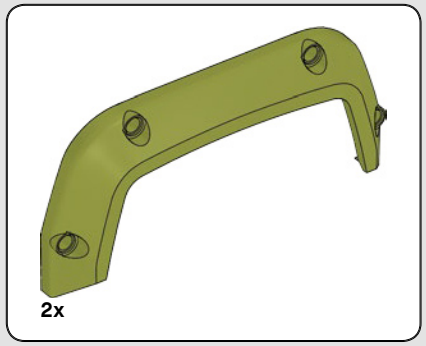

543

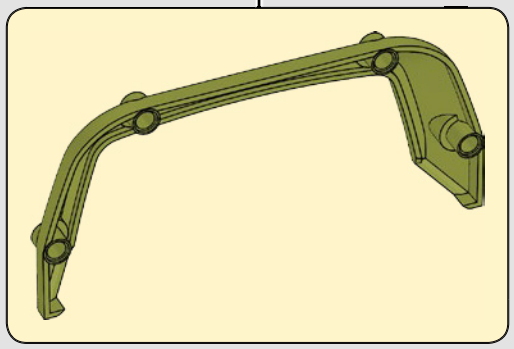

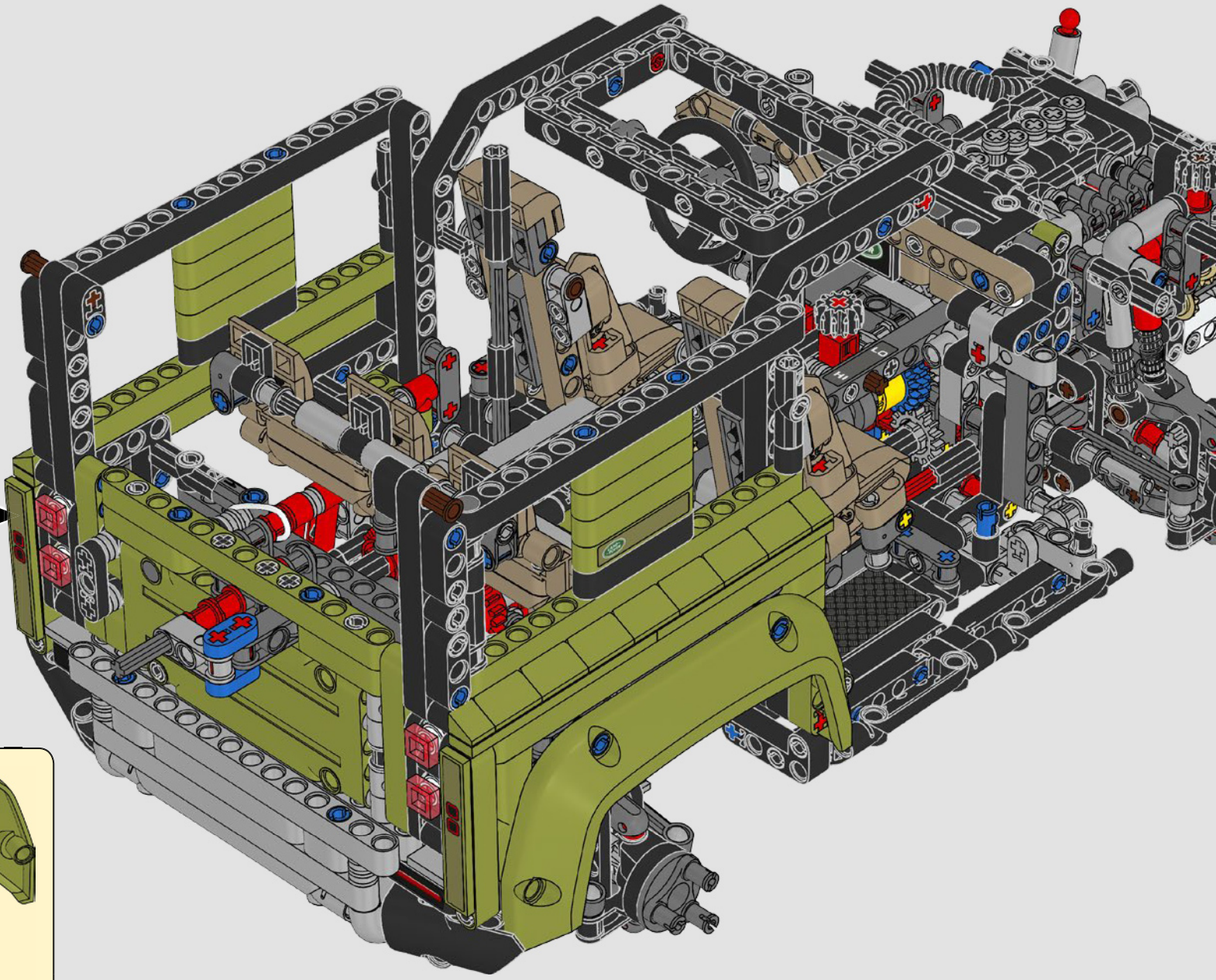

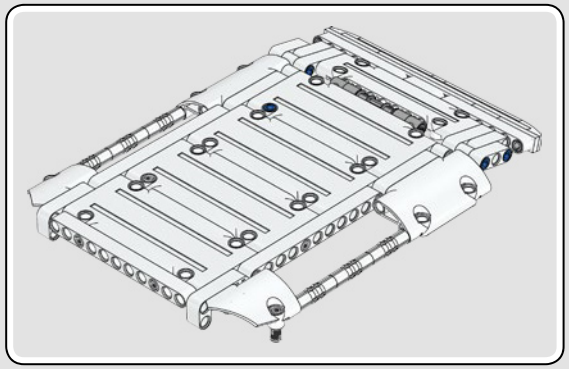

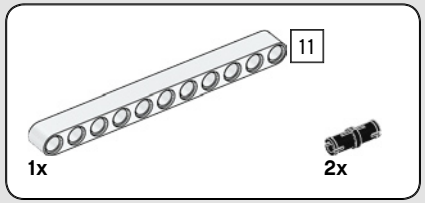

544

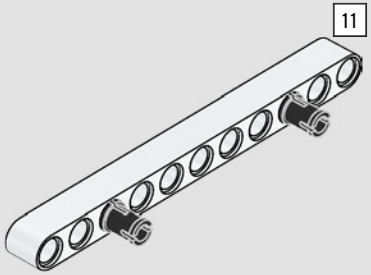

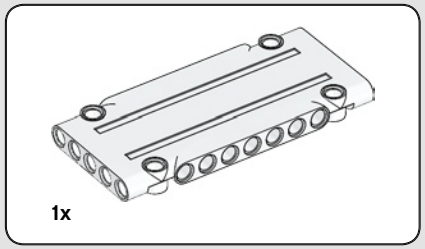

545

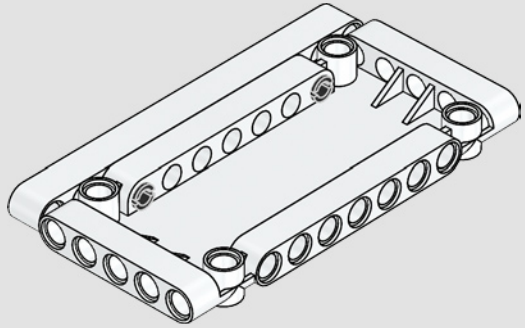

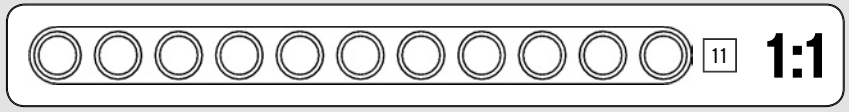

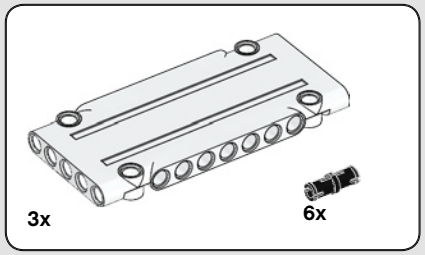

546

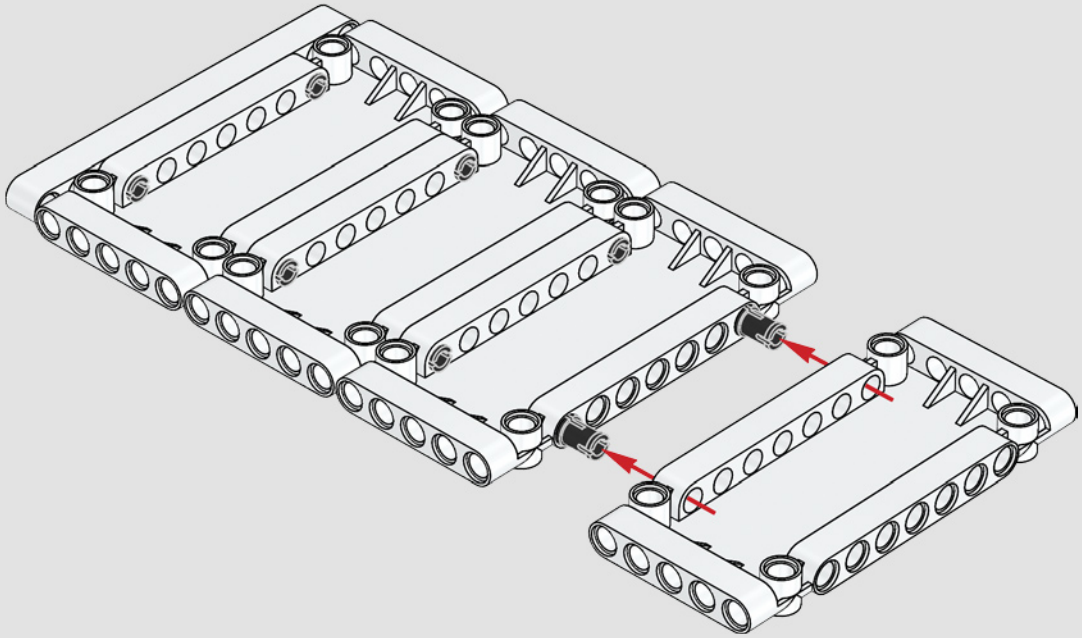

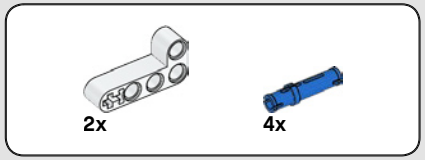

547

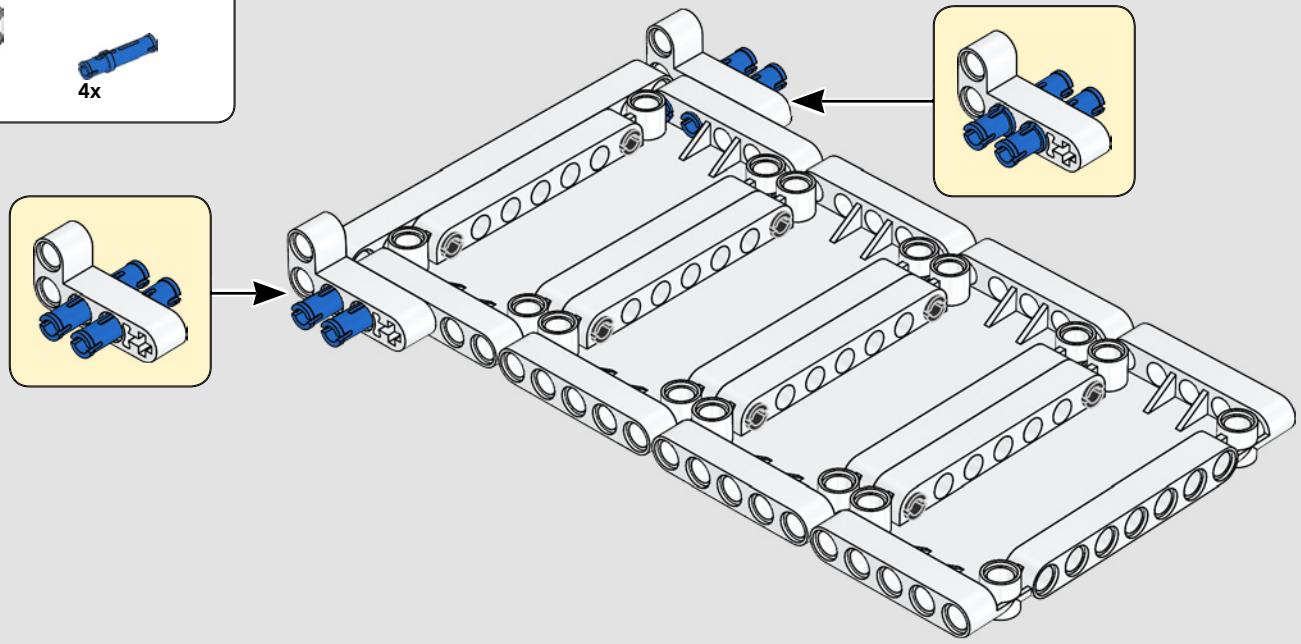

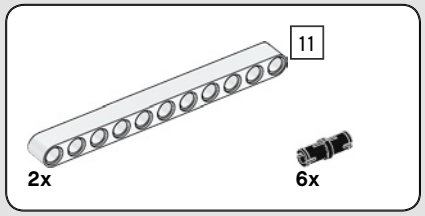

548

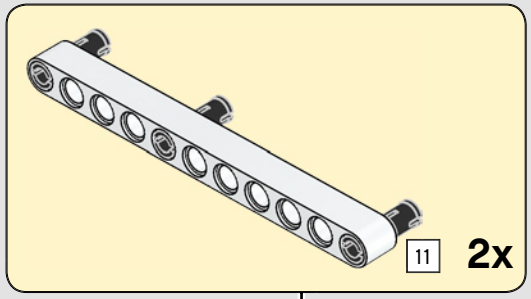

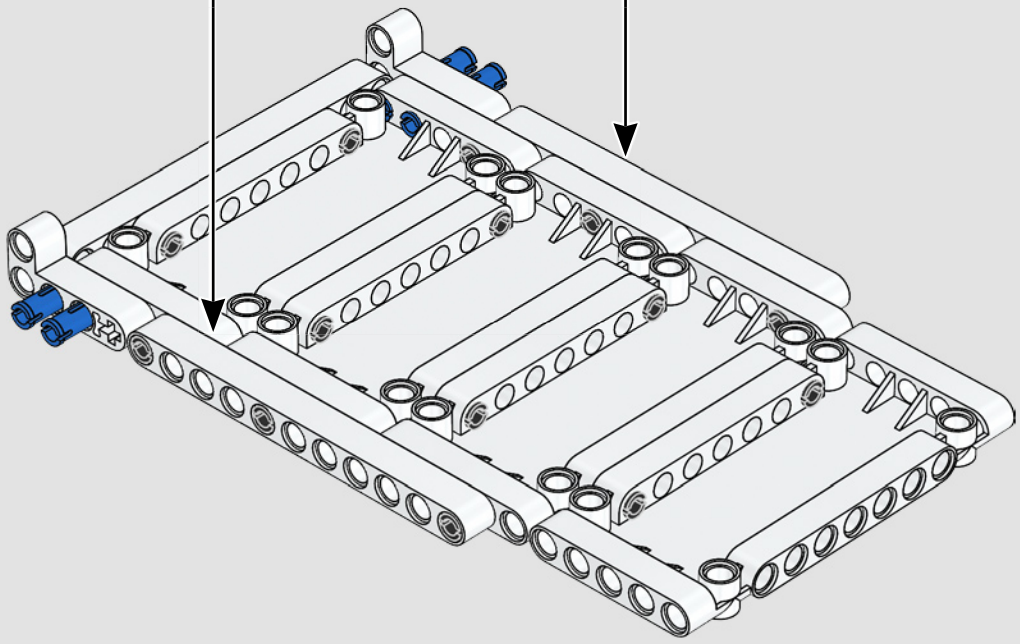

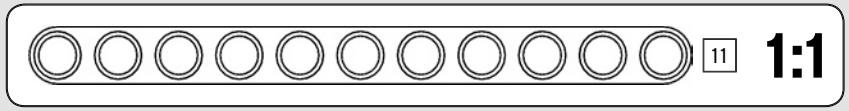

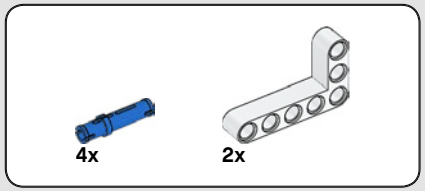

549

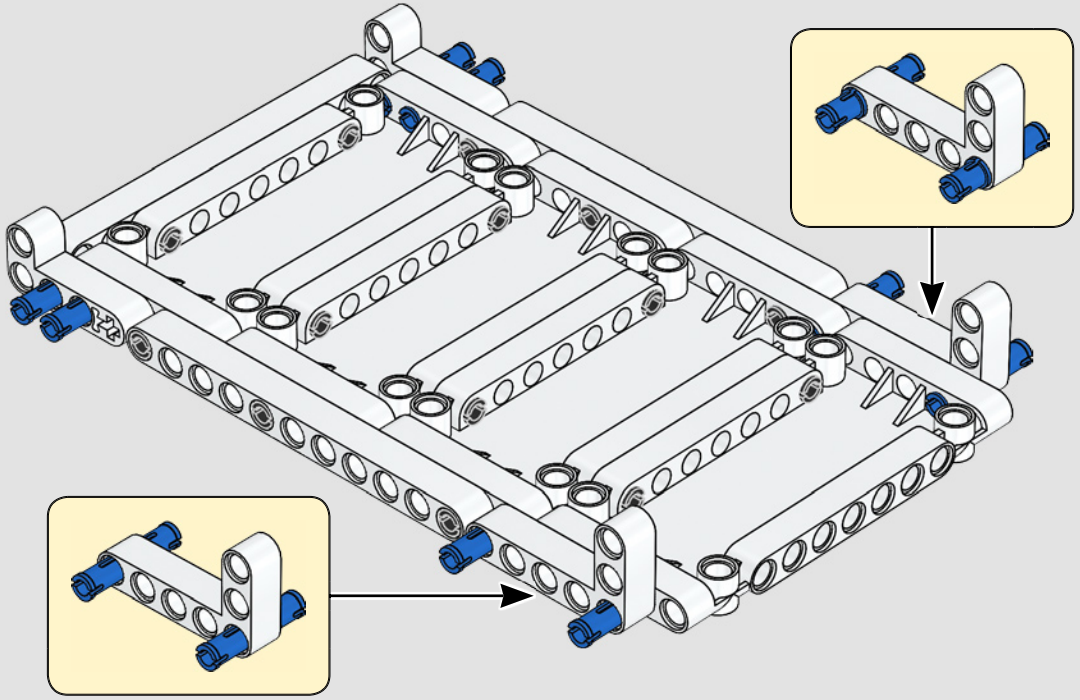

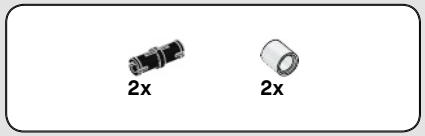

550

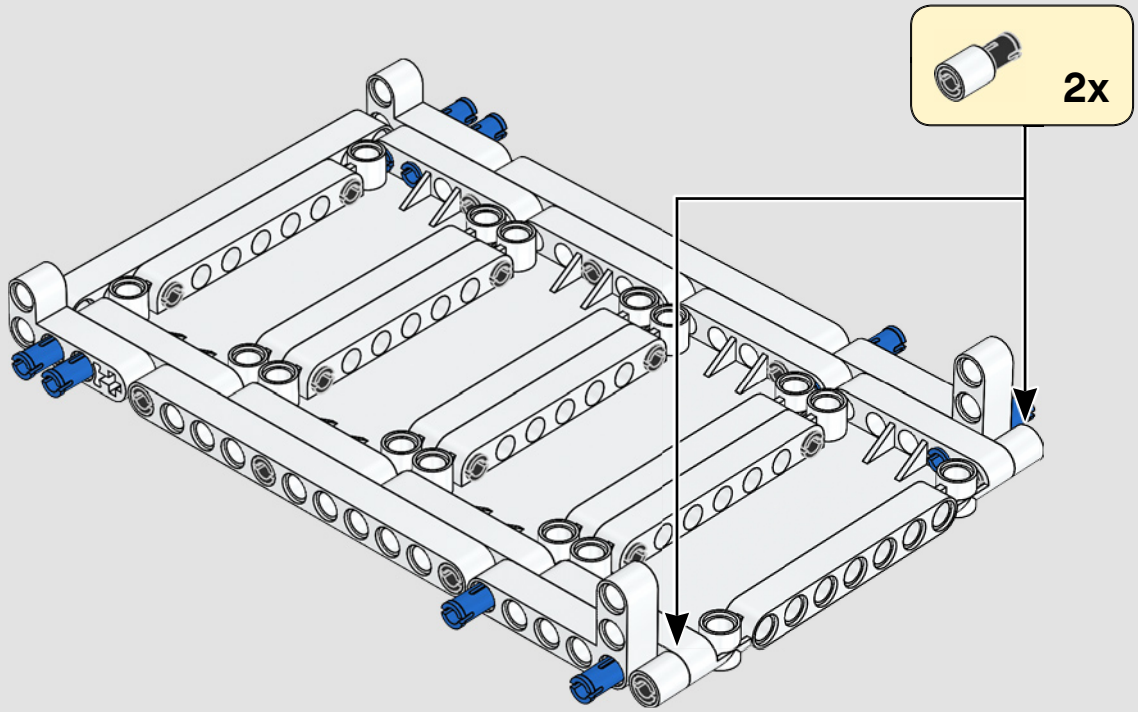

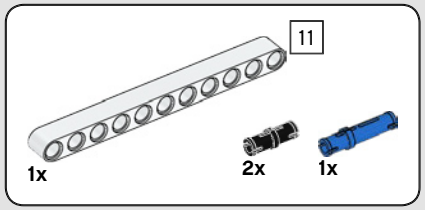

551

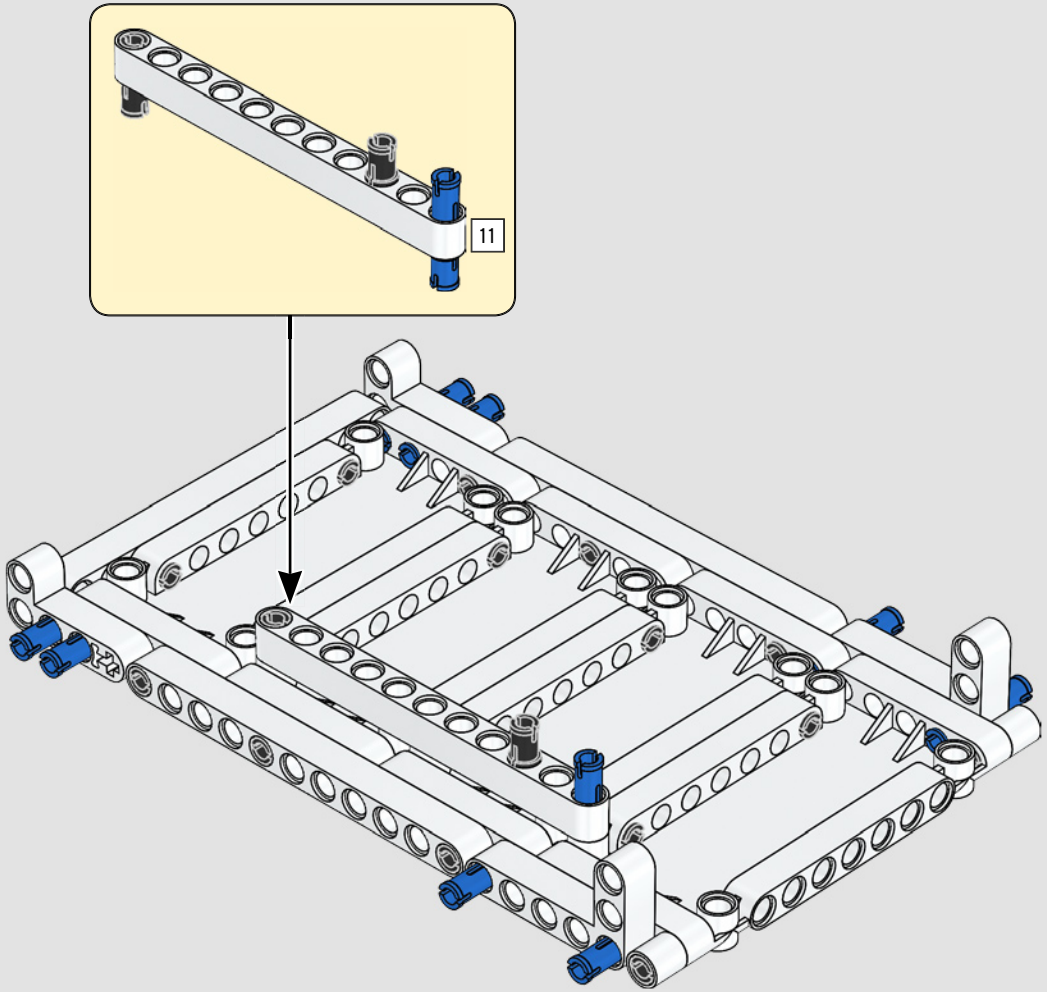

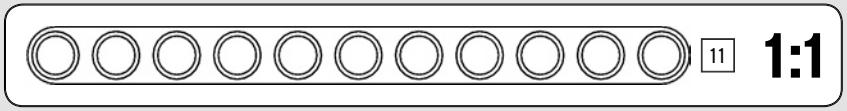

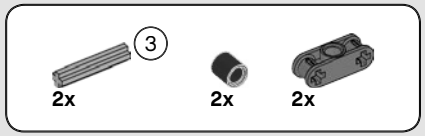

552

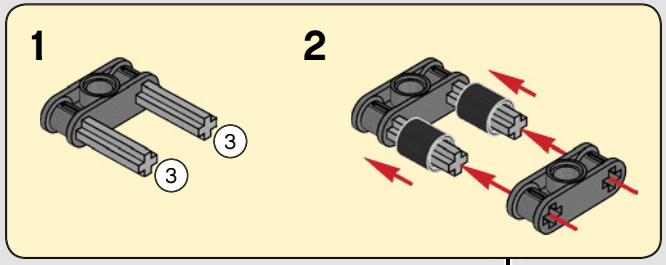

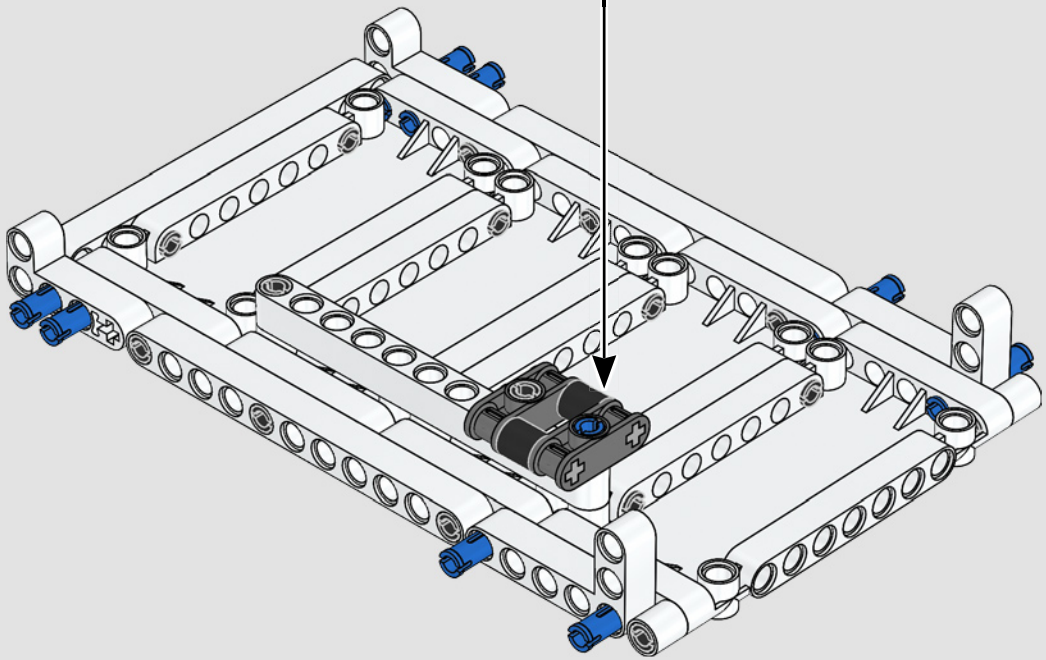

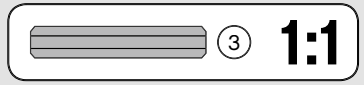

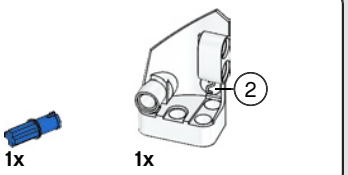

553

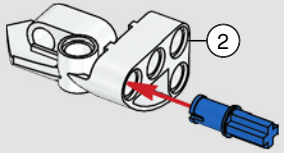

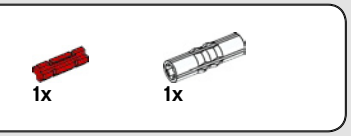

554

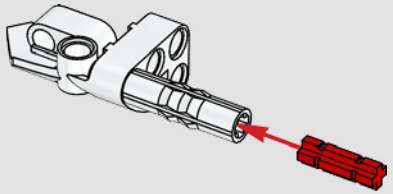

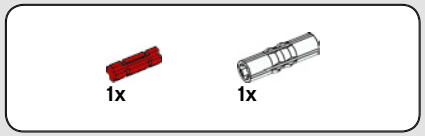

555

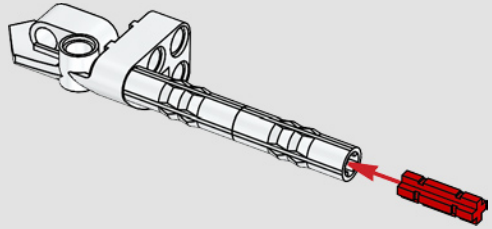

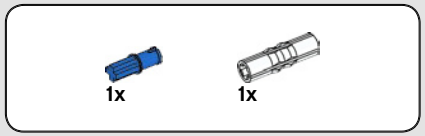

556

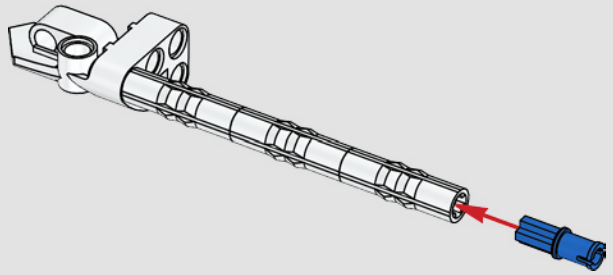



557

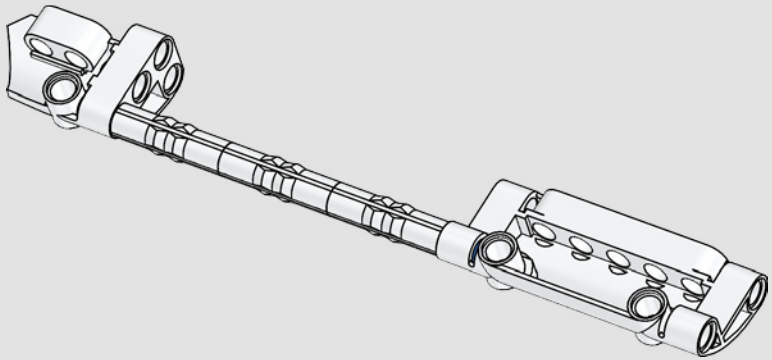

558

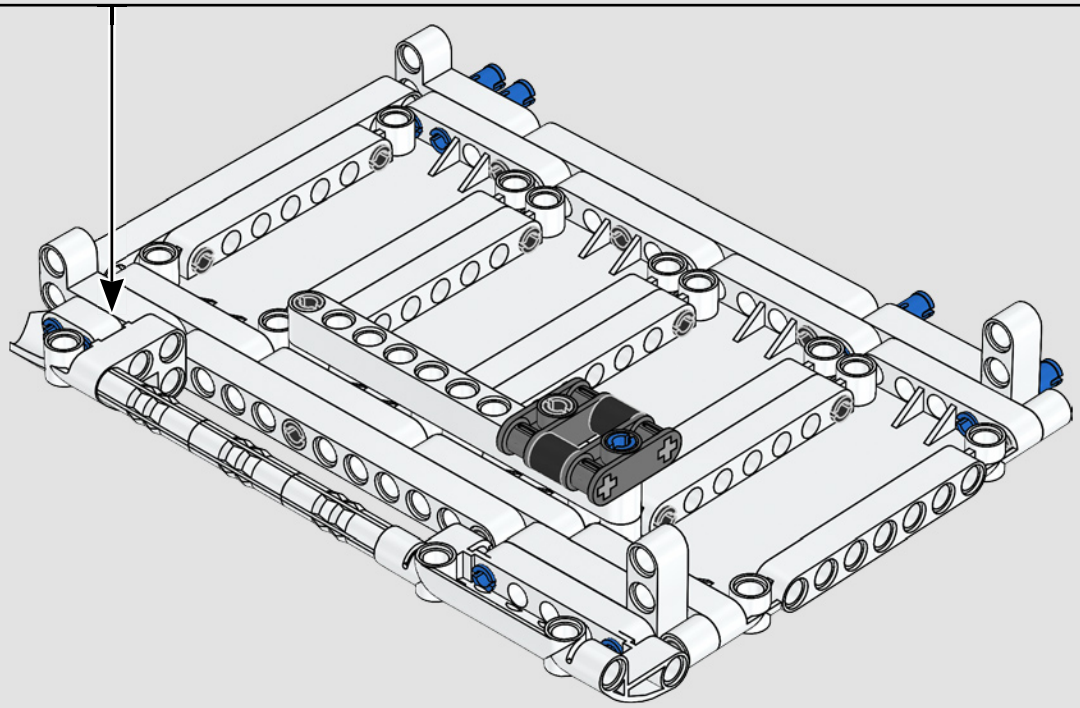

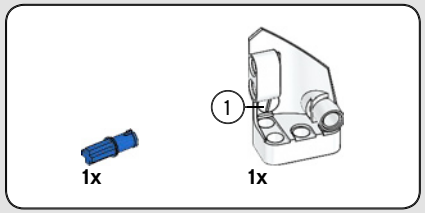

559

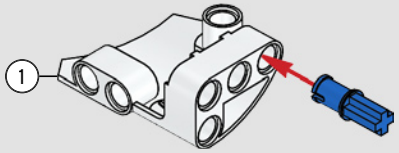

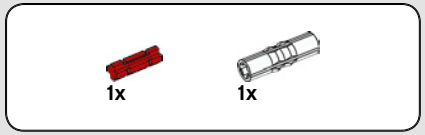

560

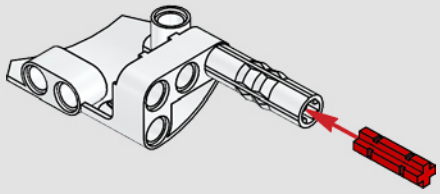

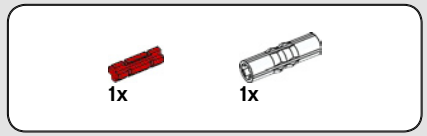

561

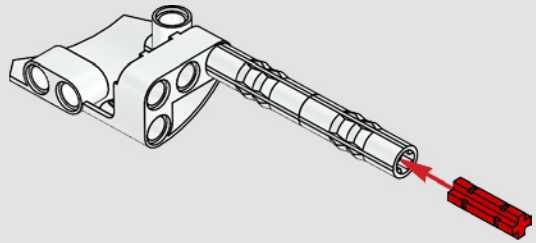

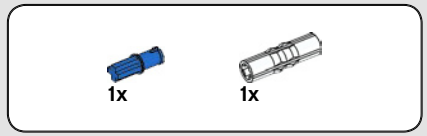

562

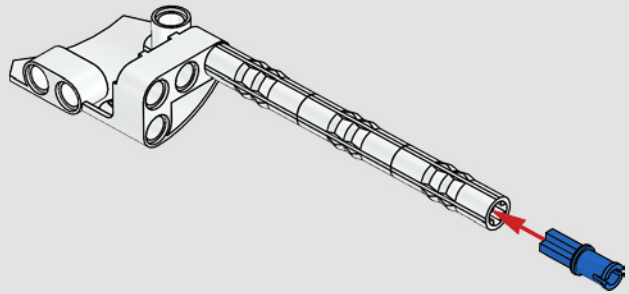



563

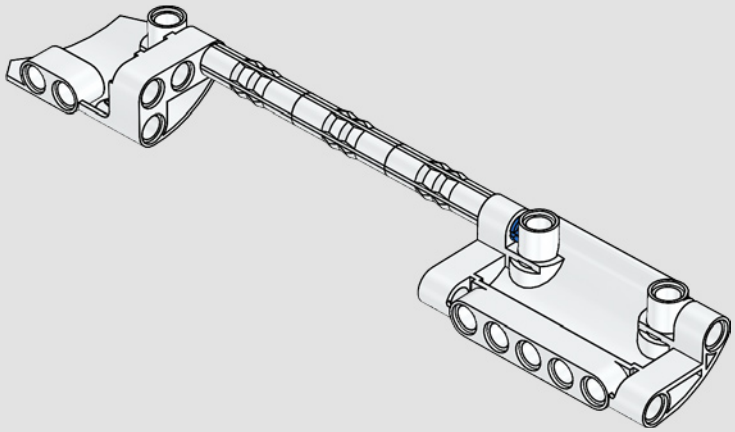

564

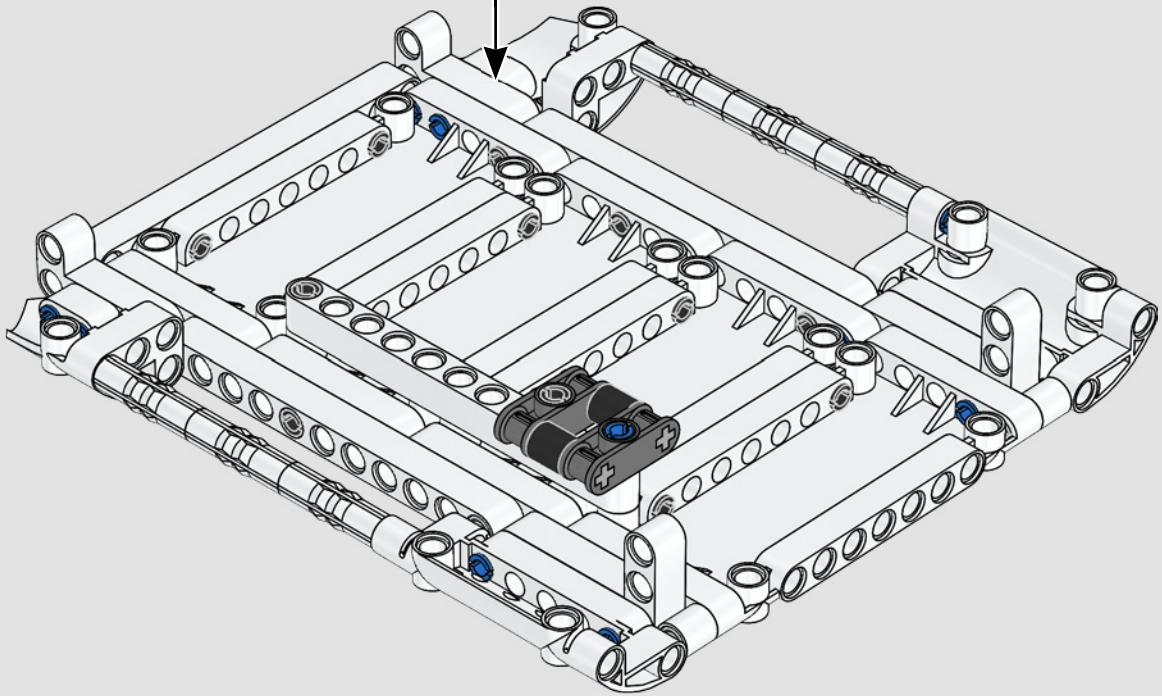

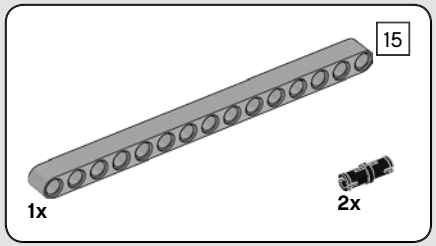

565

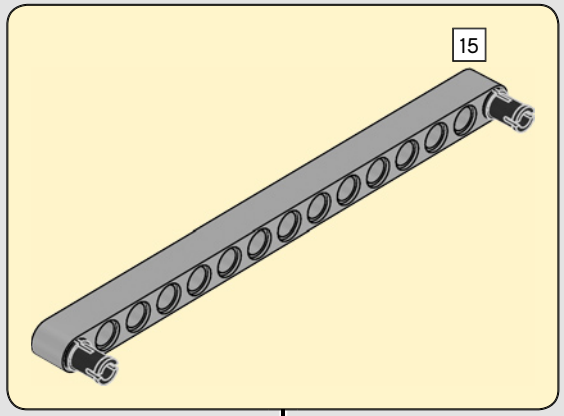

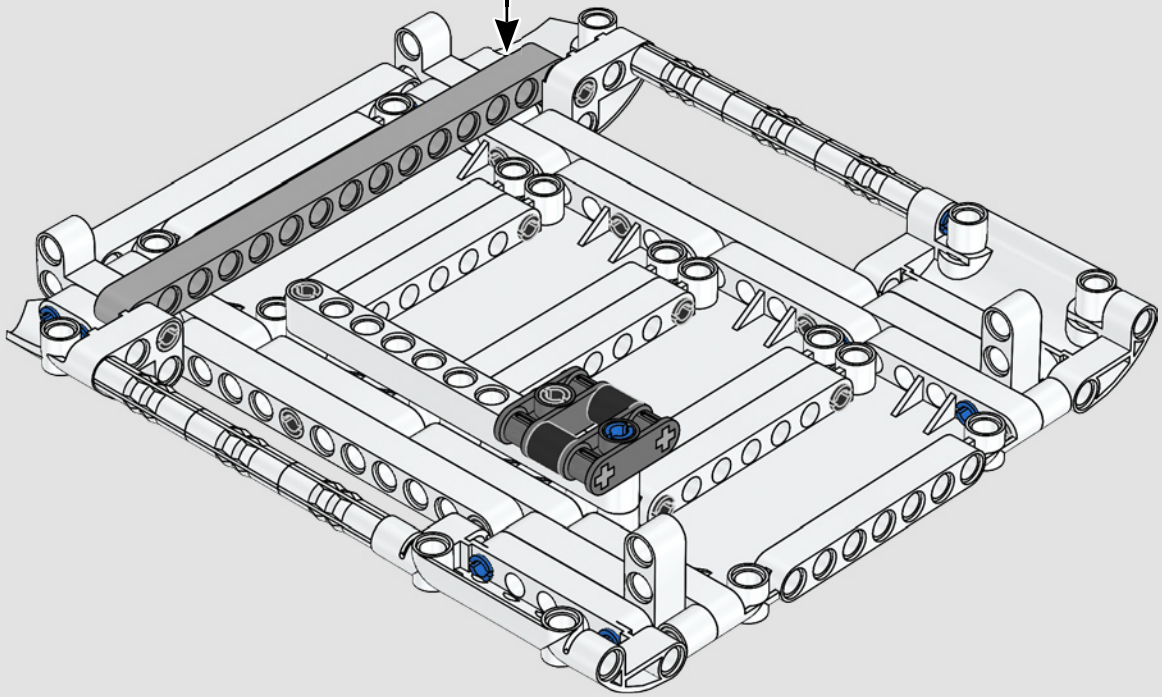

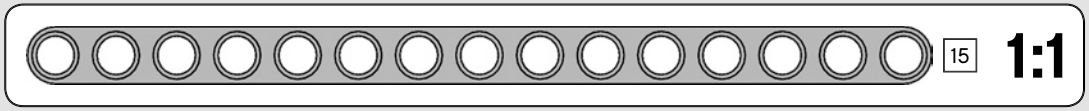

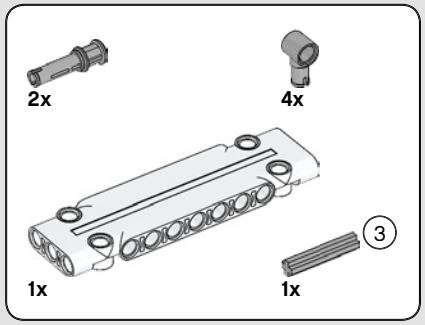

566

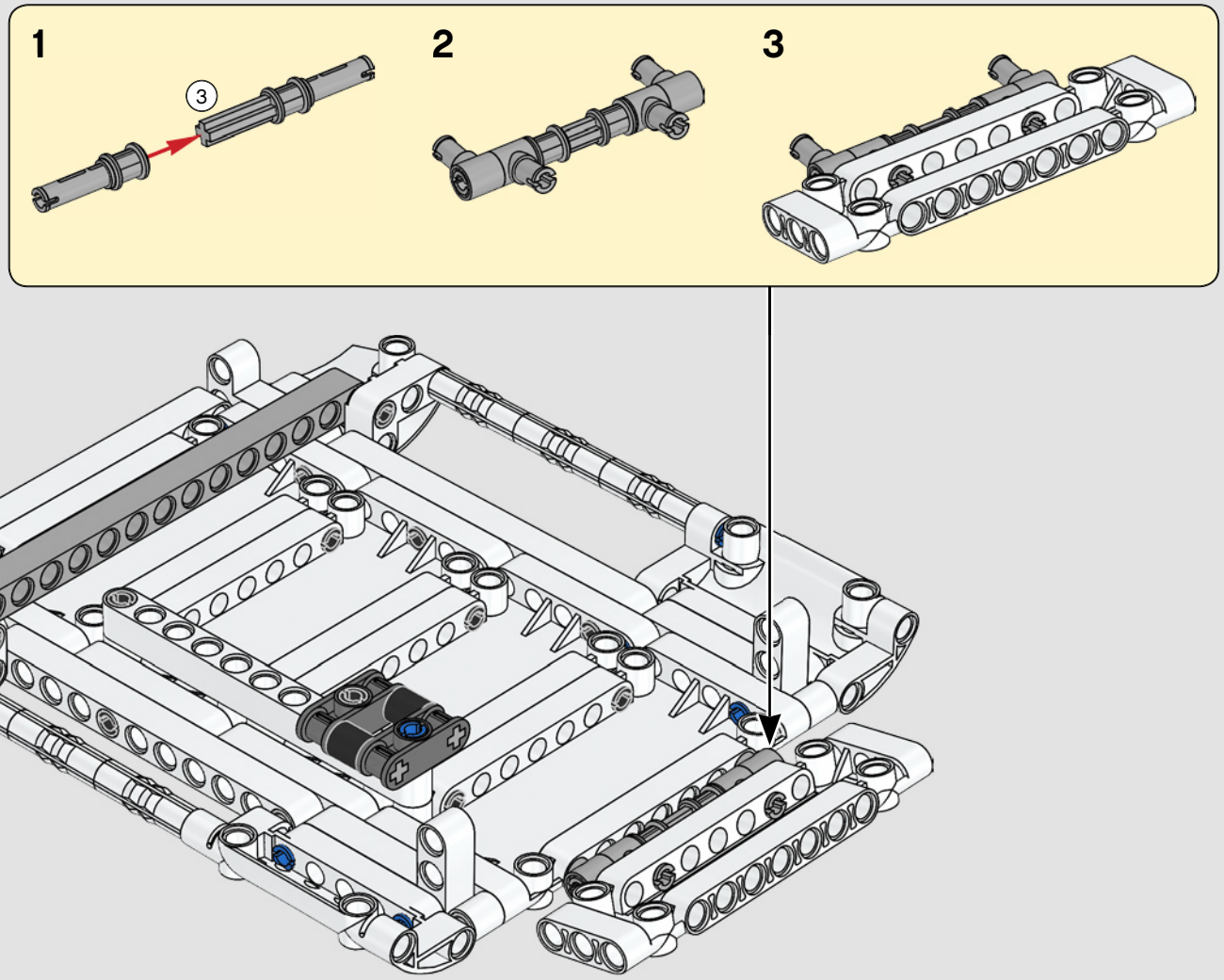

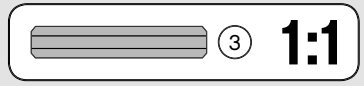

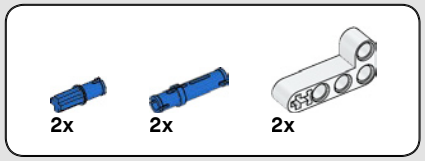

567

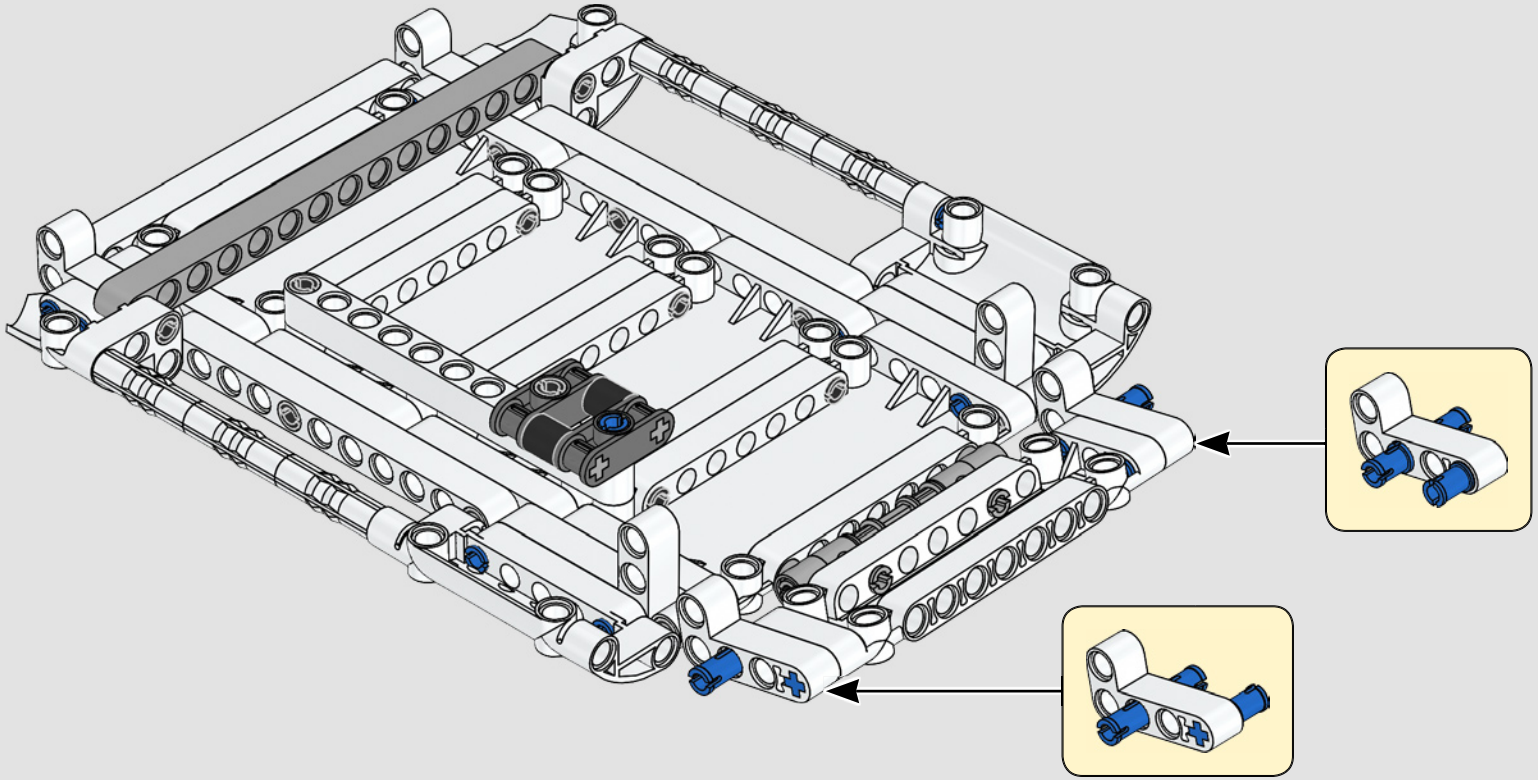

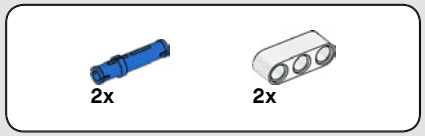

568

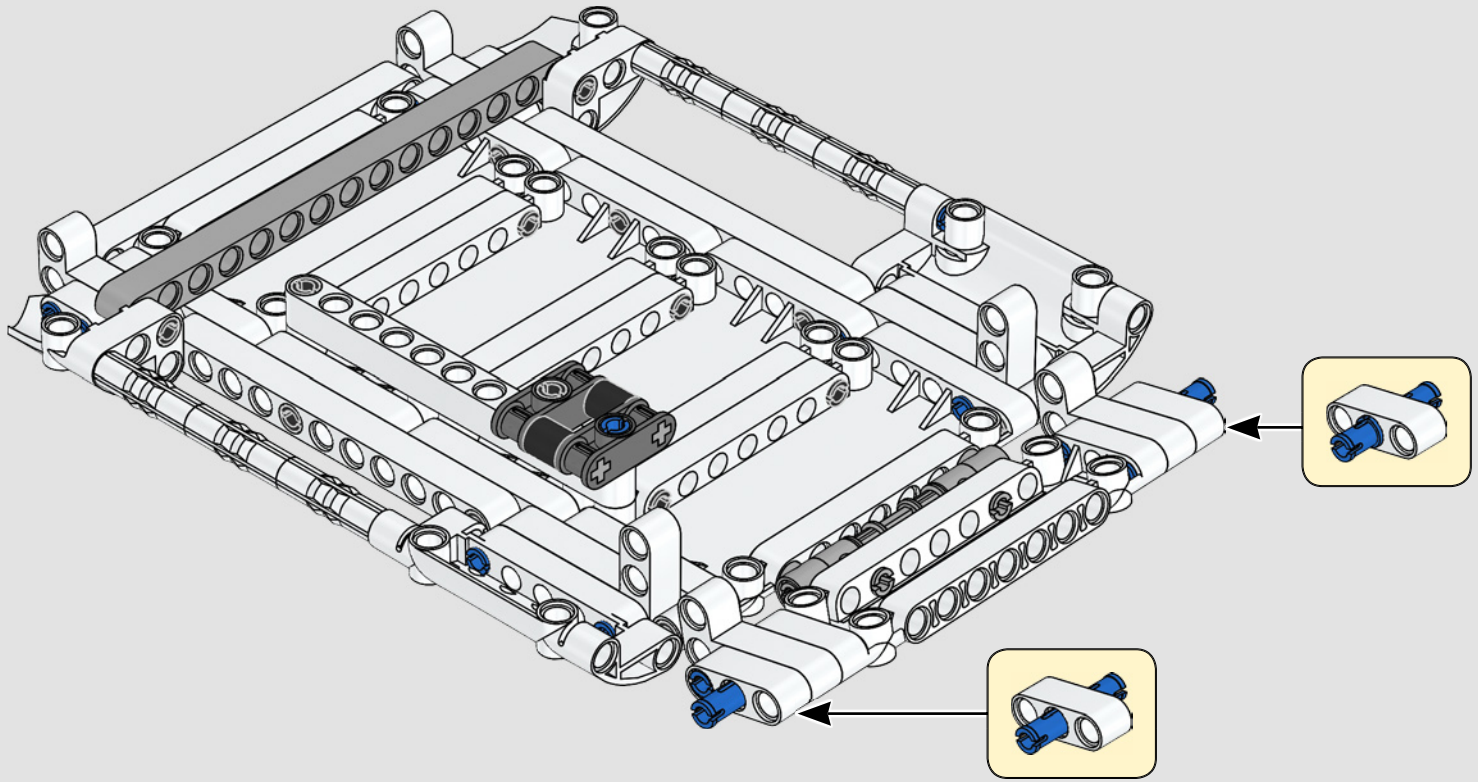

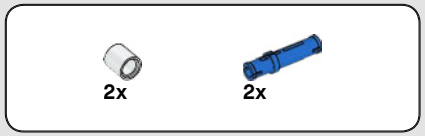

569

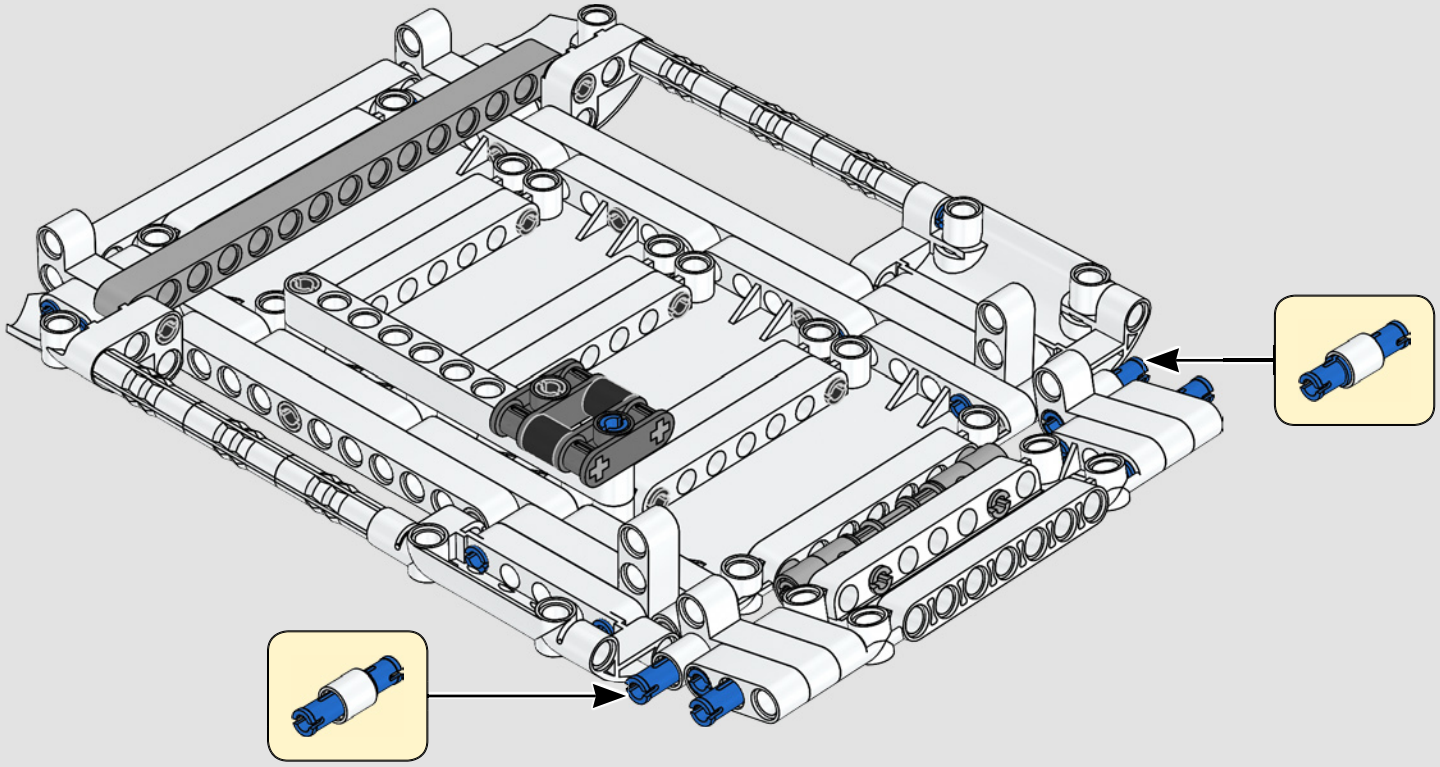



2x

570

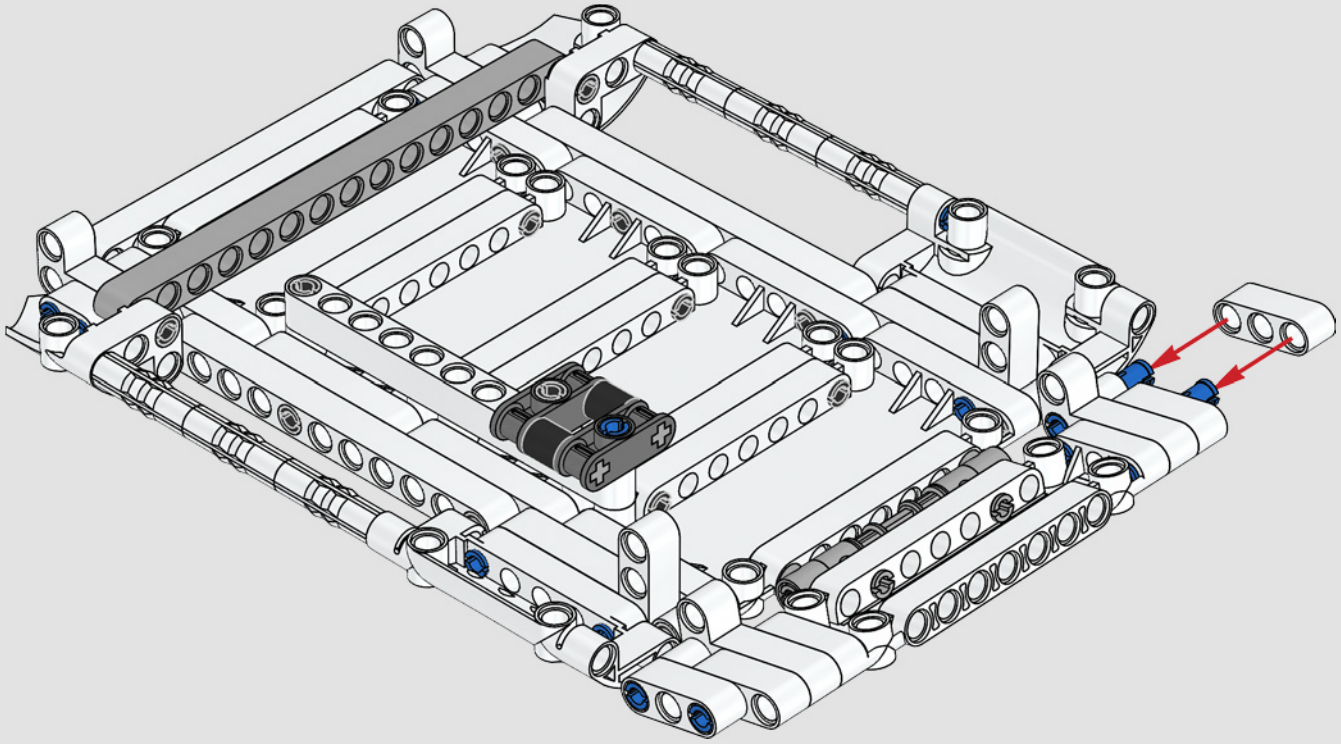



6x

571

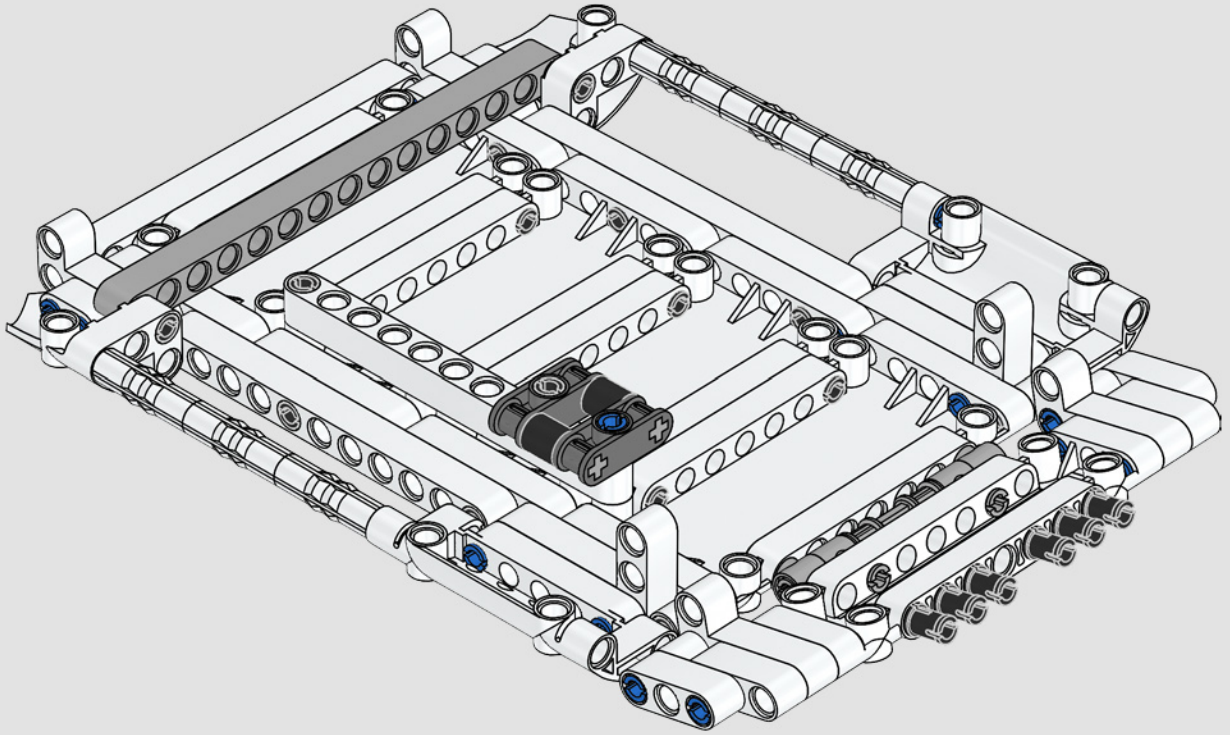

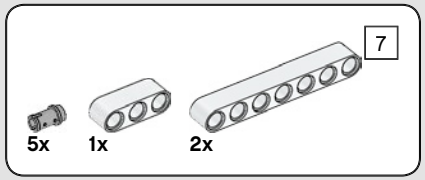

572

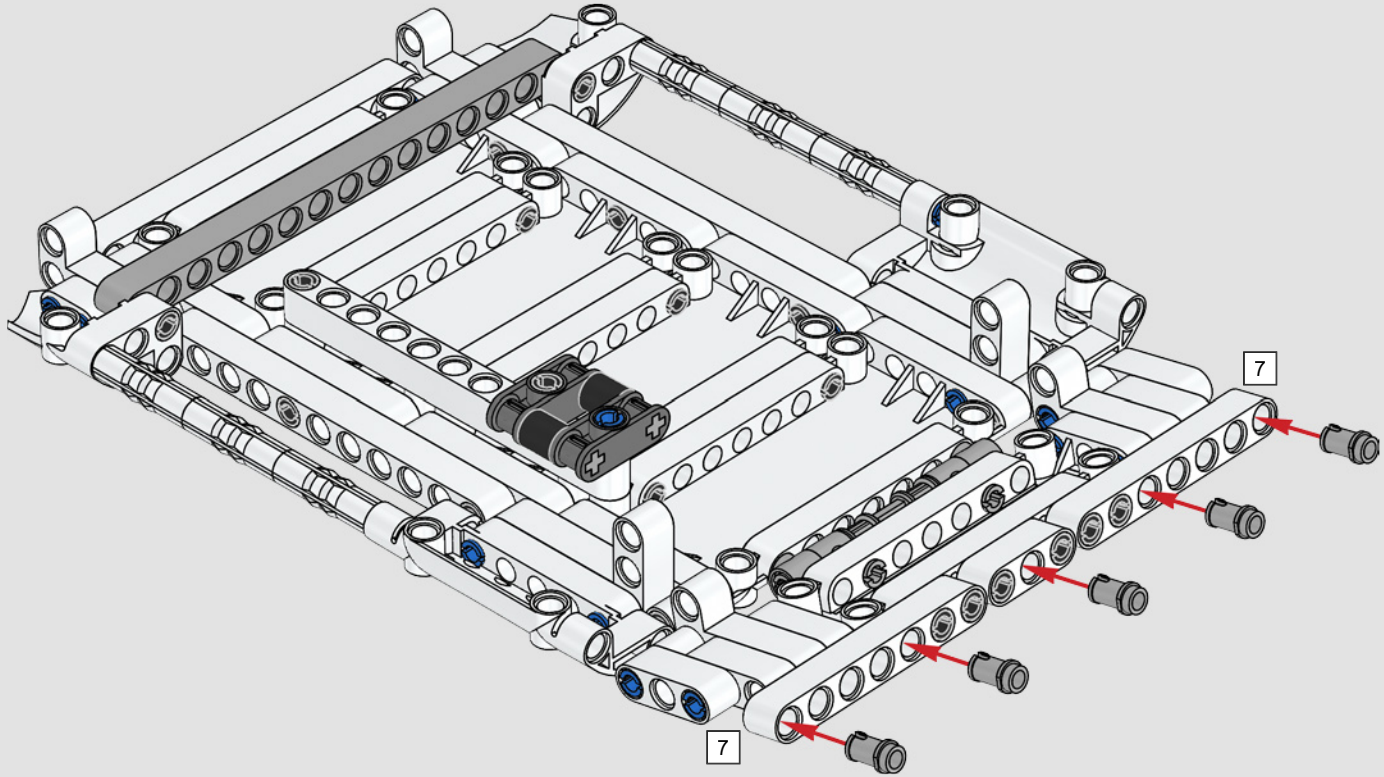

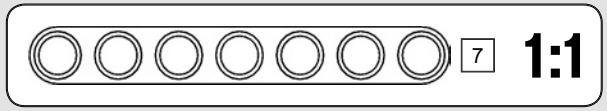

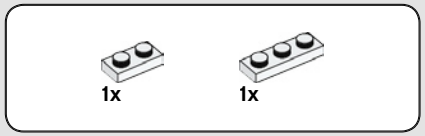

573

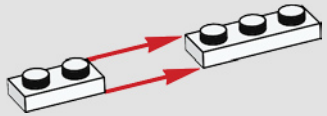

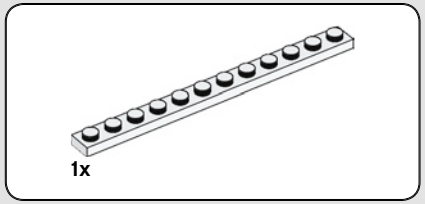

574

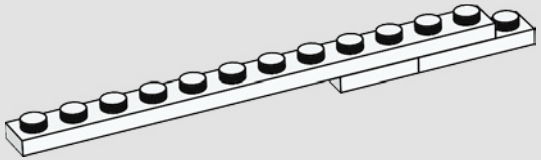

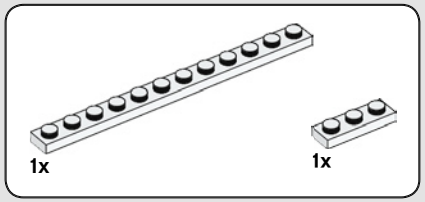

575

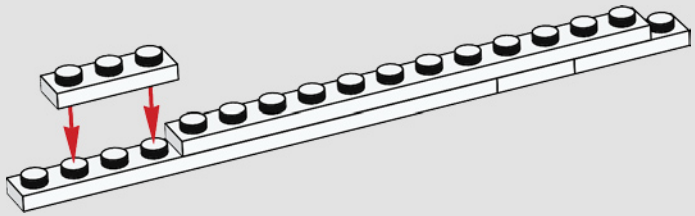

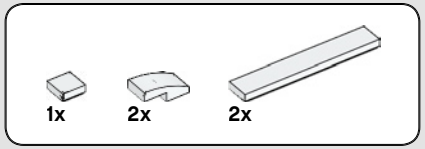

576

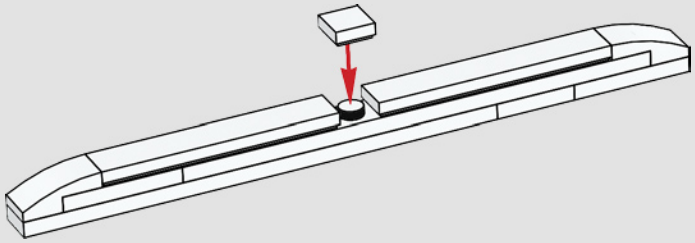

577

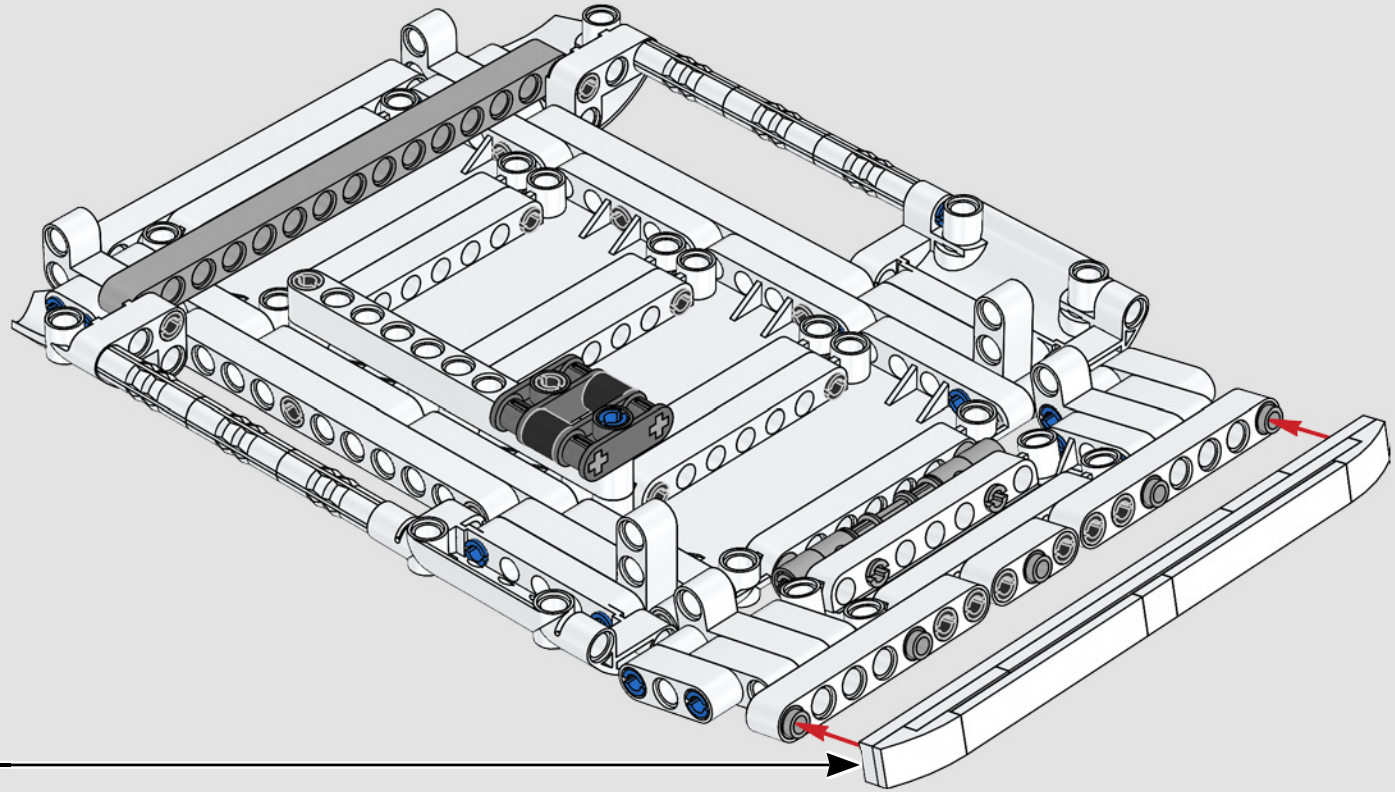



2x

578

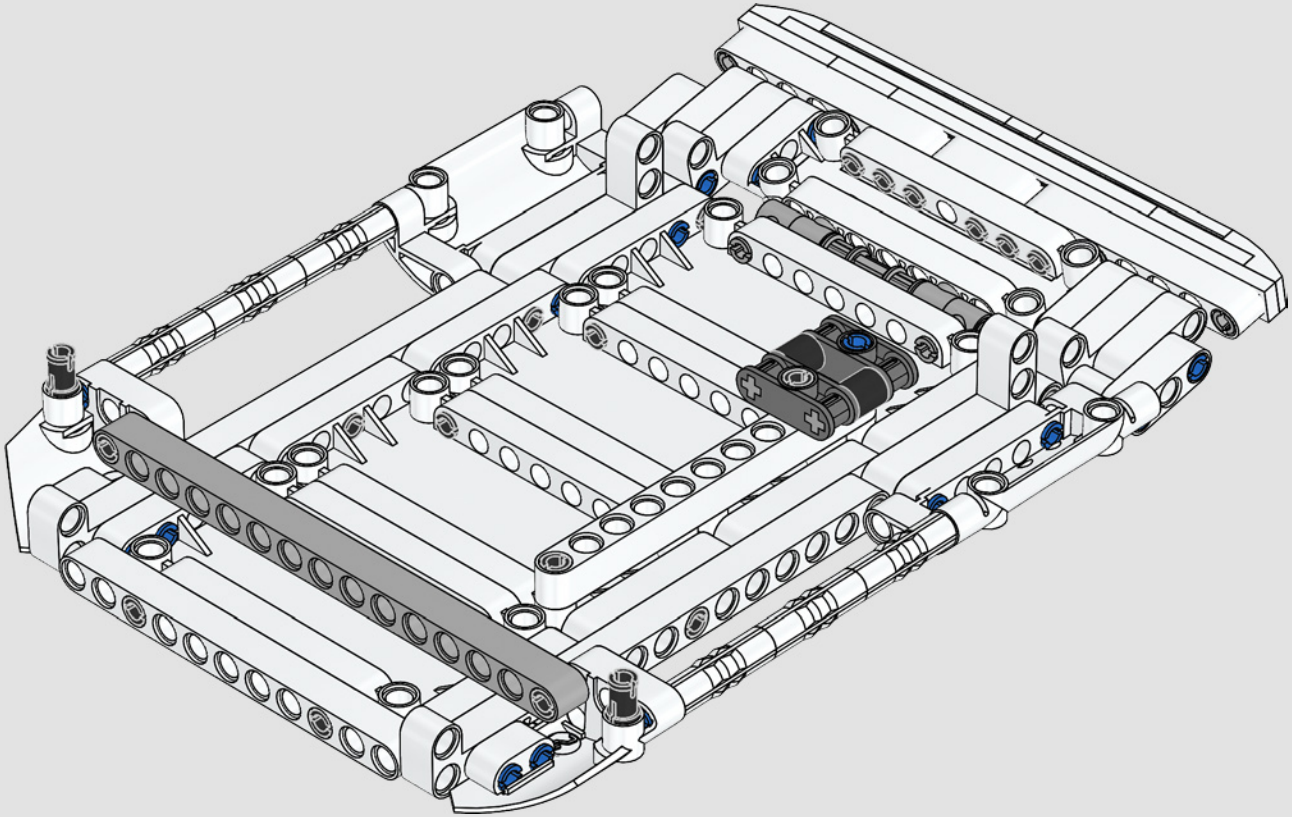

579

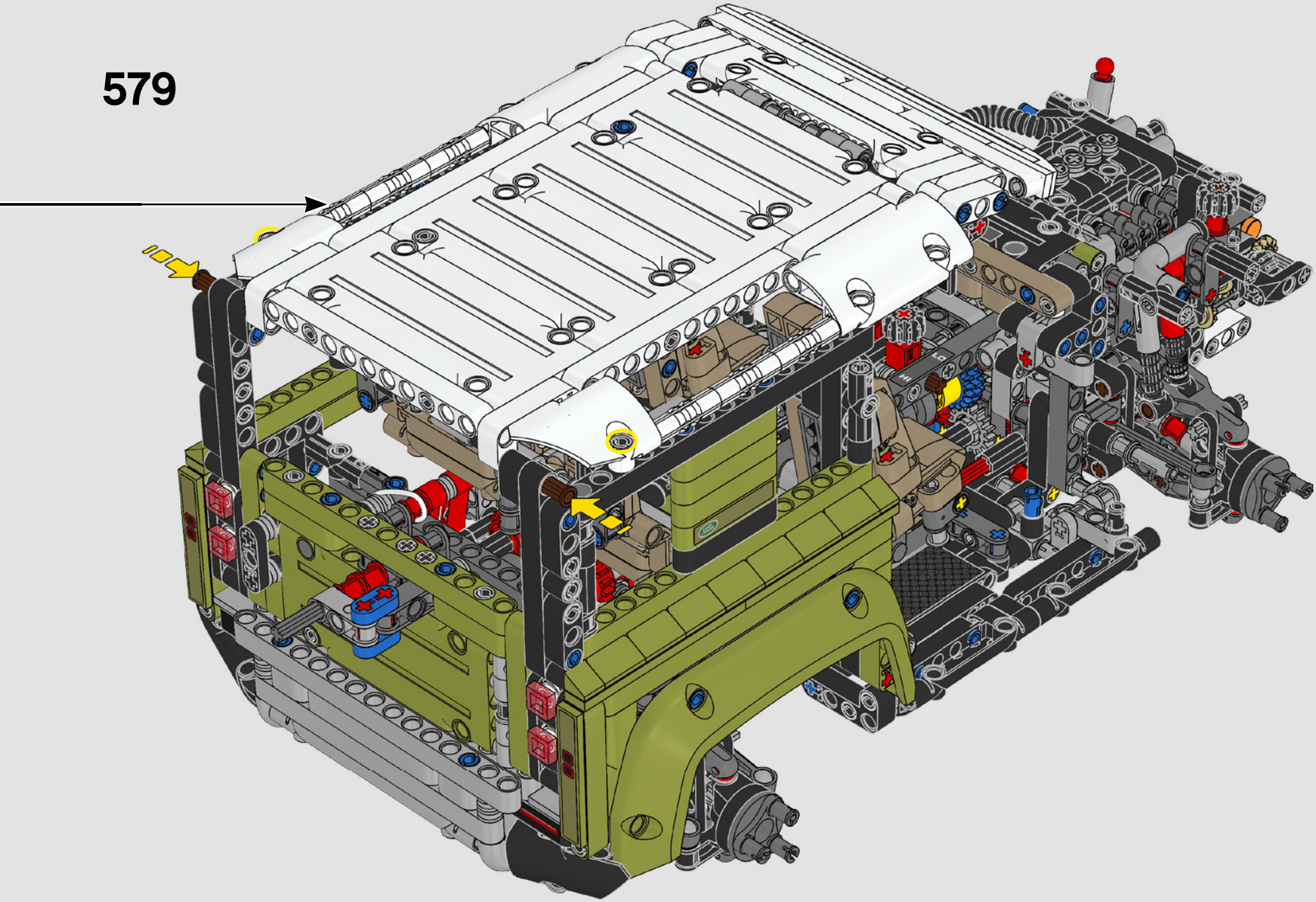

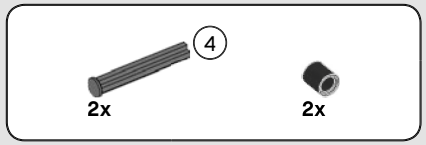

580

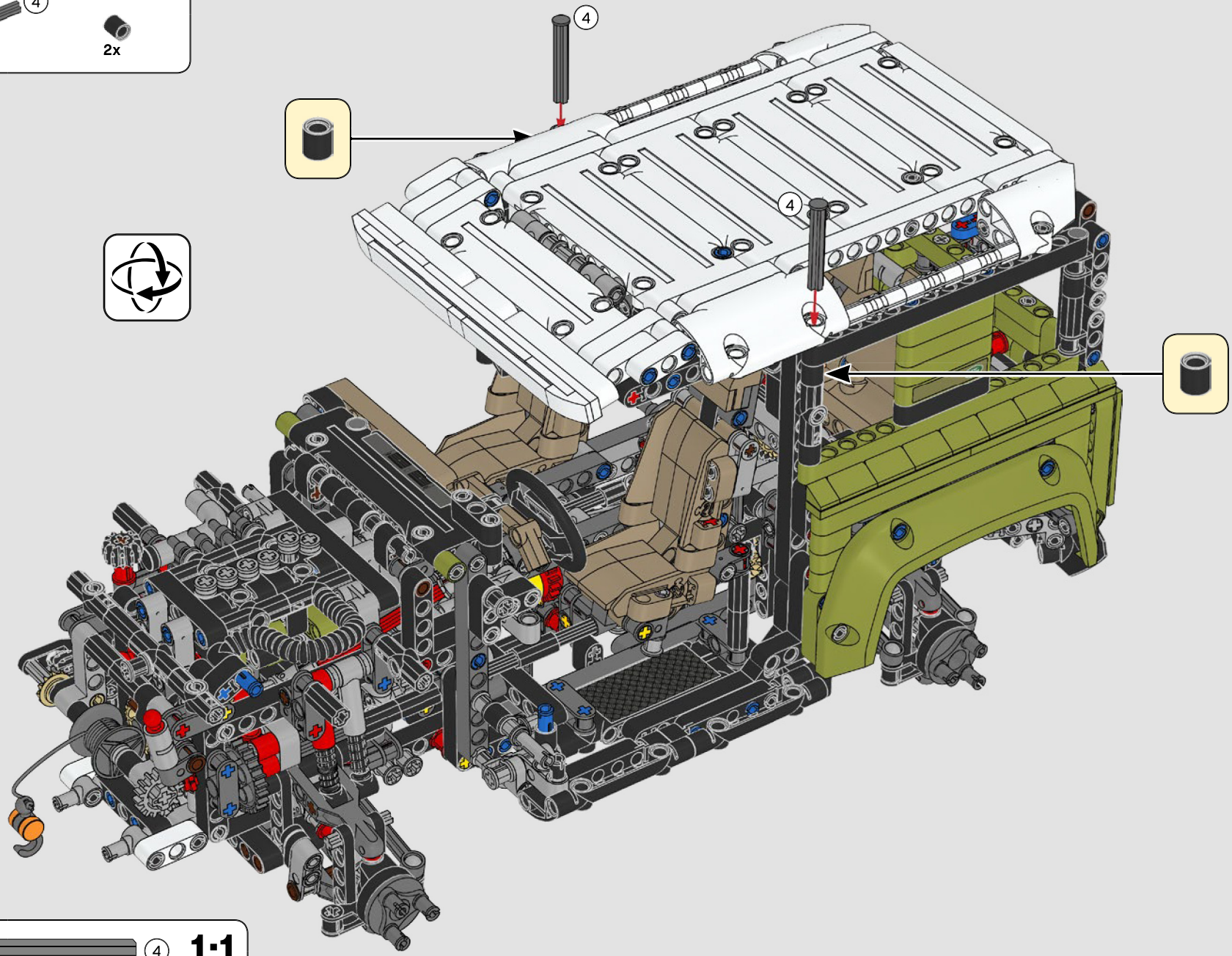

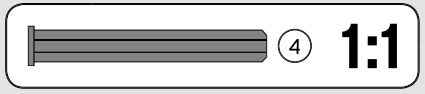

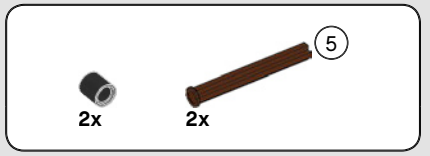

581

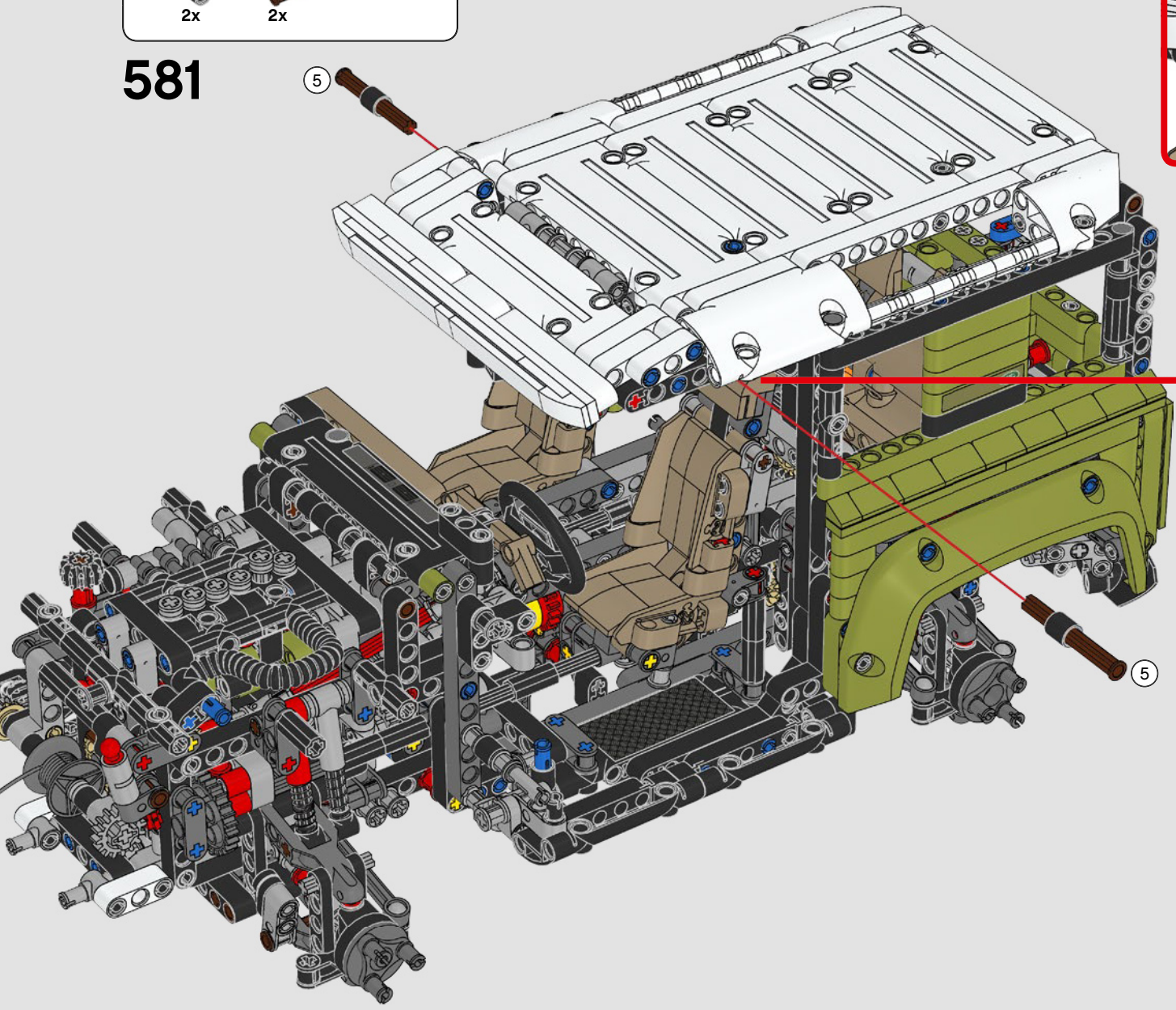

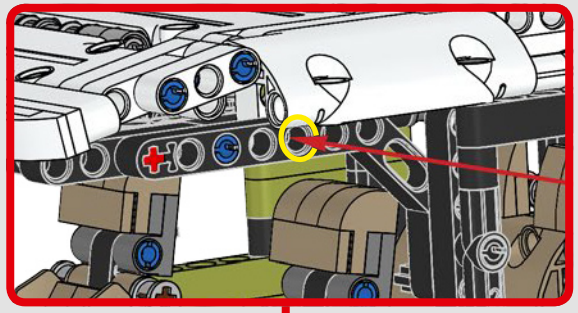

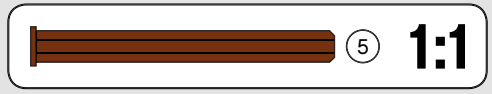

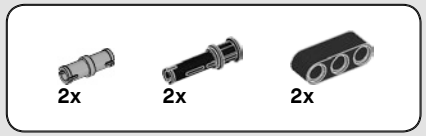

582

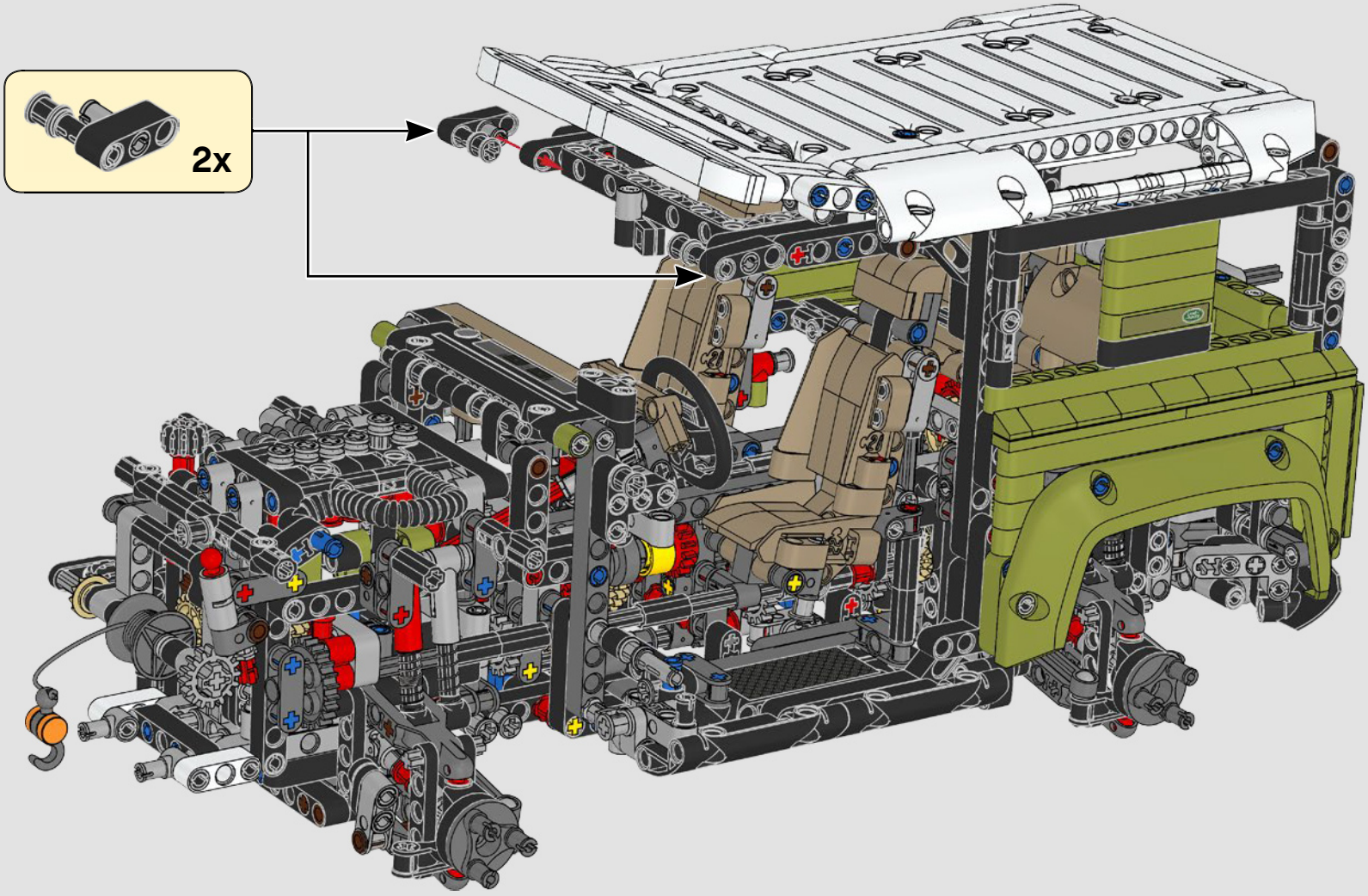

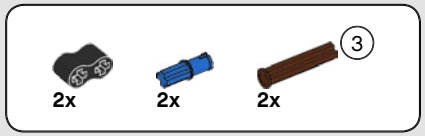

583

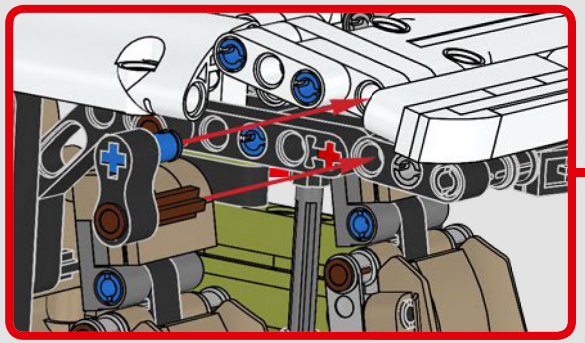

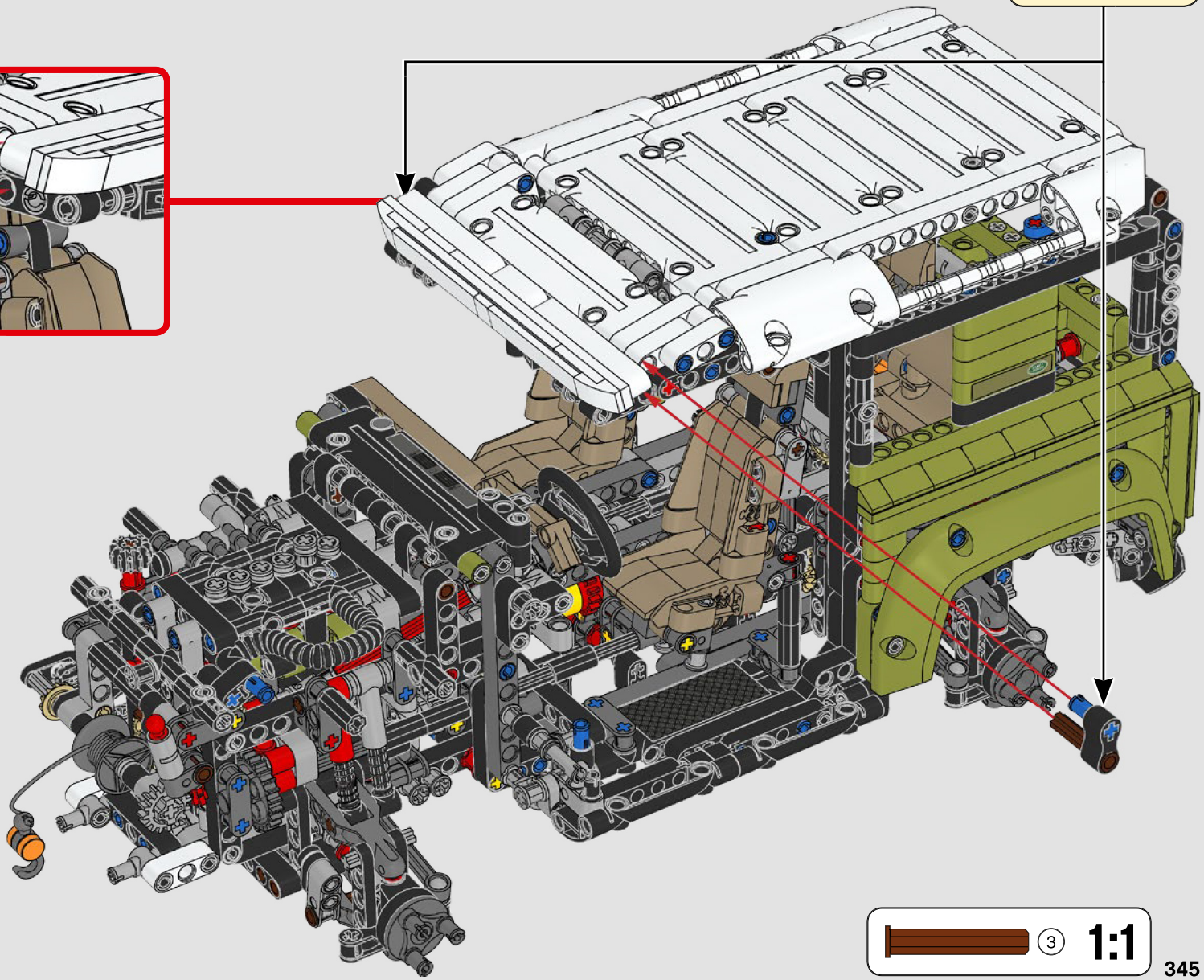

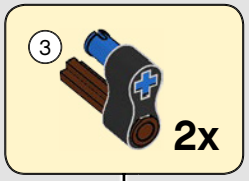

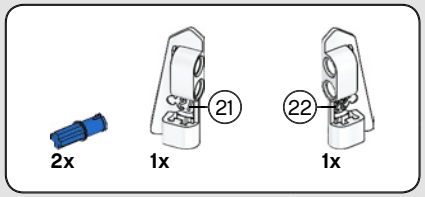

584

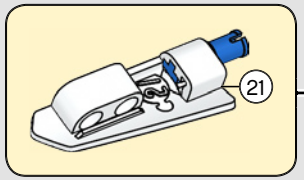

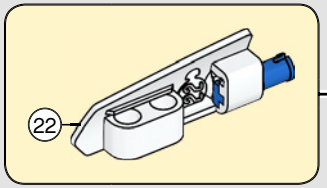

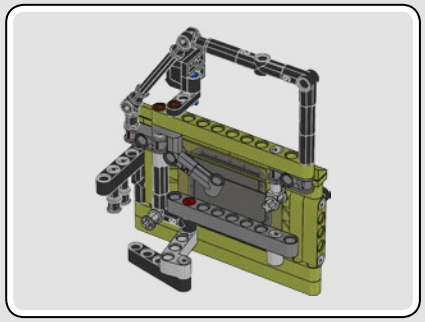

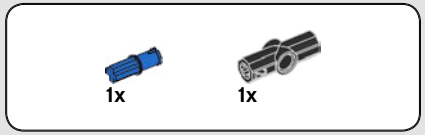

585



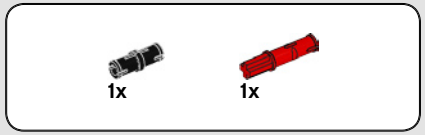

586



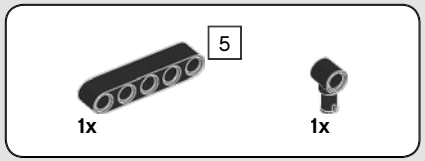

587

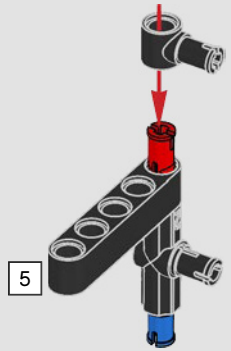

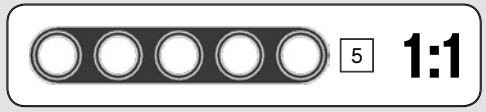

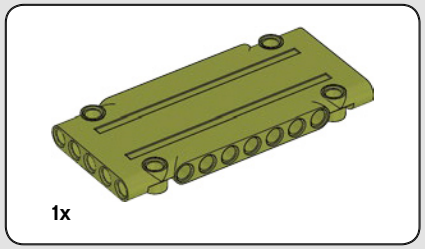

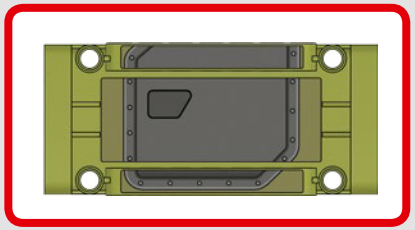

588

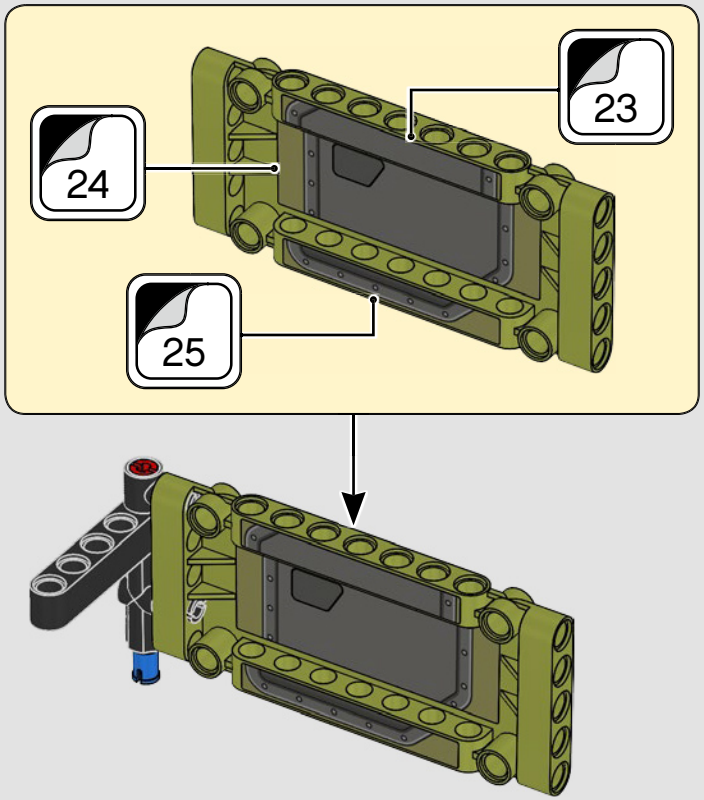

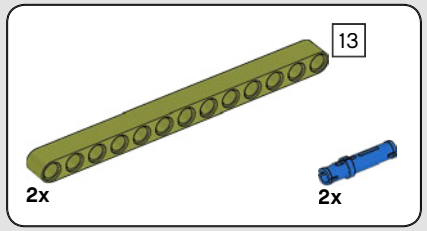

589

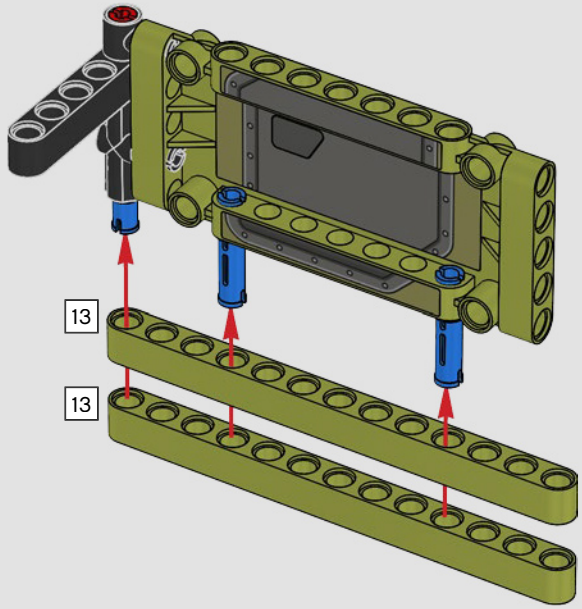

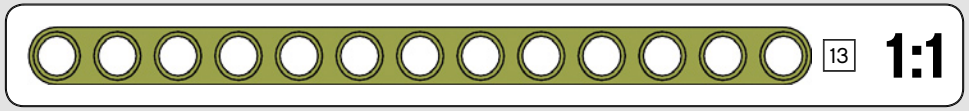

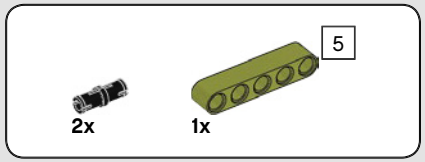

590

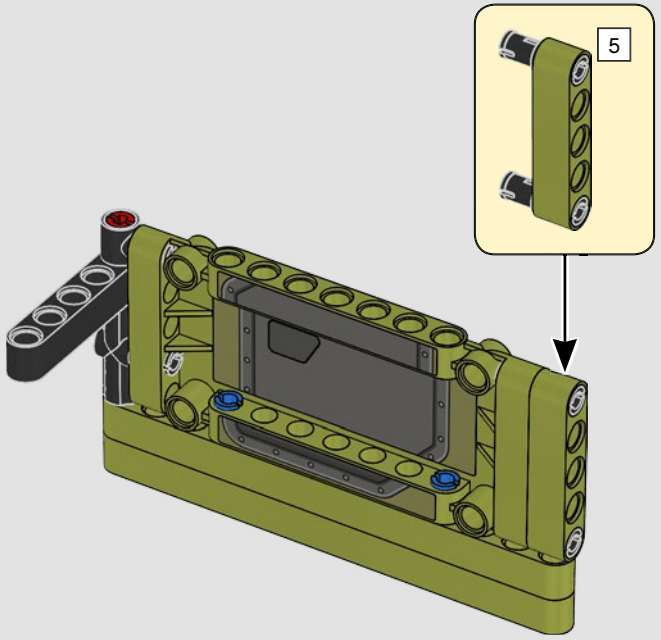



591

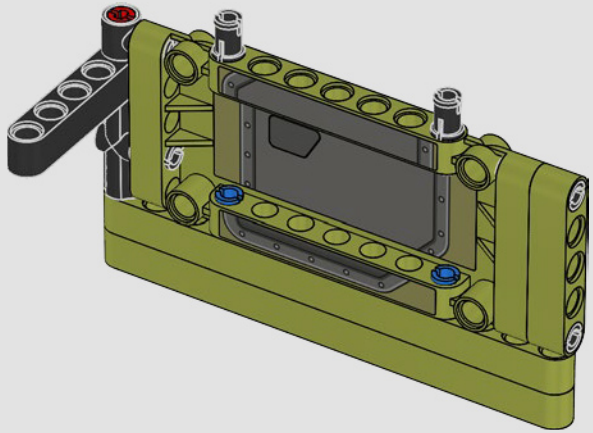

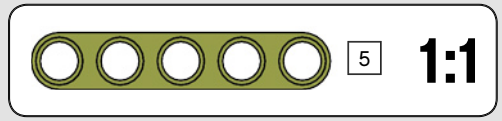

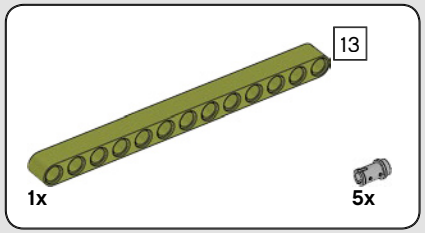

592

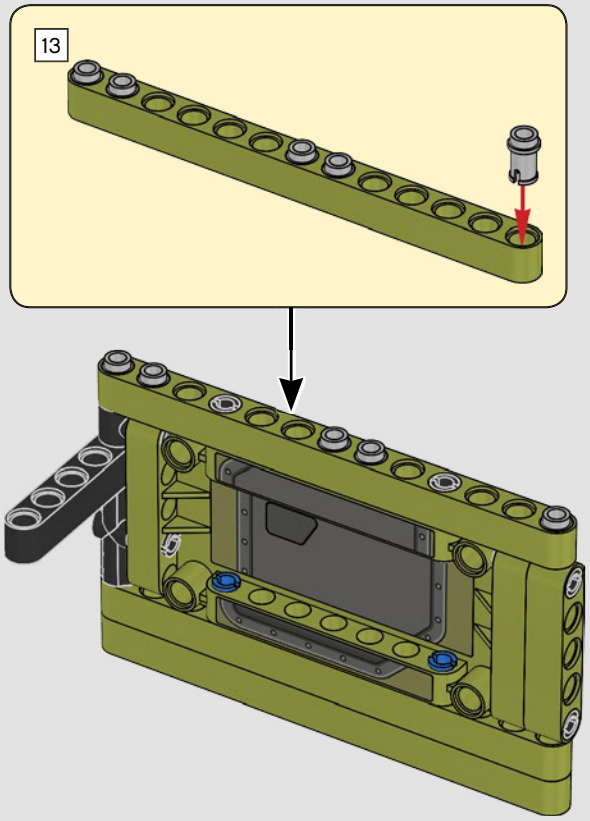

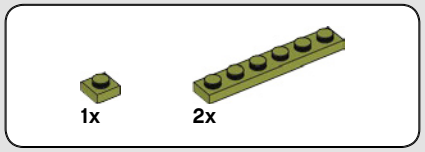

593

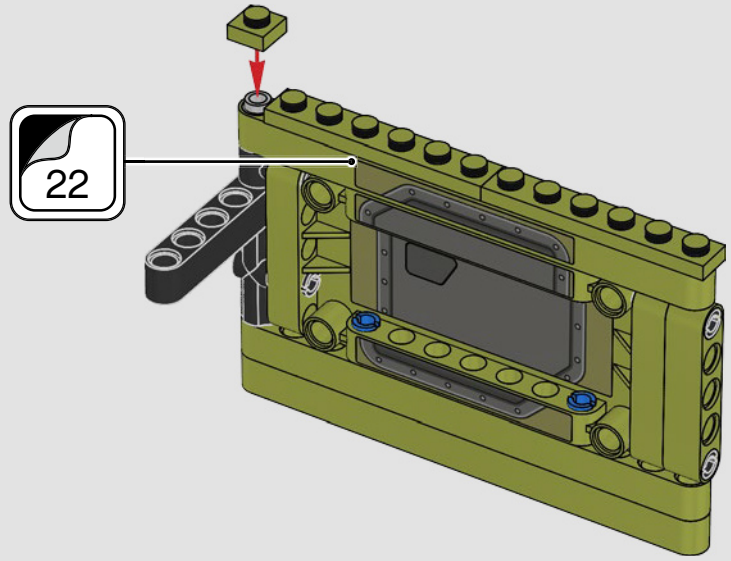

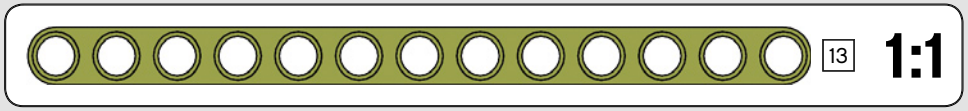

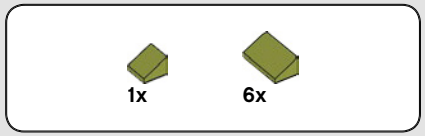

594

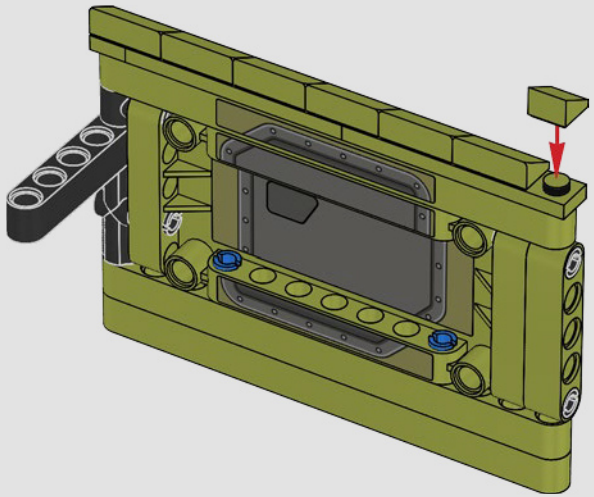



595

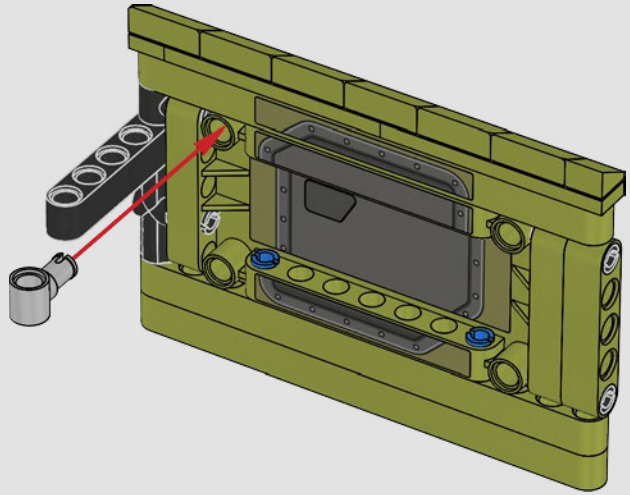

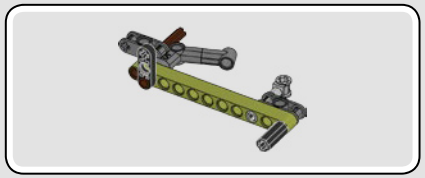

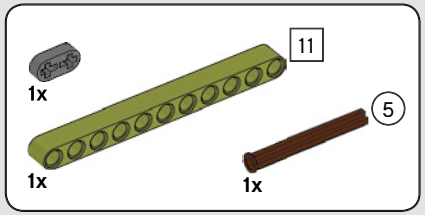

596

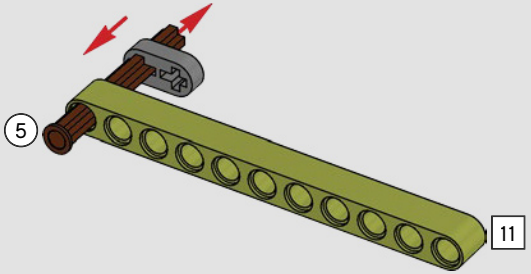

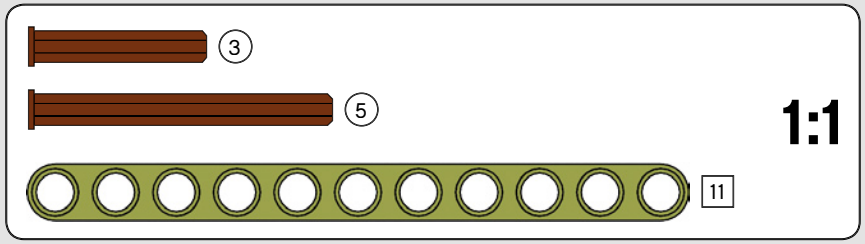

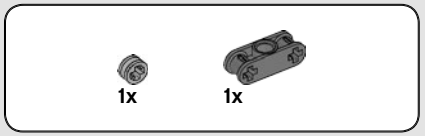

597

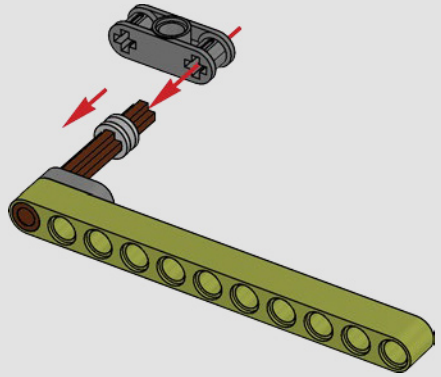

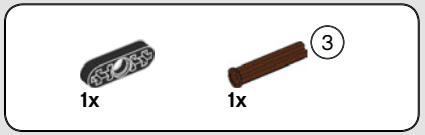

598

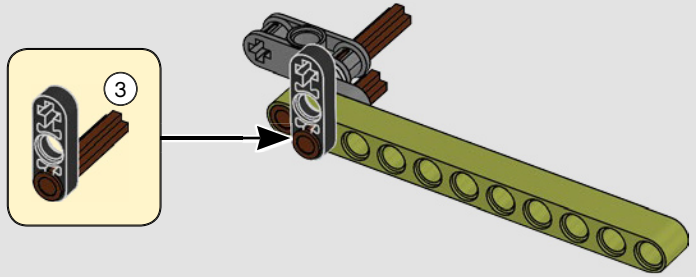

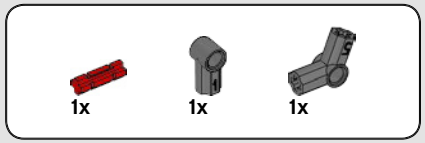

599

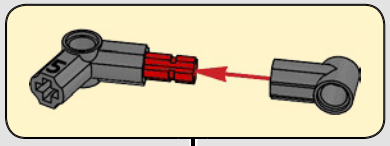

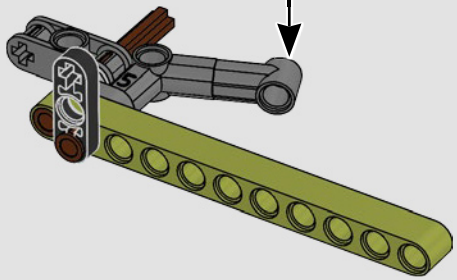

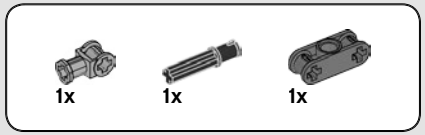

600

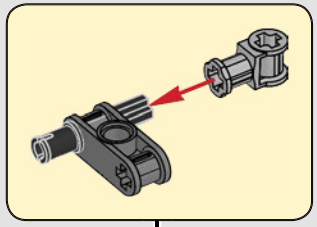

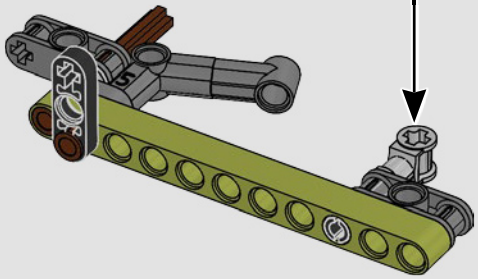

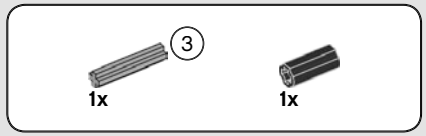

601

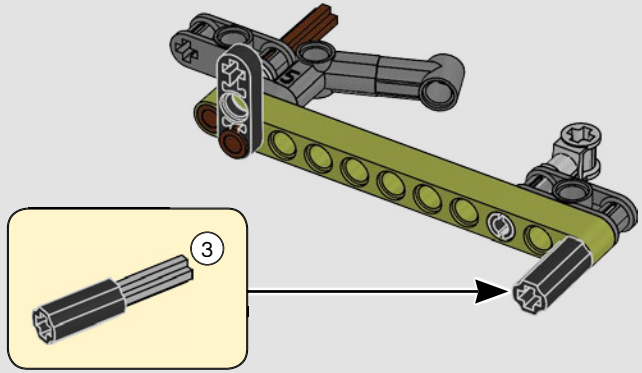

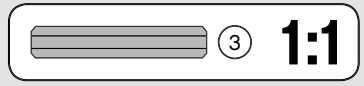

602

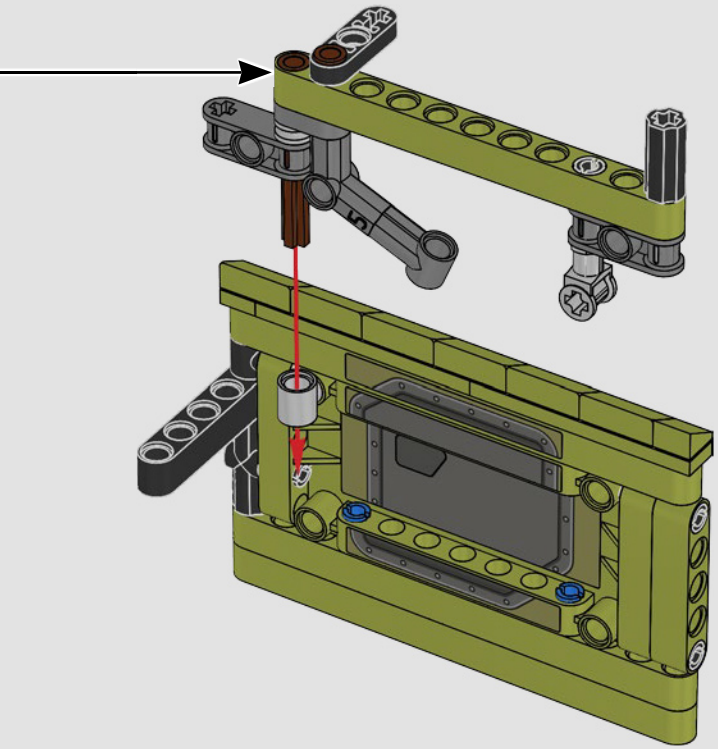

603

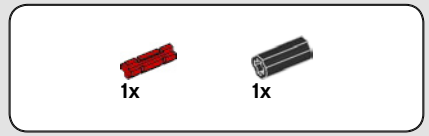

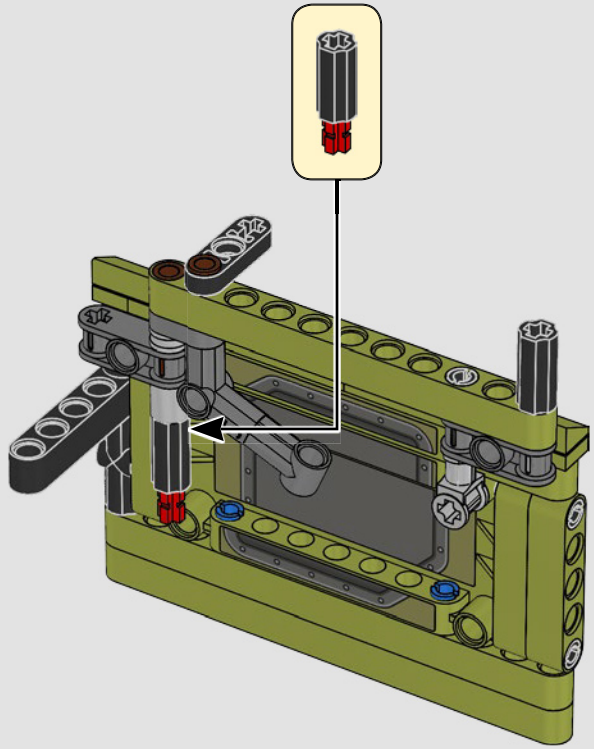

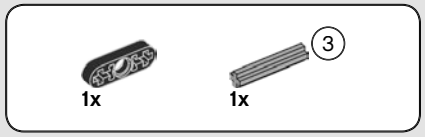

604

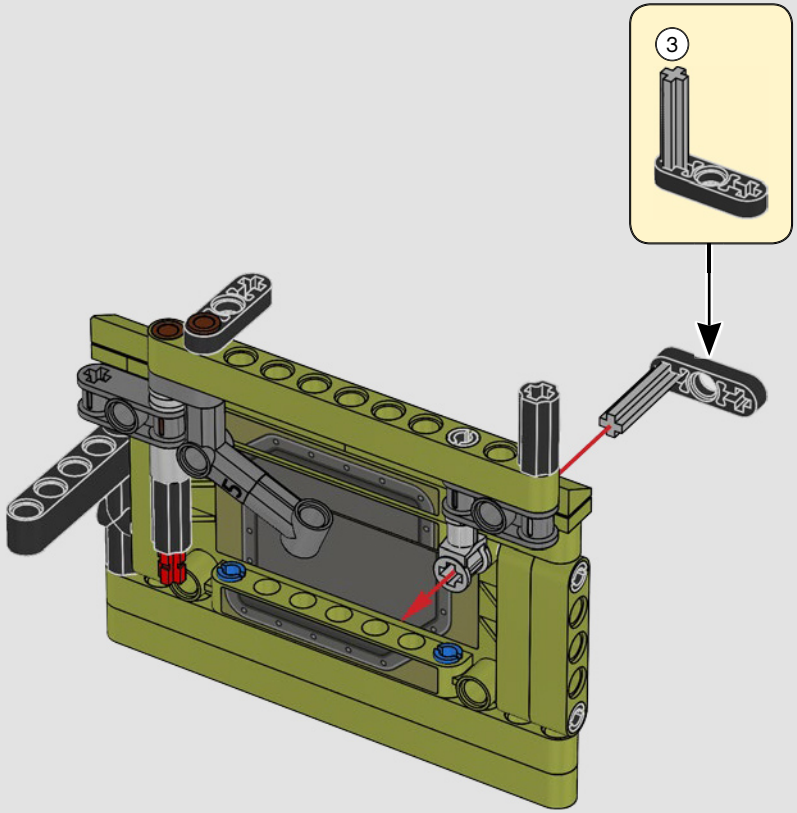

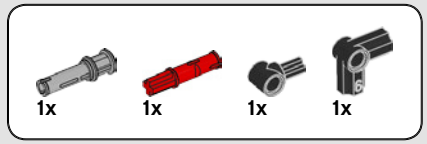

605

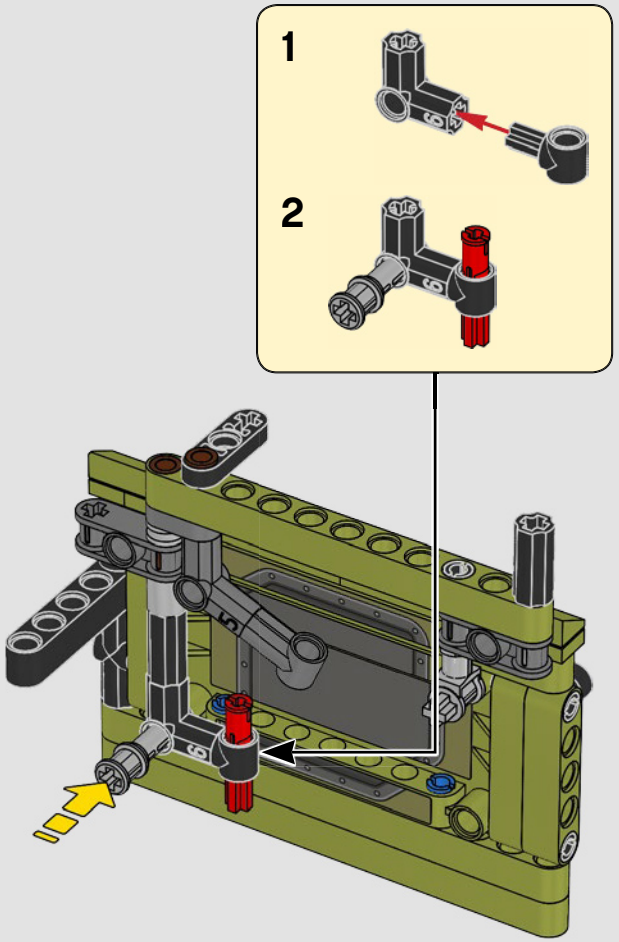

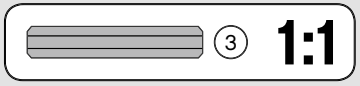

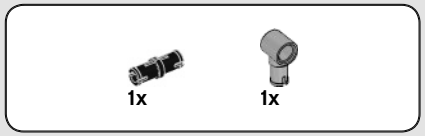

606

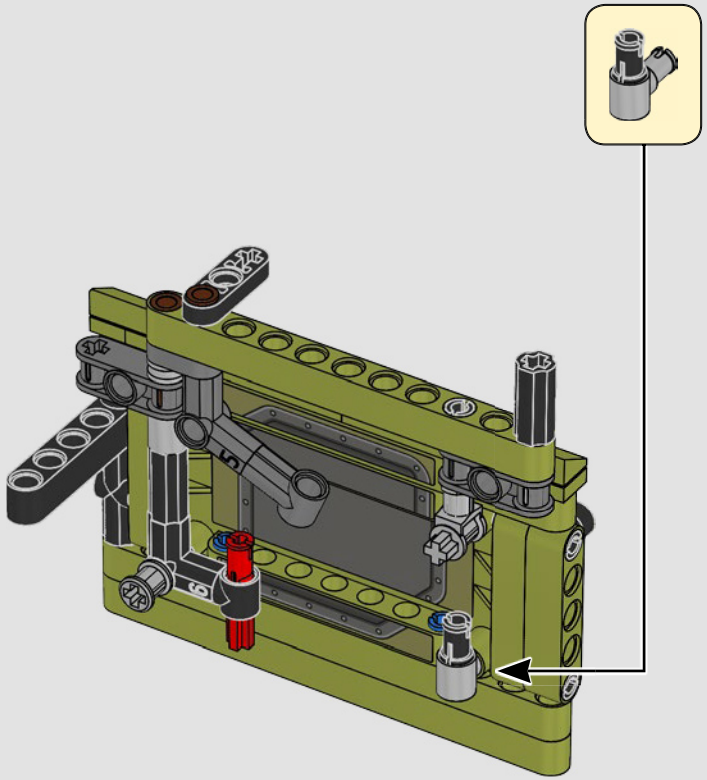

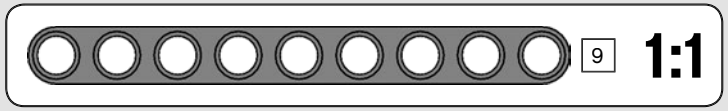

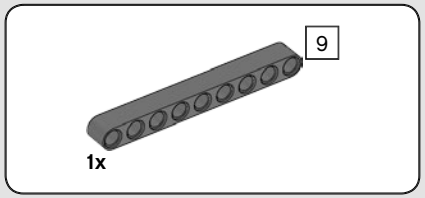

607

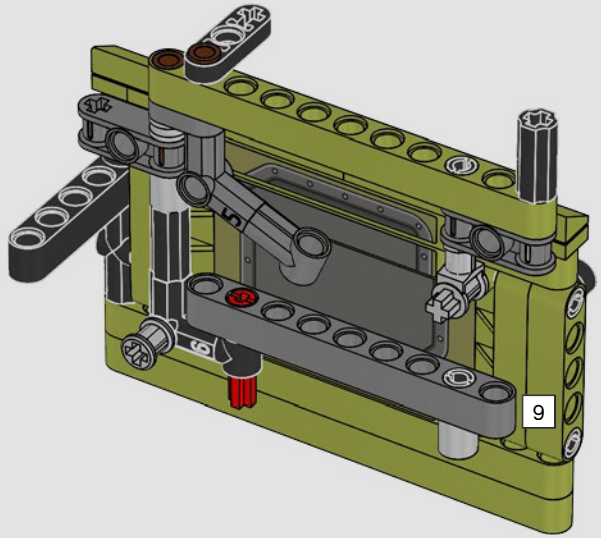

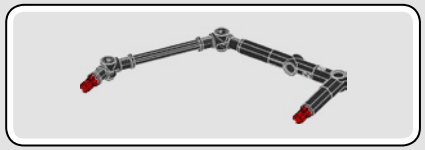

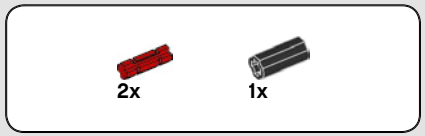

608



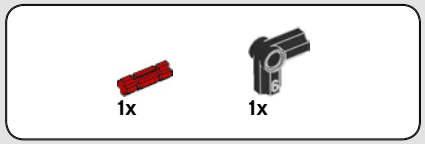

609

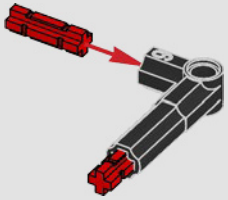

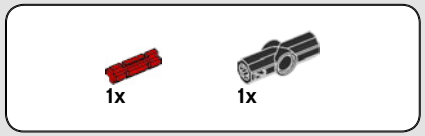

610

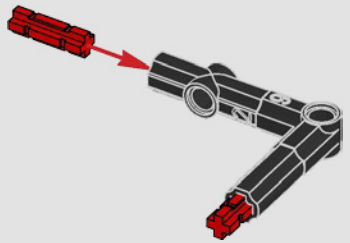

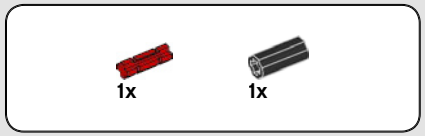

611

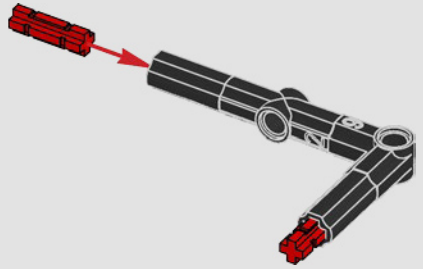

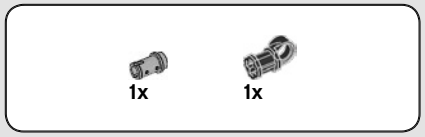

612

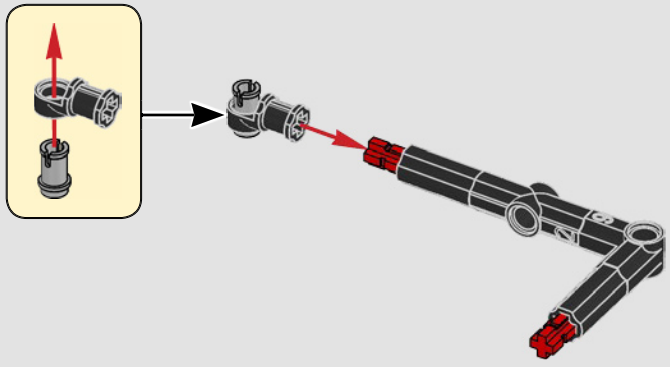

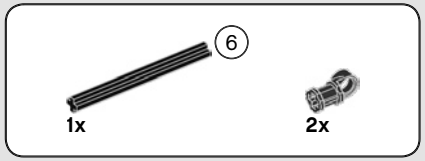

613

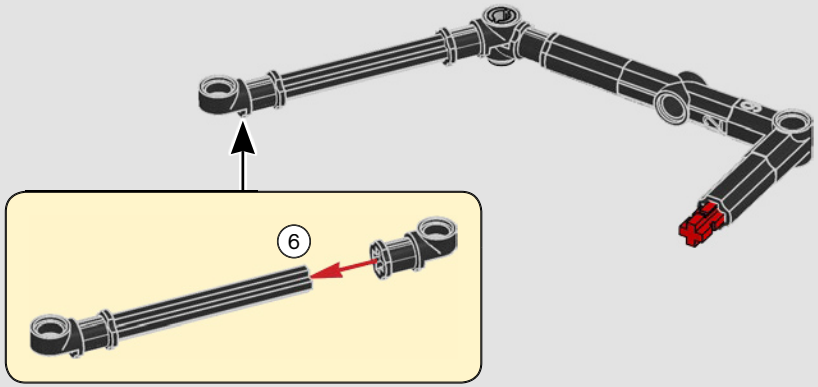



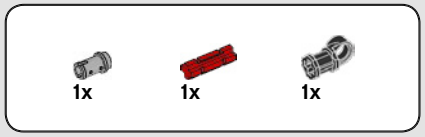

614

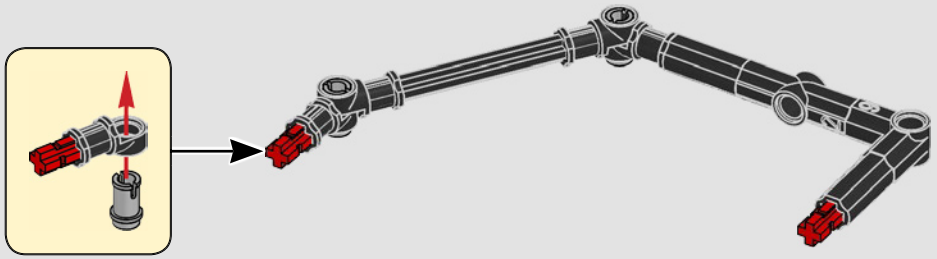

615

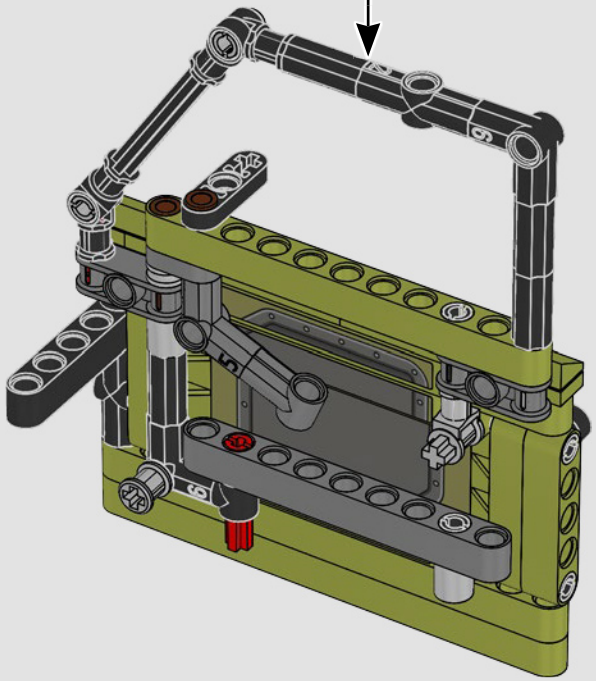

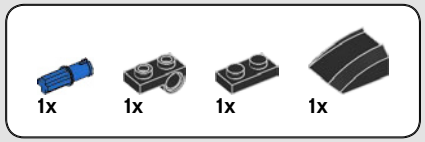

616

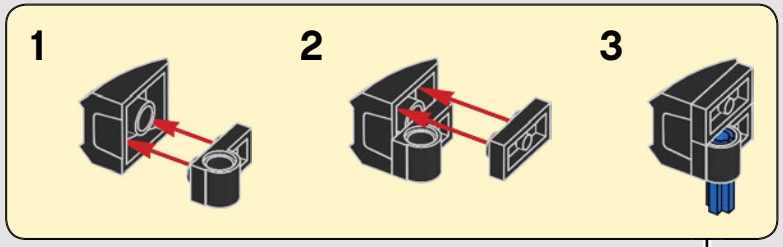

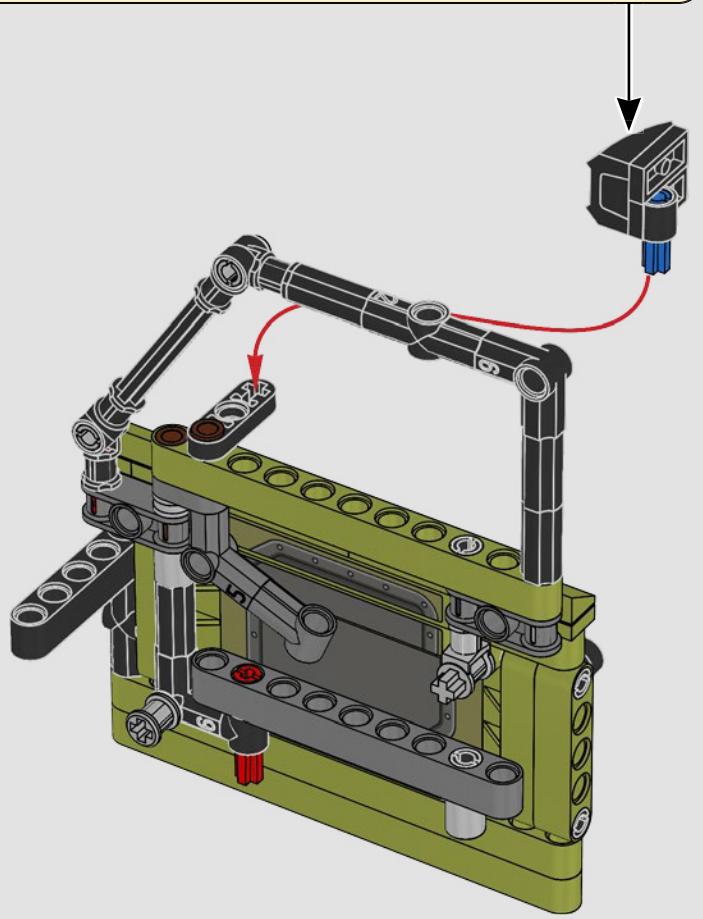

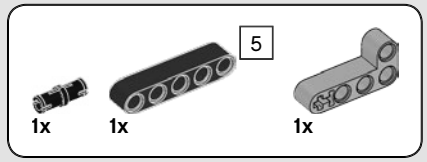

617

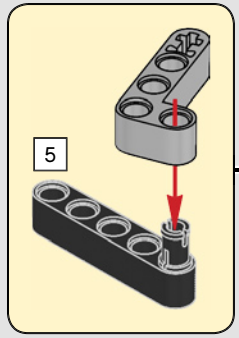

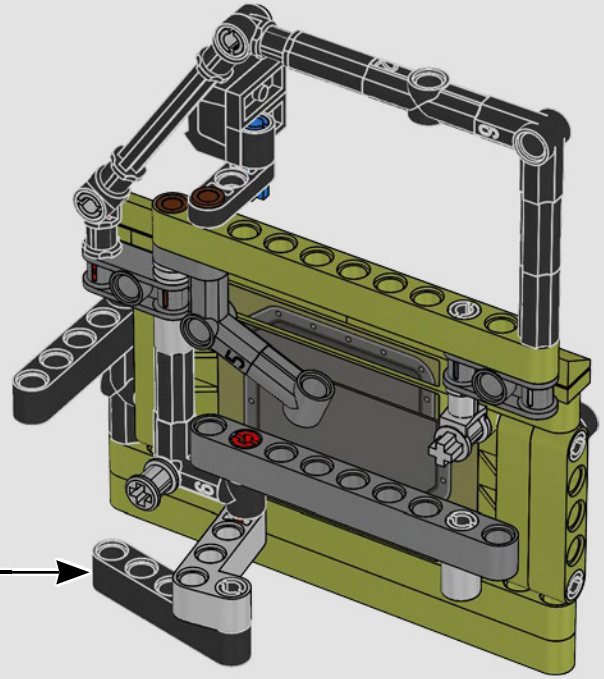

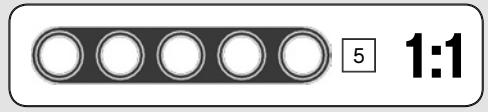



2x

618

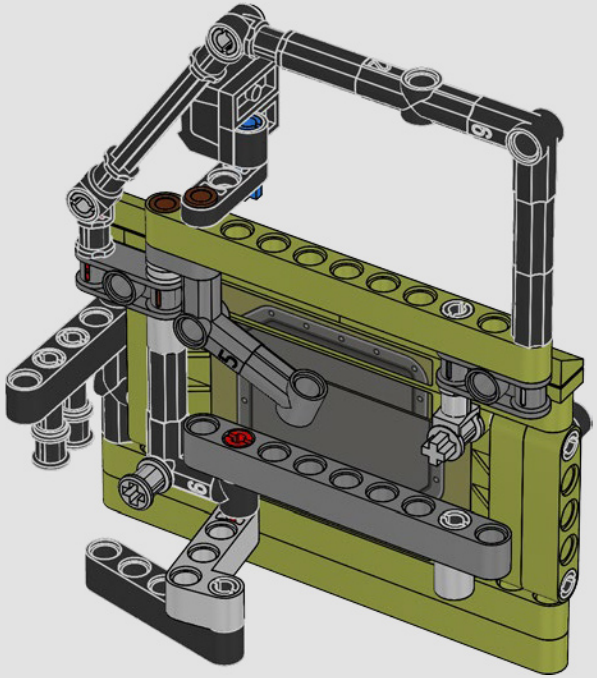

619

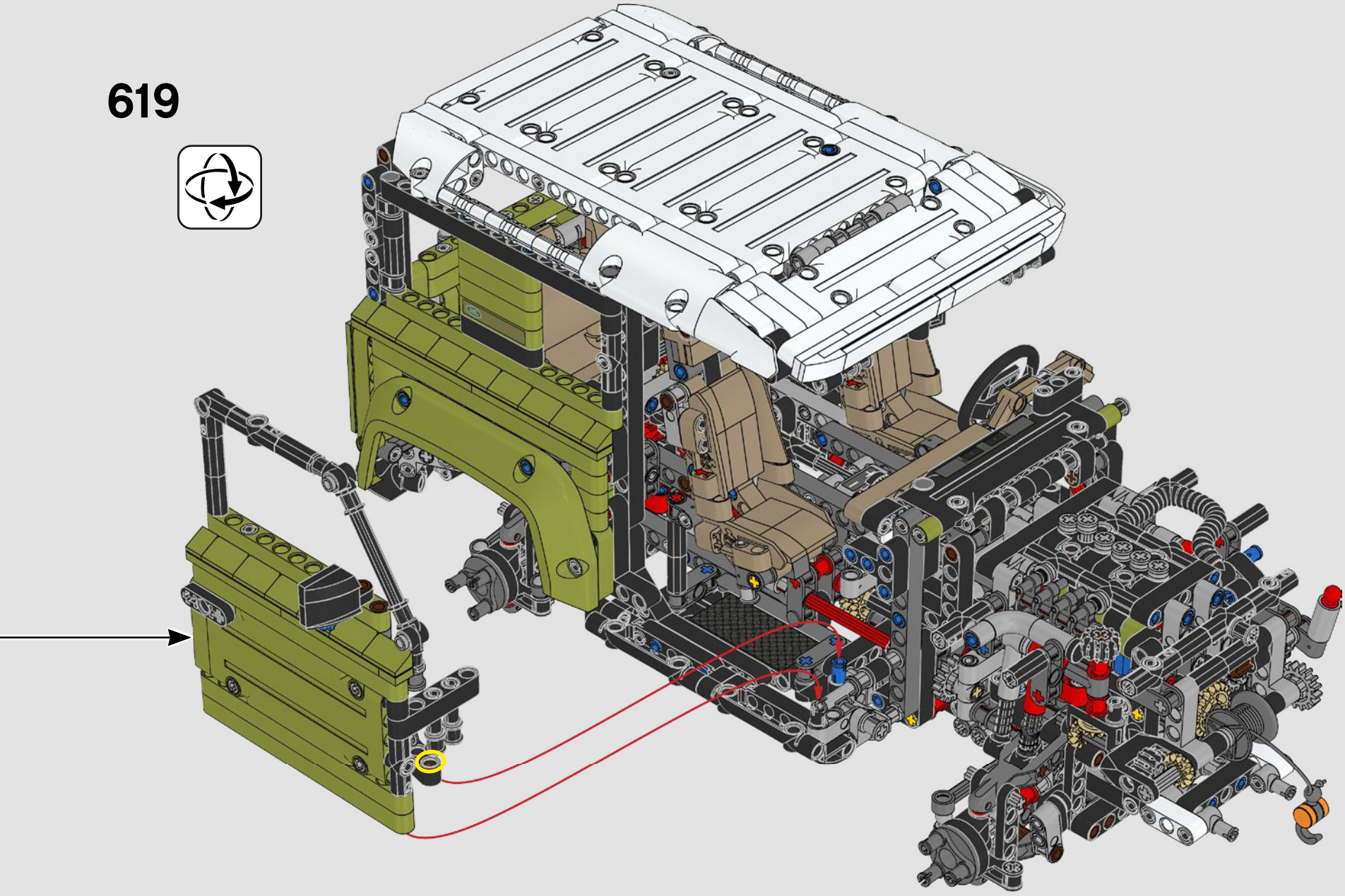

620

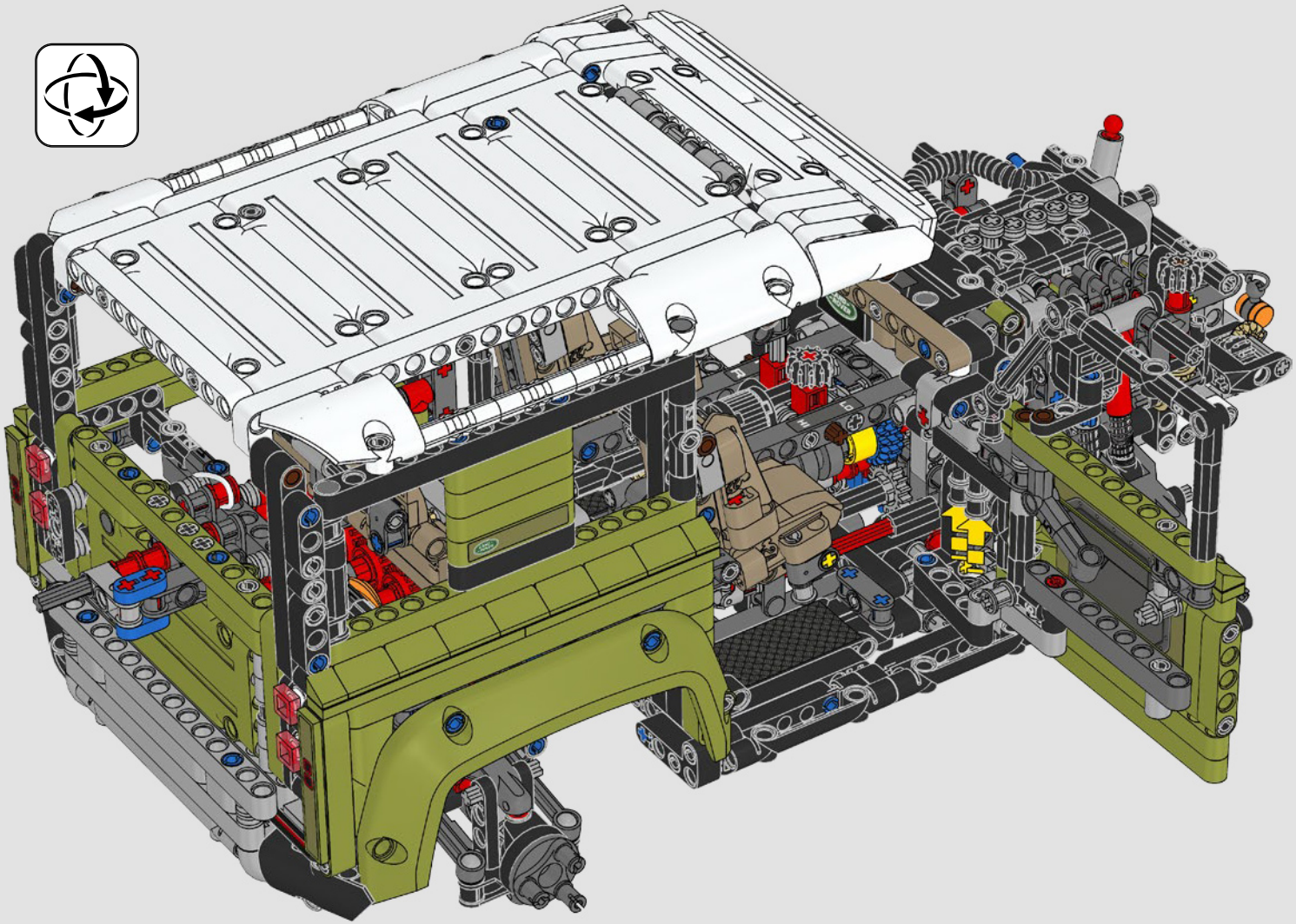

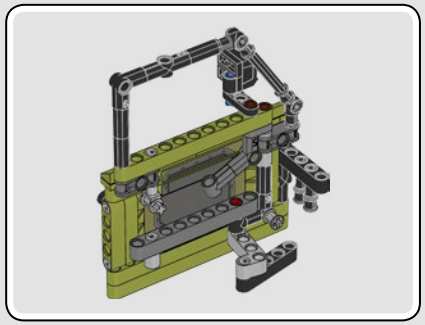



621





622



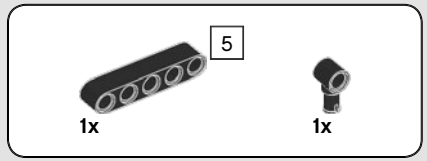

623

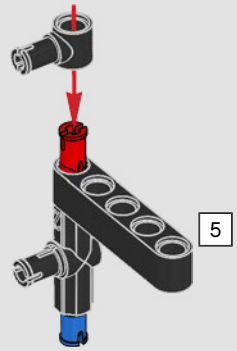

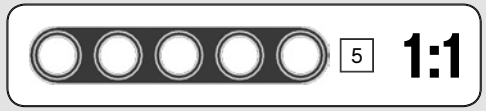

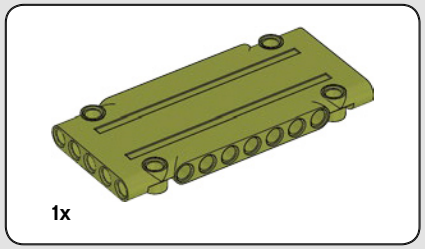

624

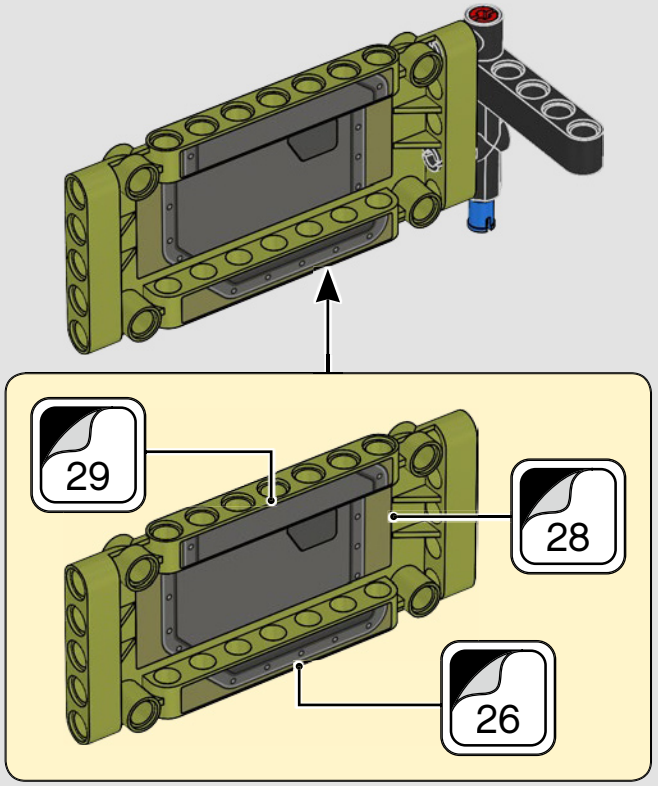

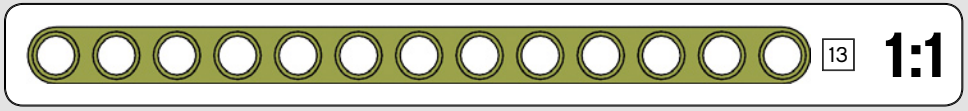

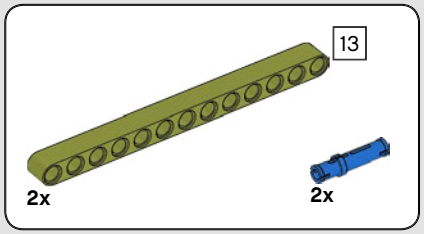

625

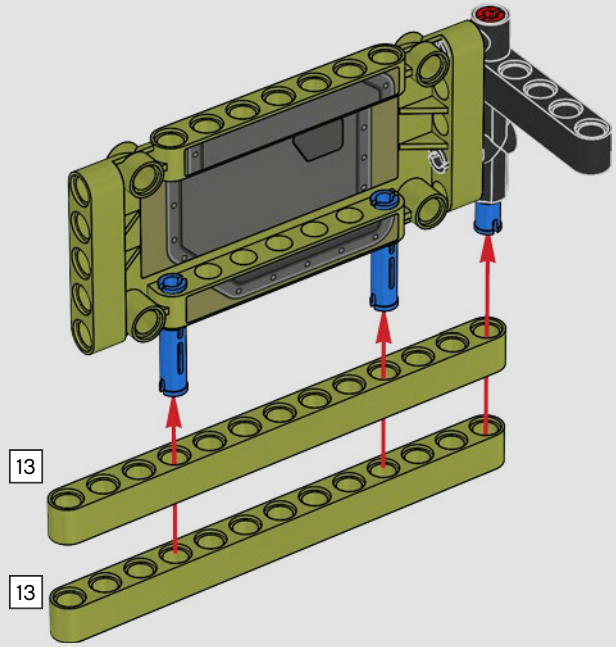

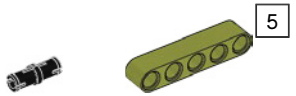

626

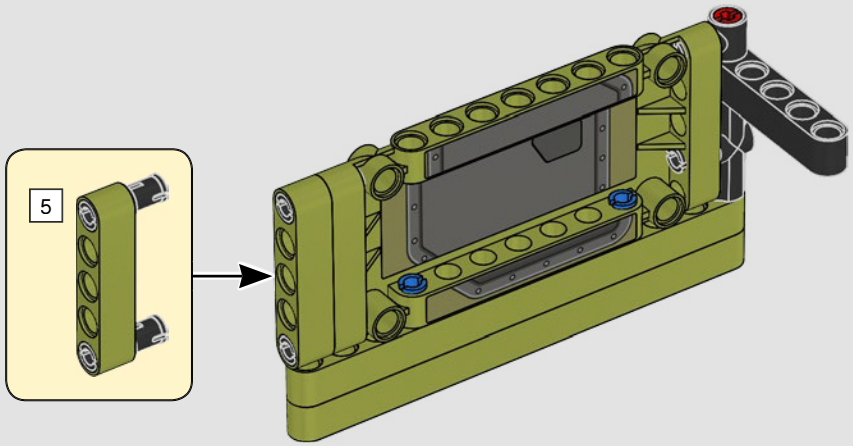



627

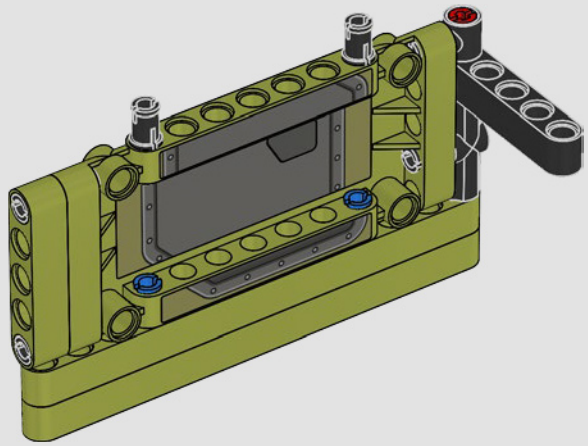

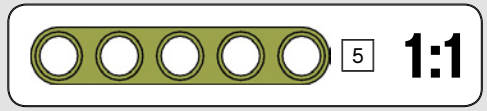

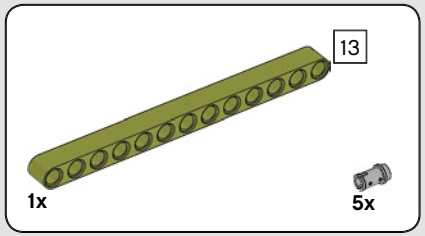

628

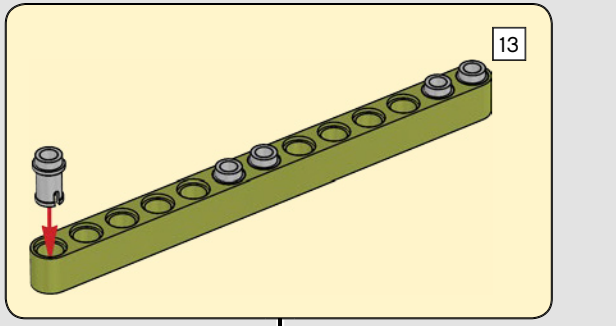

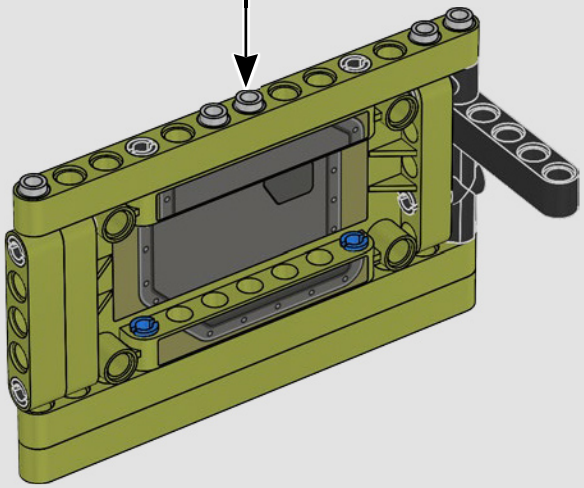

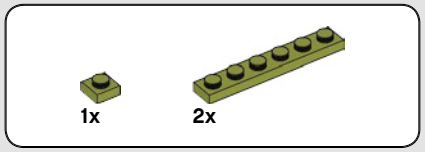

629

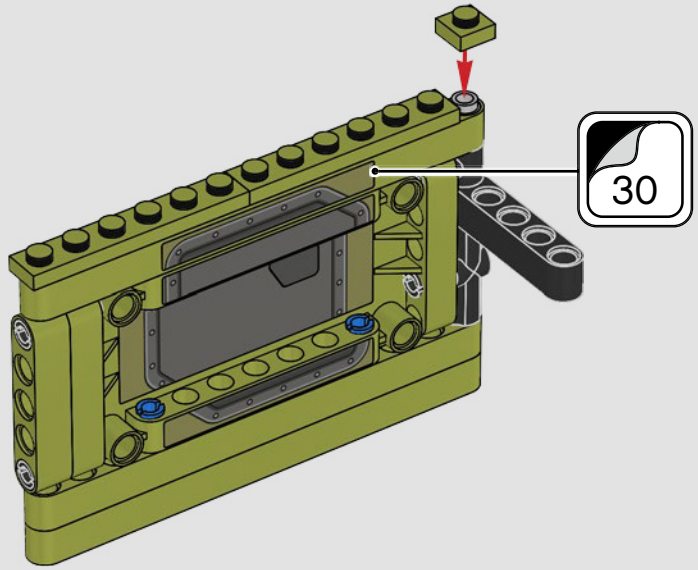

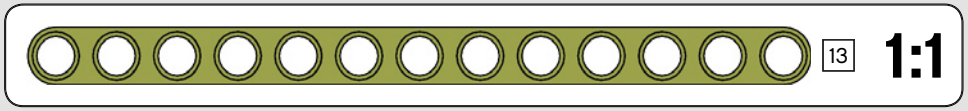

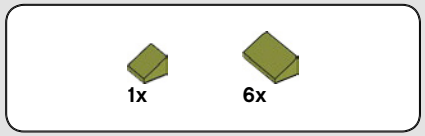

630

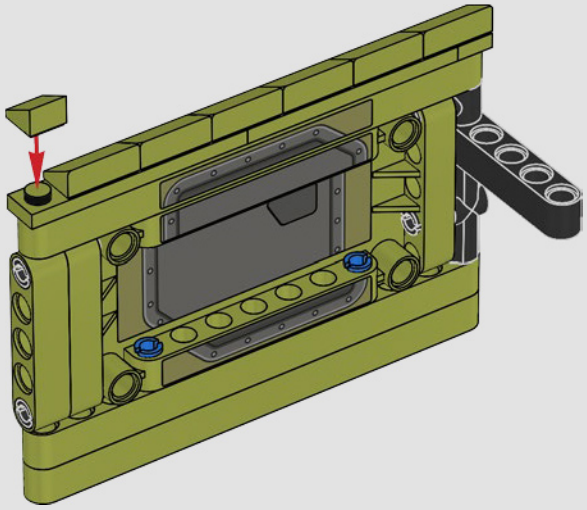

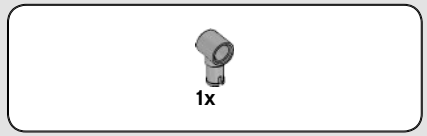

631

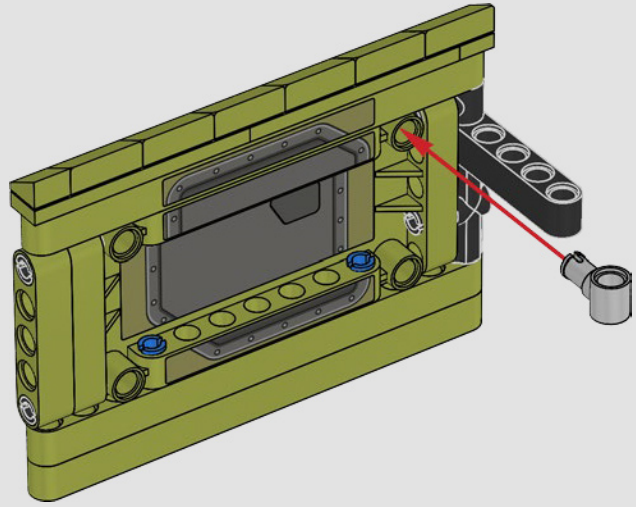

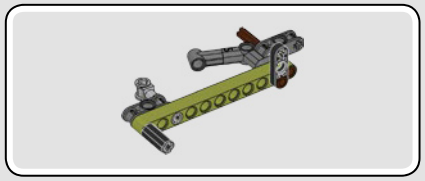

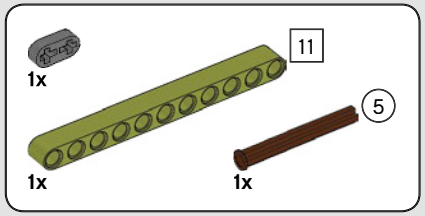

632

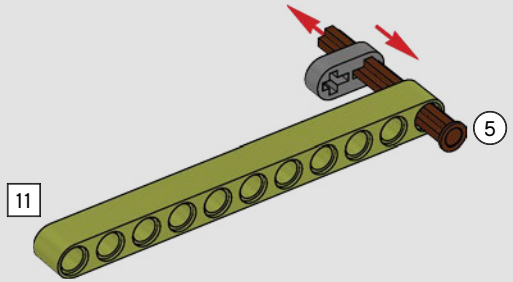

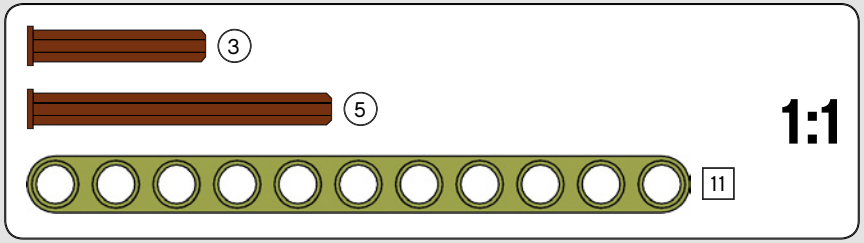

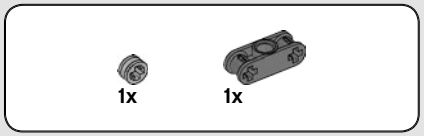

633

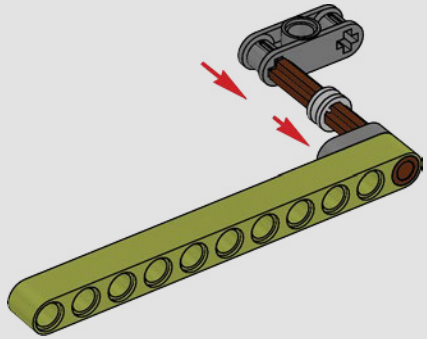

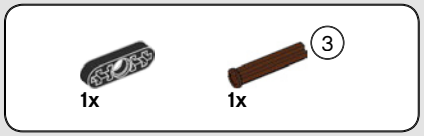

634

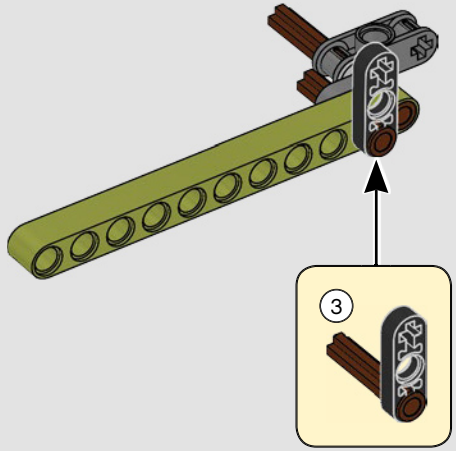

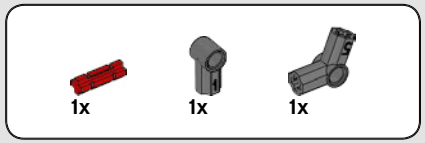

635

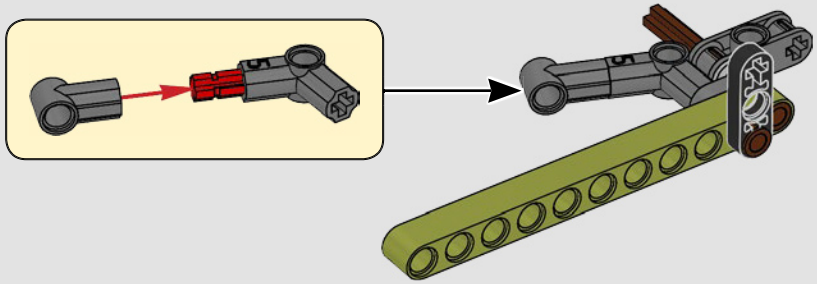

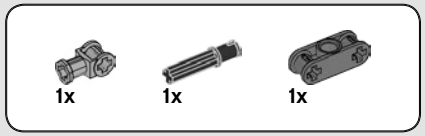

636

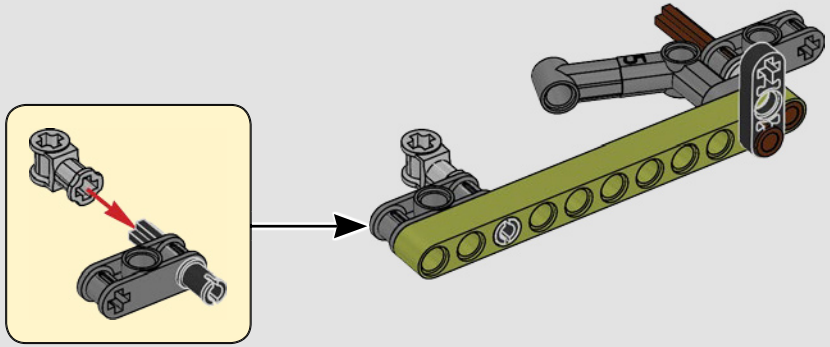

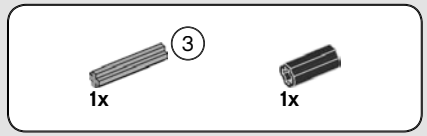

637

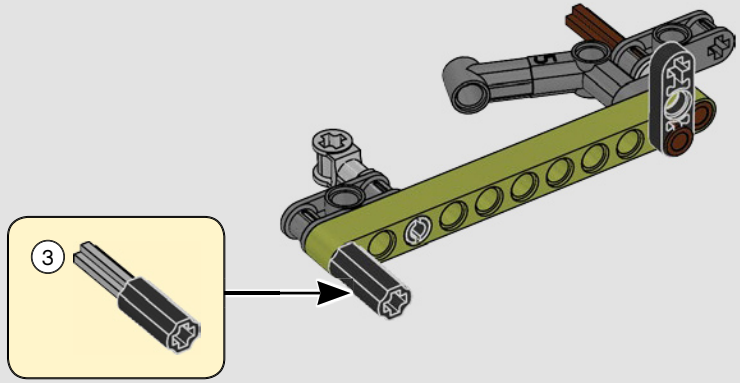

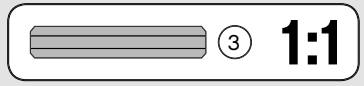

638

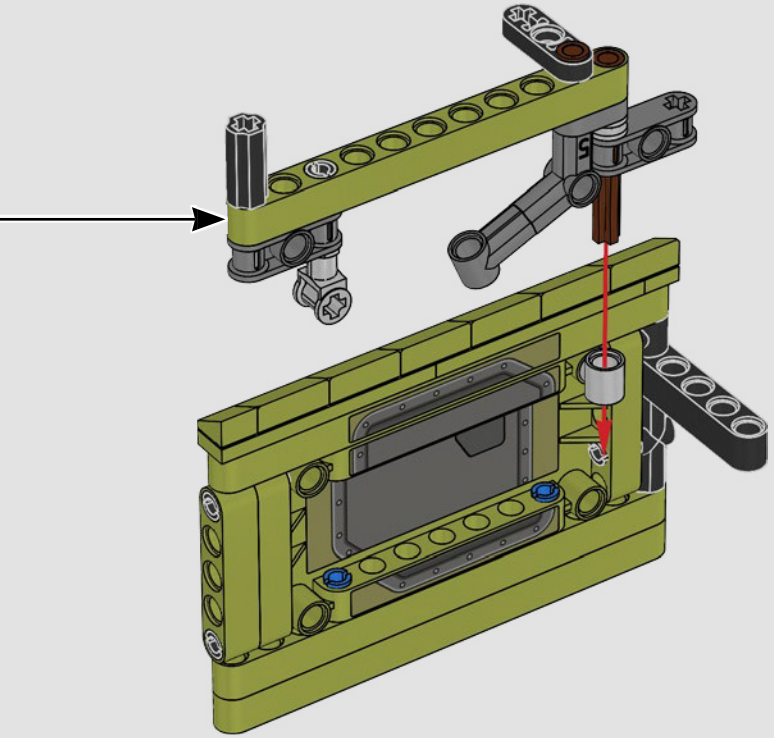

639

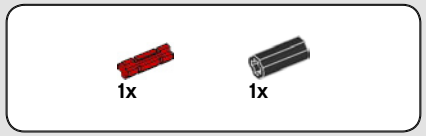

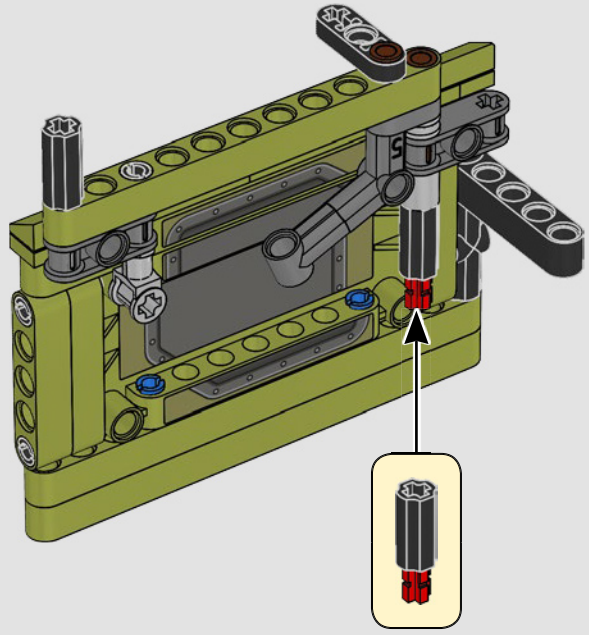

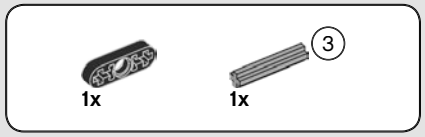

640

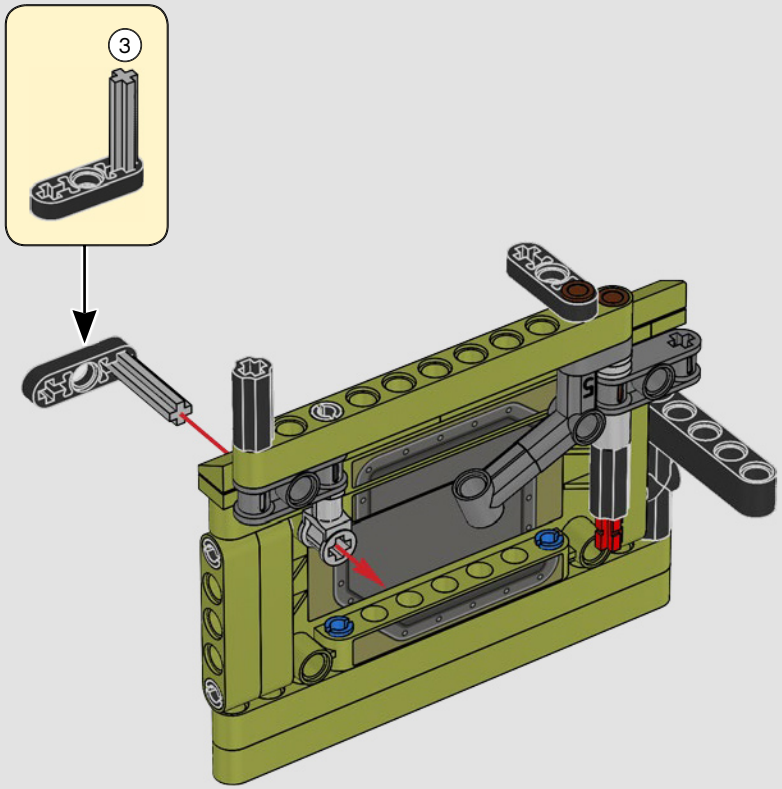

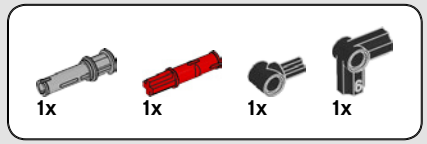

641

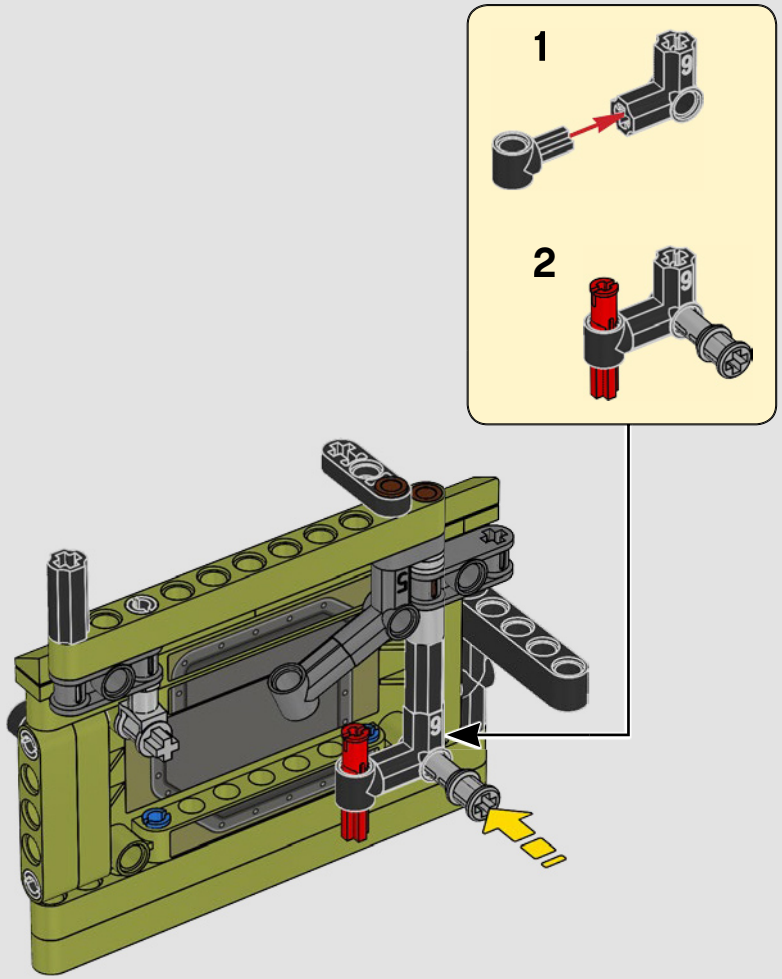

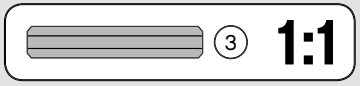

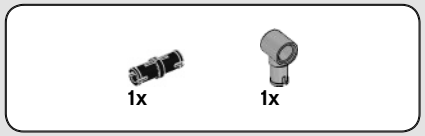

642

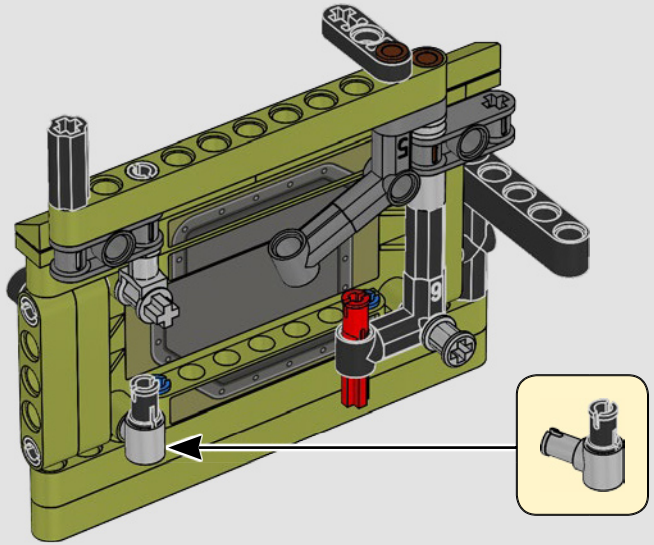

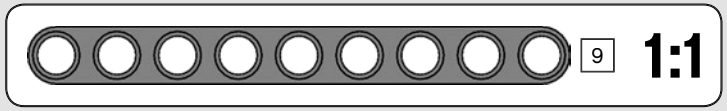

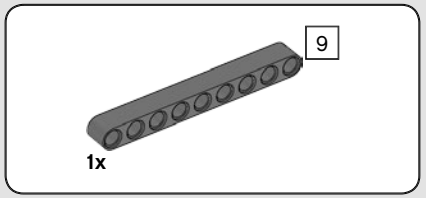

643

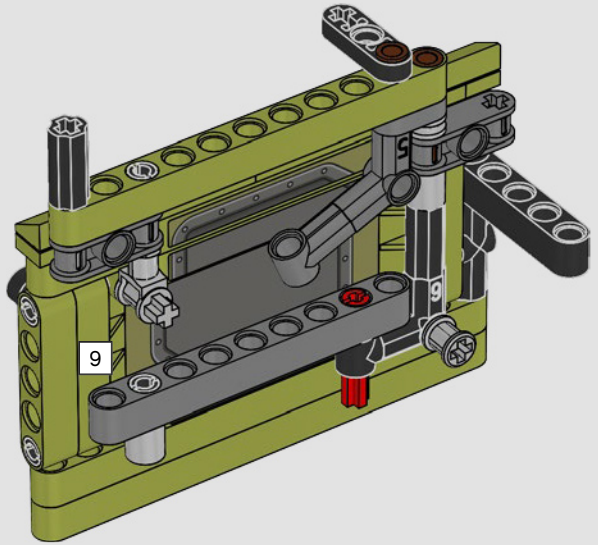

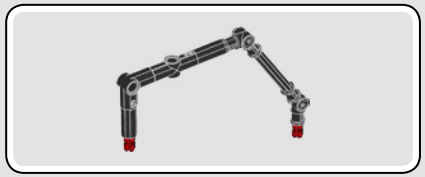

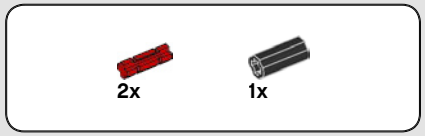

644



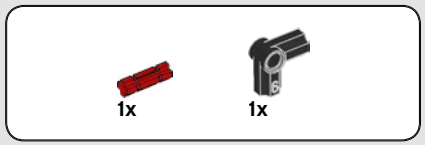

645

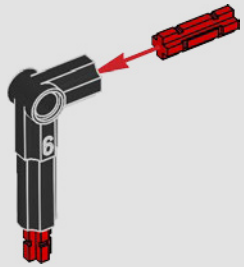

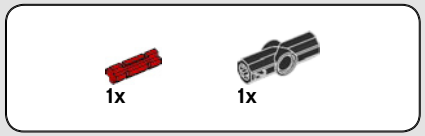

646

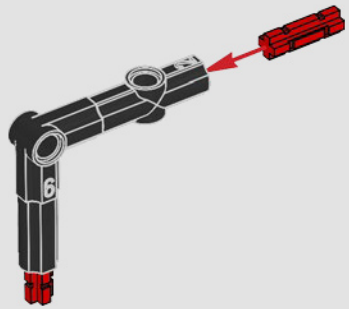

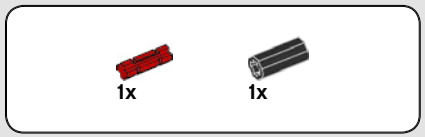

647

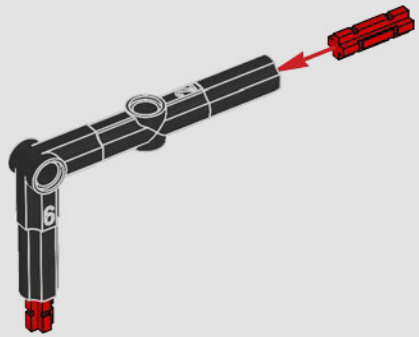



648

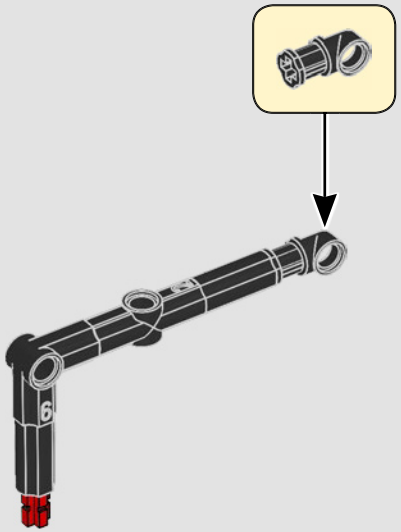



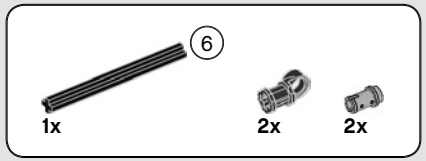

649

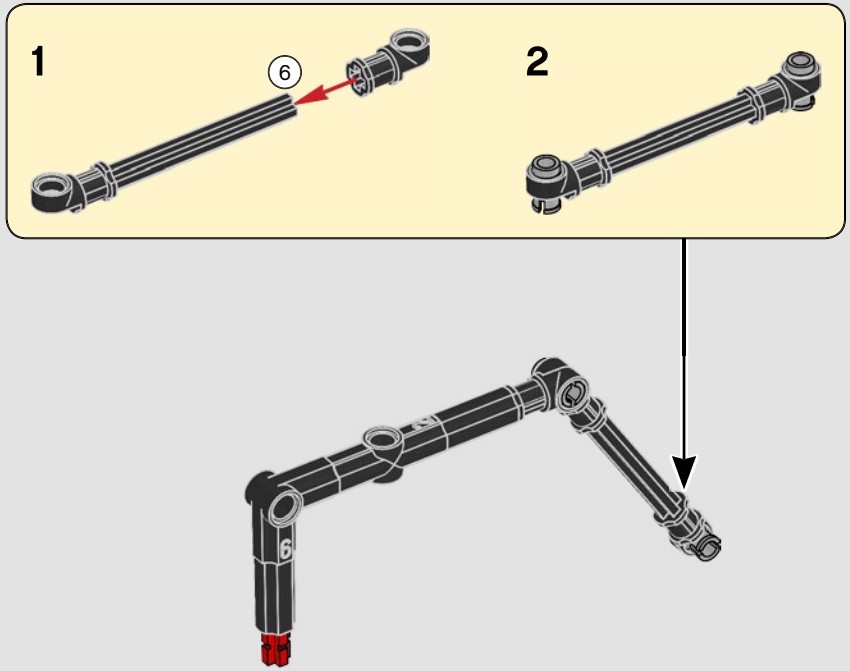

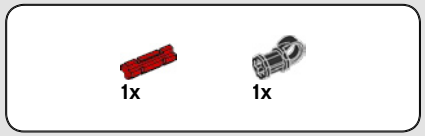

650

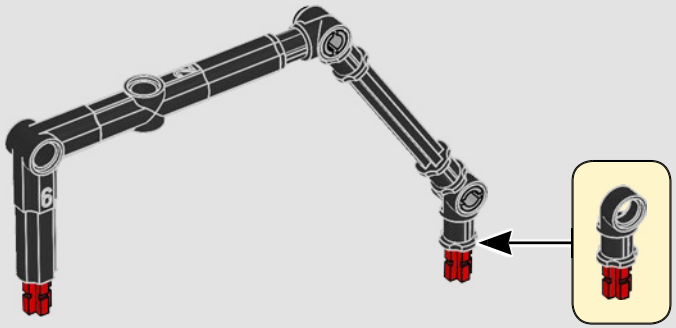

651

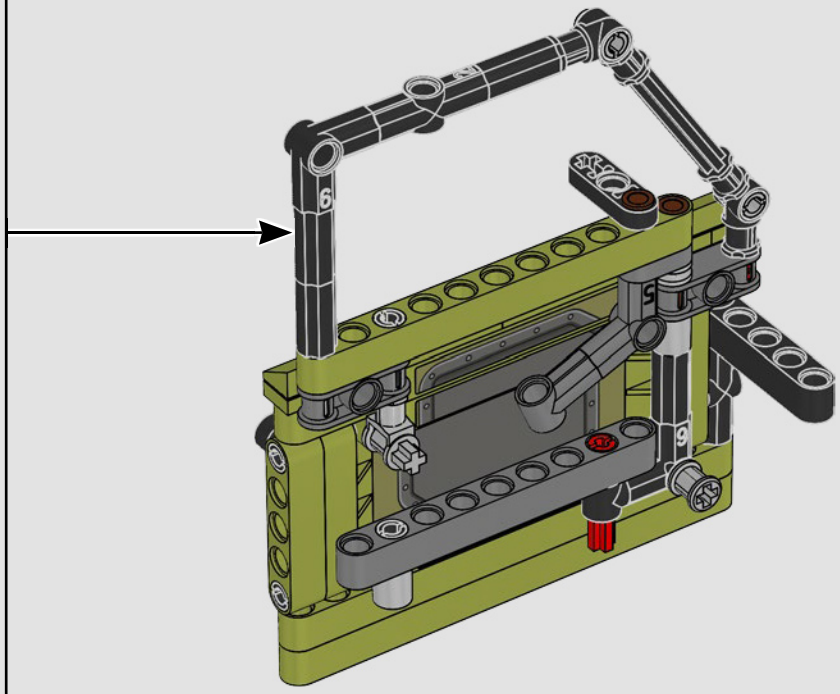

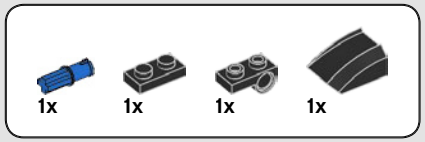

652

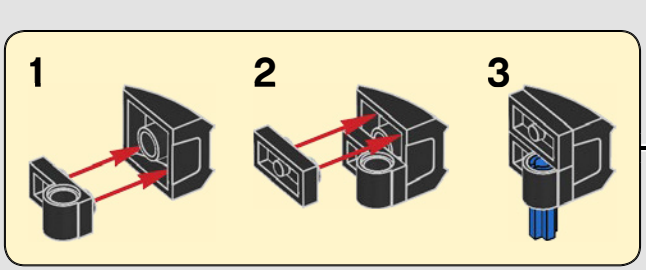

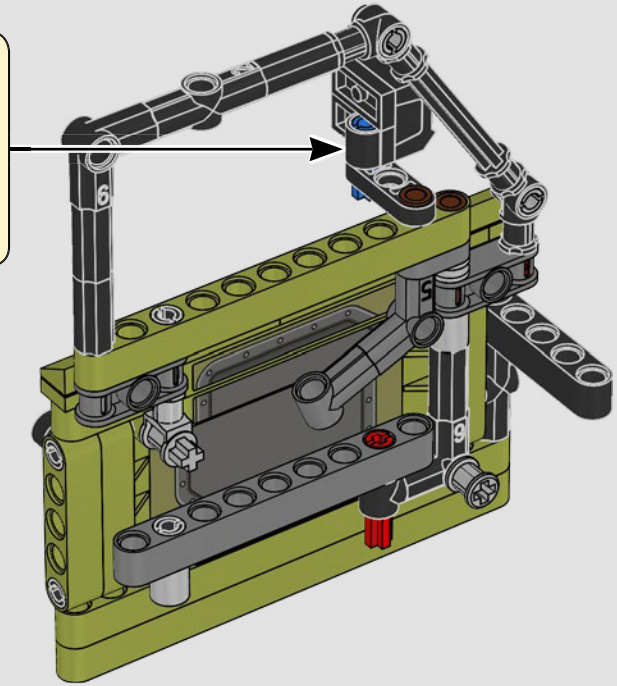

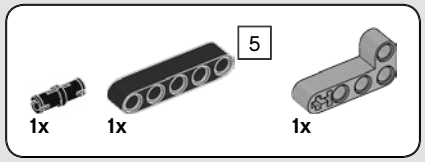

653

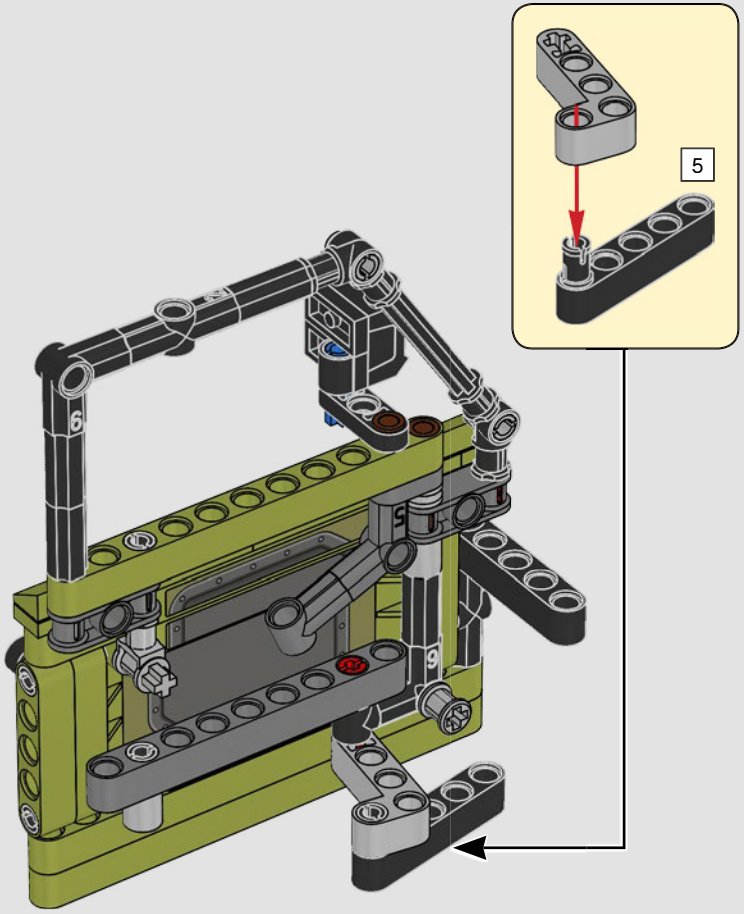

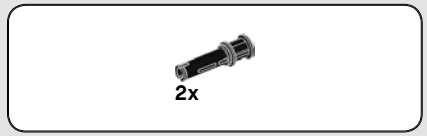

654

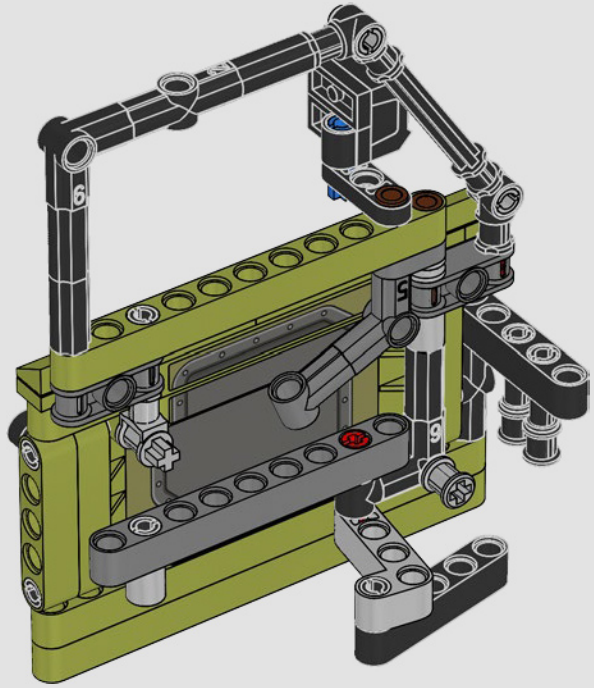

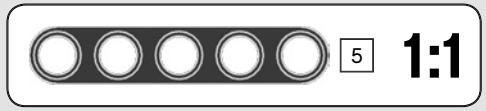

655

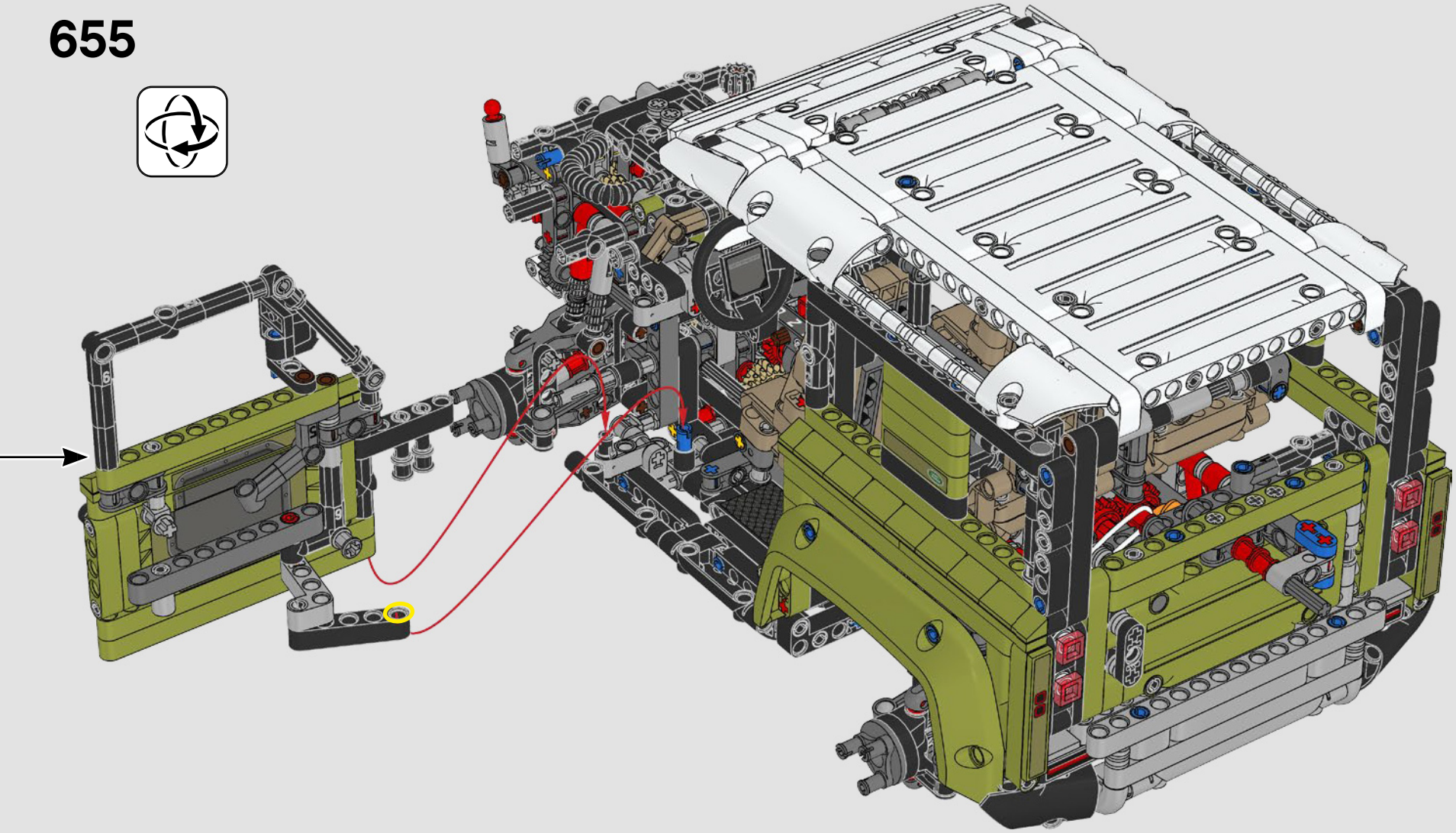

656

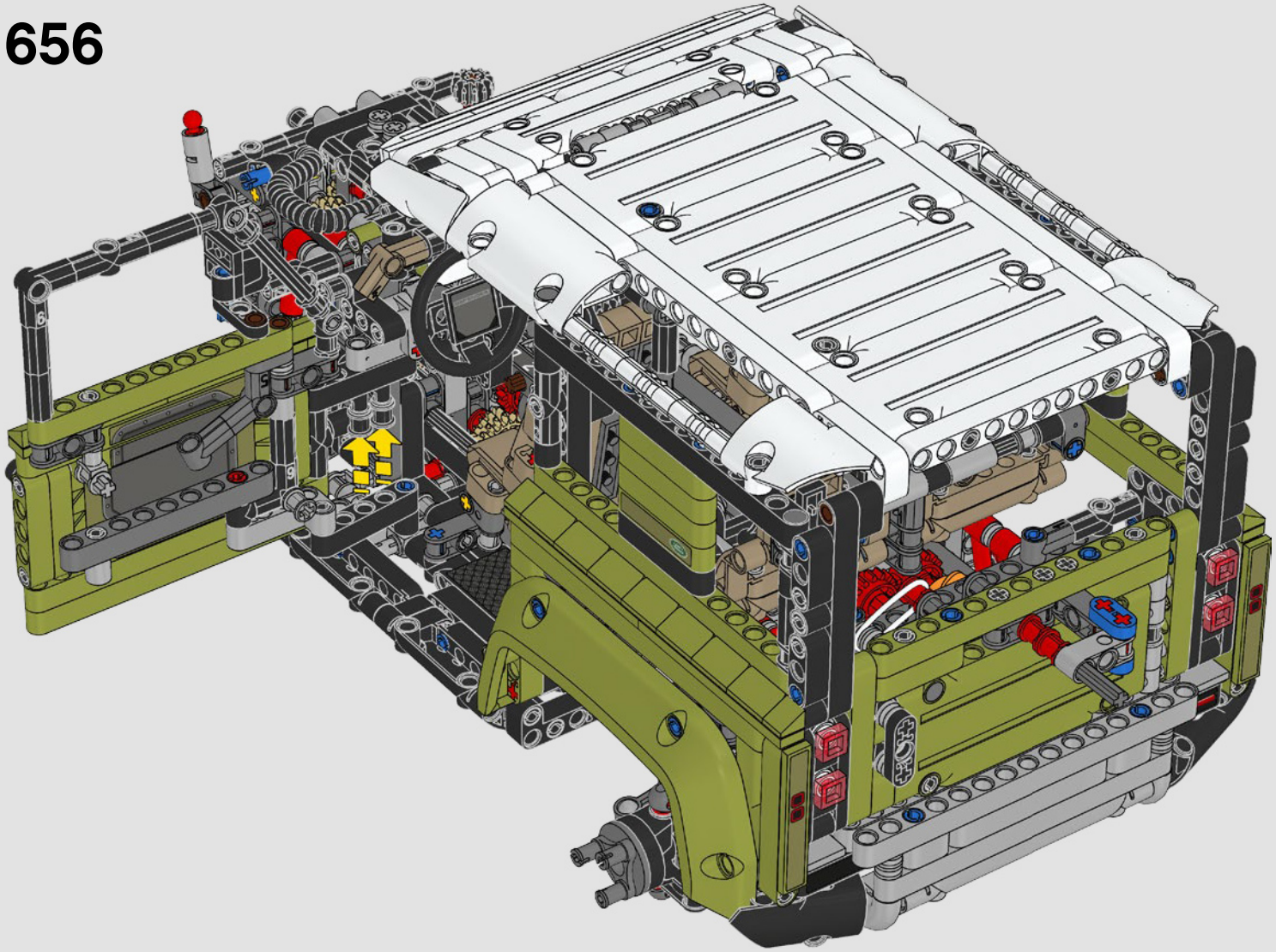

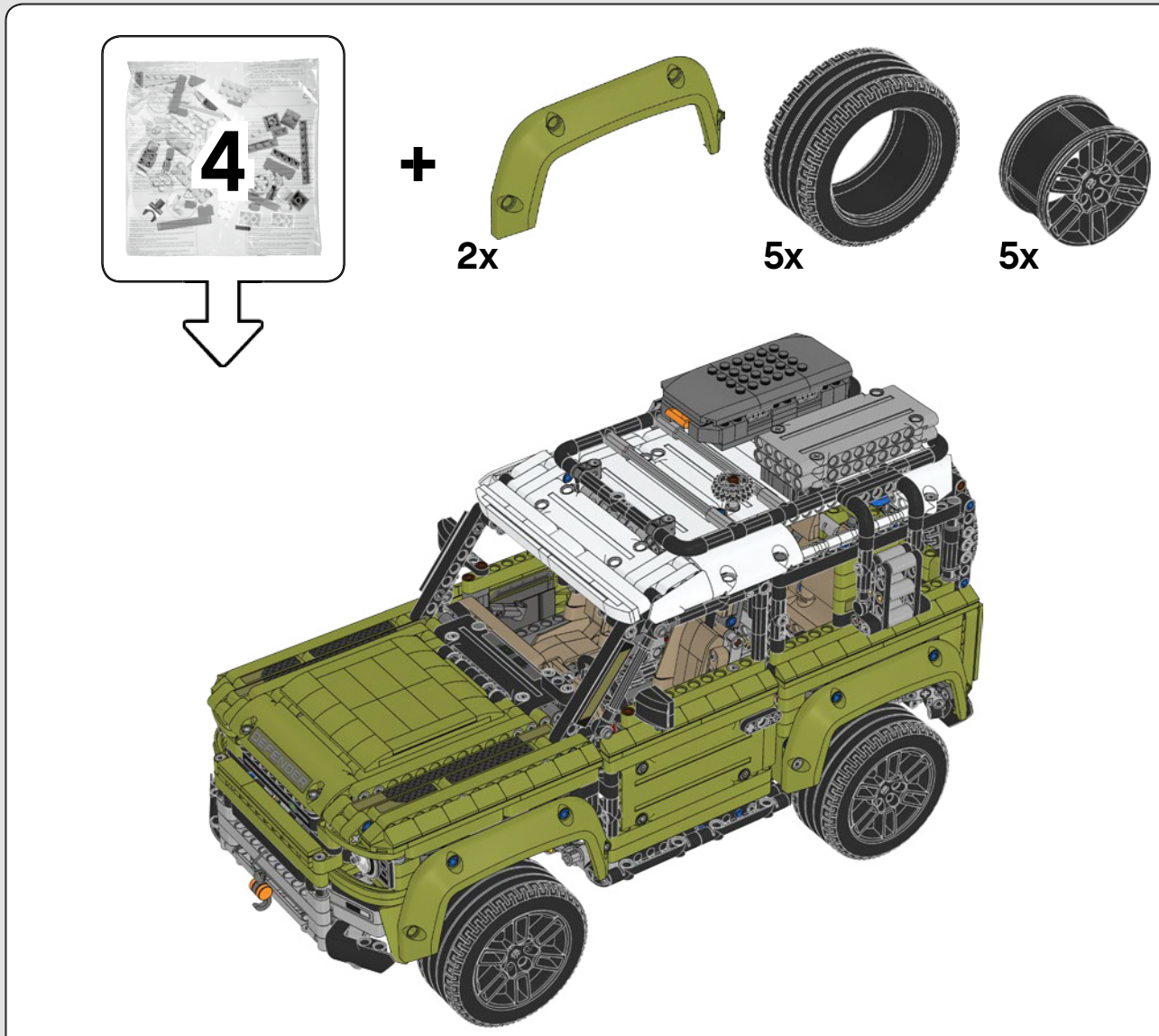
4
+
2x
5x
5x

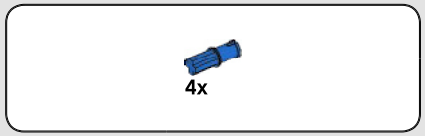

657

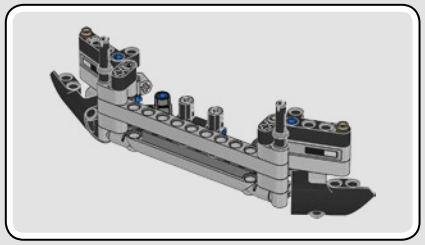

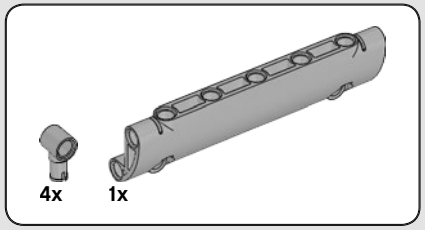

658

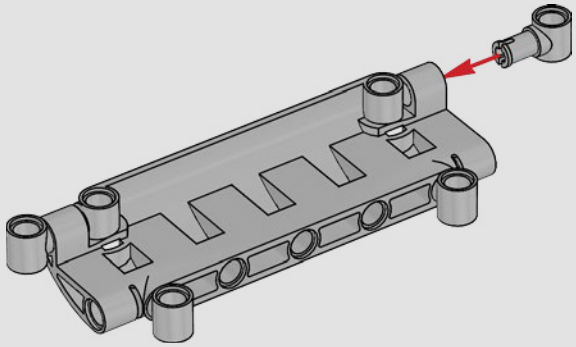



659

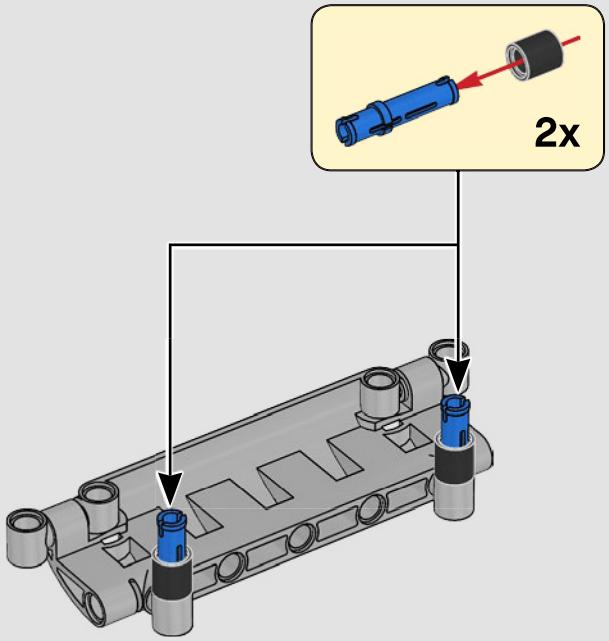

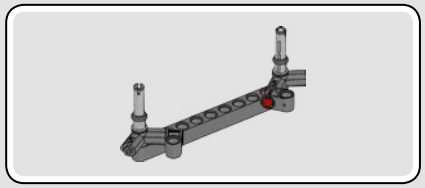

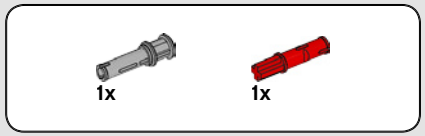

660



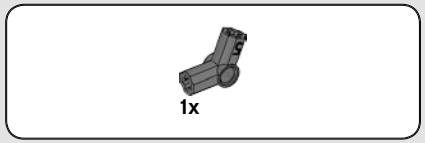

661

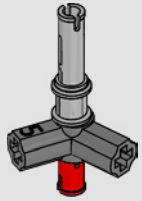

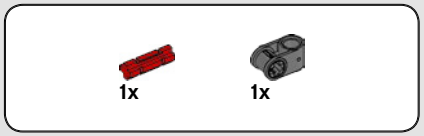

662

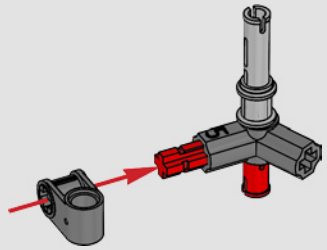

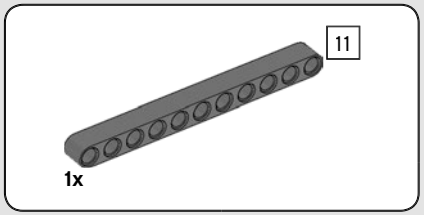

663

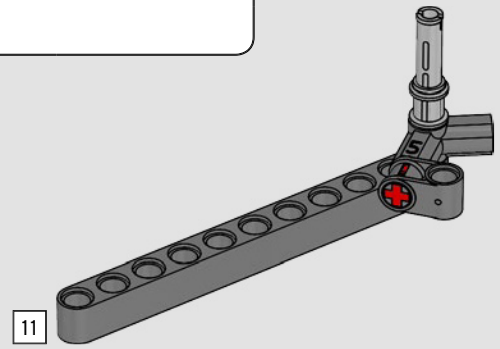

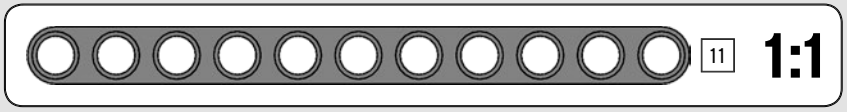

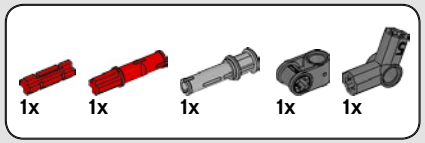

664

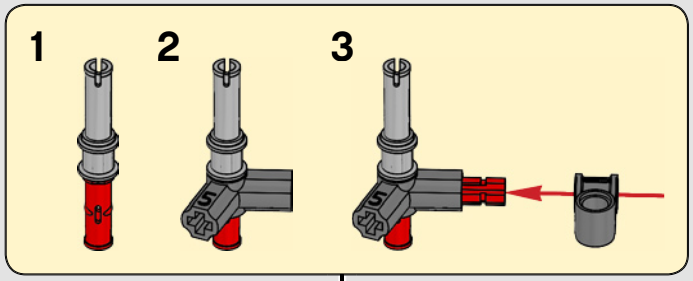

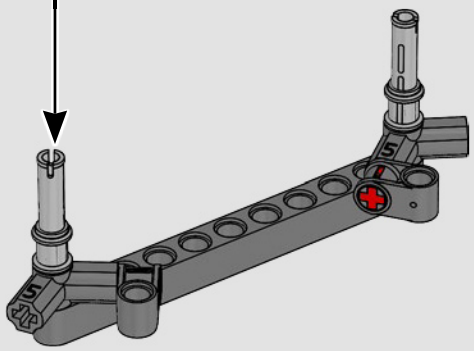

665

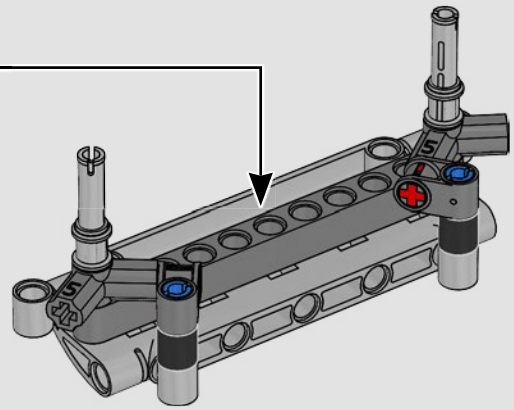

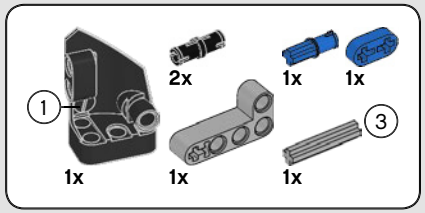

666

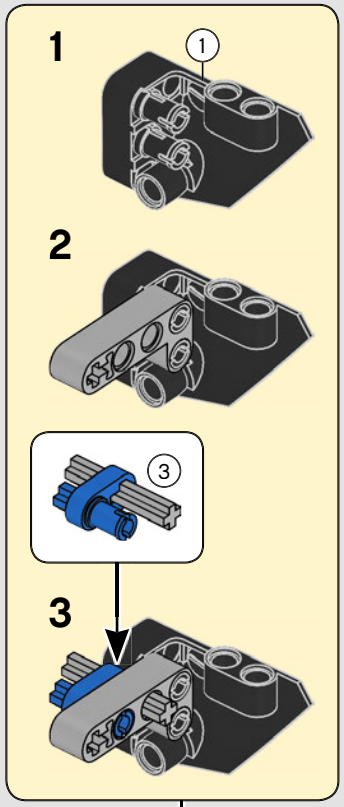

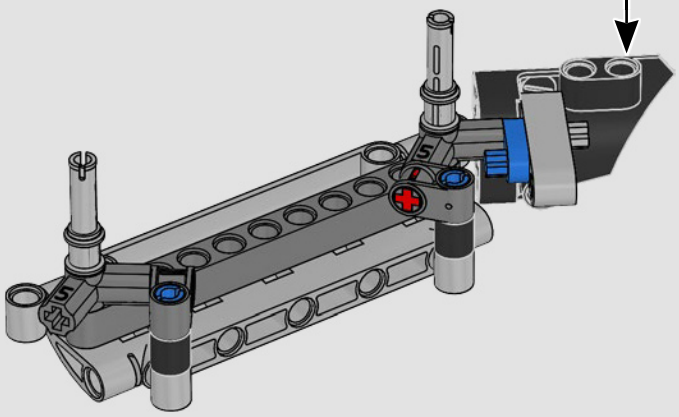

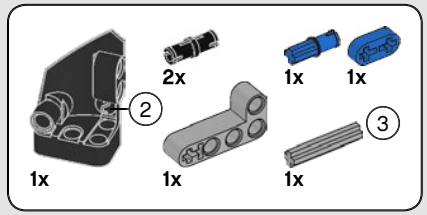

667

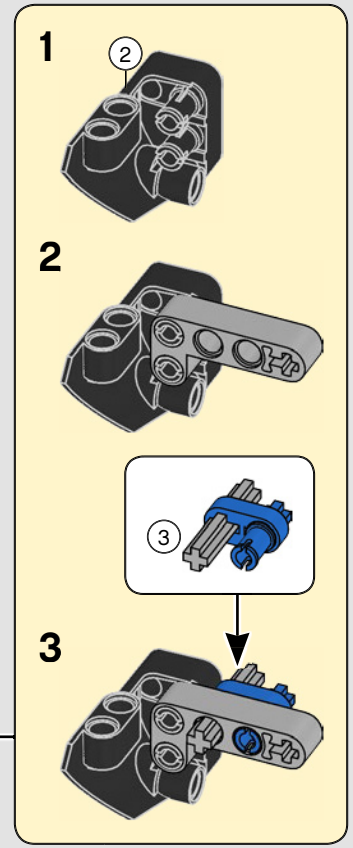

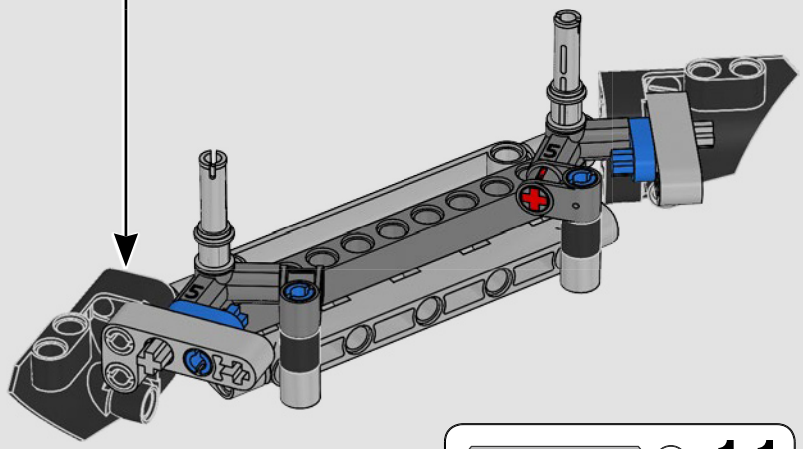

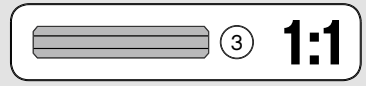

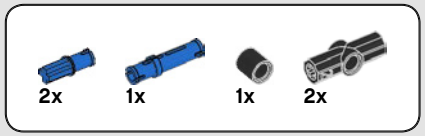

668

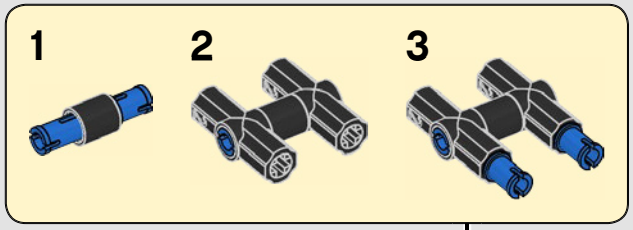

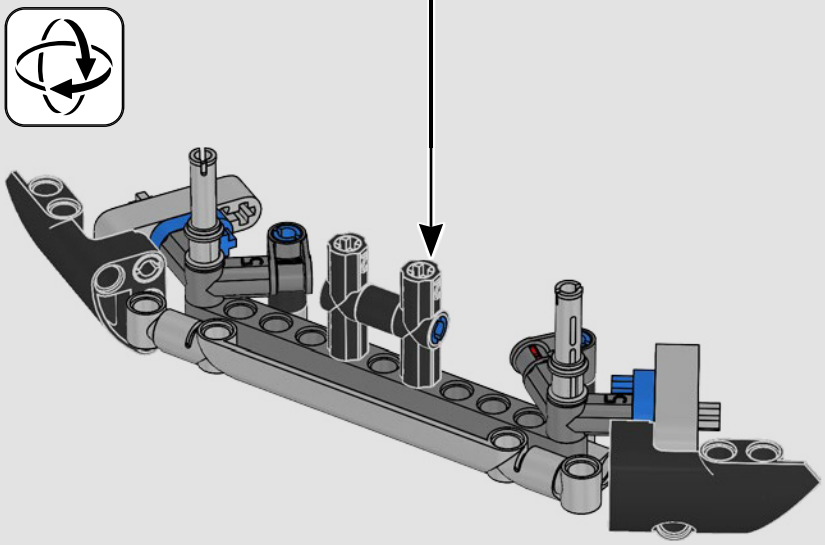

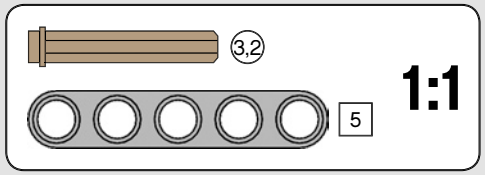

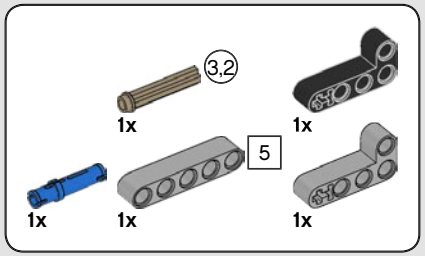

669

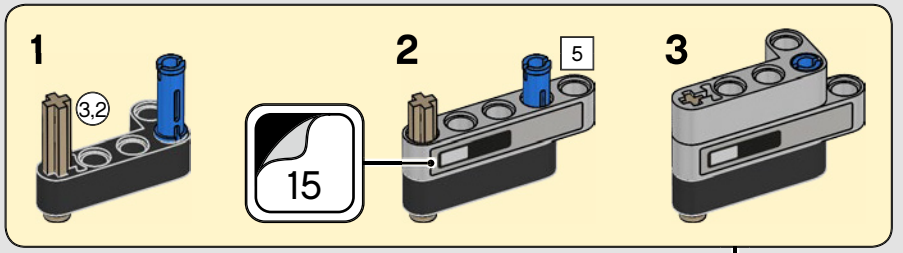

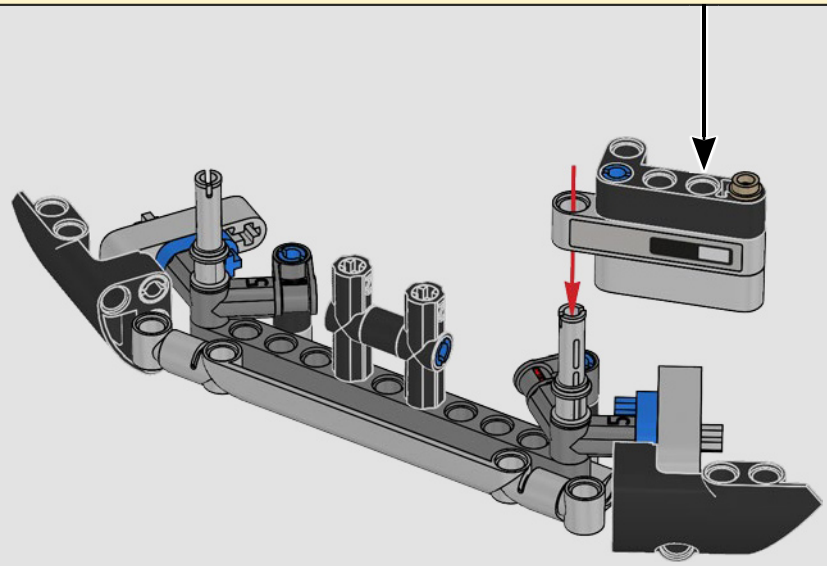

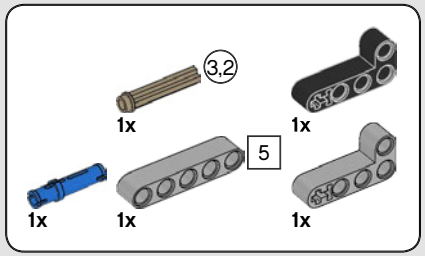
3,2
1x
1x
5
1x
1x
1x

670

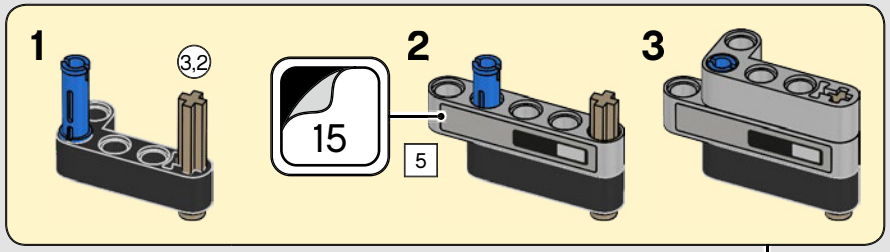
1
3,2
15
2
5
3

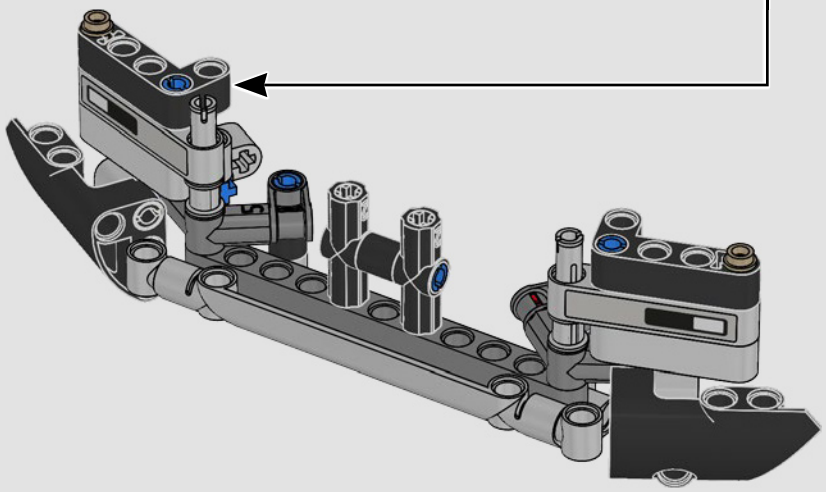

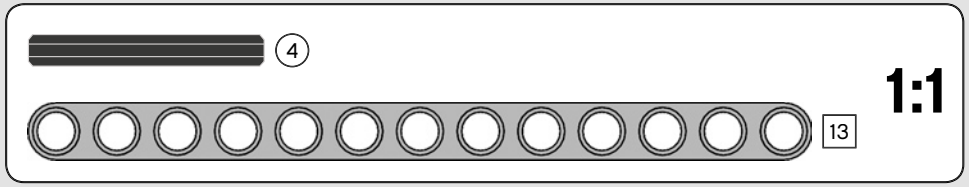
4
13
1:1

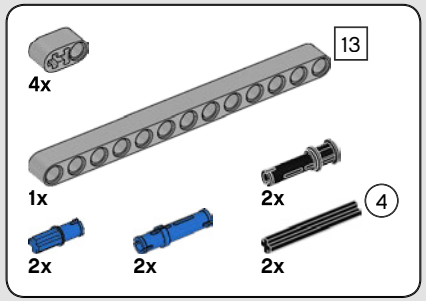
13
4x
1x
2x
4
2x
2x
2x

671

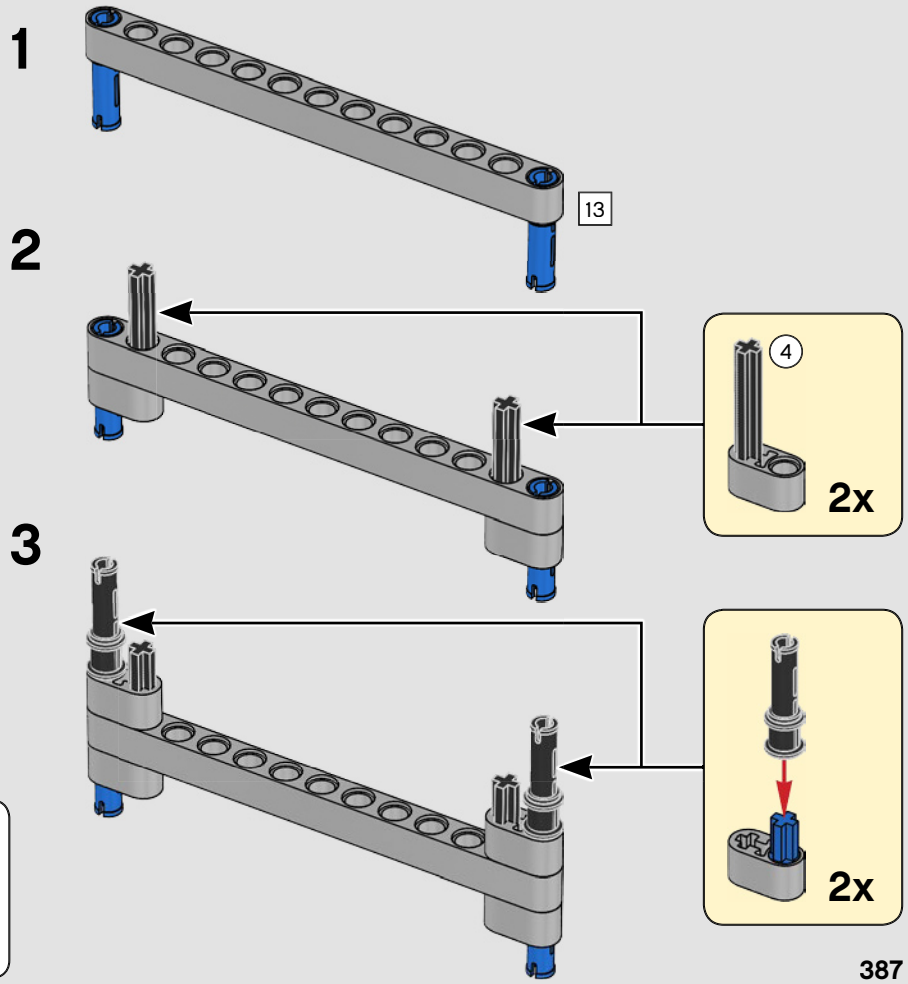
1
13
2
4
2x
3
2x

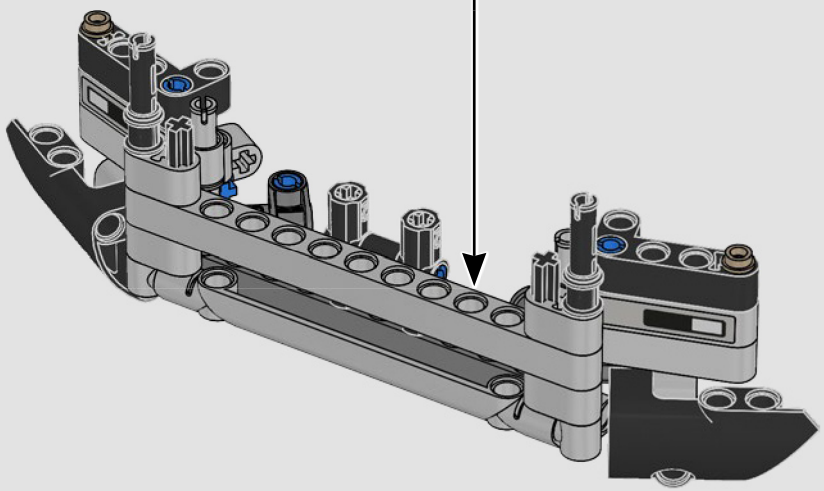



2x

672

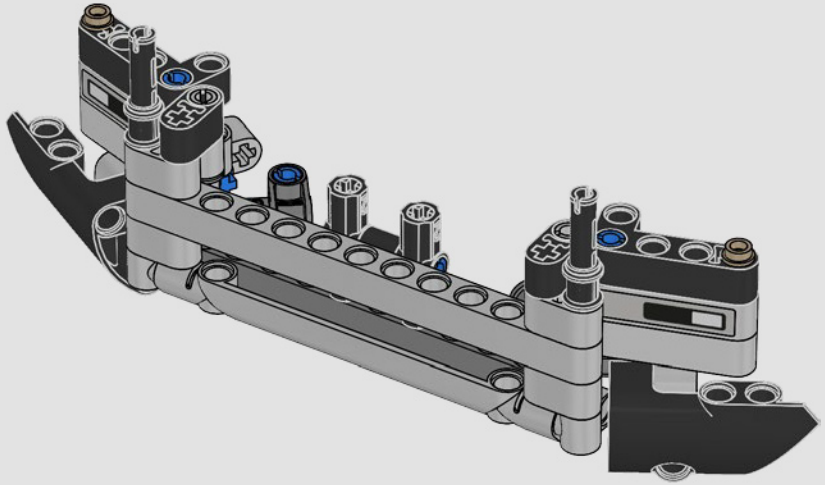

673

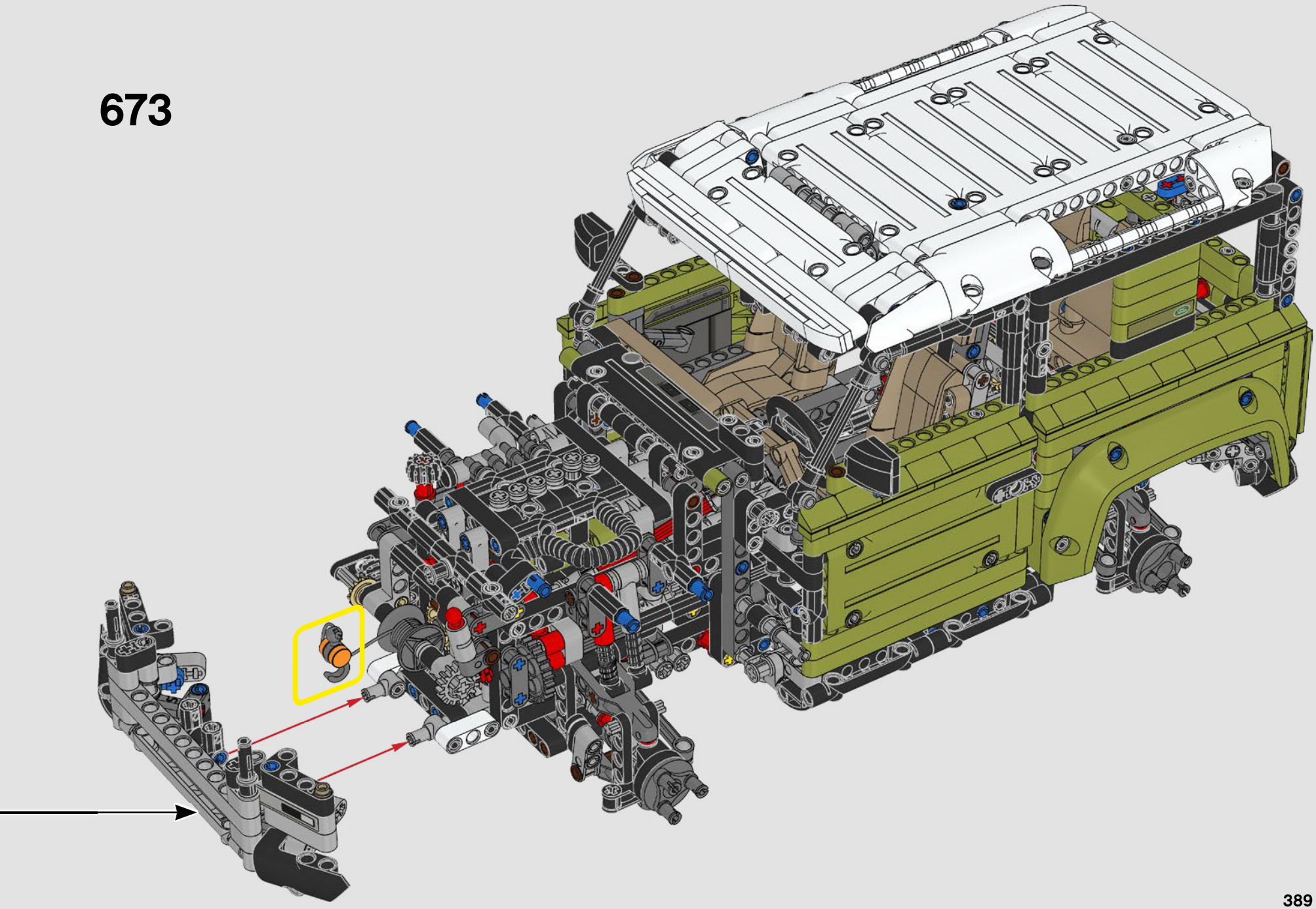

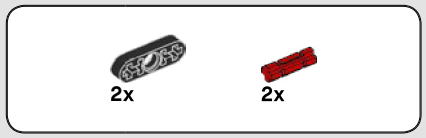

674

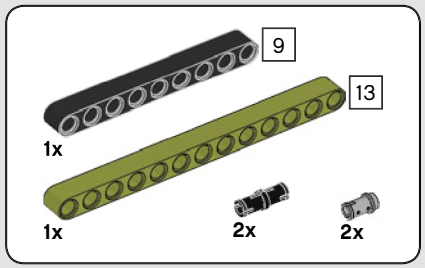

675

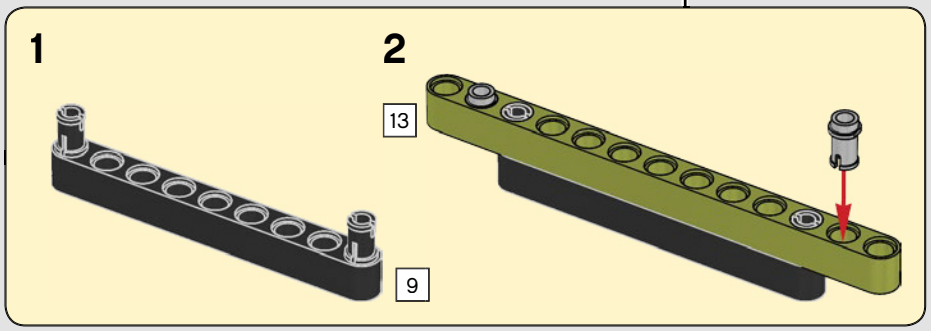

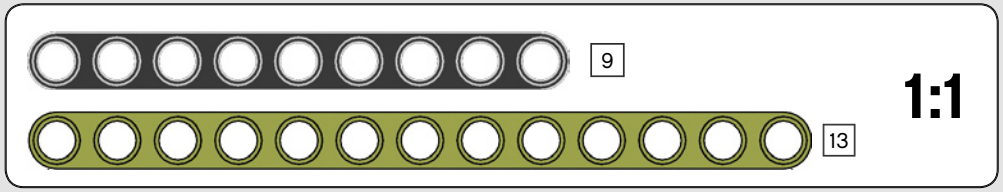

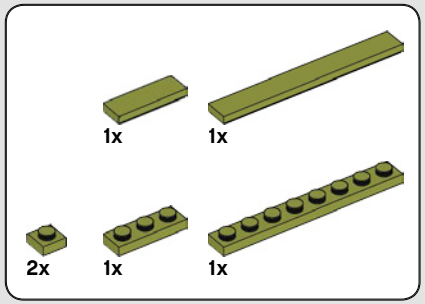

676

1

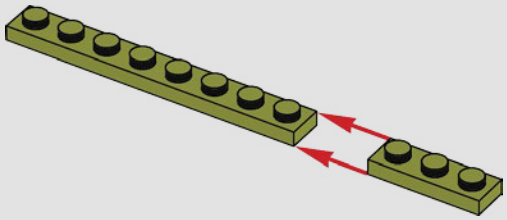

2

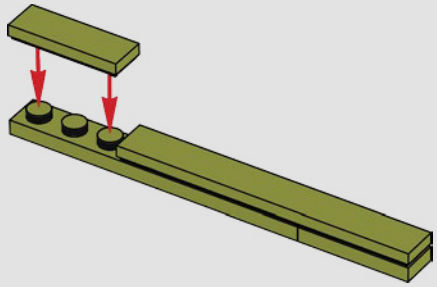

3

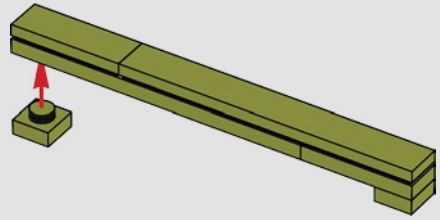

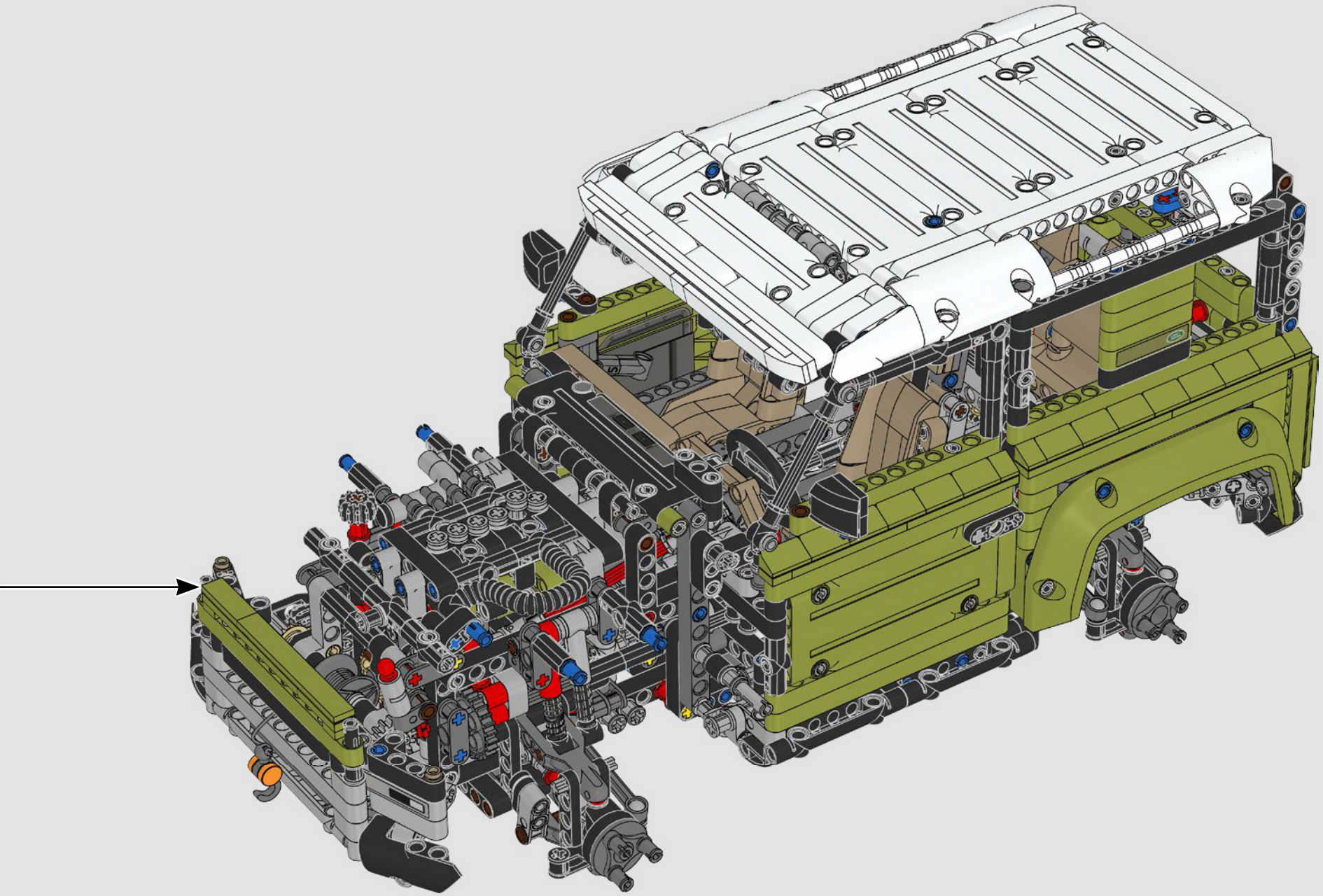

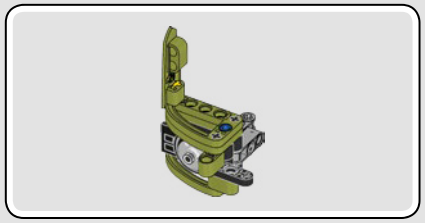

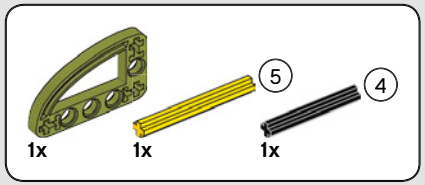

677

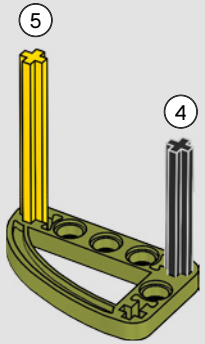

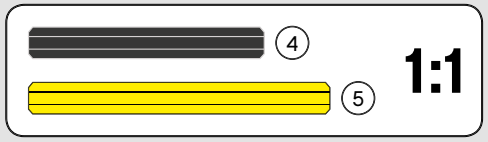

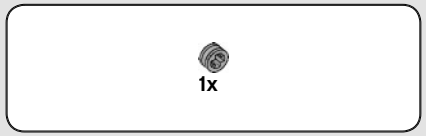

678

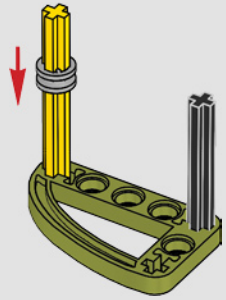

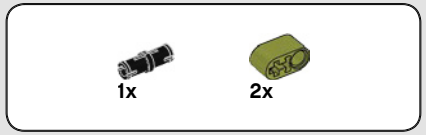

679

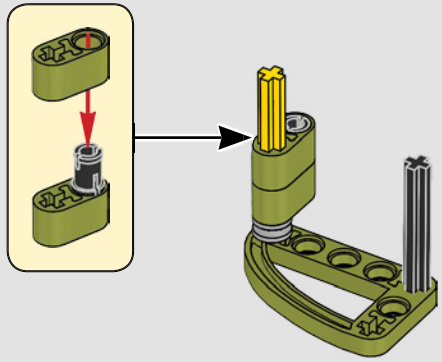

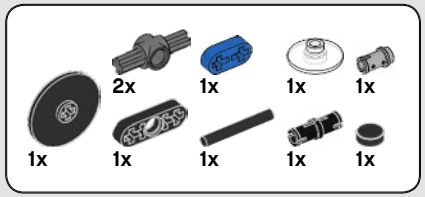

680



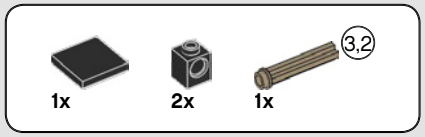

681

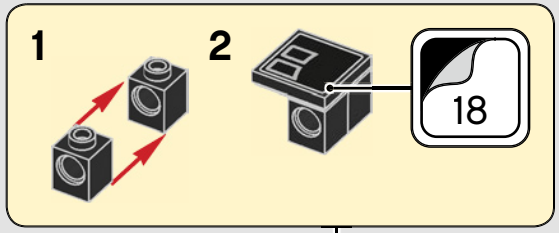

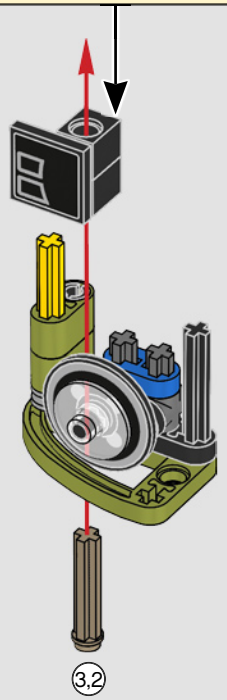

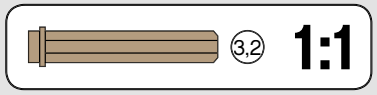



682

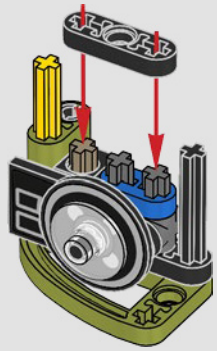

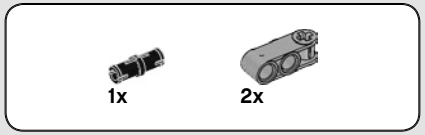

683

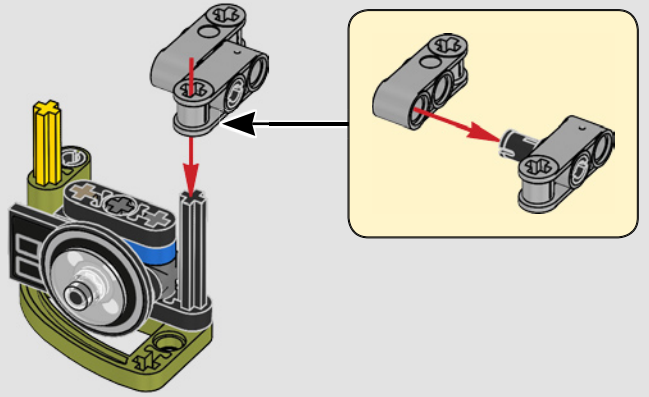

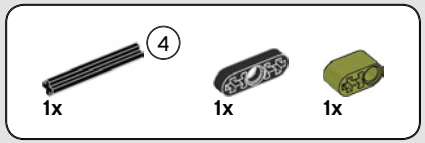

684

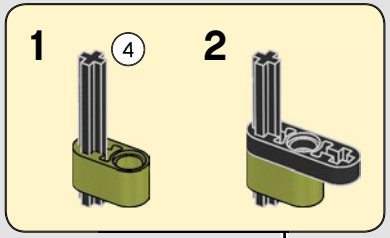

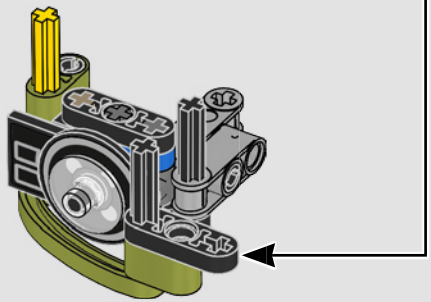

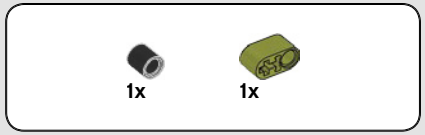

685

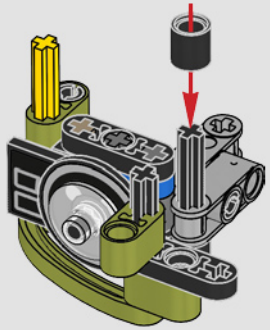

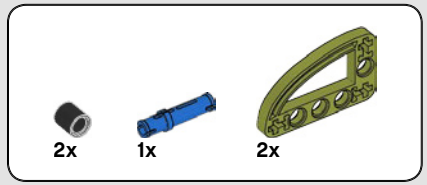

686

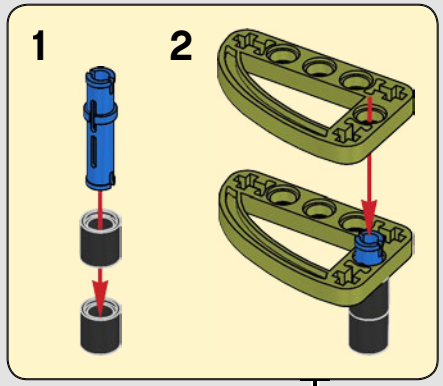

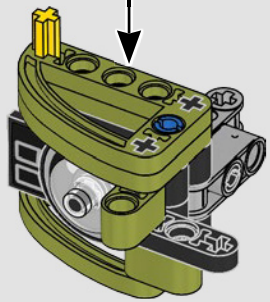



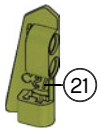

1x

687

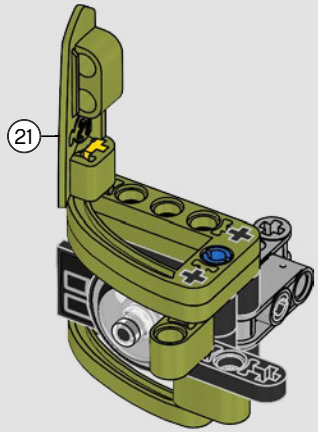

688

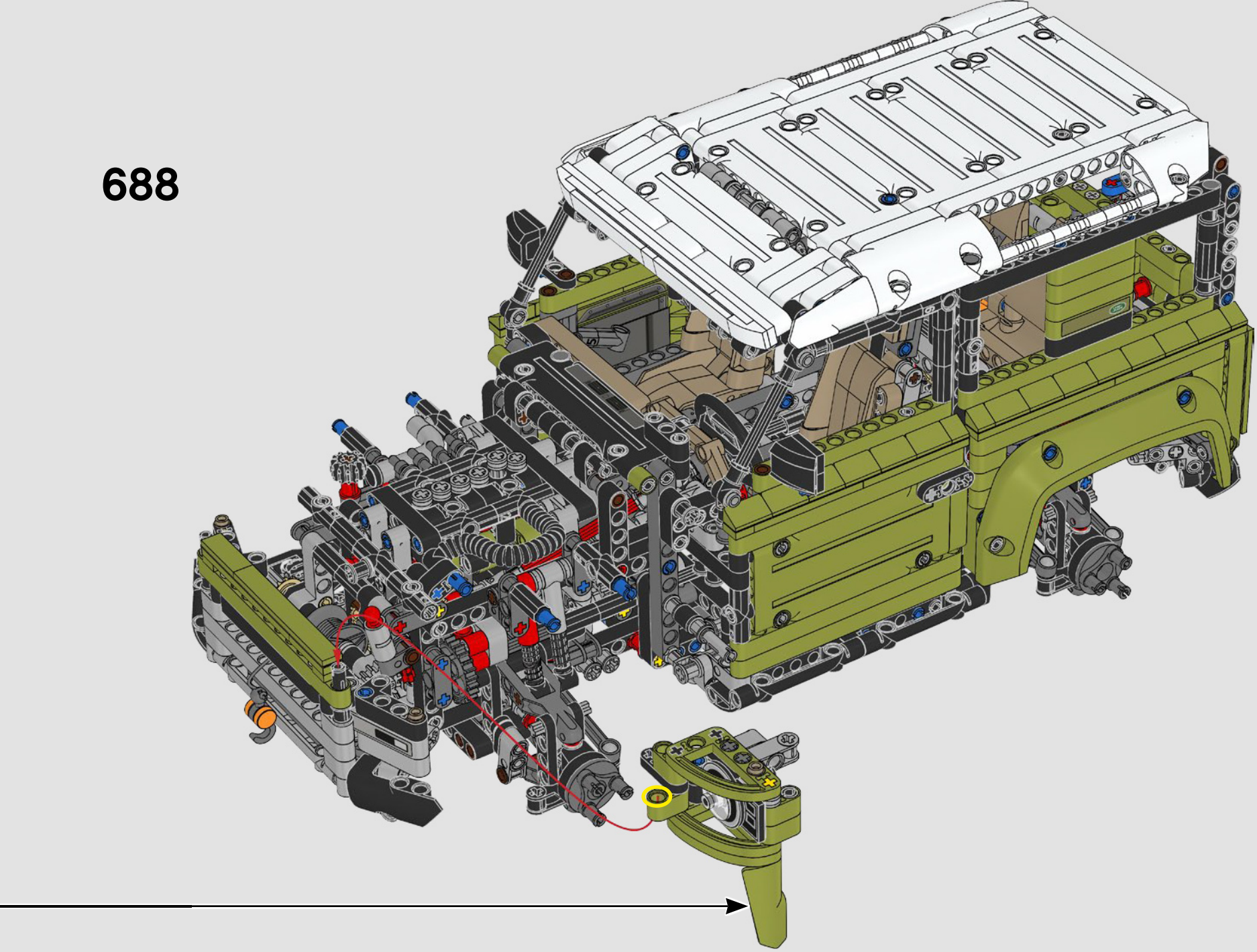

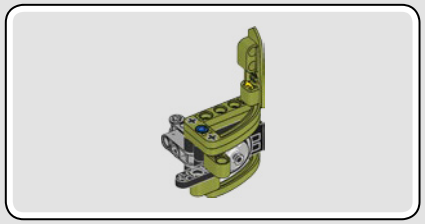

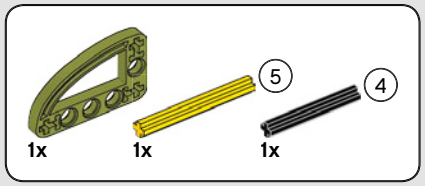

689

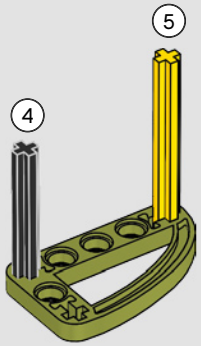

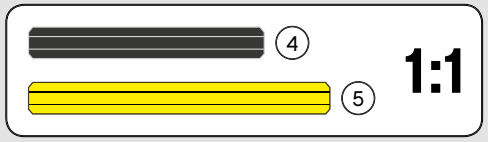

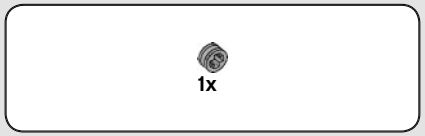

690

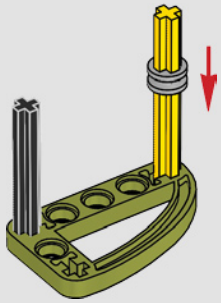

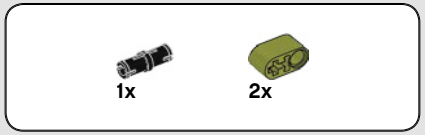

691

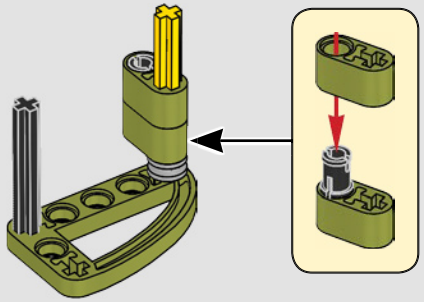

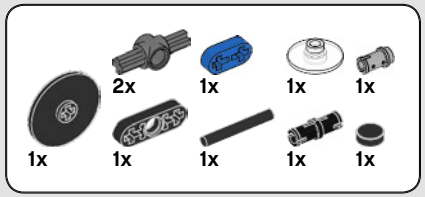

692

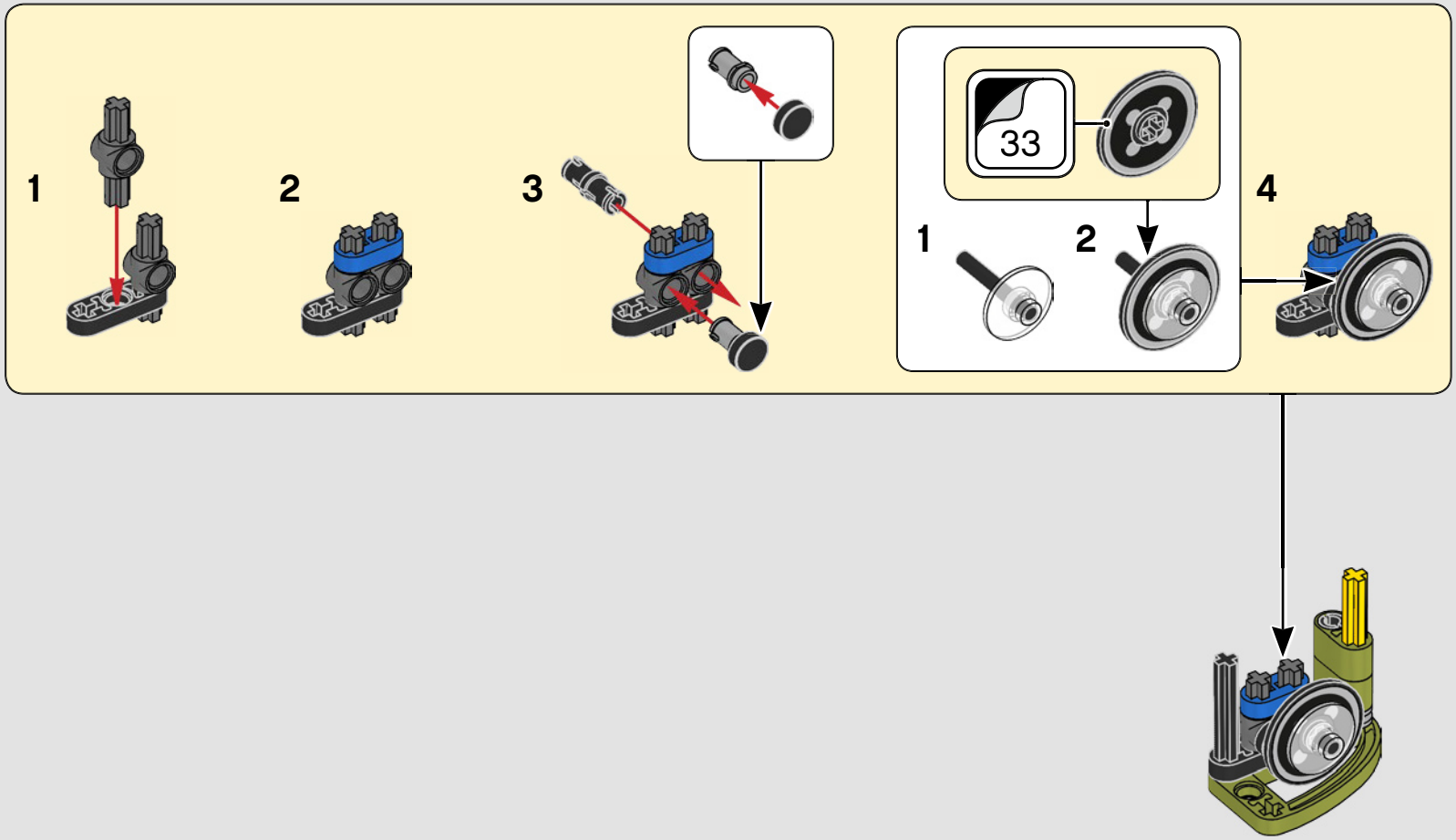

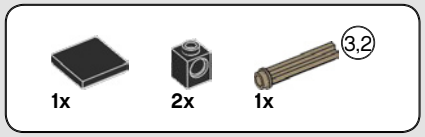

693

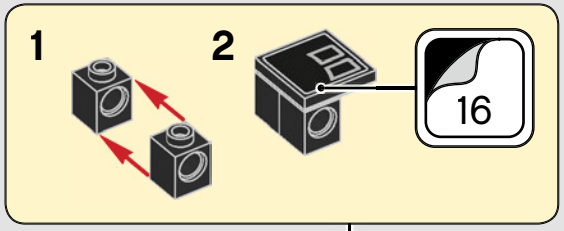

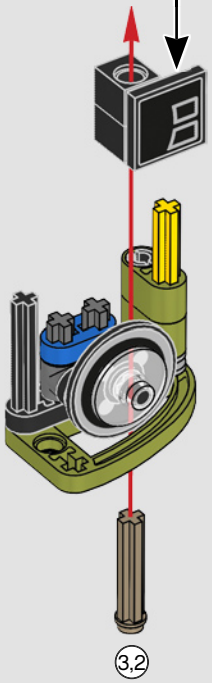

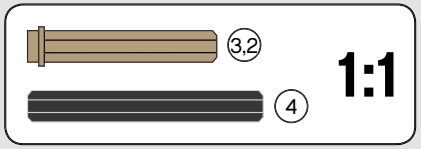



694

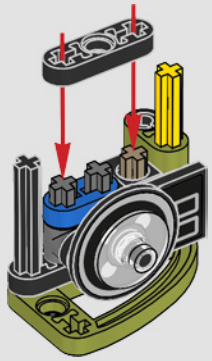

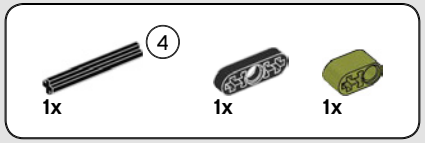

695

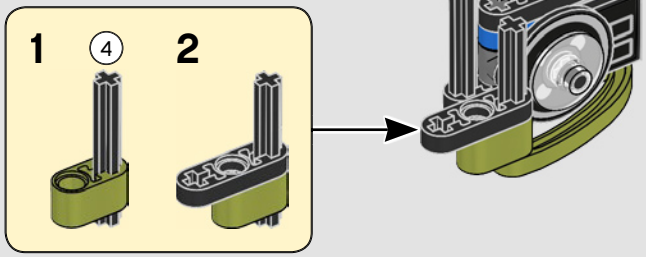

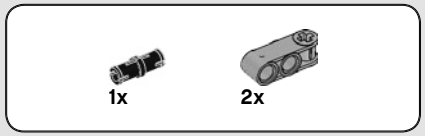

696

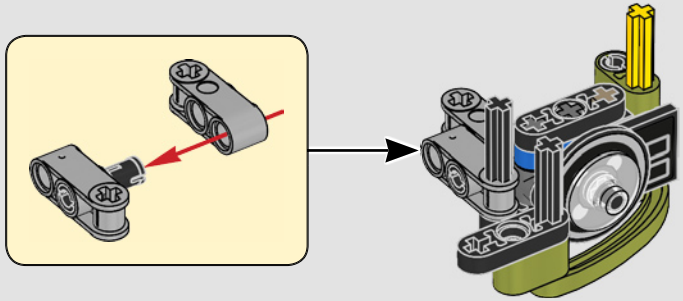

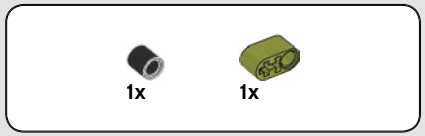

697

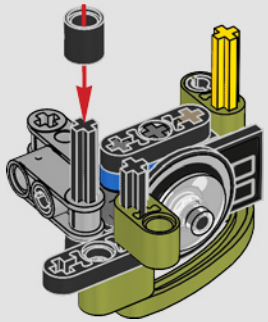

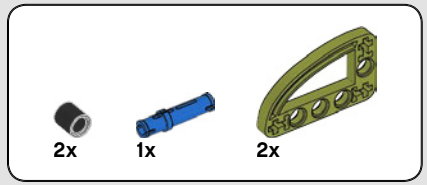

698

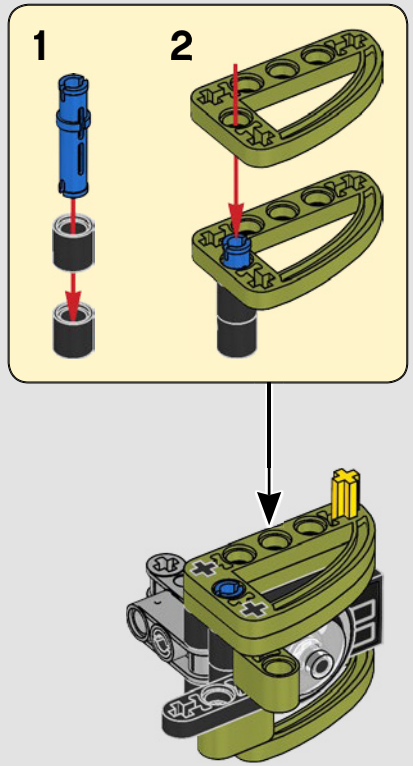

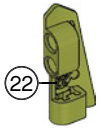

1x

699

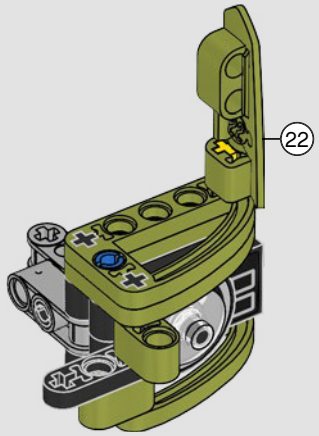

700

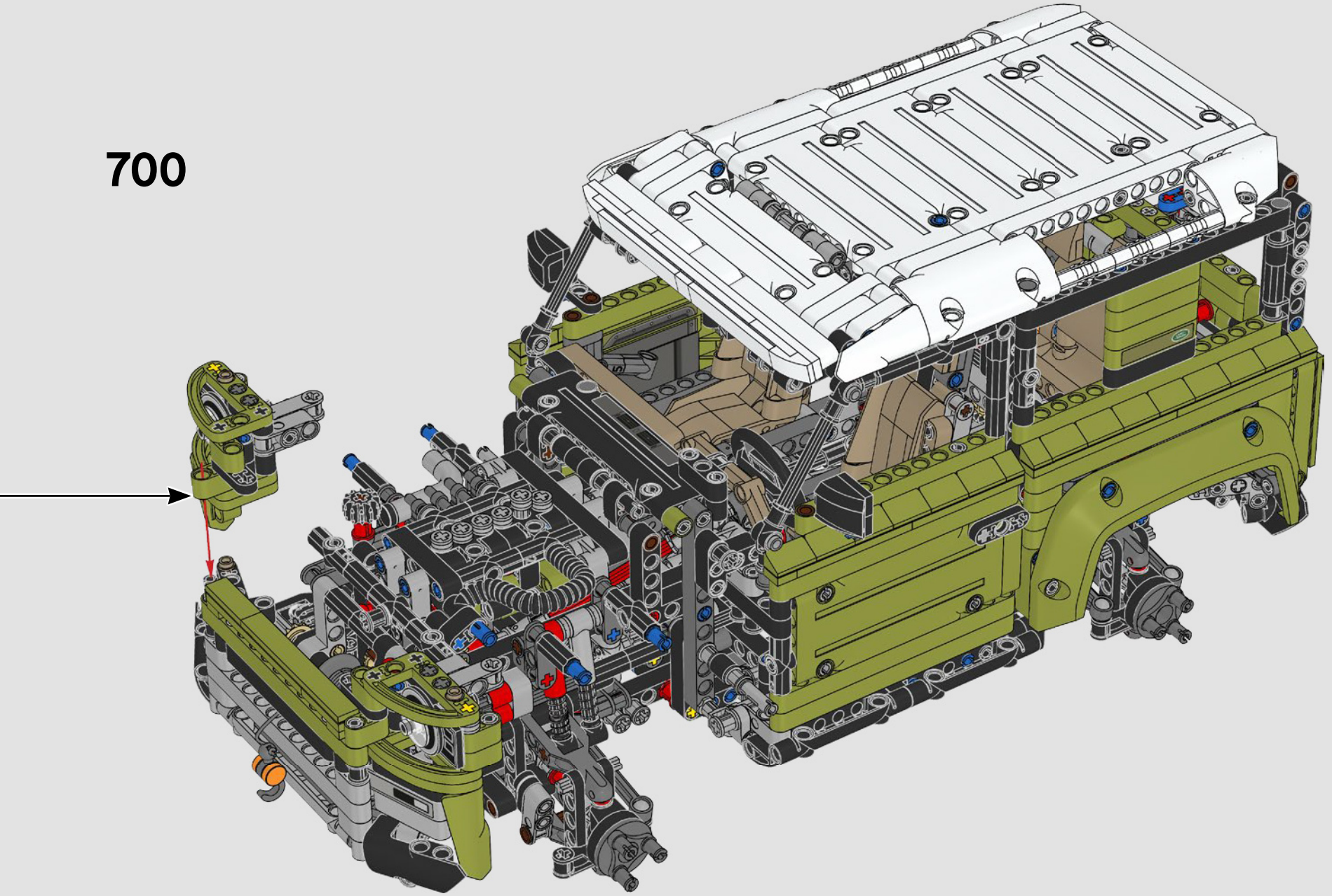

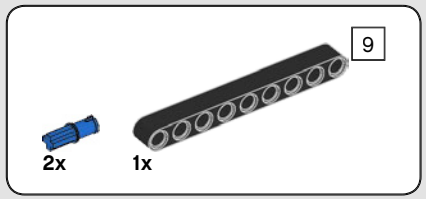

701

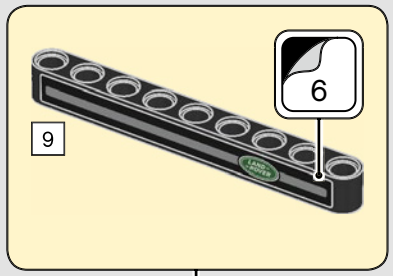

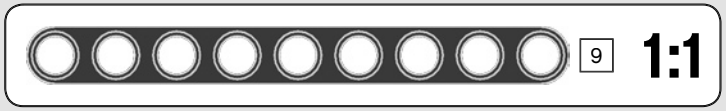




1x


2x

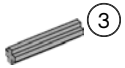

1x

702

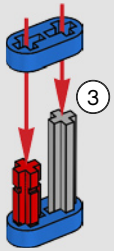


1x


1x

703

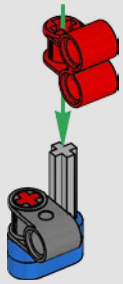


1x

704

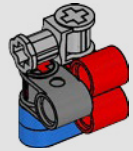


1x


1x

705

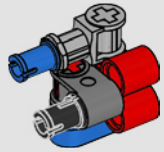

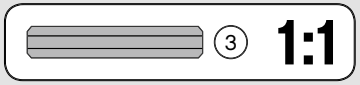



1x

706

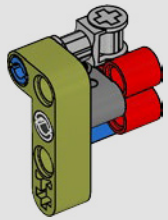



2x

707



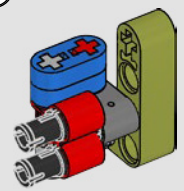

708

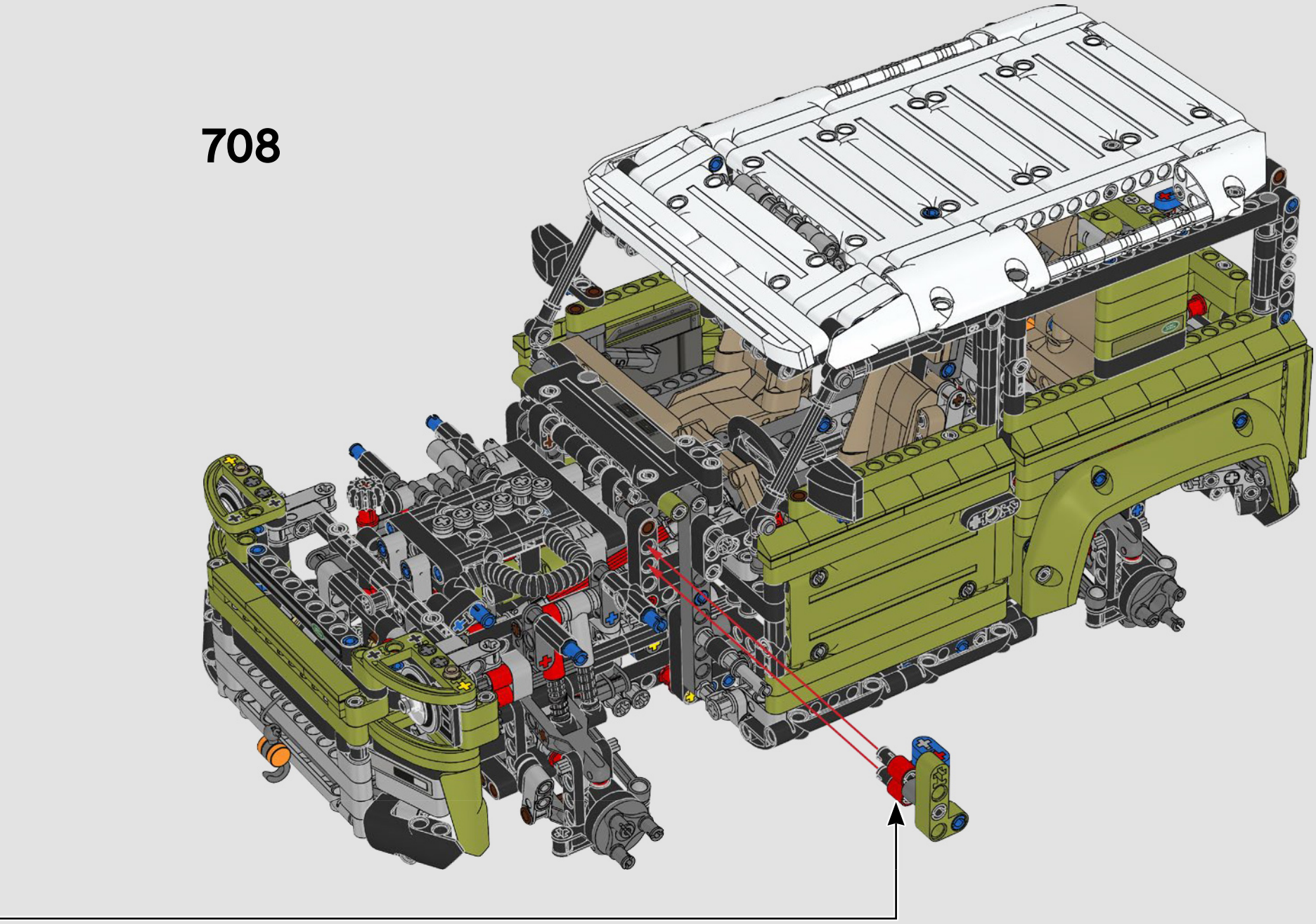





709

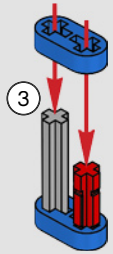



710

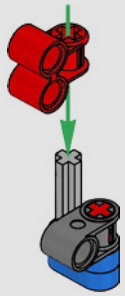

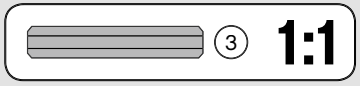



711

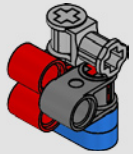

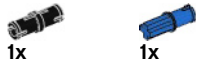

712

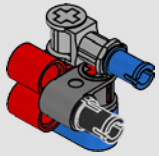



1x

713

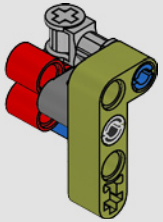



2x

714



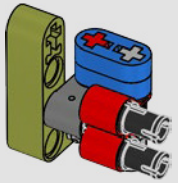

715

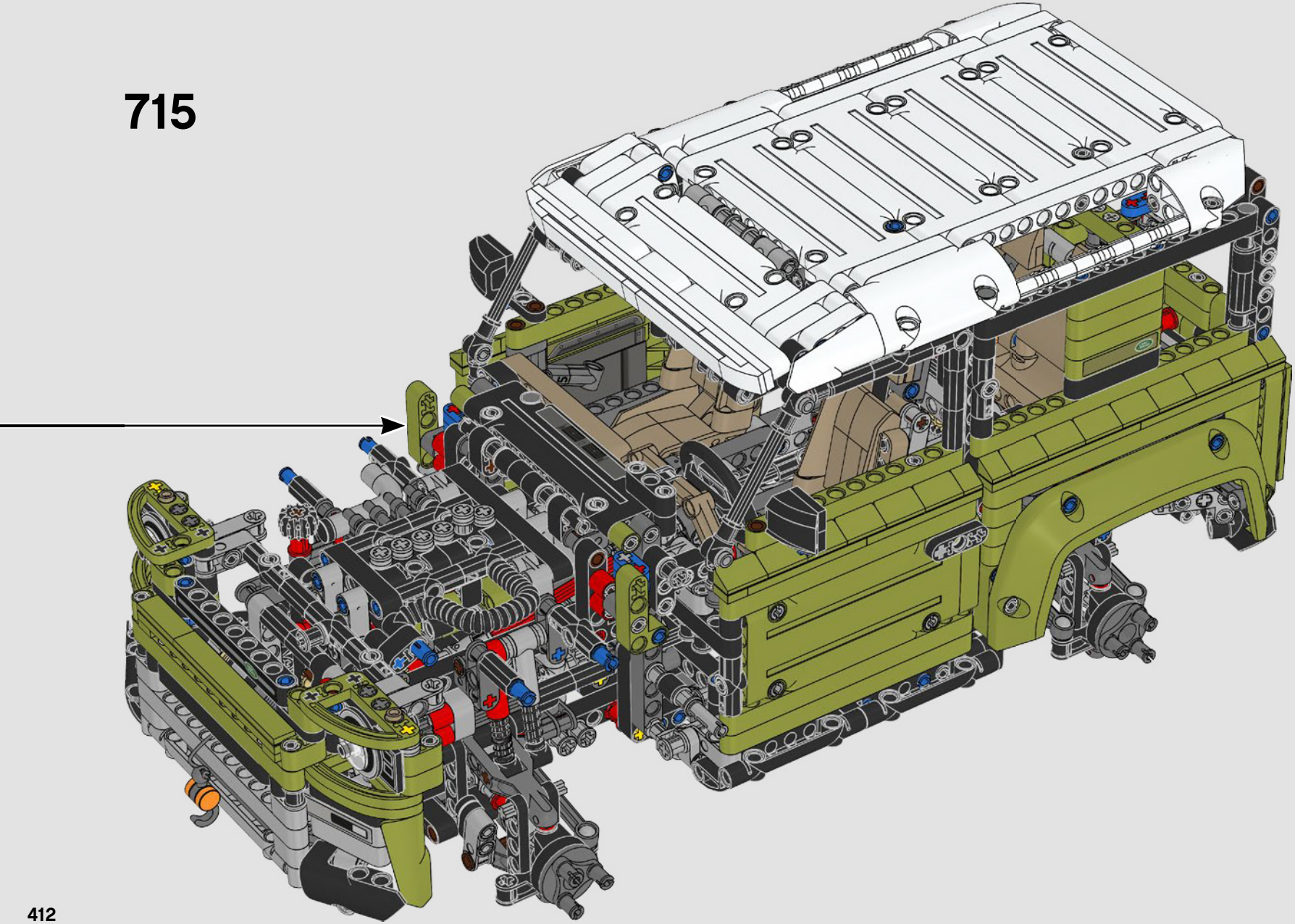

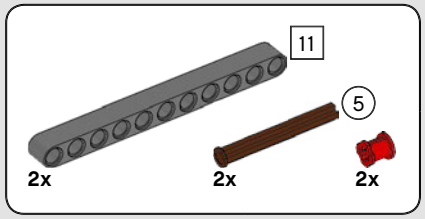

716

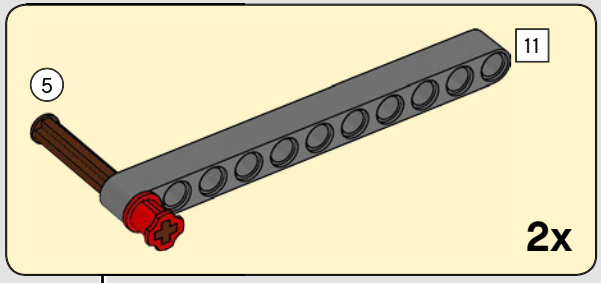

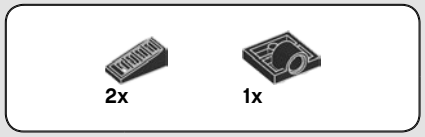

717

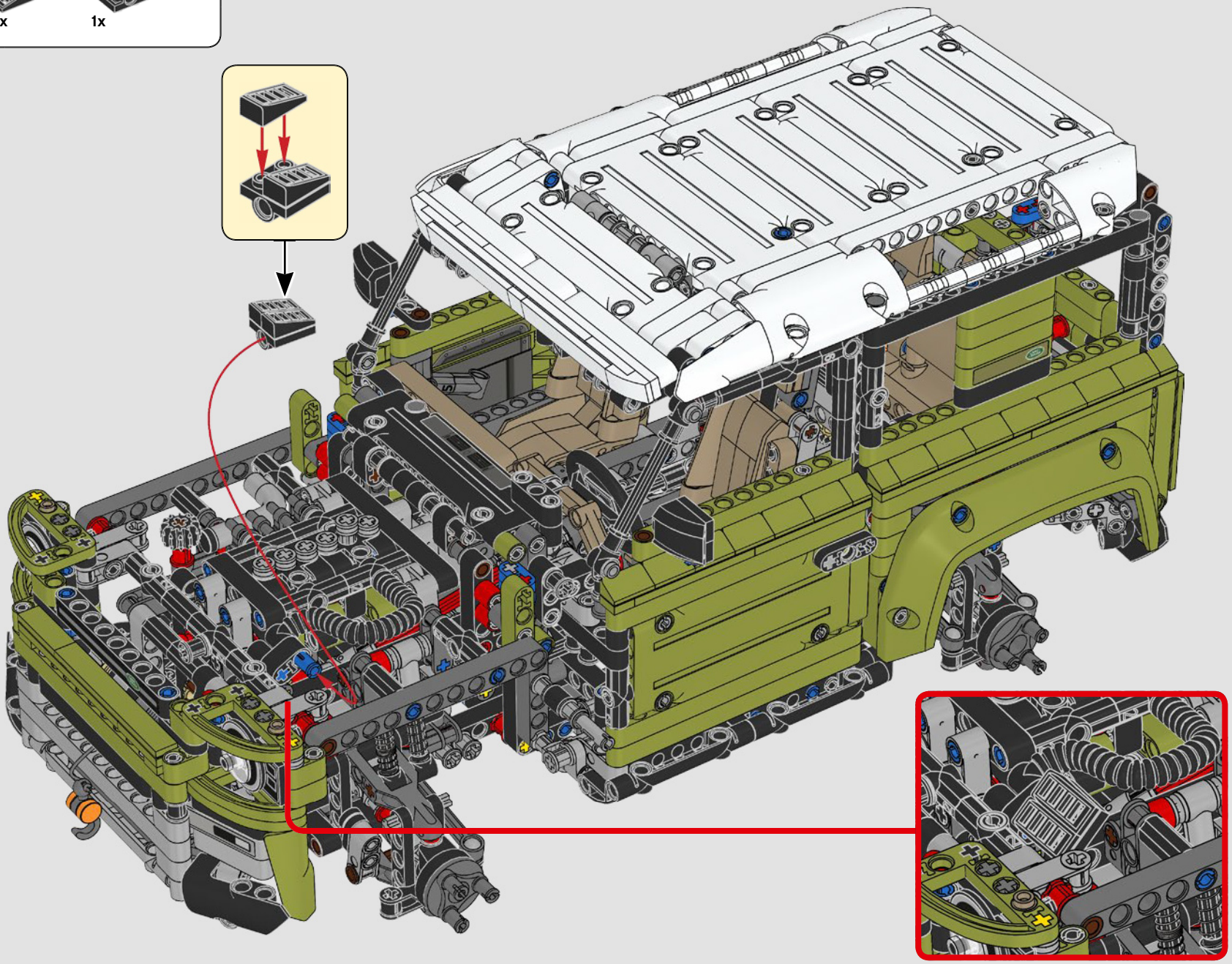

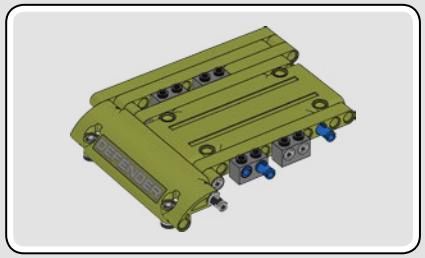

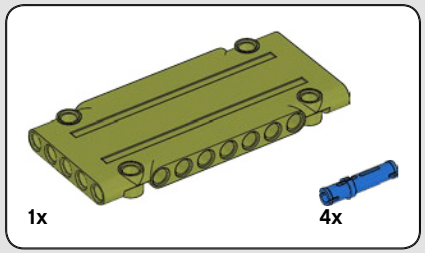

718

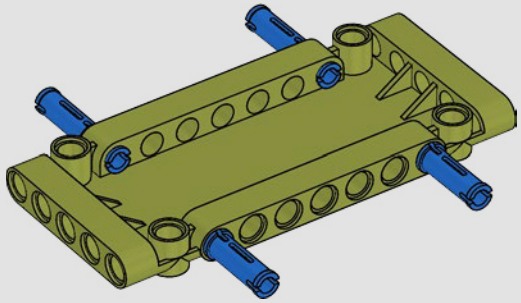

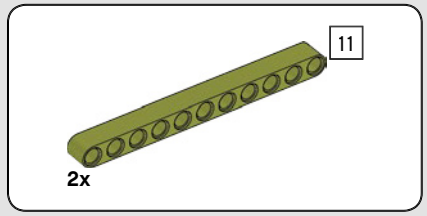

719

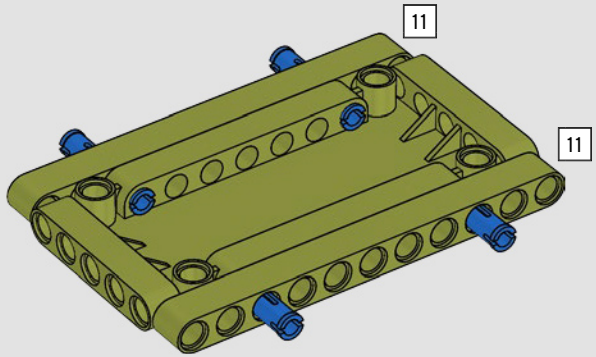

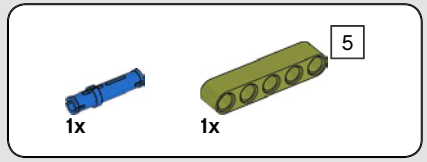

720

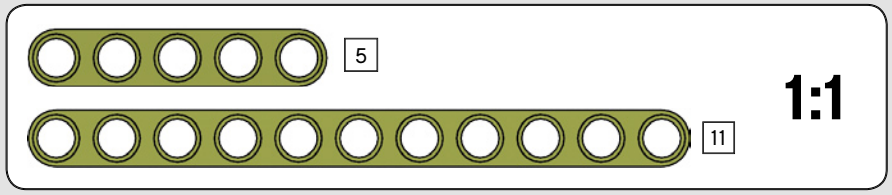

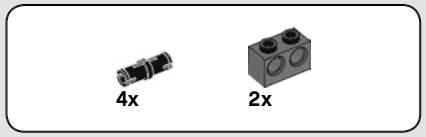

721

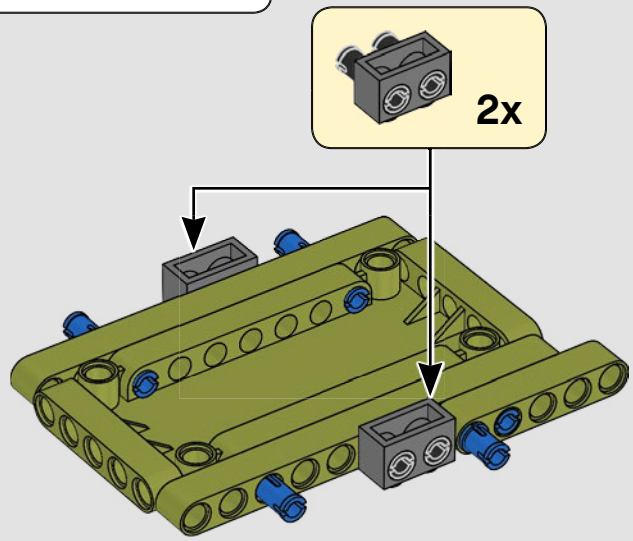

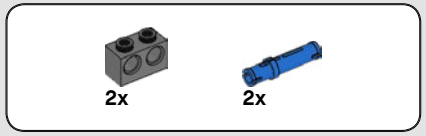

722

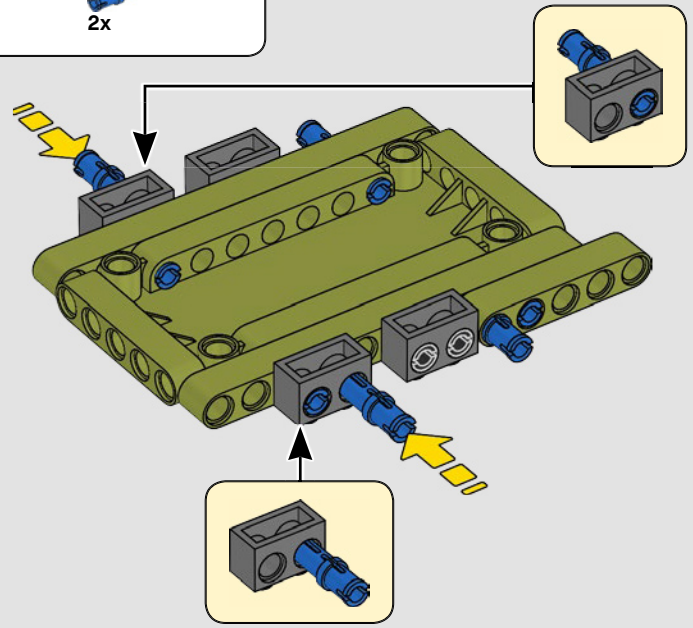

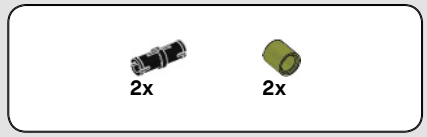

723

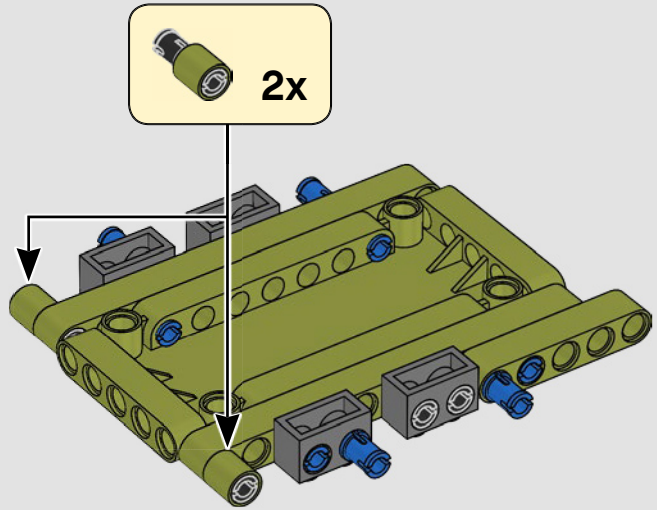

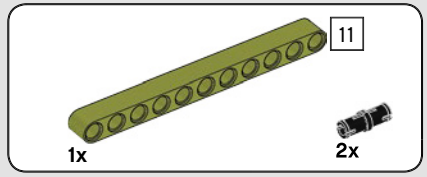

724

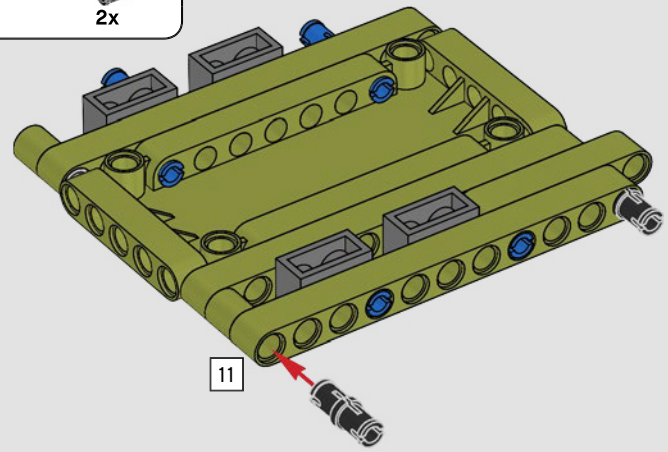

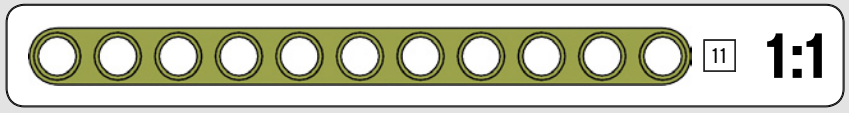



725

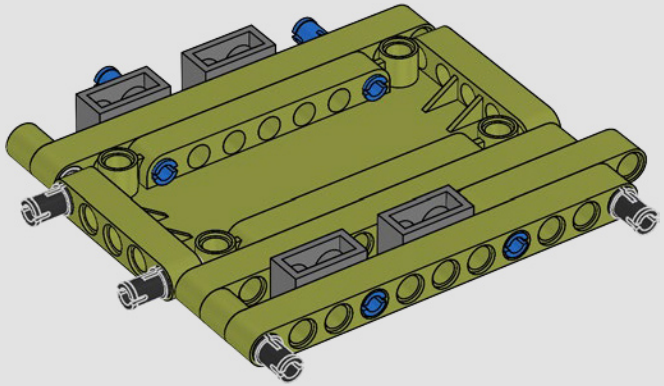

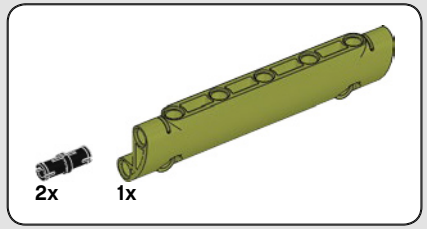

726

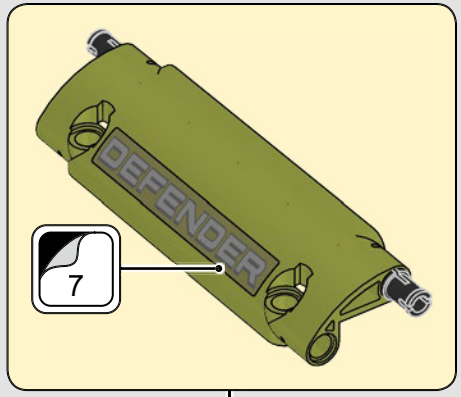

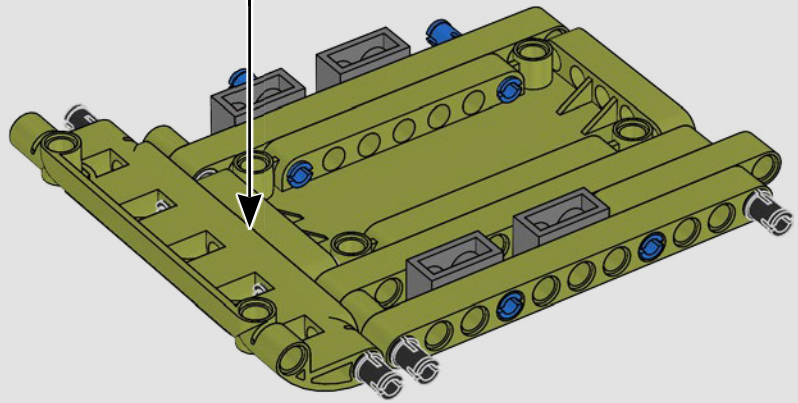

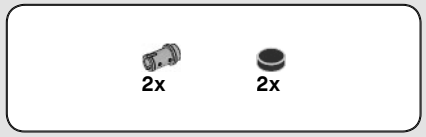

727

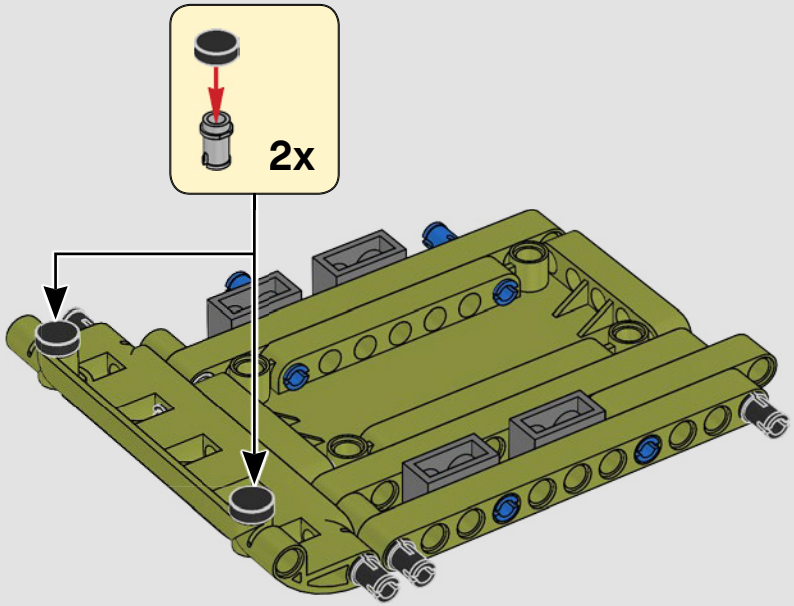

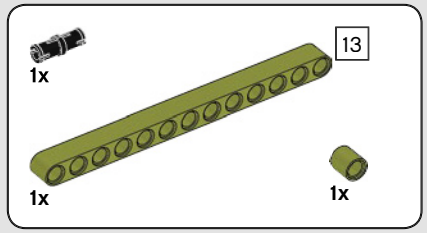

728

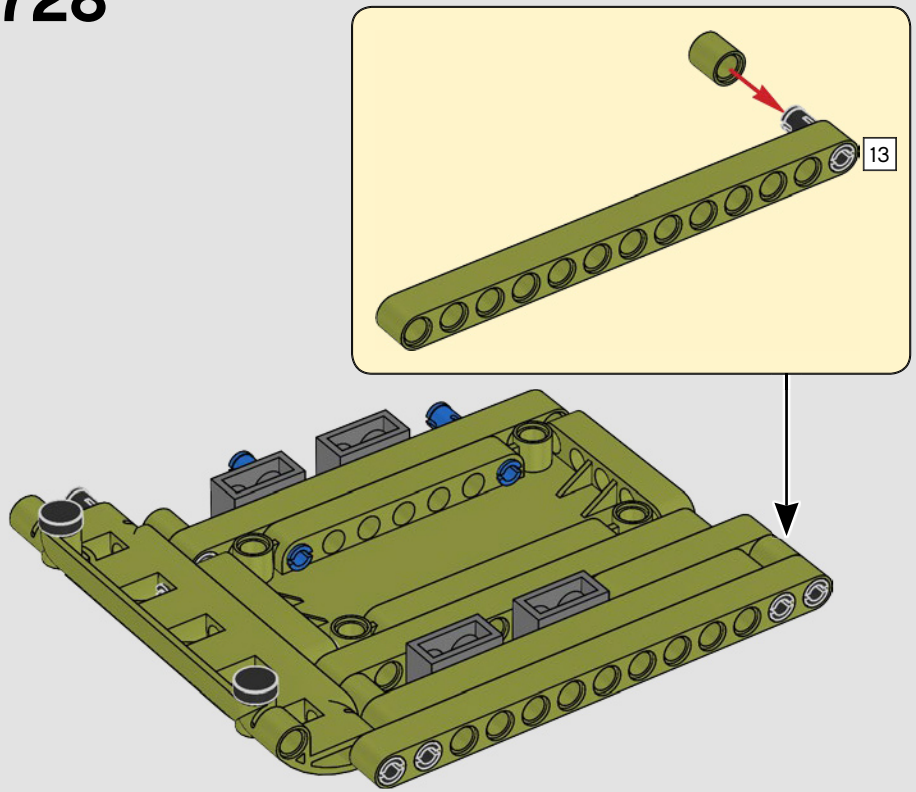

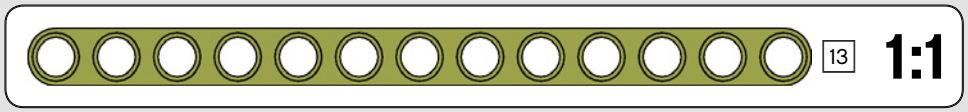

729

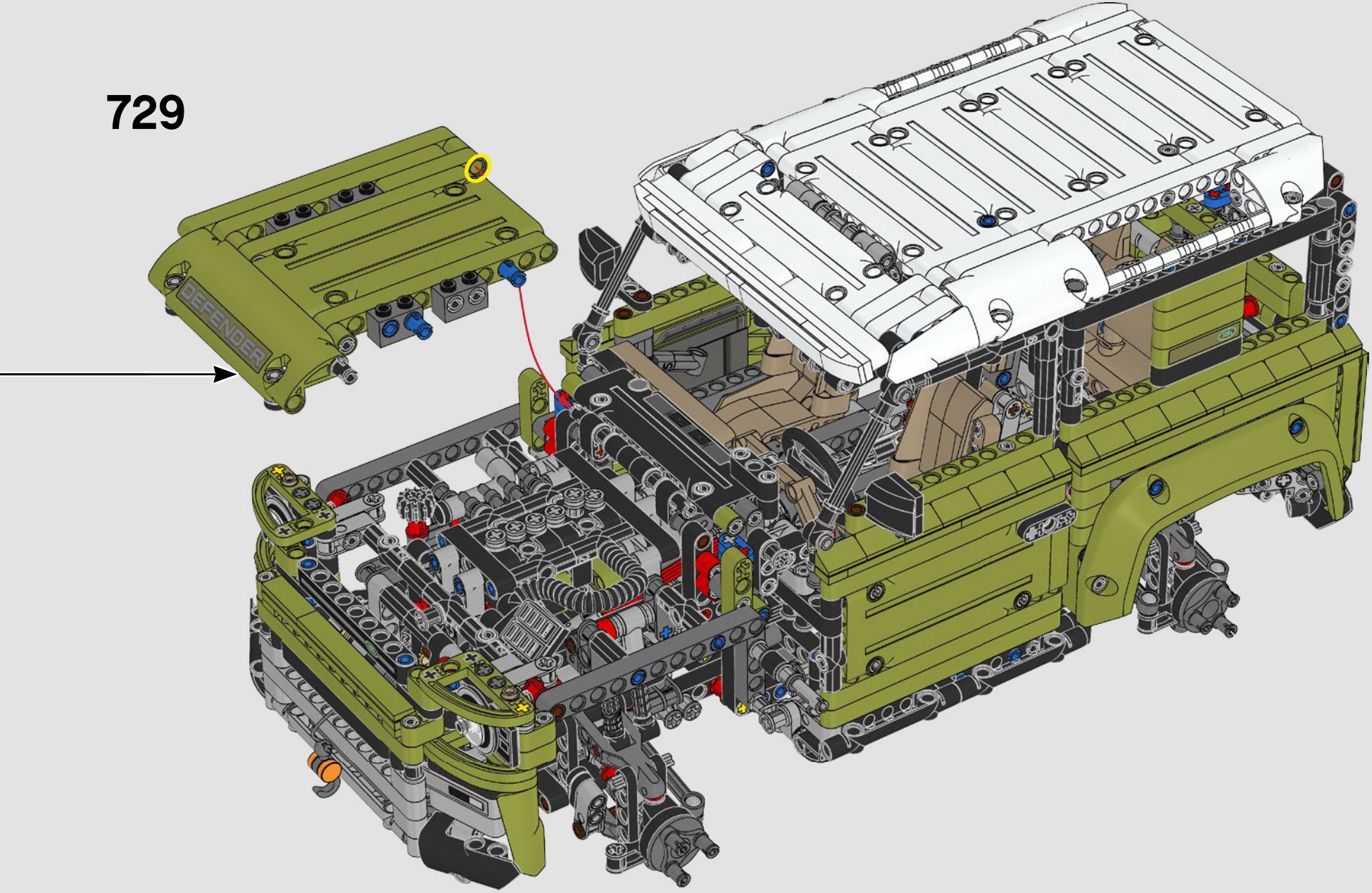

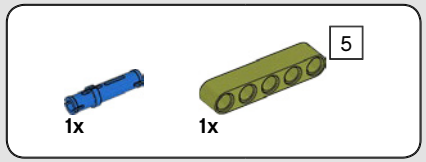

730

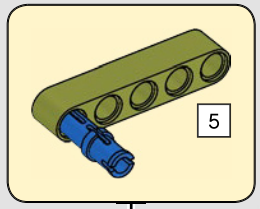

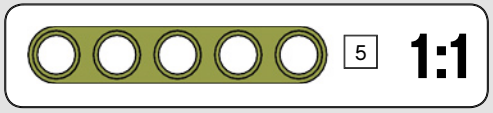

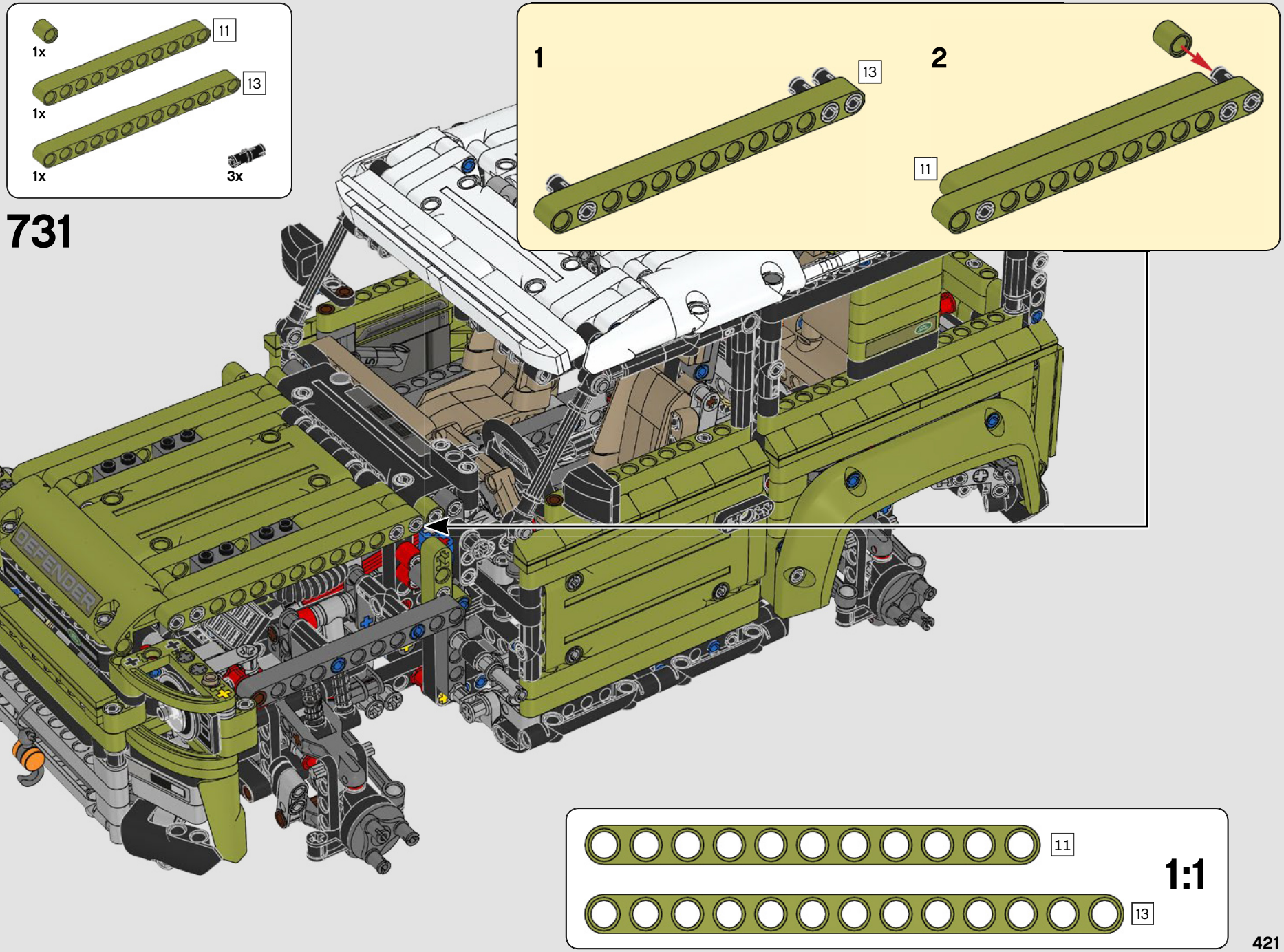
1x
11
1x
13
1x
3x
731
1
13
2
11
DEFENDER
11
13
1:1

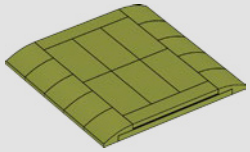



1x

732

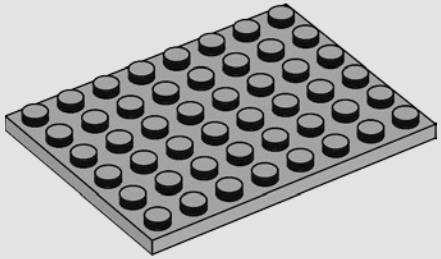



6x

733

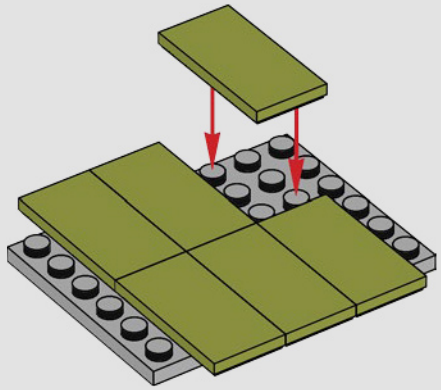

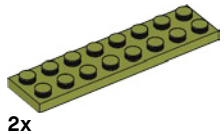

2x

734

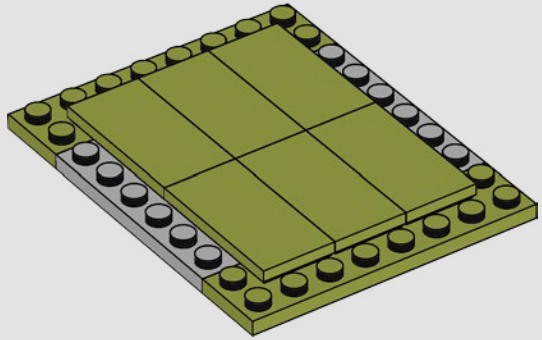



735

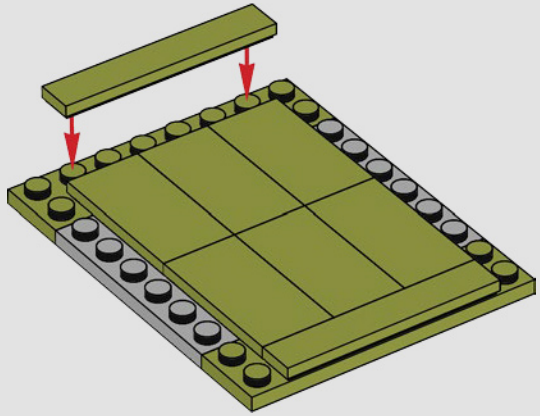



736

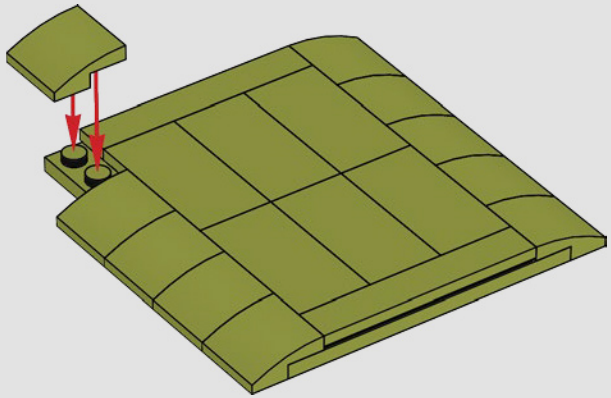

737

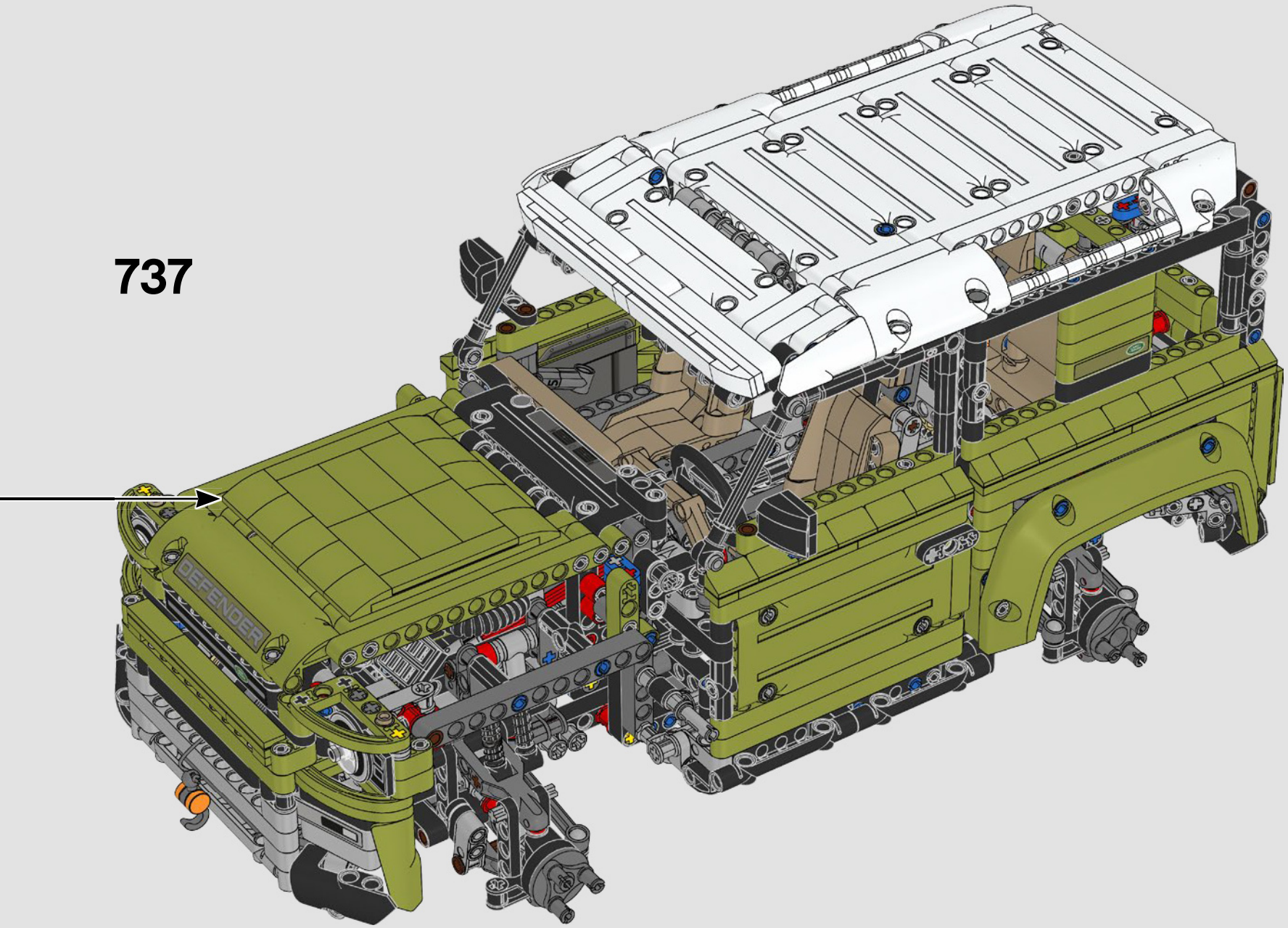

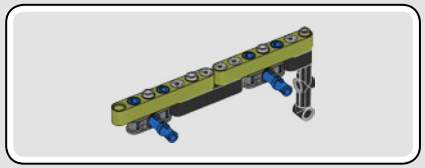

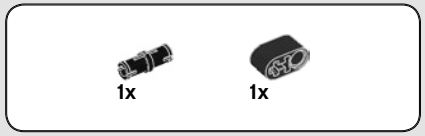

738



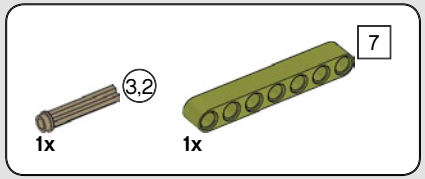

739

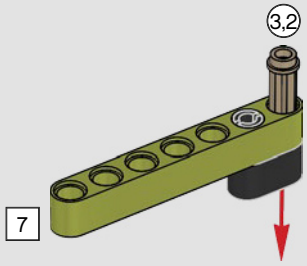

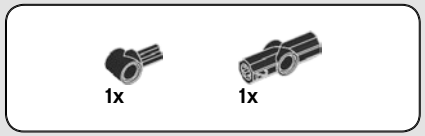

740

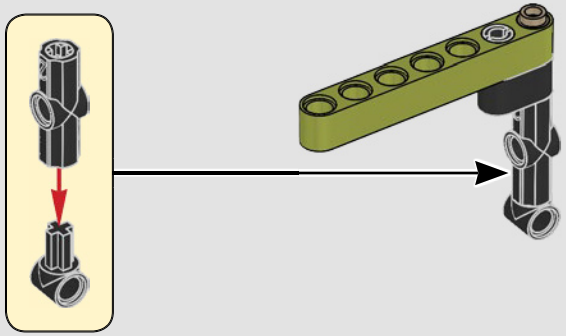

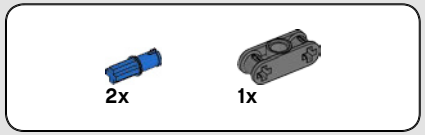

741

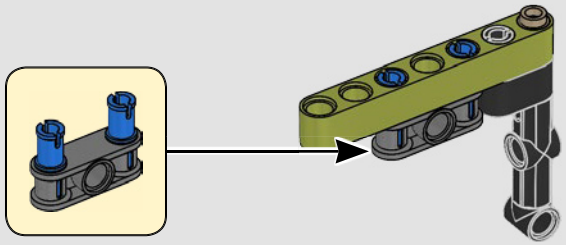

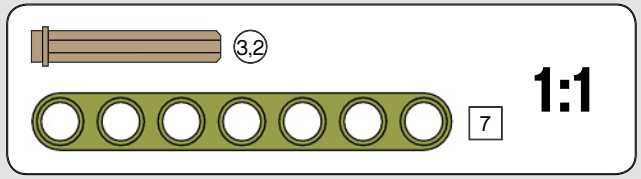

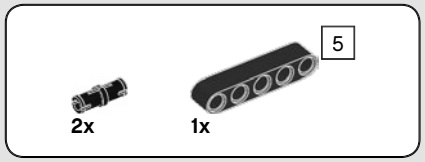

742

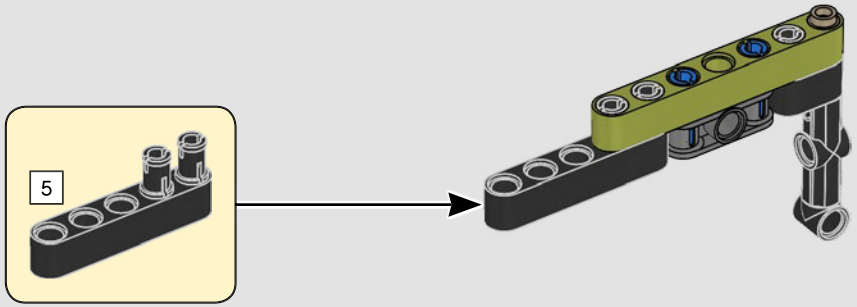

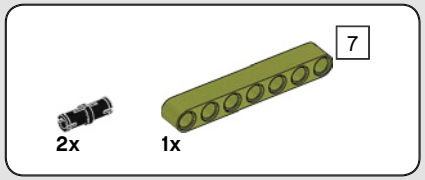

743

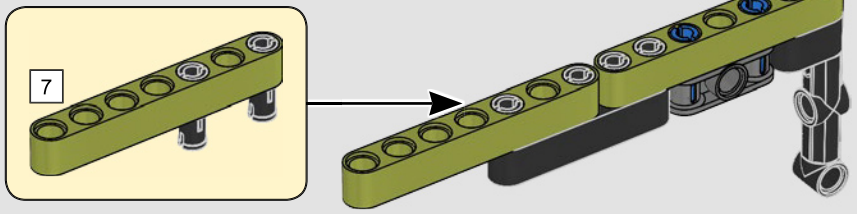

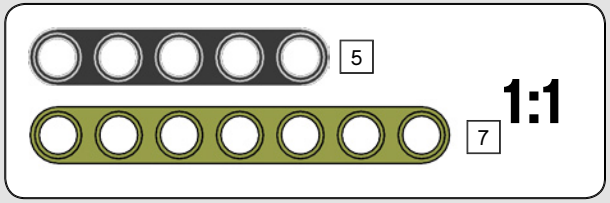

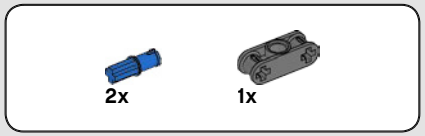

744

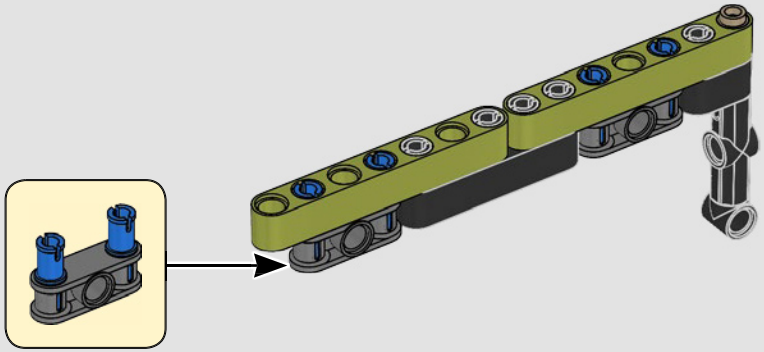

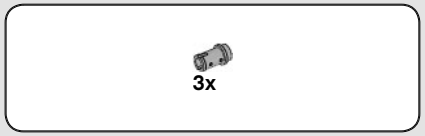

745

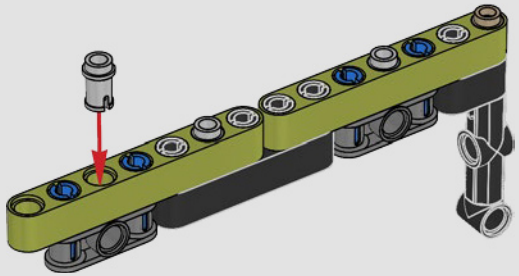



2x

746

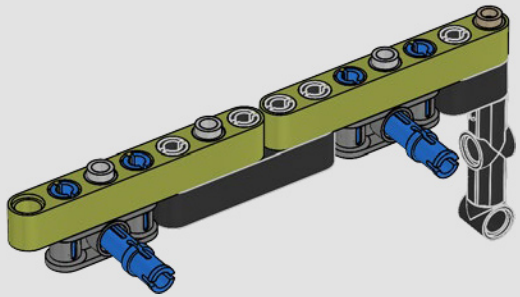

747

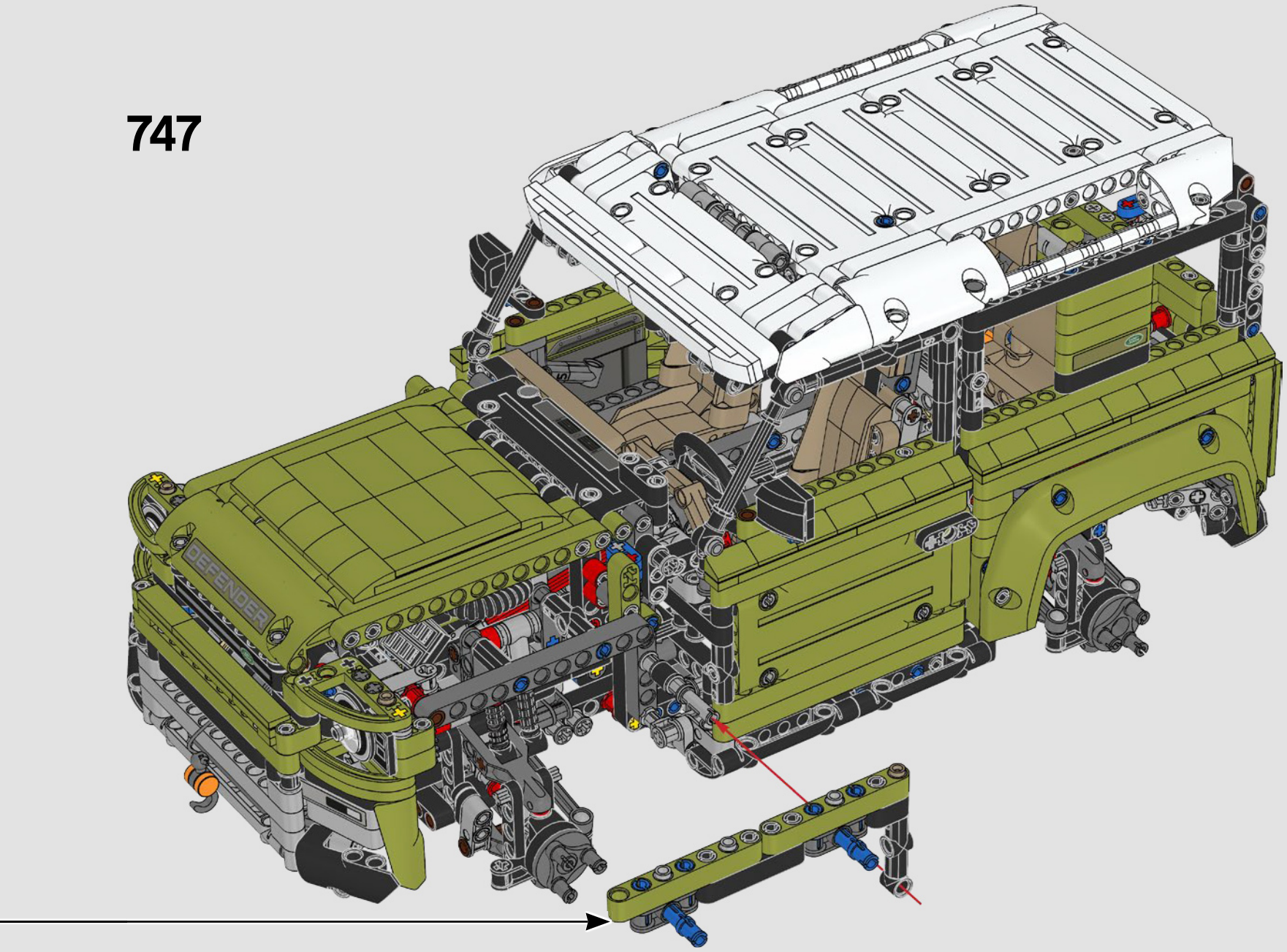

1x

748

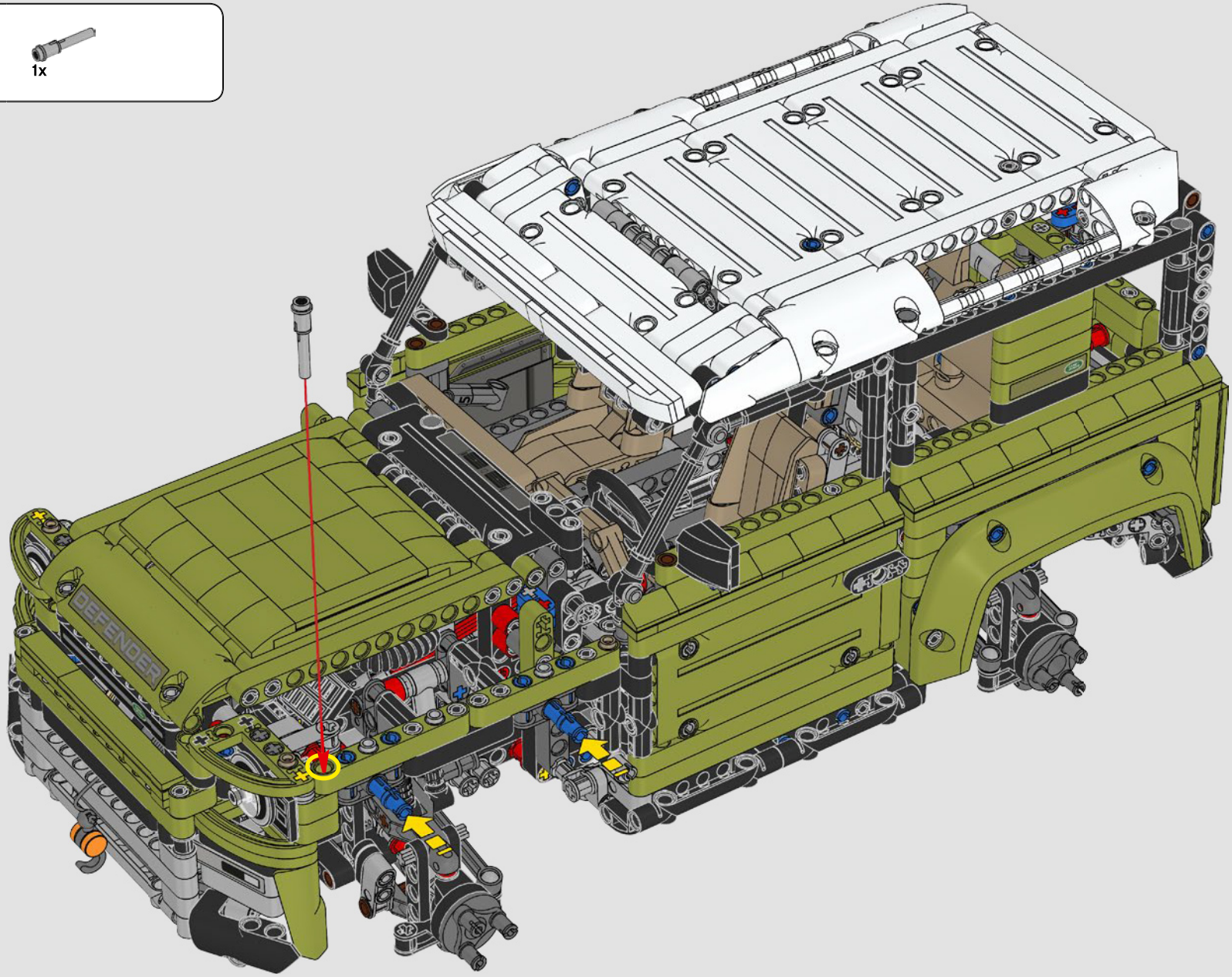

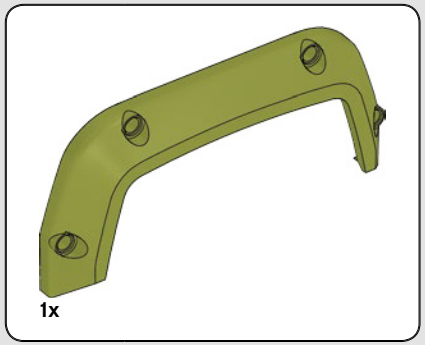

749

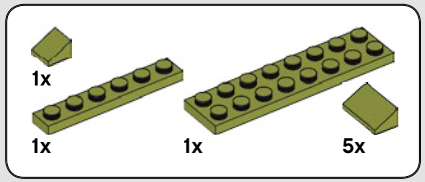

750

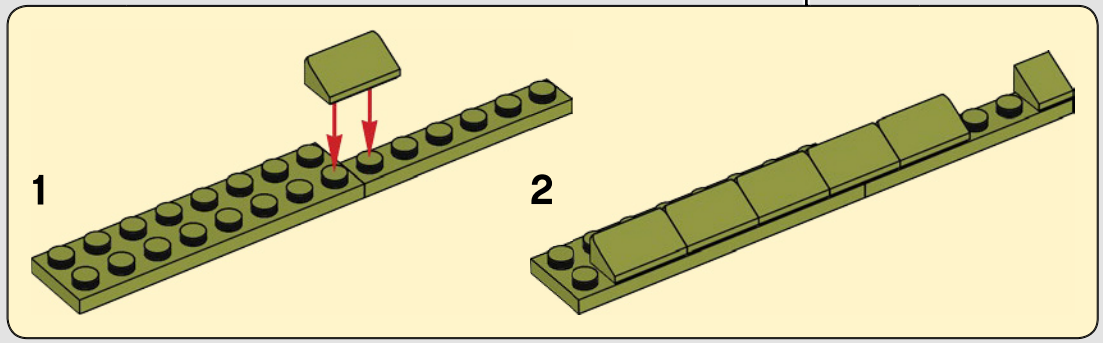

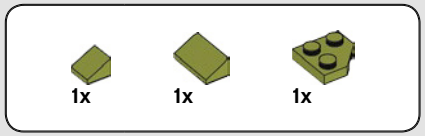

751

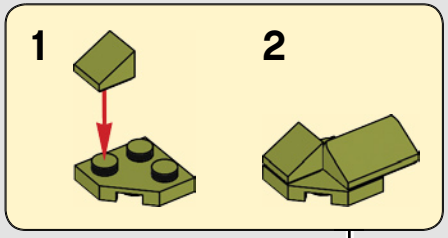

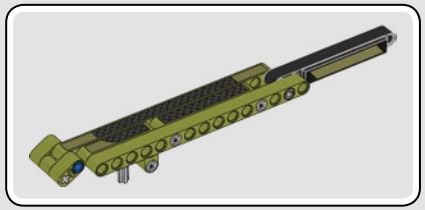

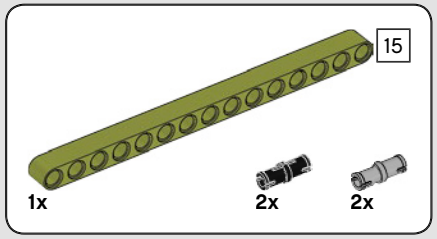

752

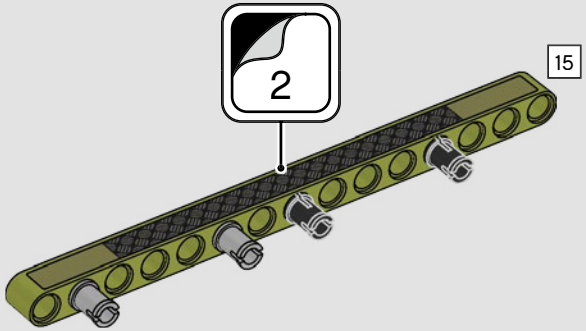

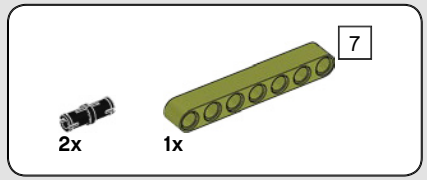

753

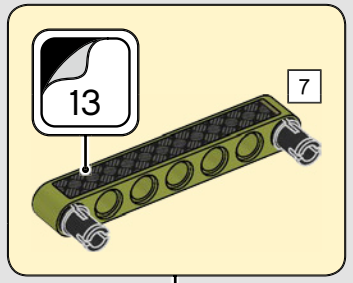

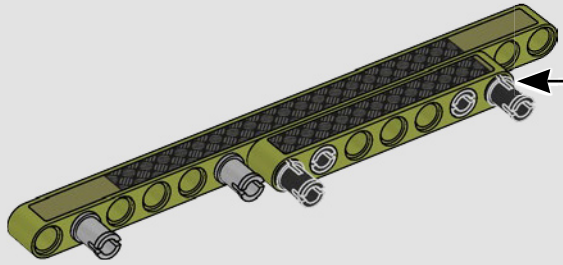

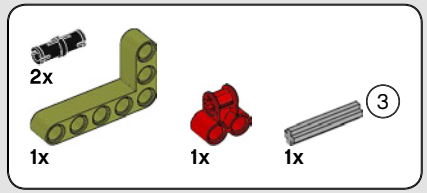

754

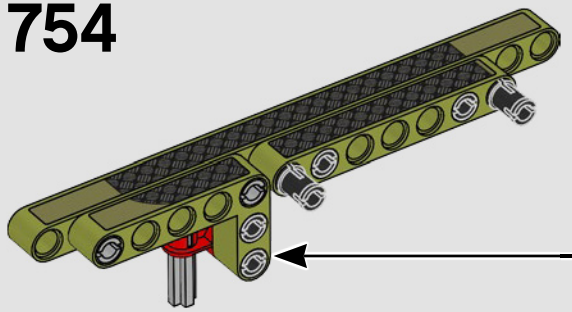

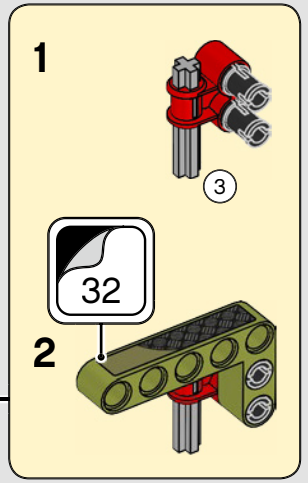

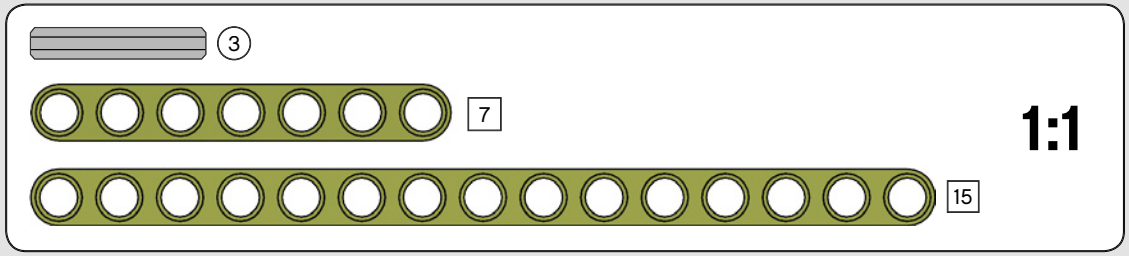

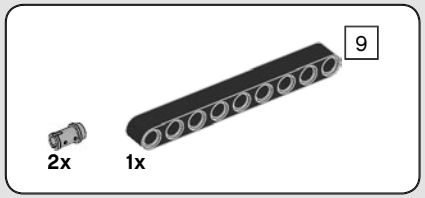

755

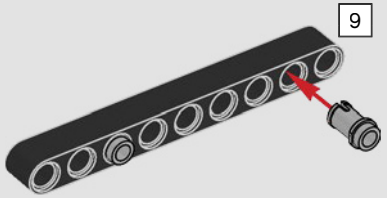

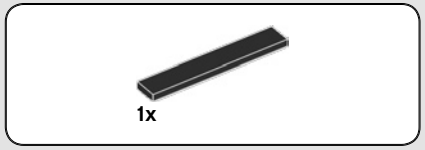

756

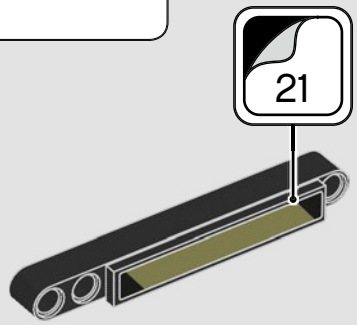

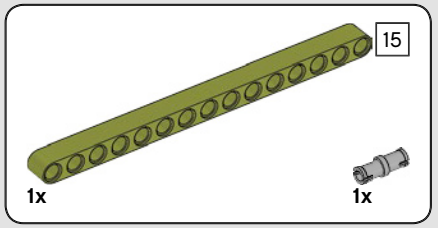

757

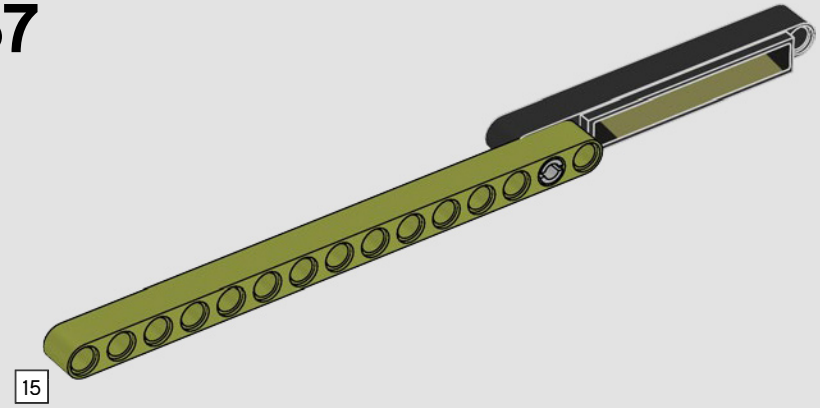

758

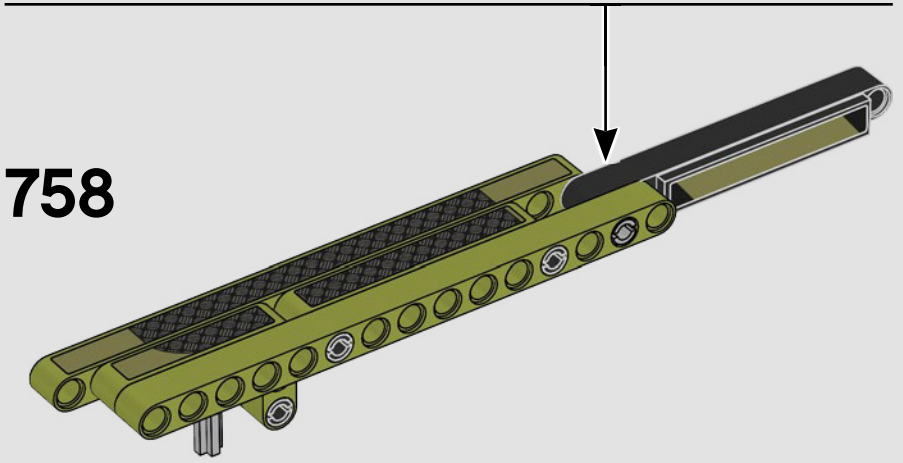

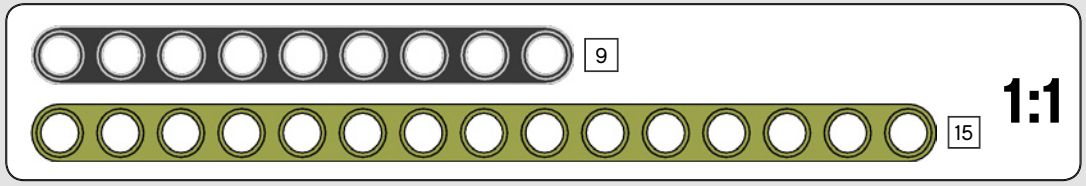

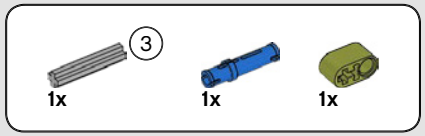

759

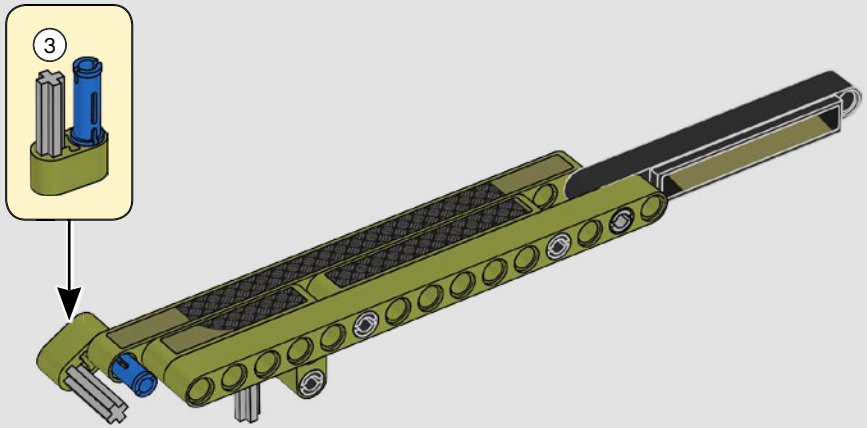

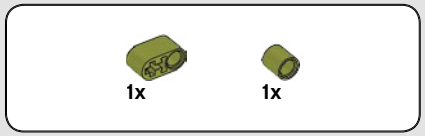

760

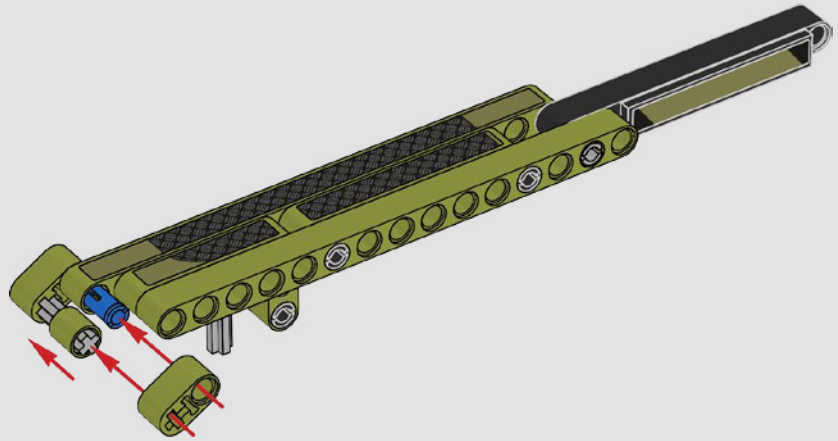

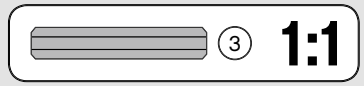

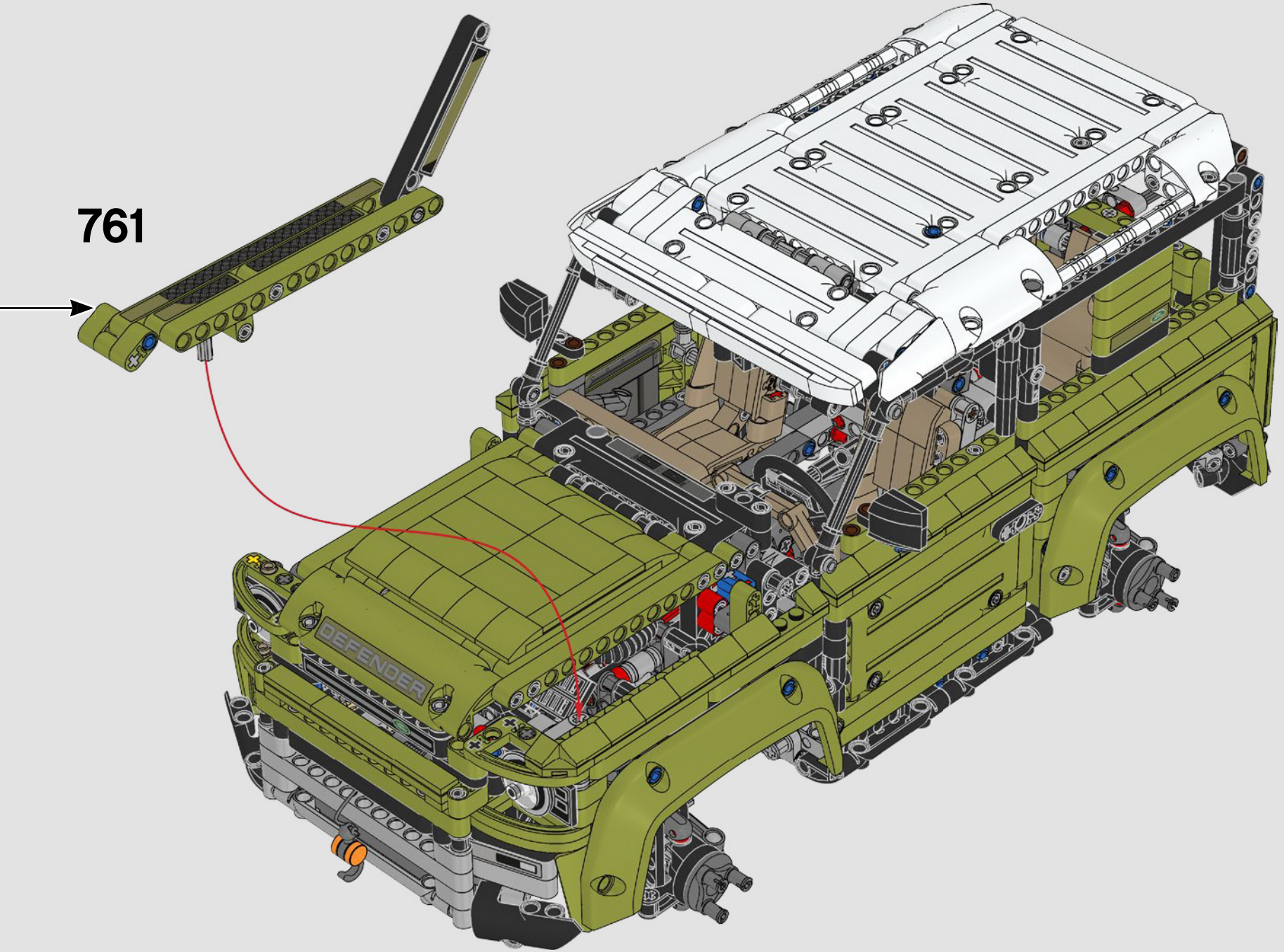
761
DEFENDER

762

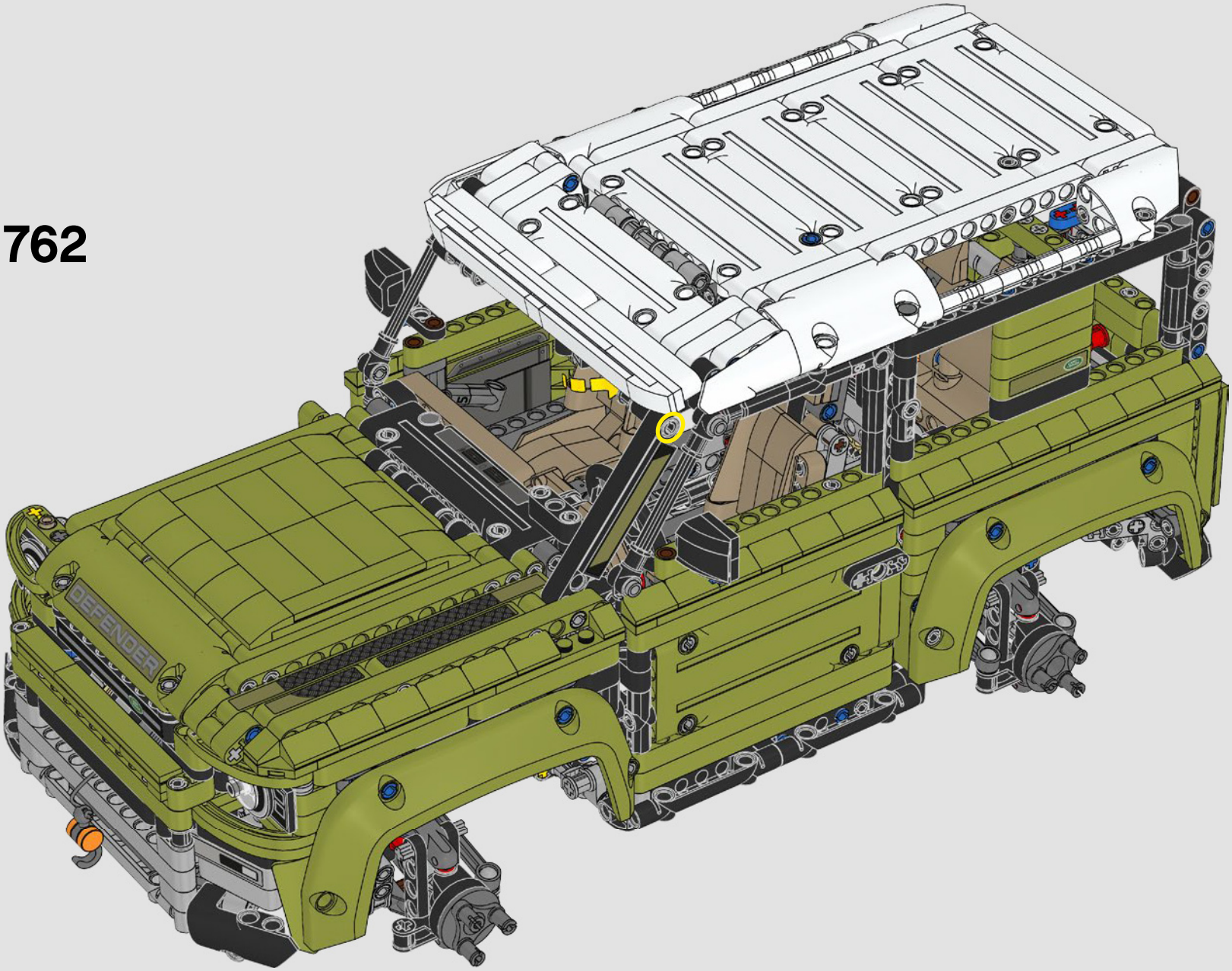

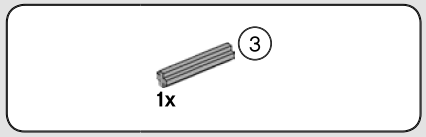

763

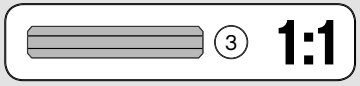

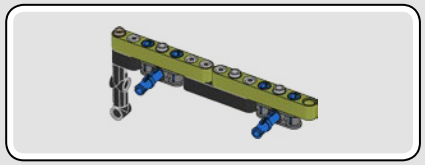

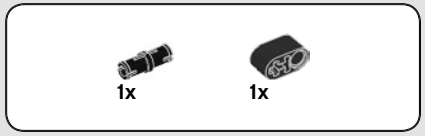

764



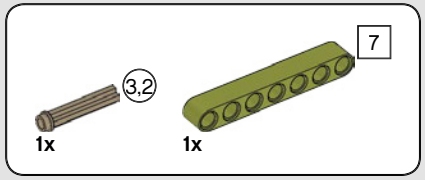

765

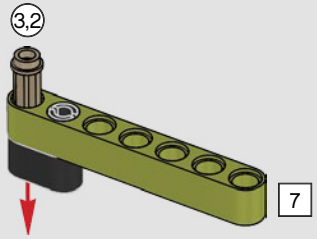

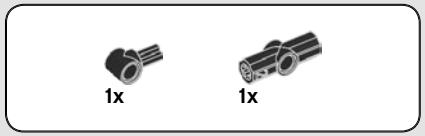

766

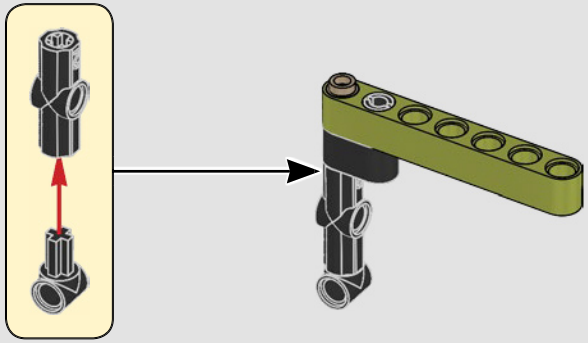

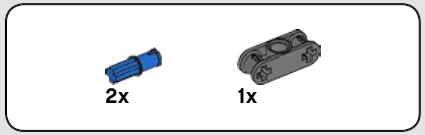

767

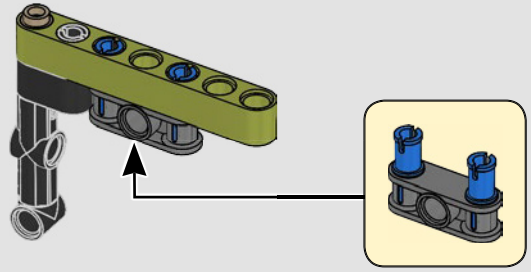

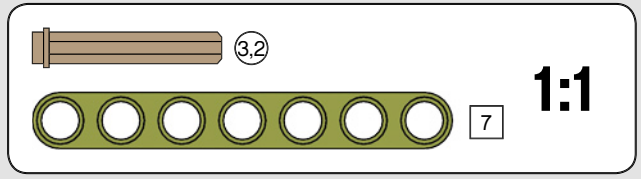

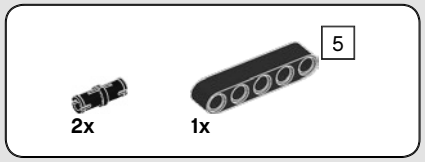

768

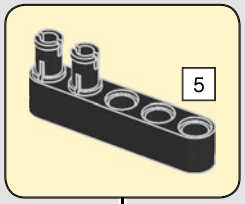

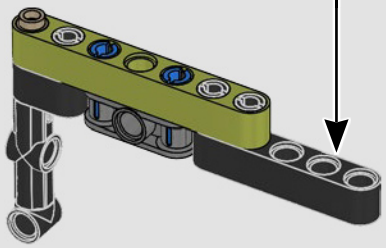

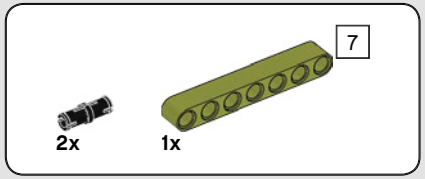

769

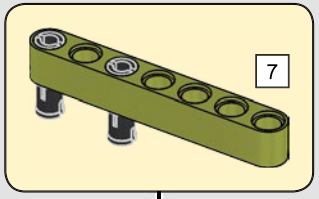

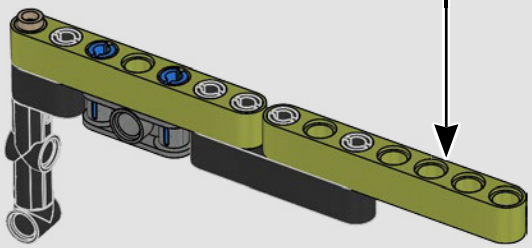

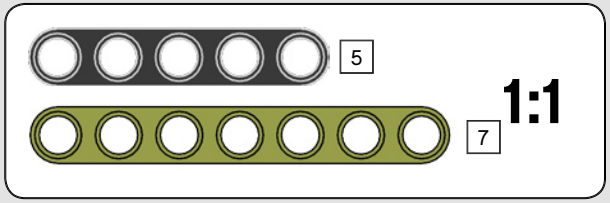

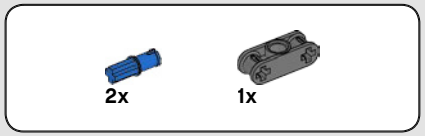

770

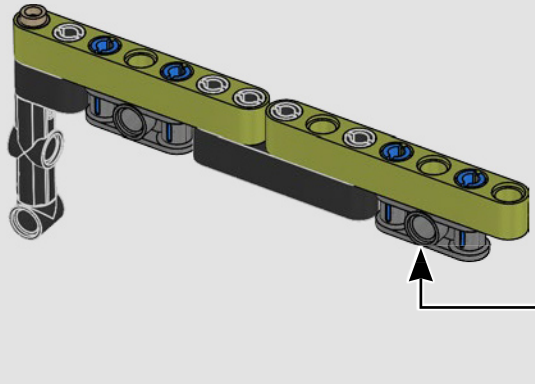

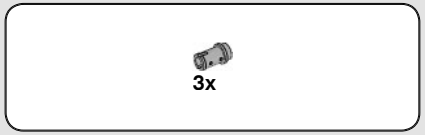

771

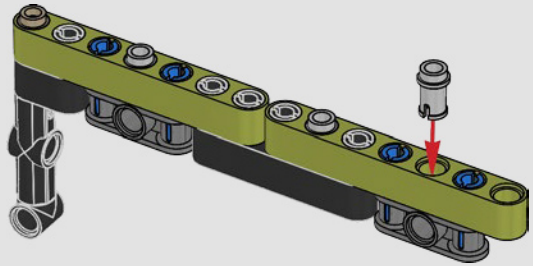



2x

772

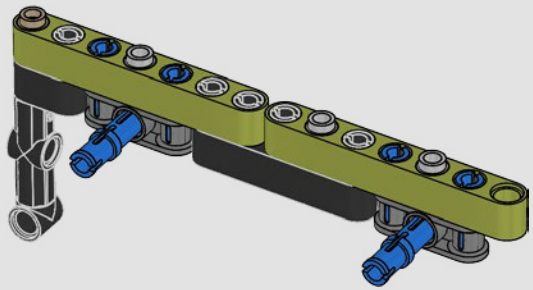

773

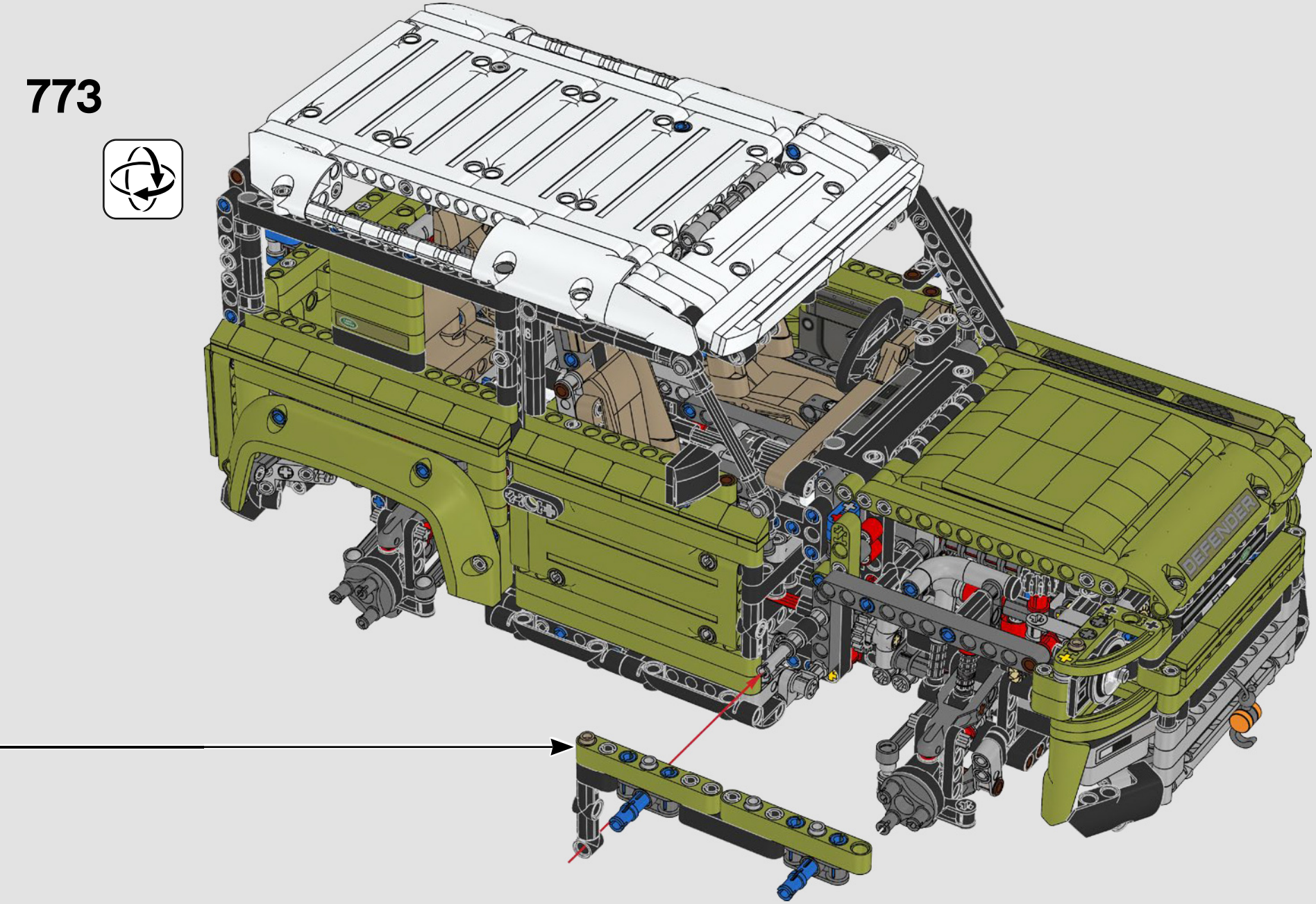

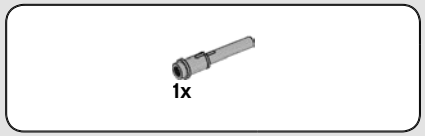

774

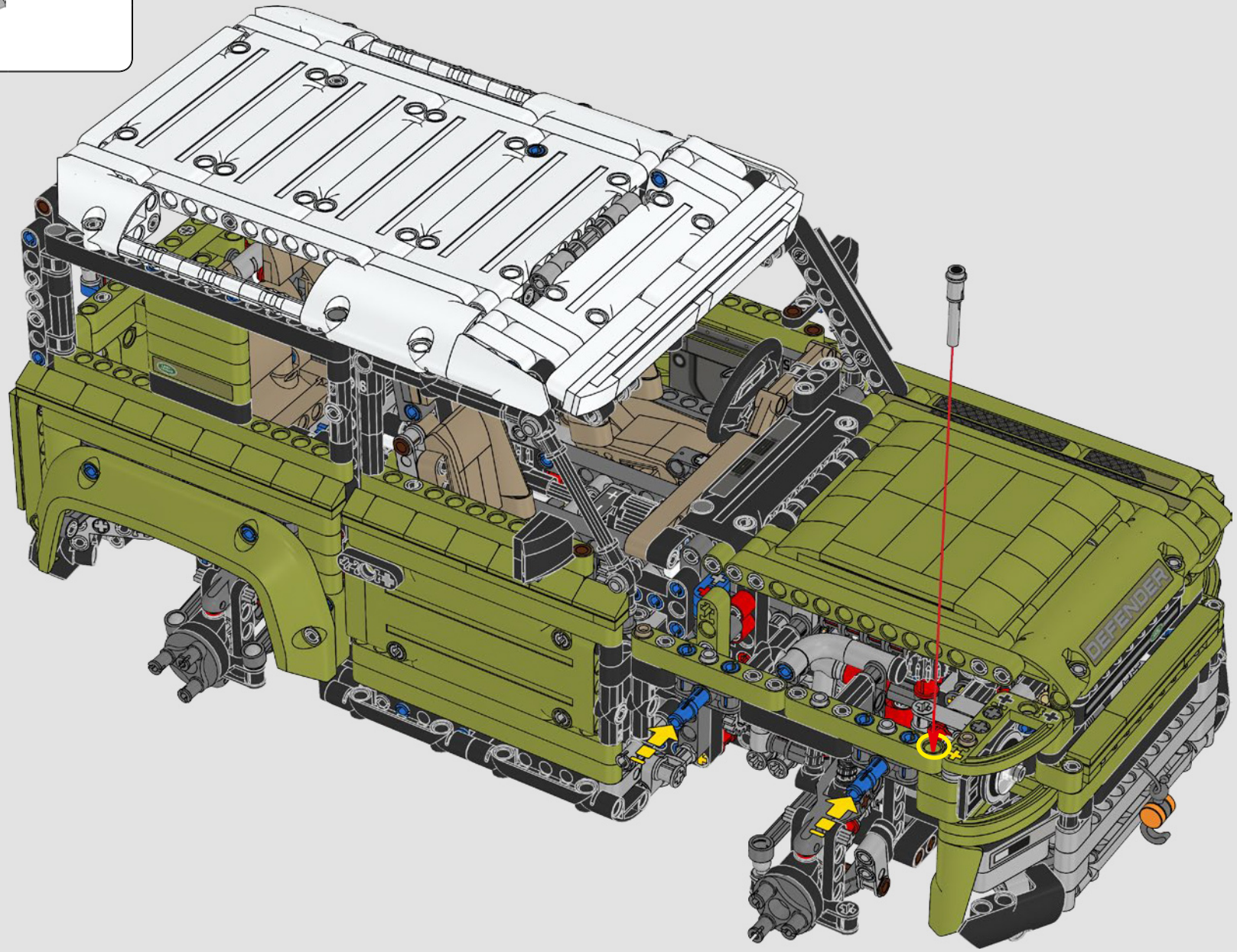

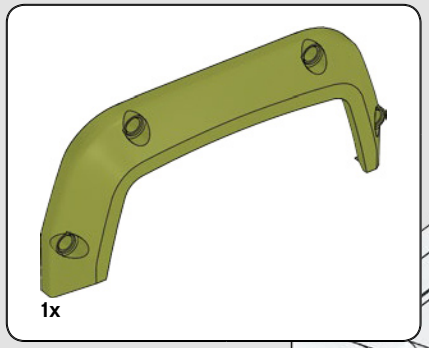

775

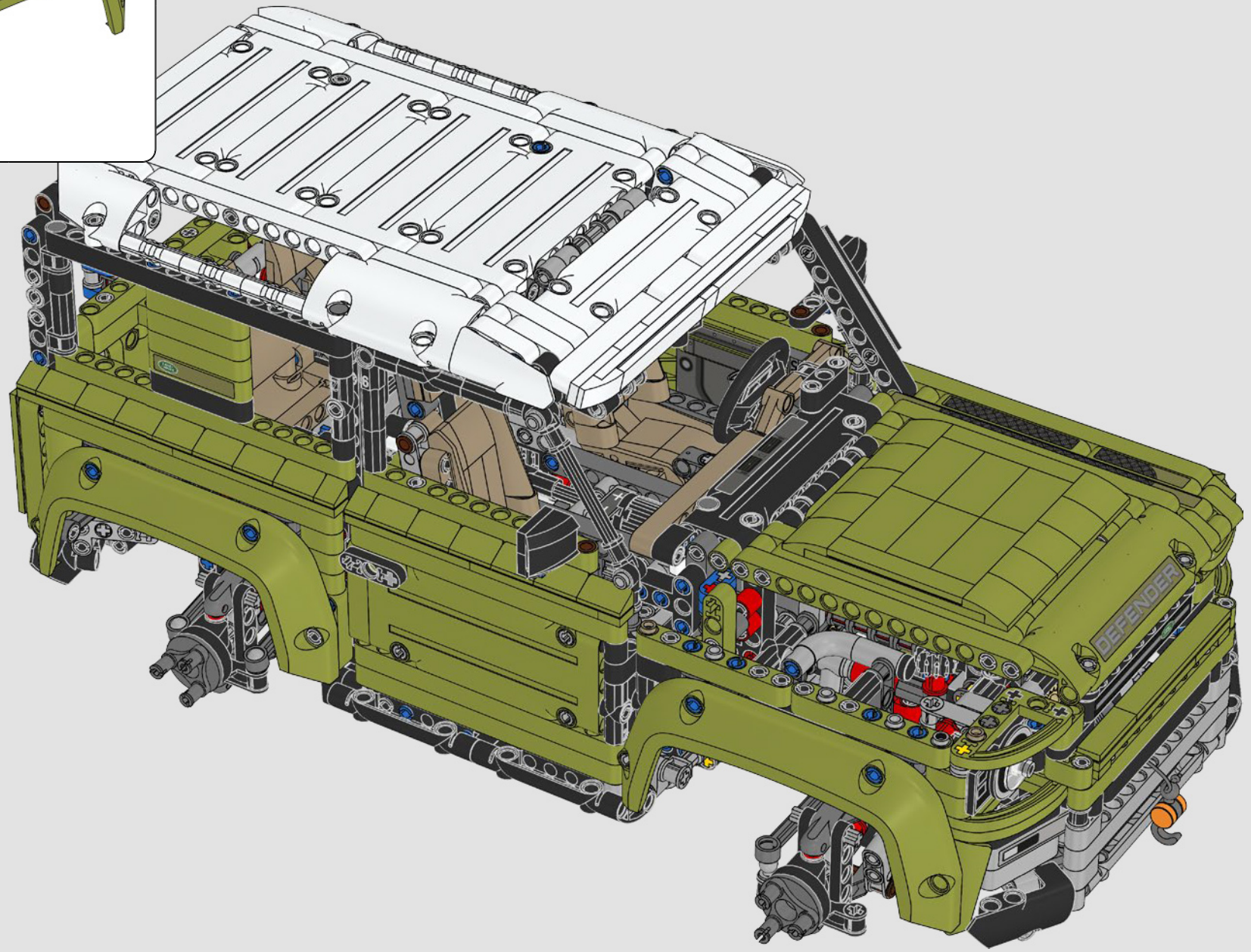

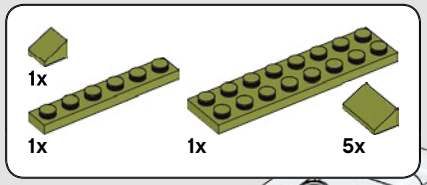

776

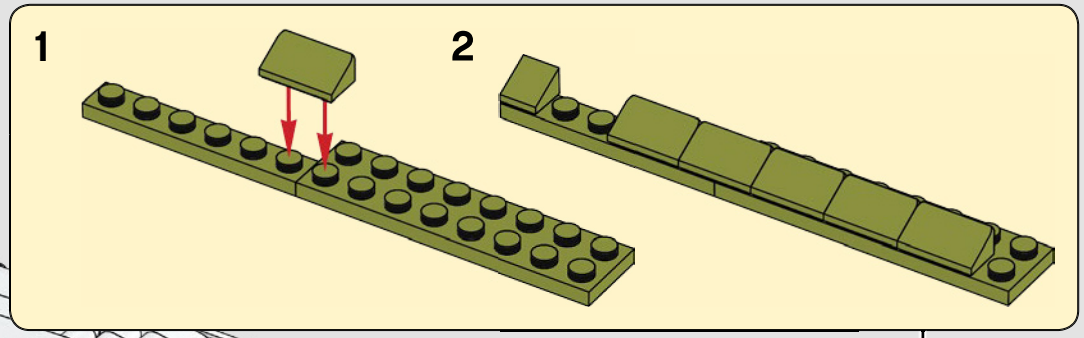

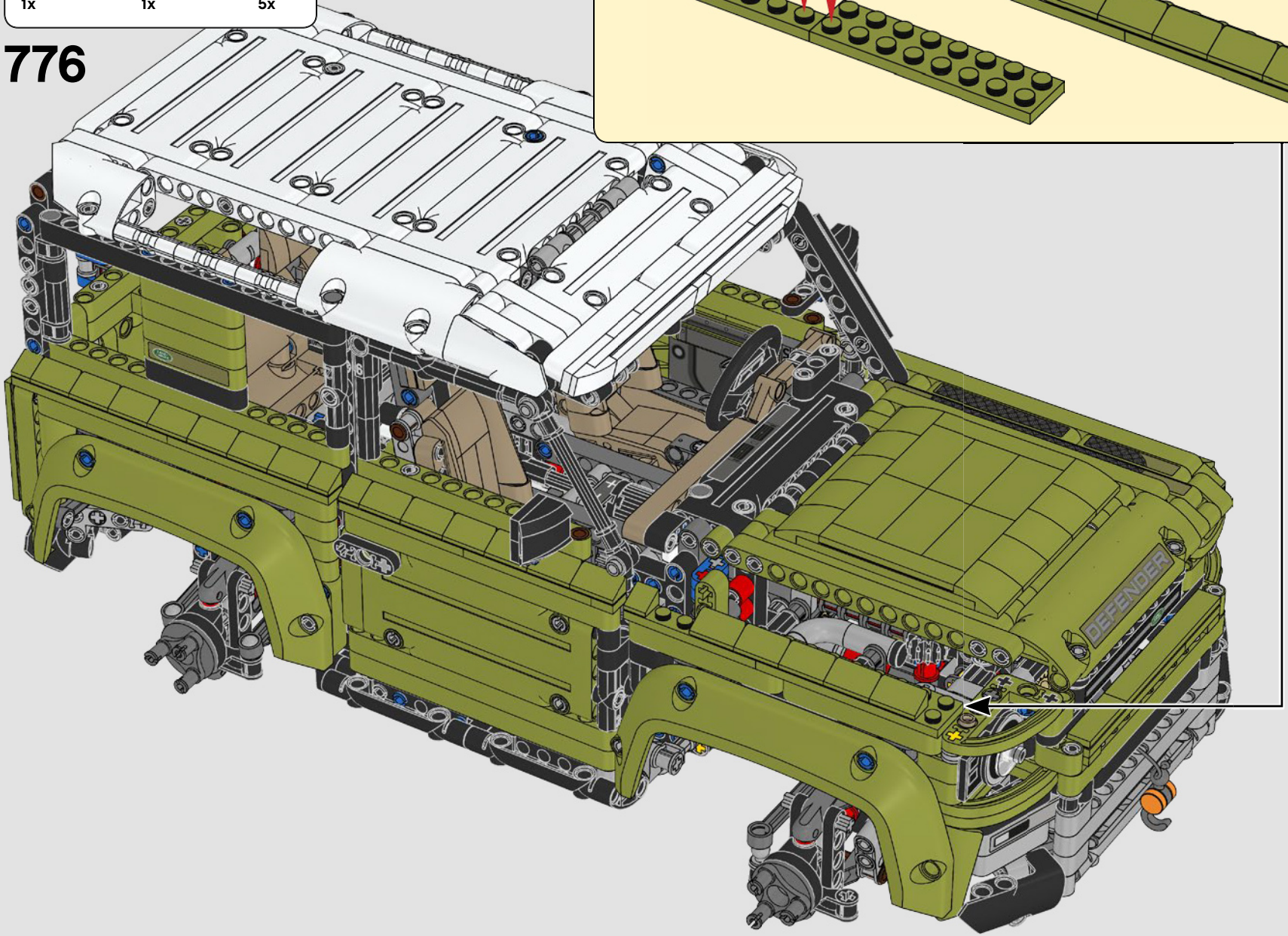

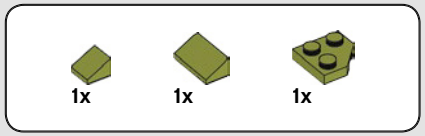

777

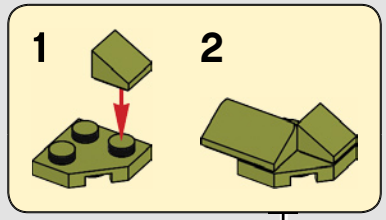

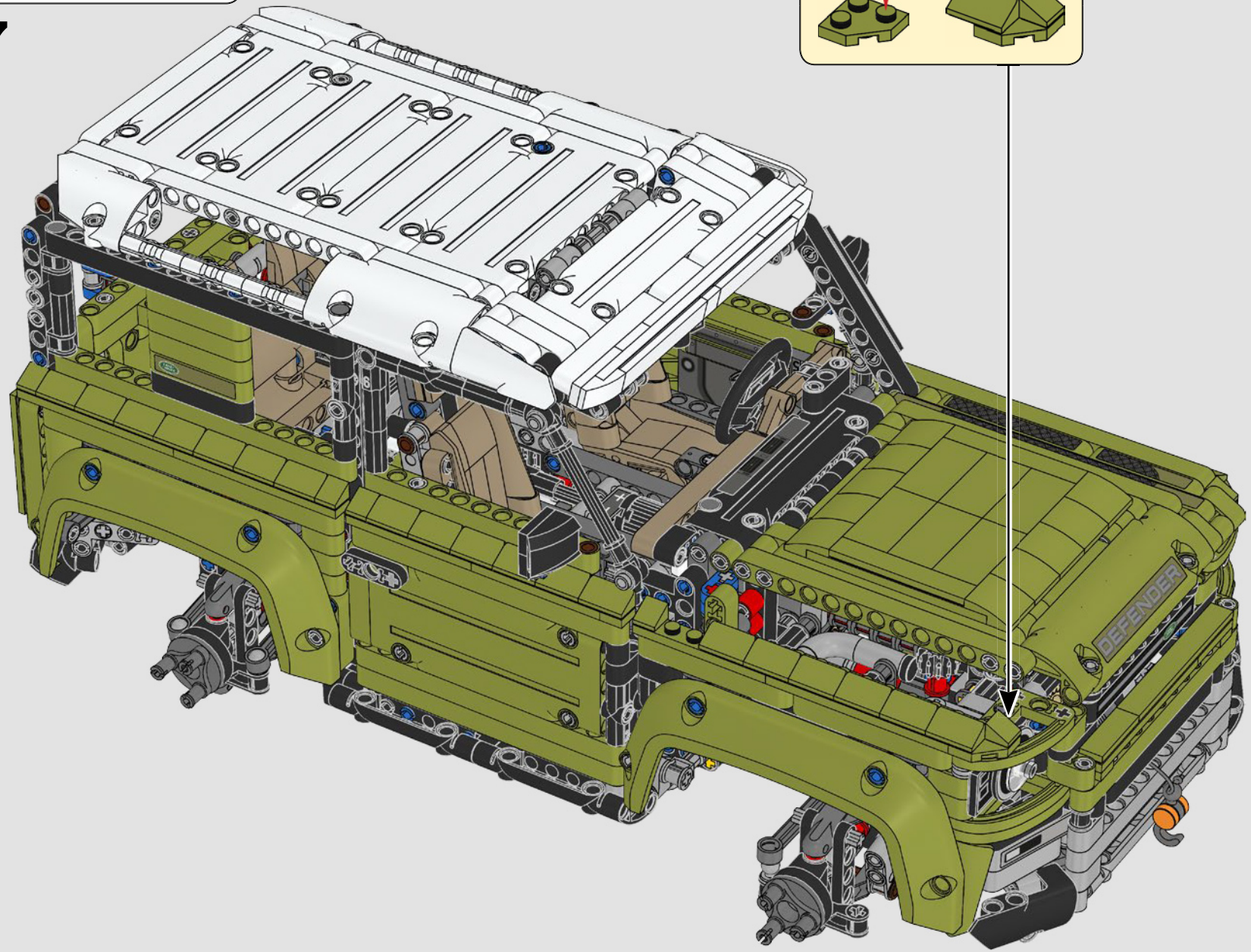

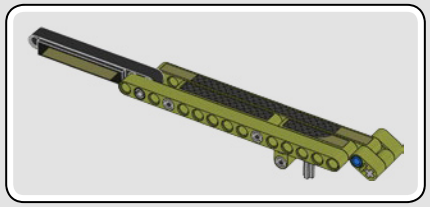

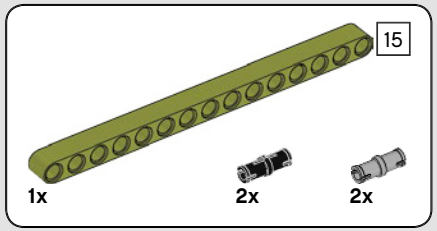

778

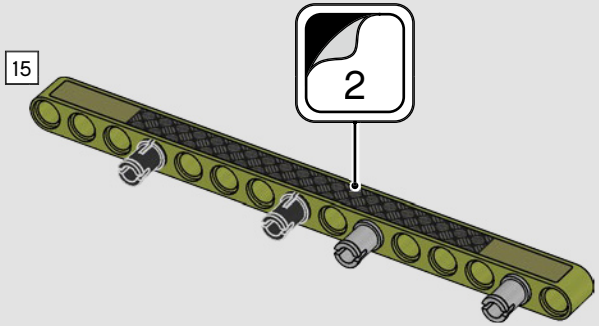

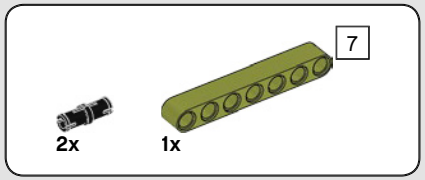

779

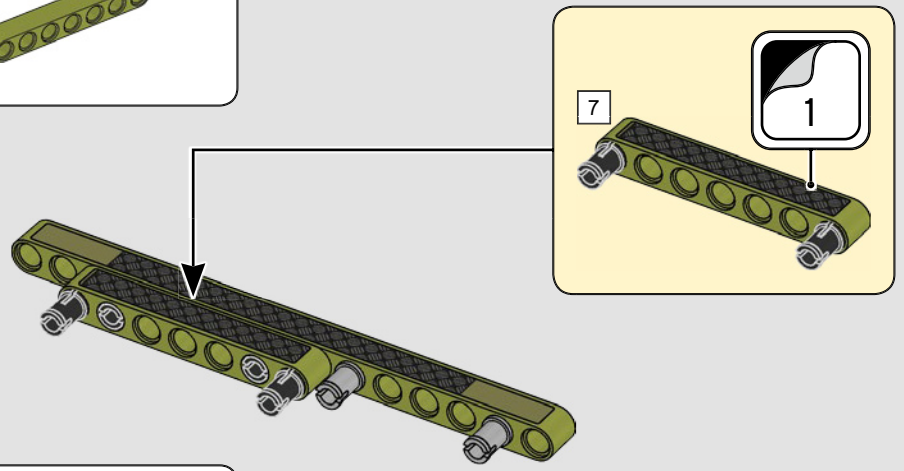

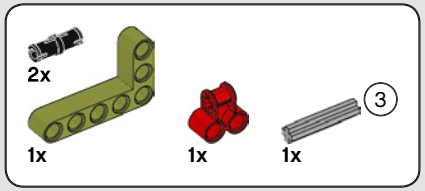

780

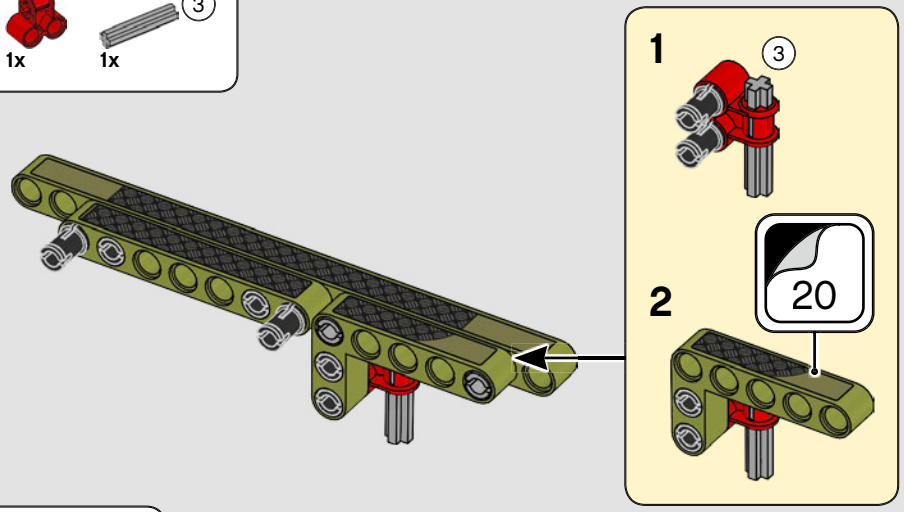

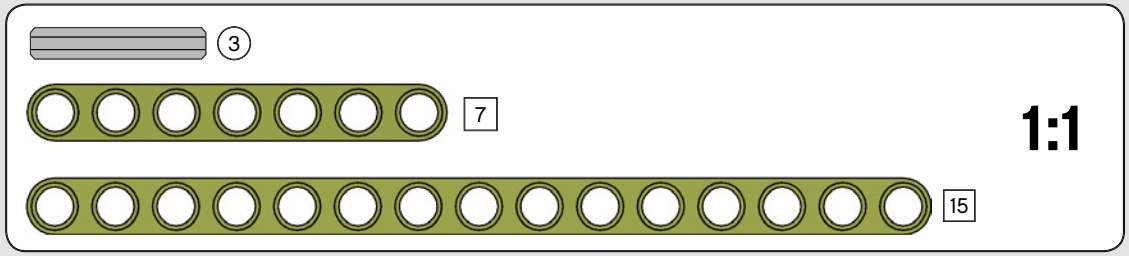

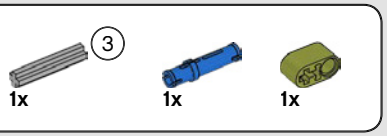

781

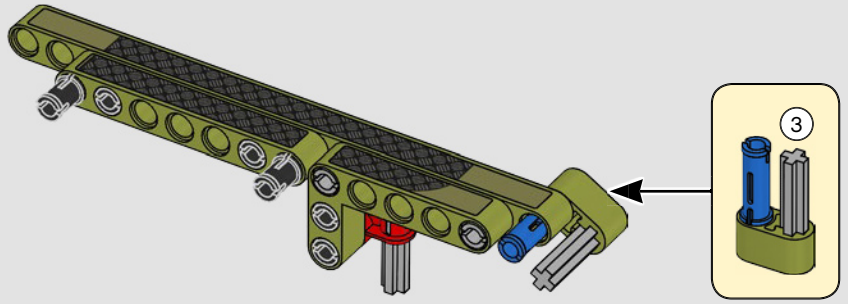

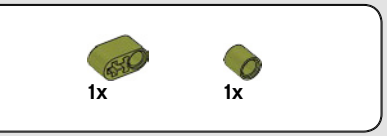

782

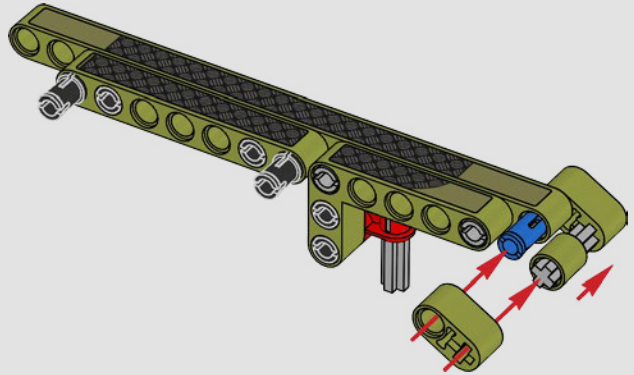

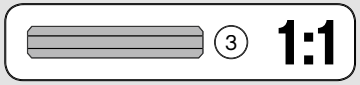

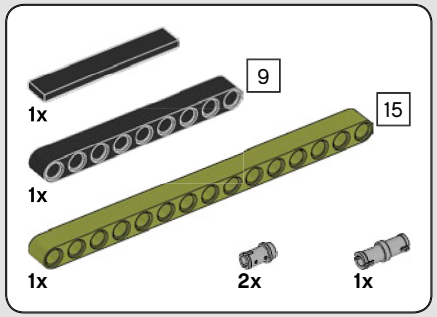

783

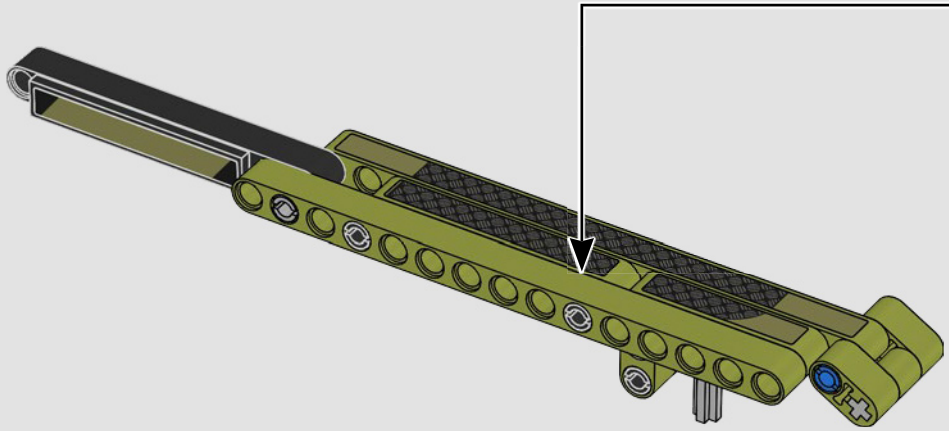

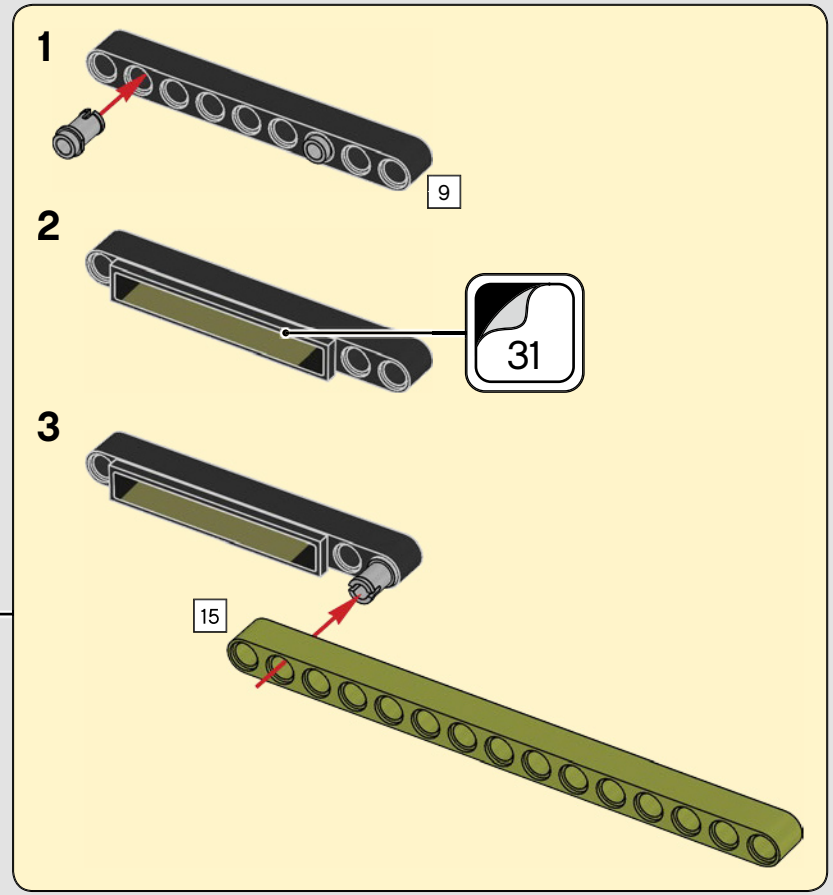

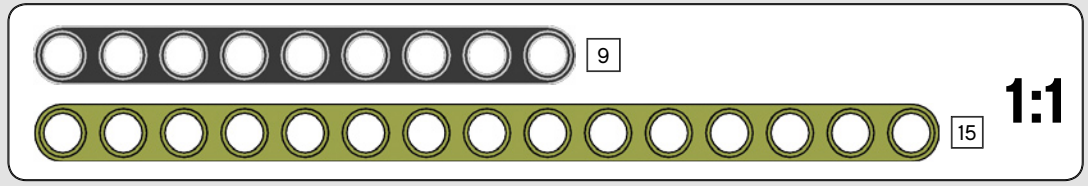

784

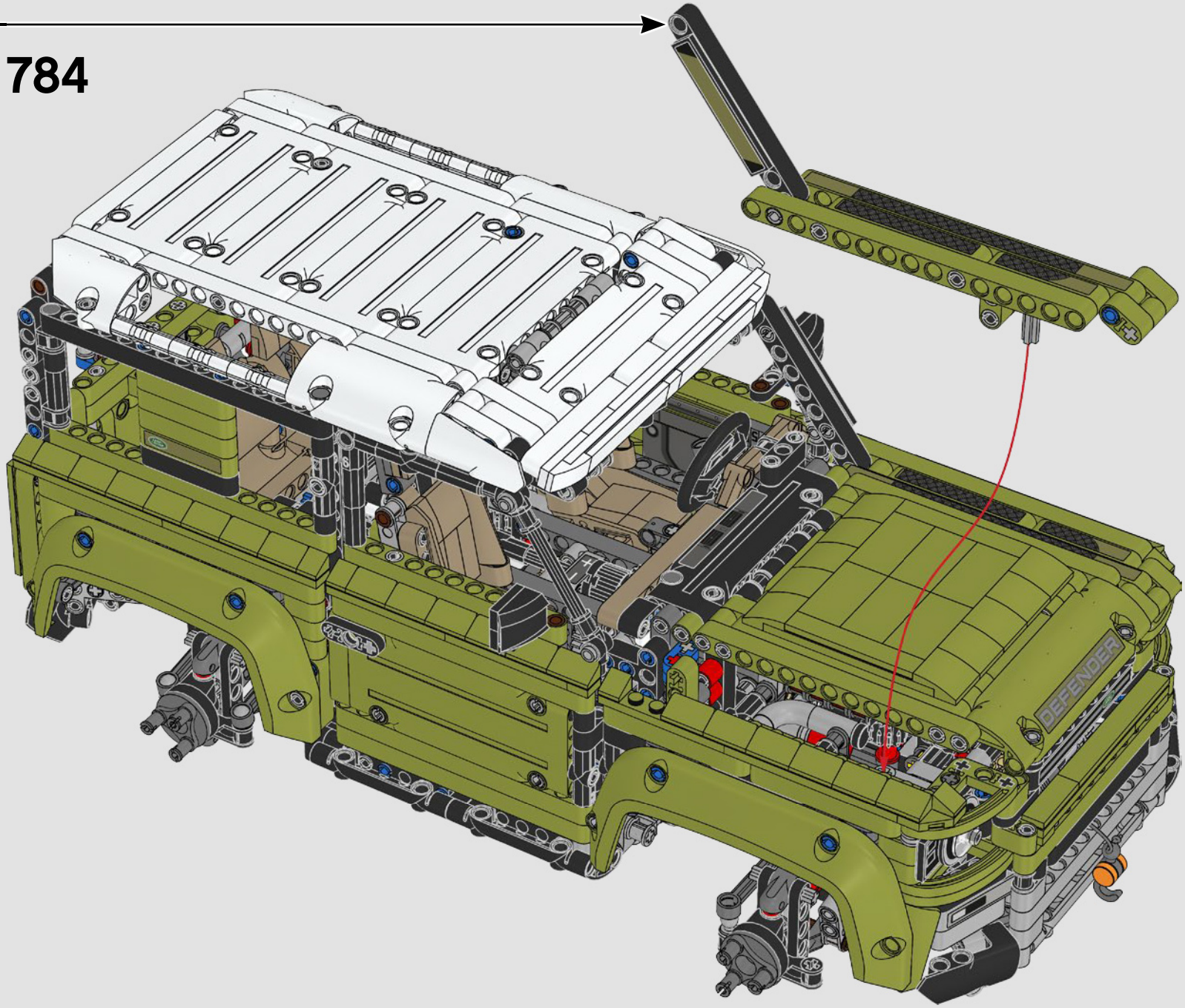

785

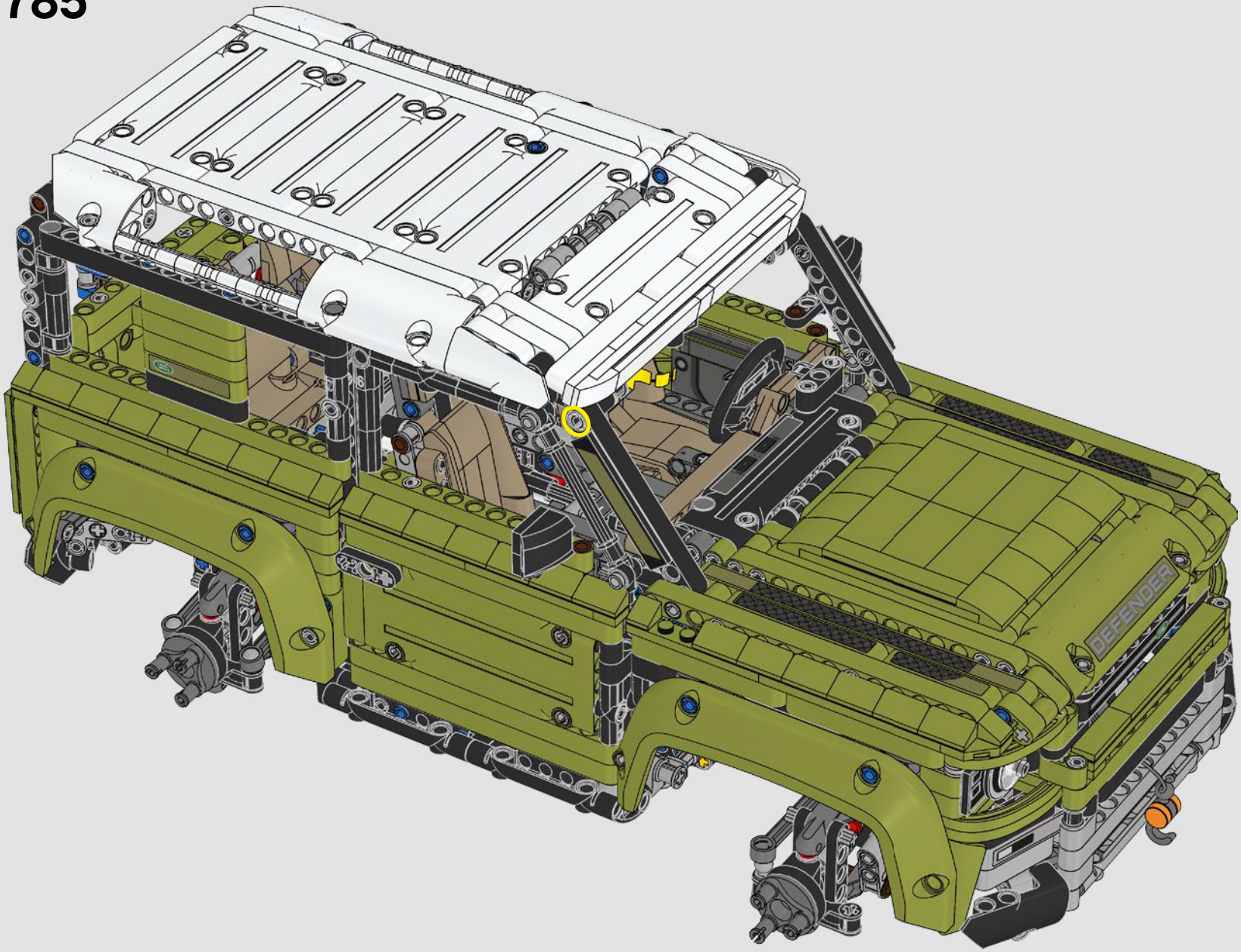

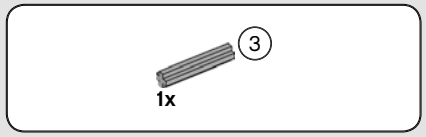

786

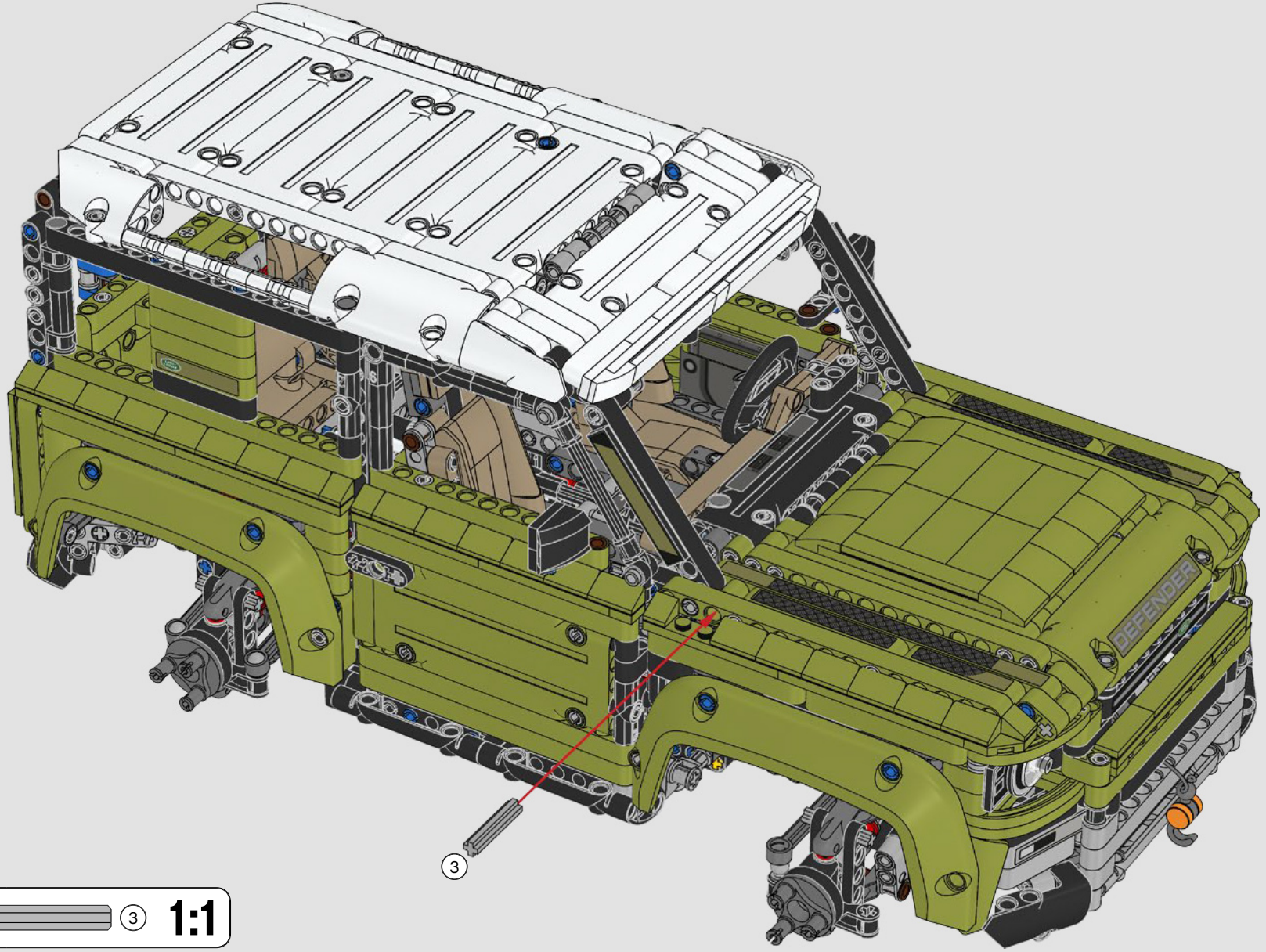

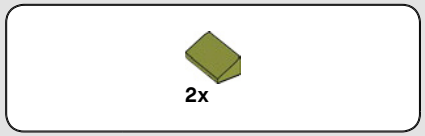

787



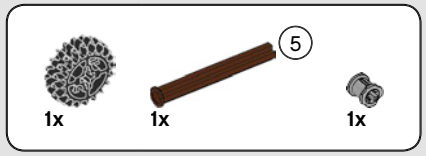

788

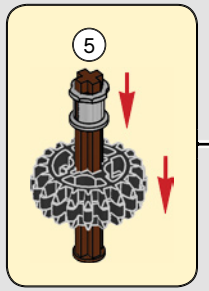

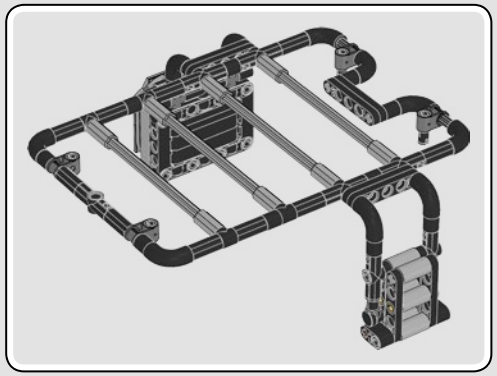

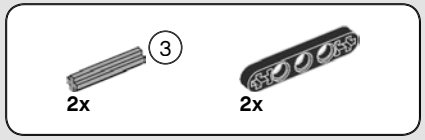

789

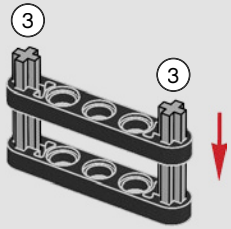

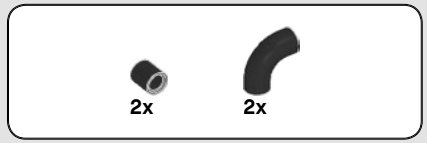

790



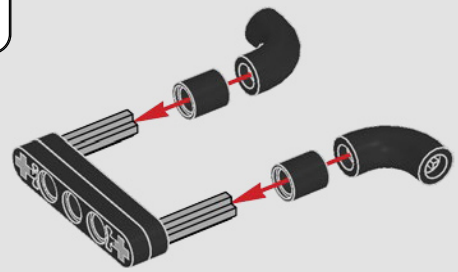

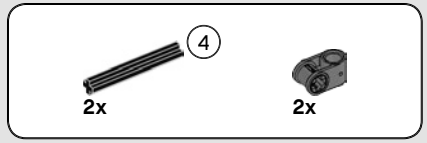

791

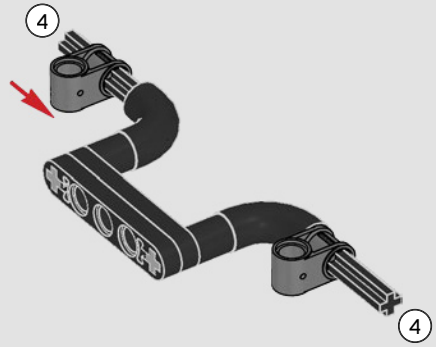

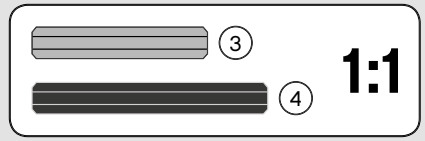



792

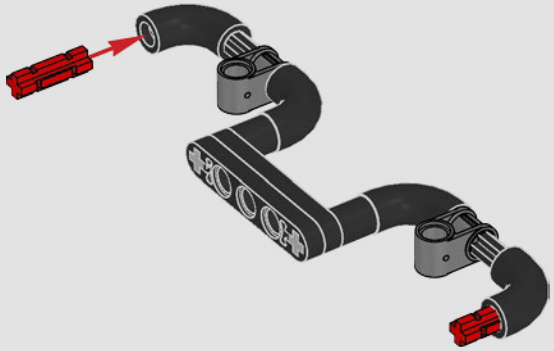

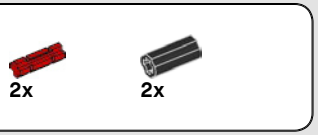

793

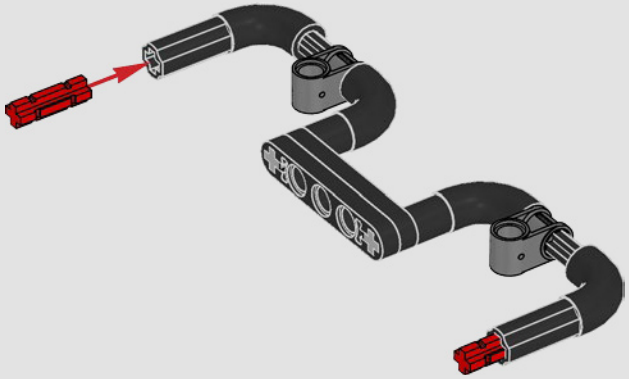

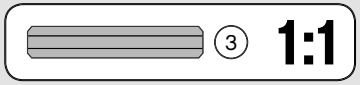

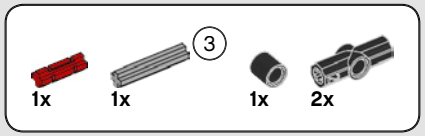

794

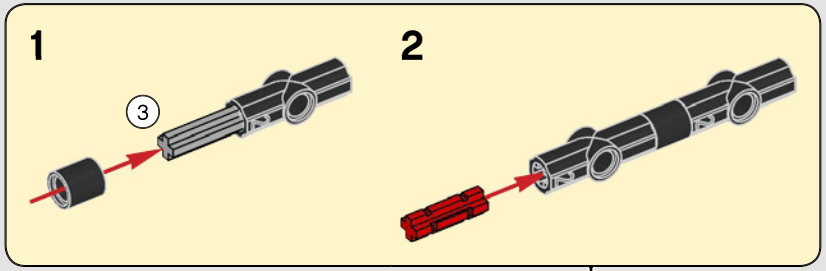

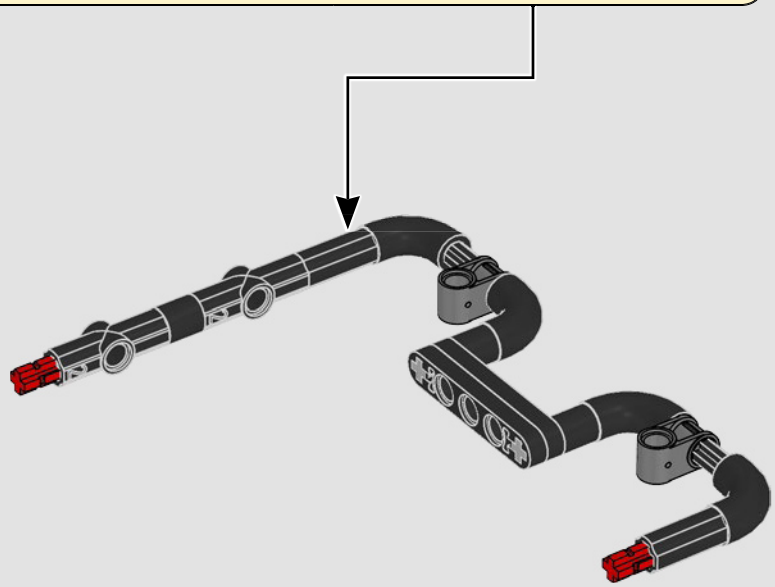

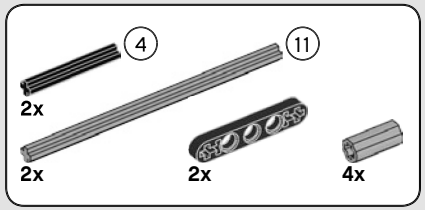

795

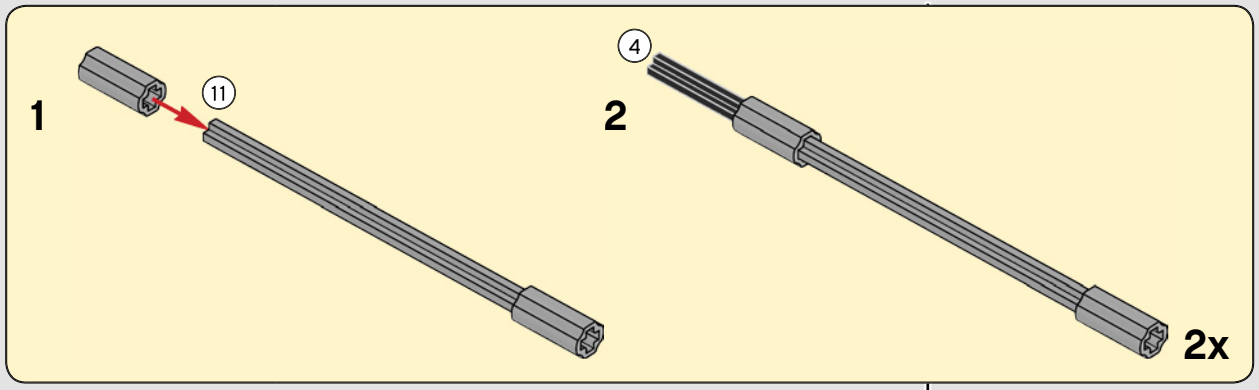

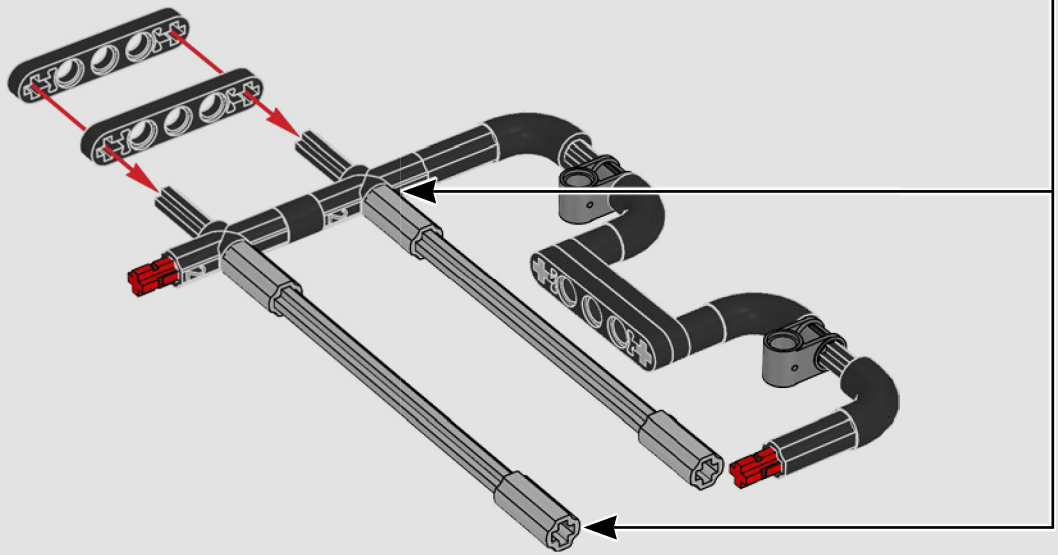

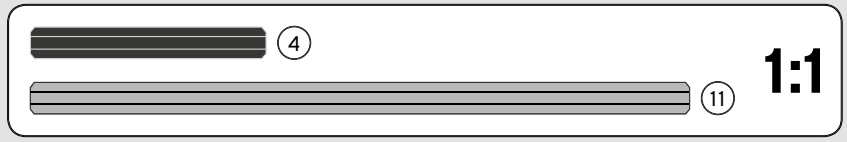

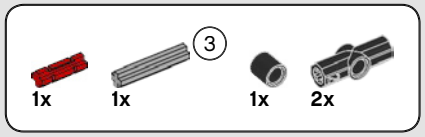

796

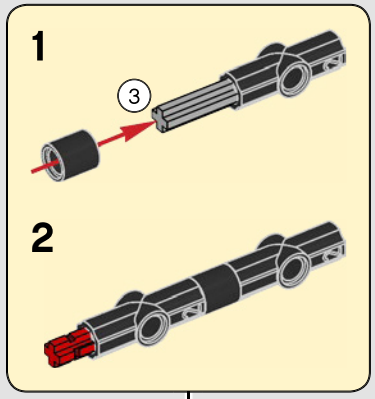

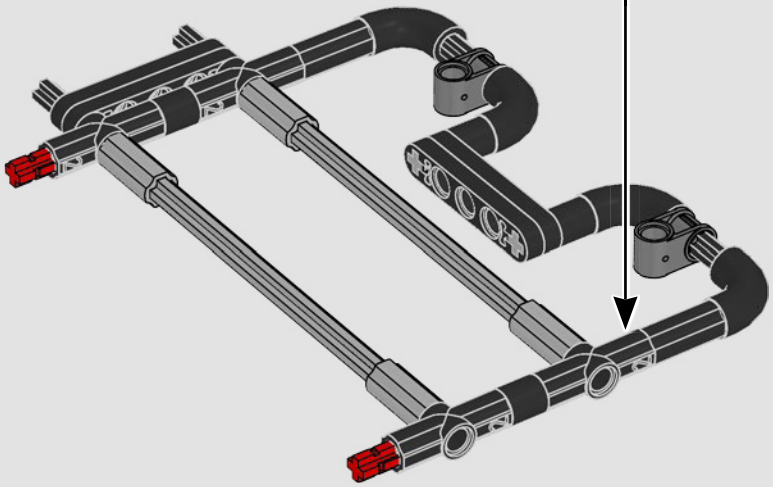

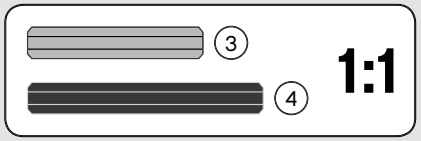

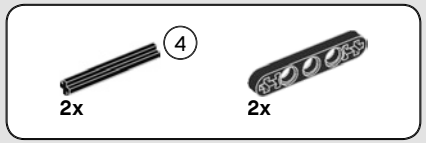

797

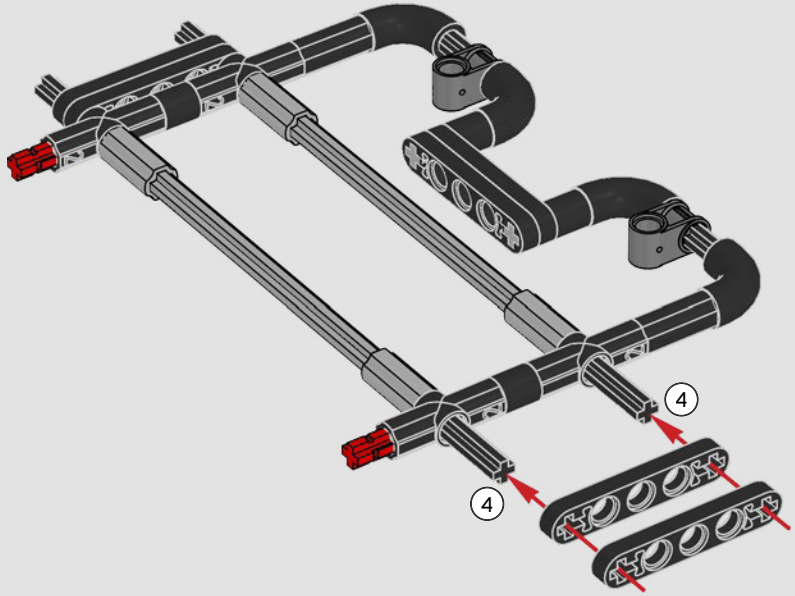

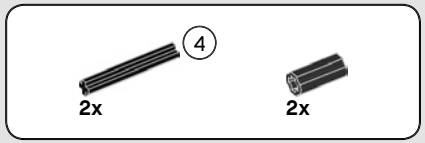

798

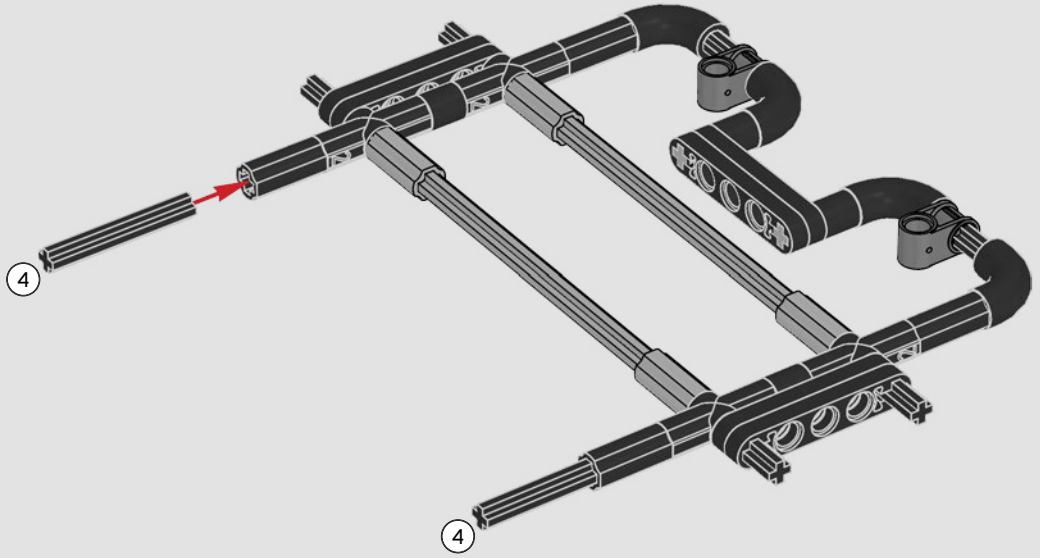



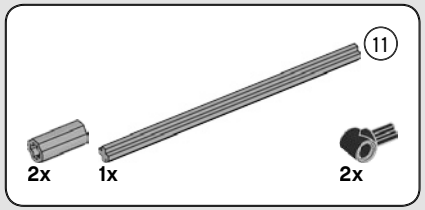

799

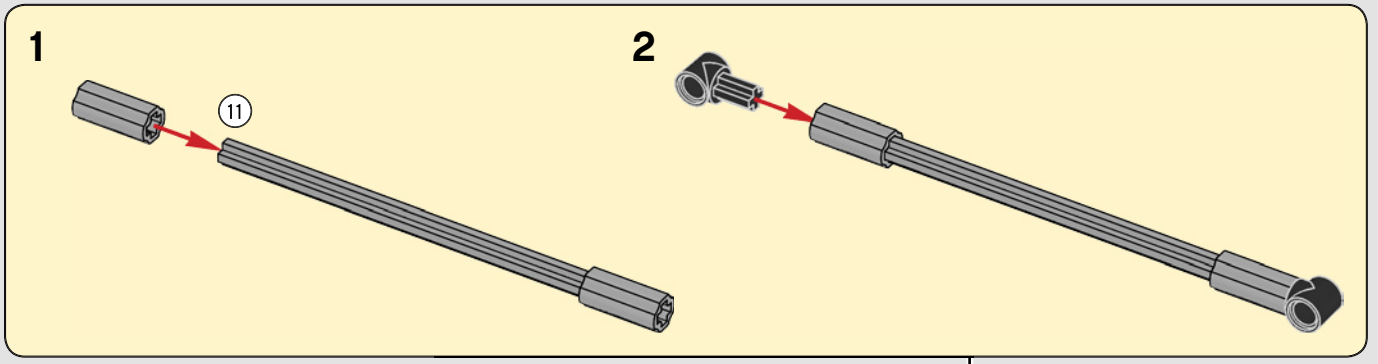

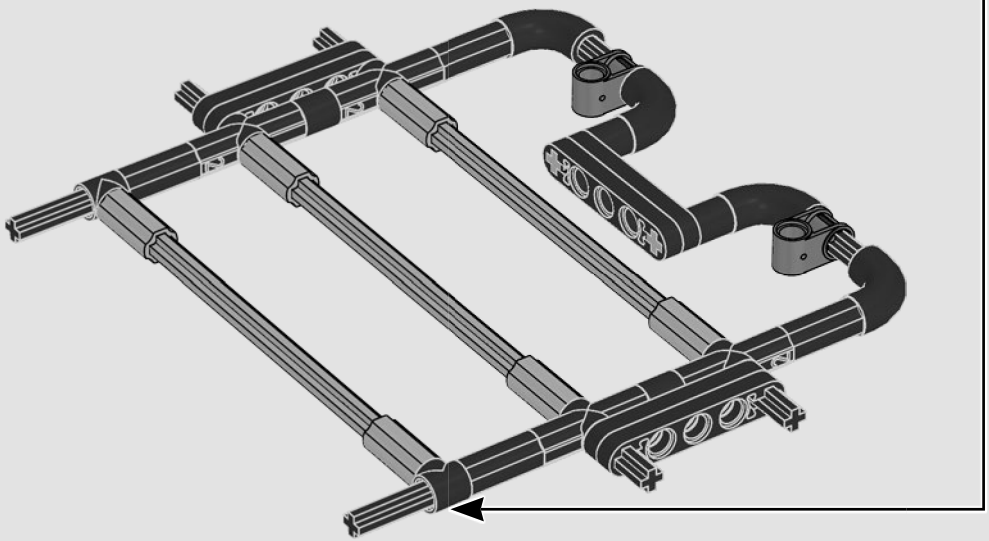

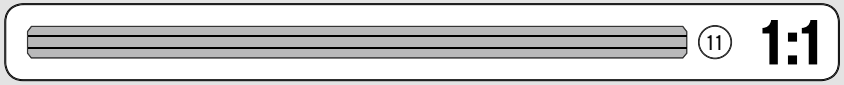

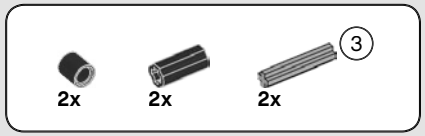

800

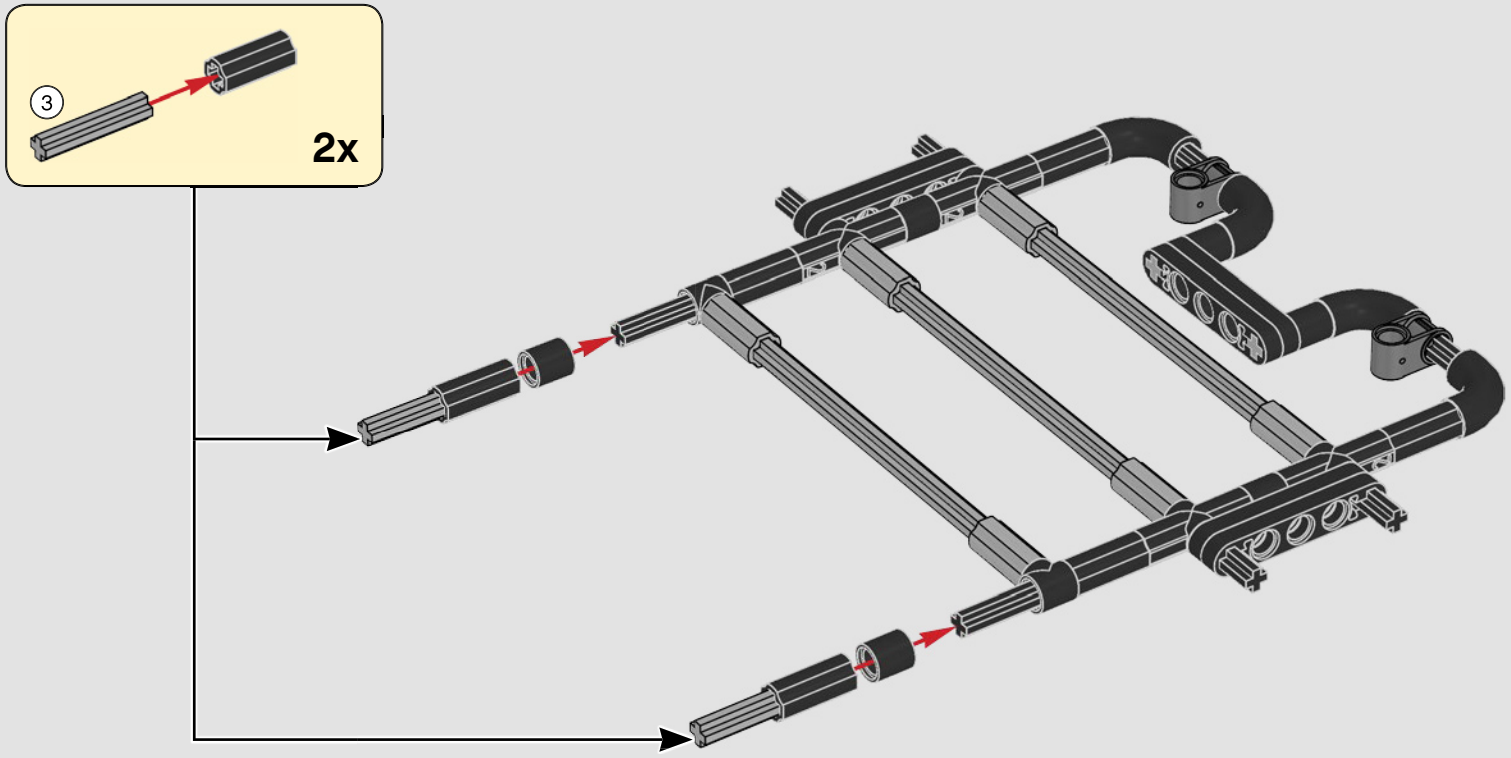

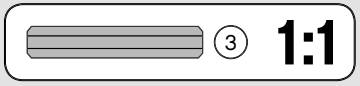

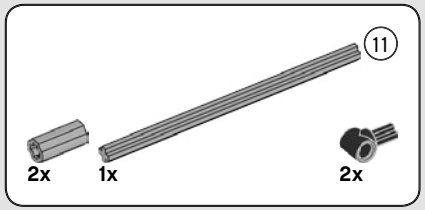

801

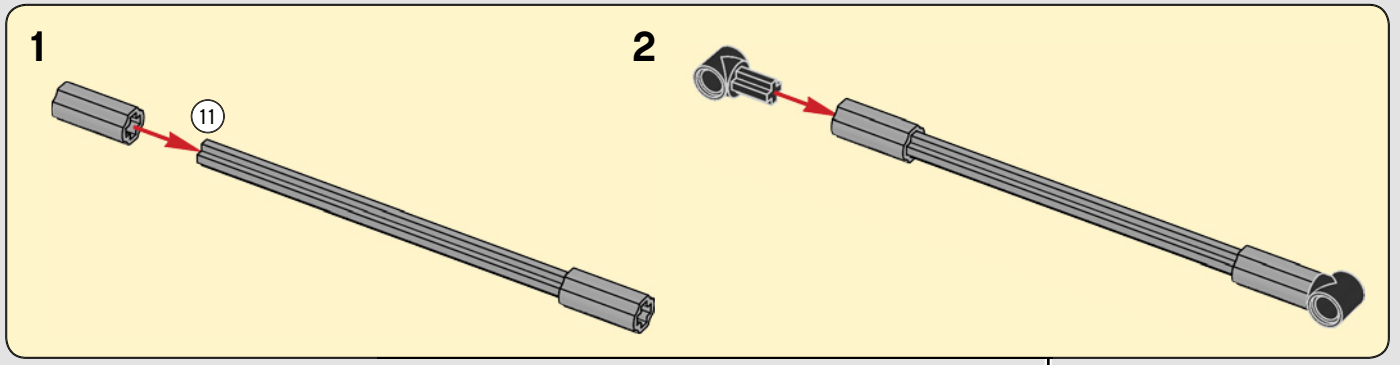

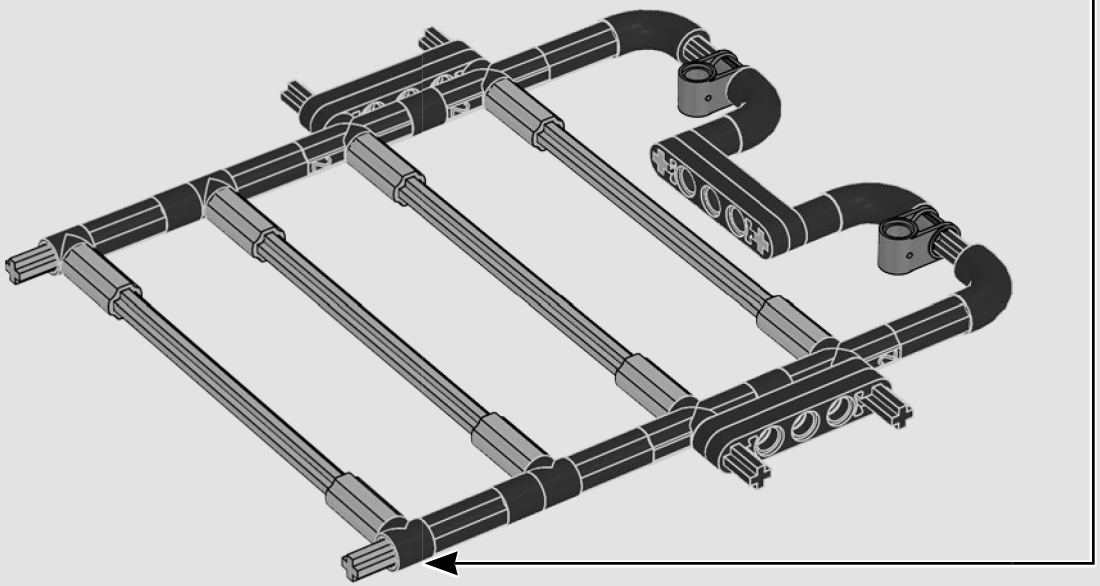

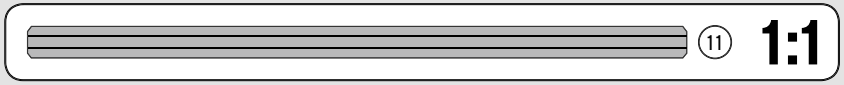

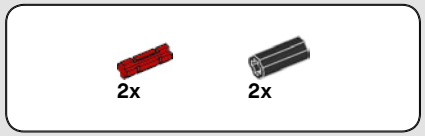

802

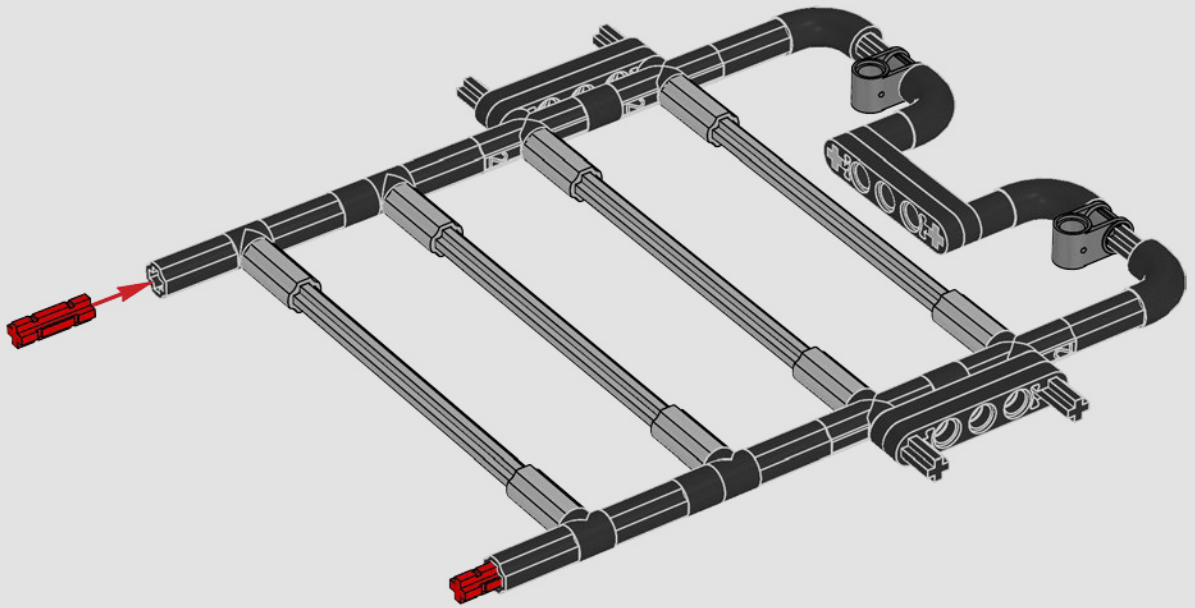



803





804

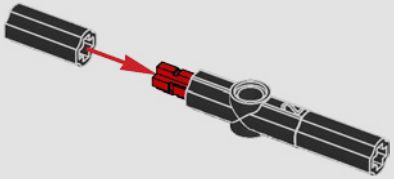





805

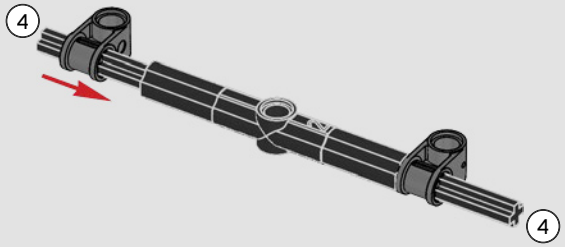



806

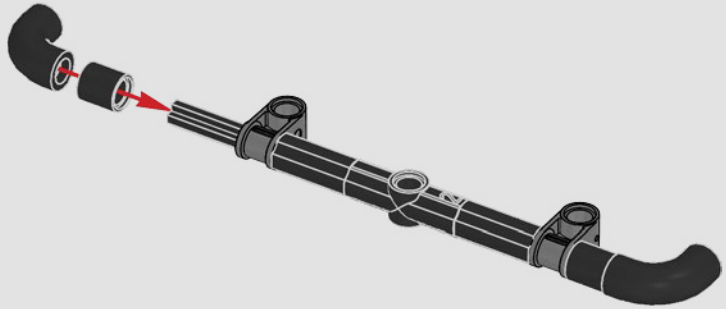

807

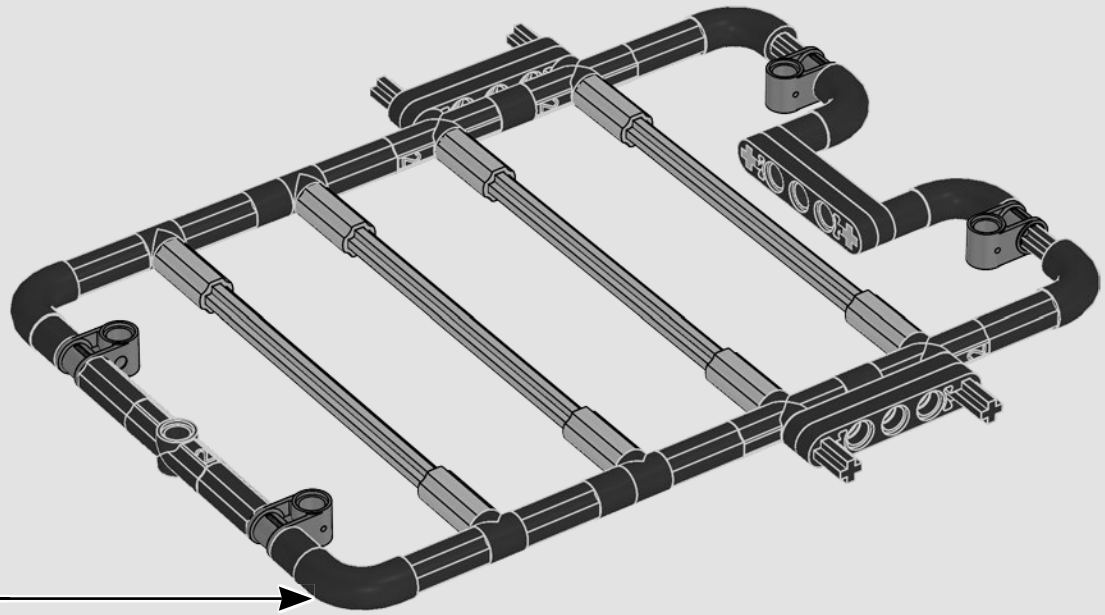

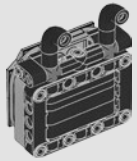



808

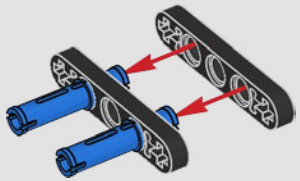

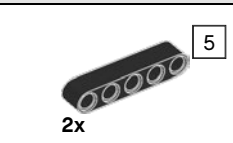

809

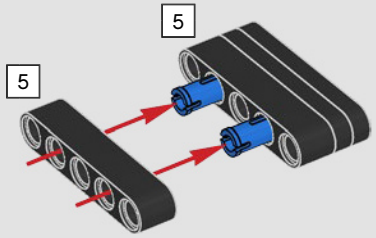

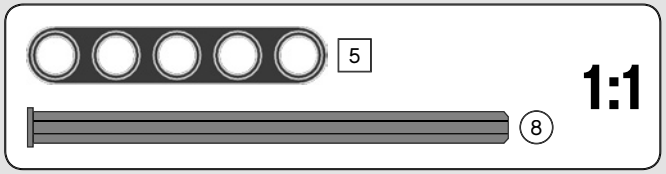

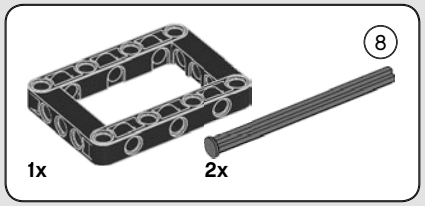

810

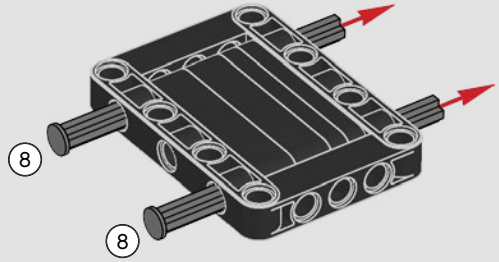



811

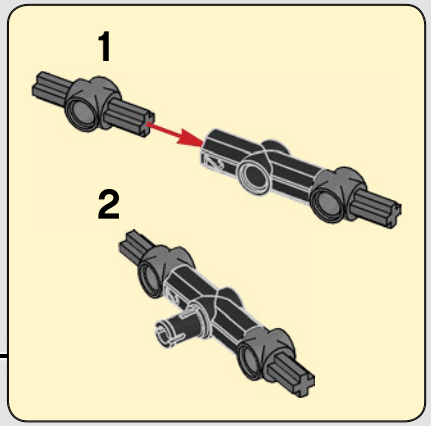

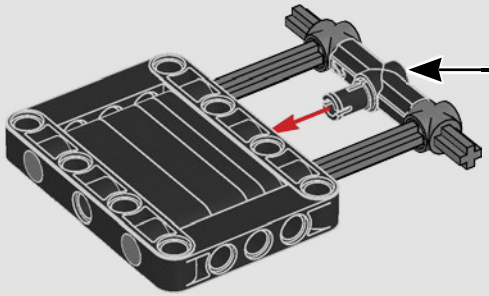



812

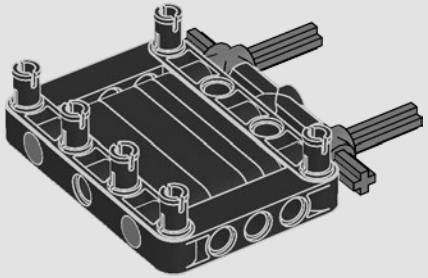

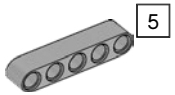

813

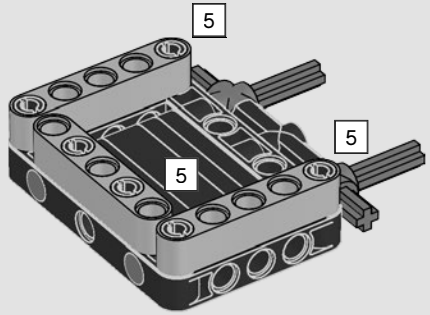



814

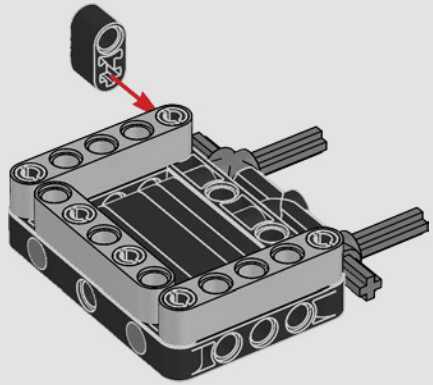

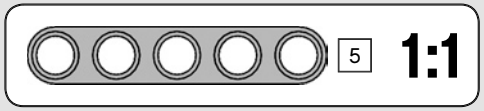

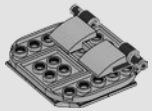


1x

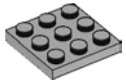
2x

815

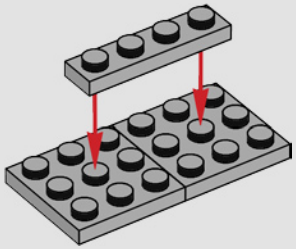


2x

816

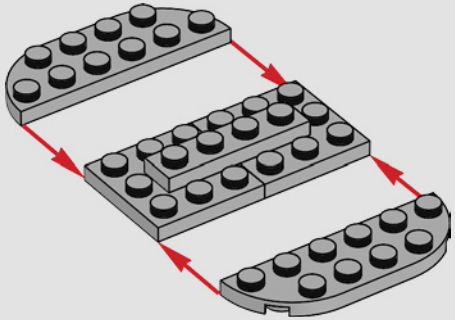


2x

817

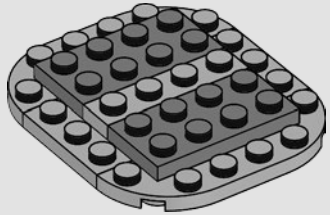

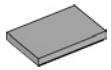
1x

818



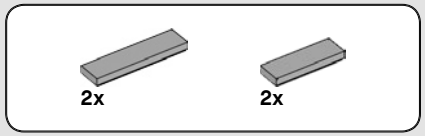

819

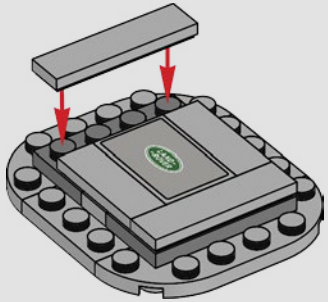

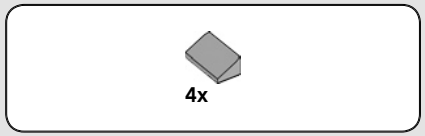

820

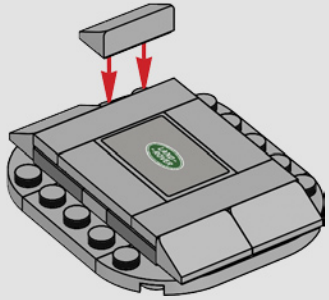

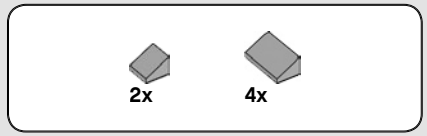

821

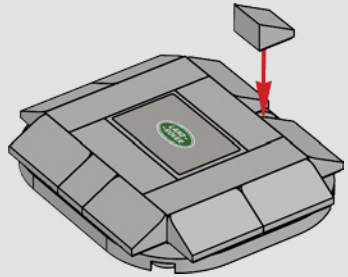

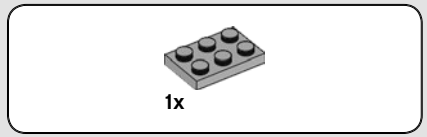

822



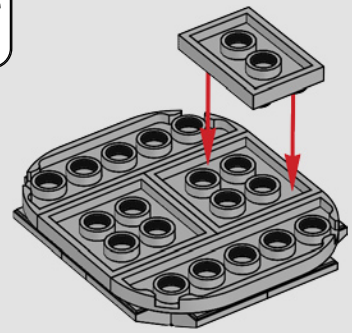



823

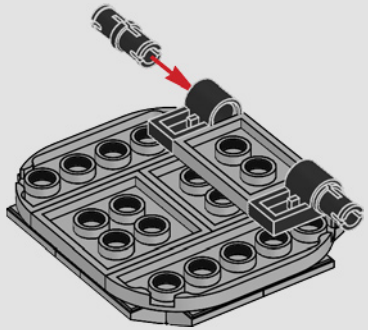



824

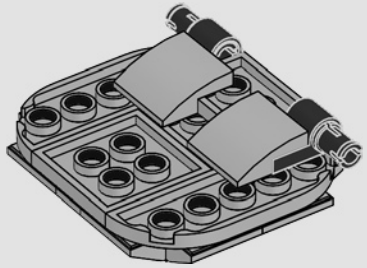

825

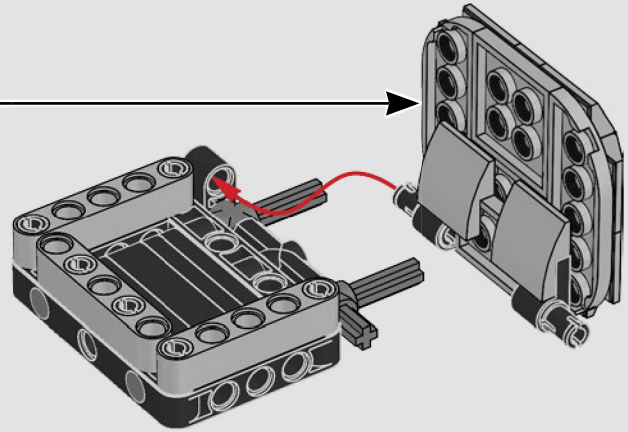



826

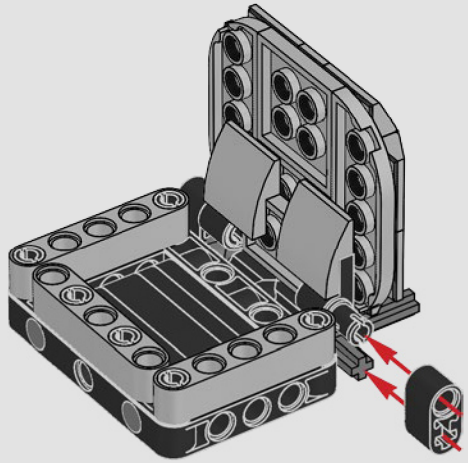

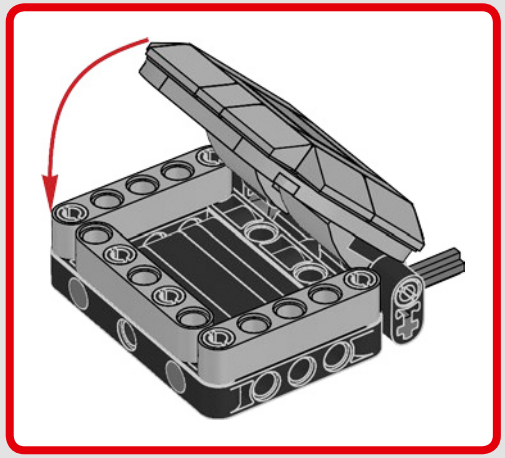

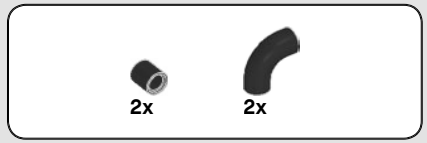

827



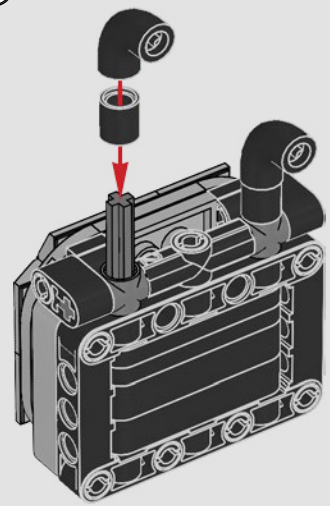

828

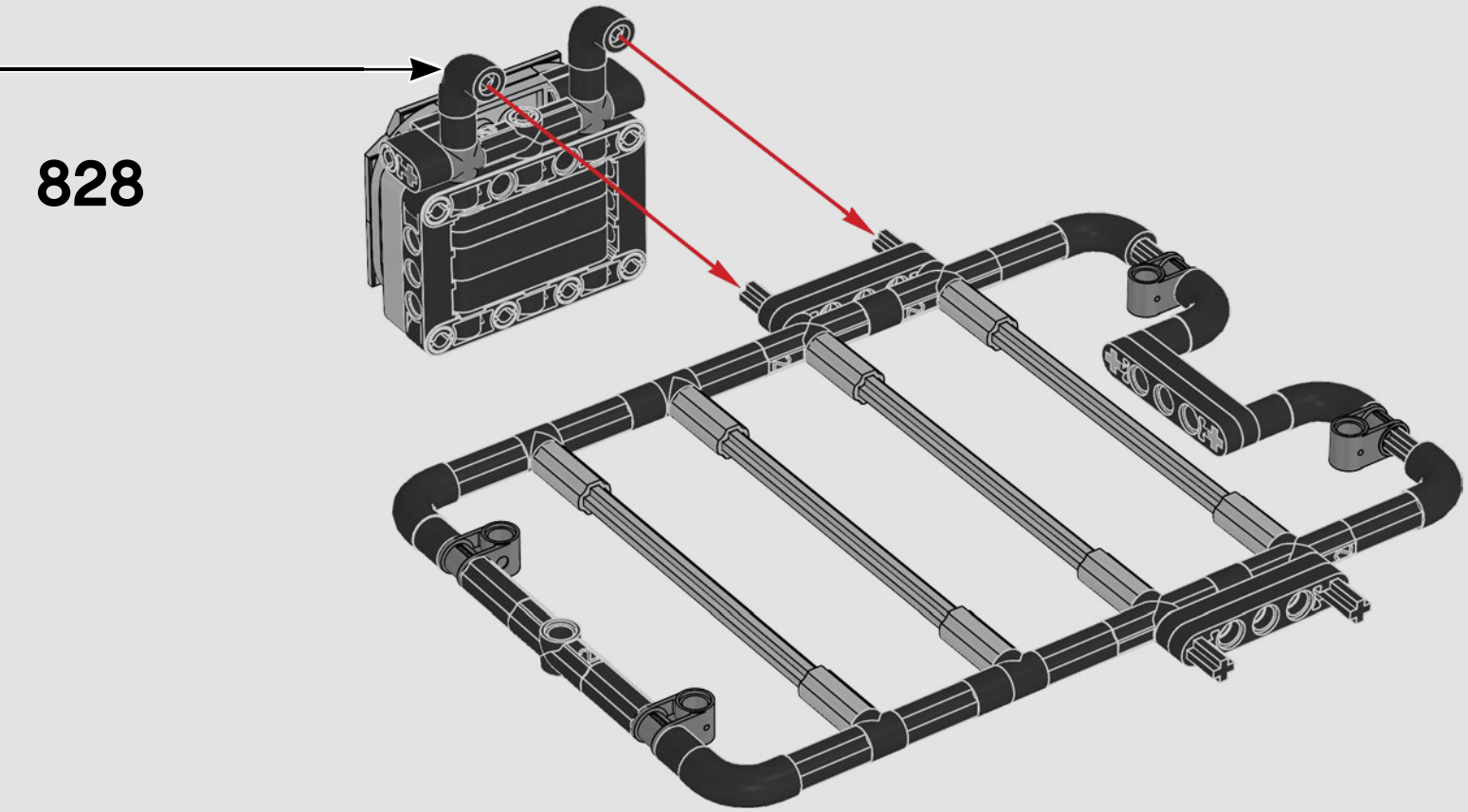

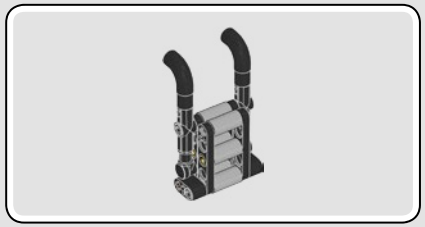

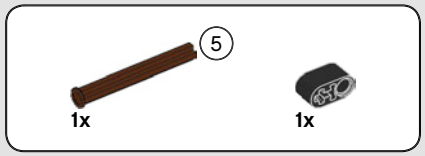

829

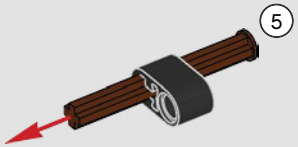

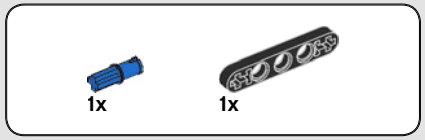

830

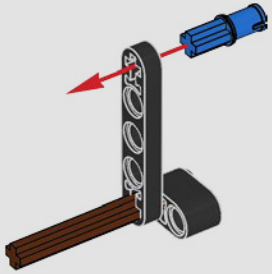

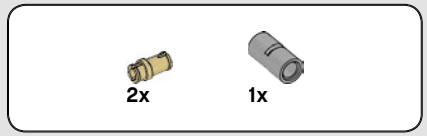

831

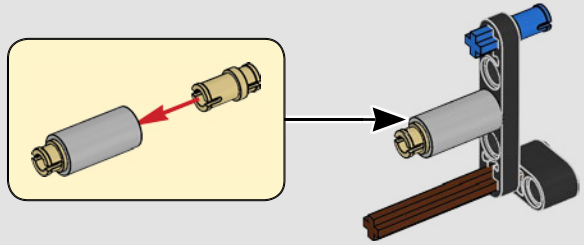

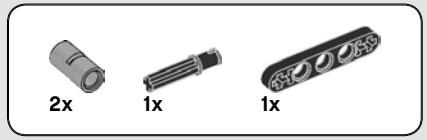

832

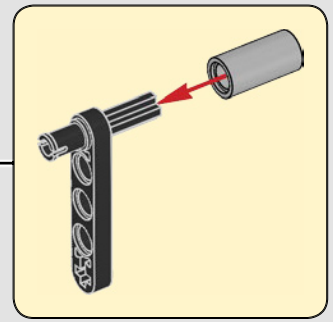

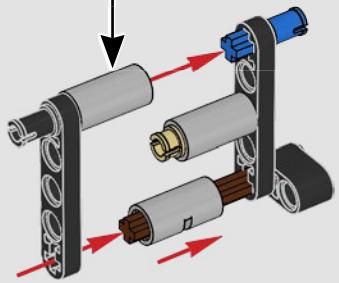



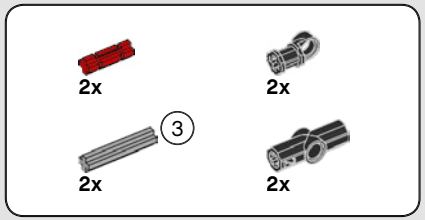

833

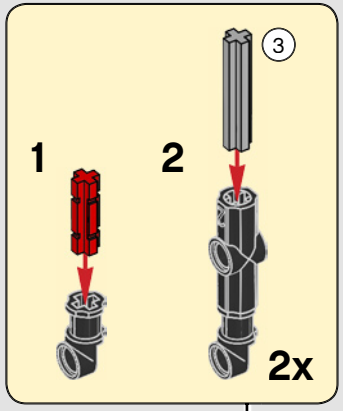

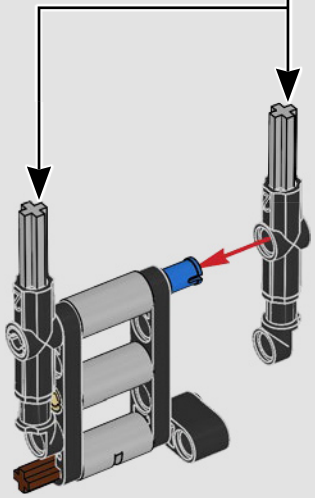

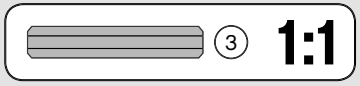

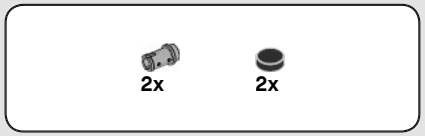

834

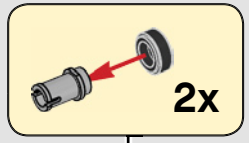

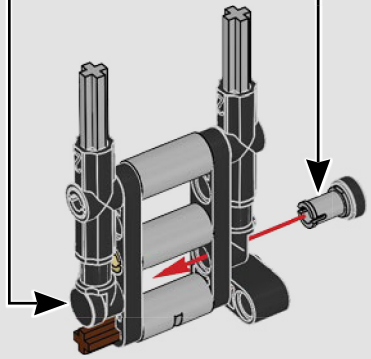

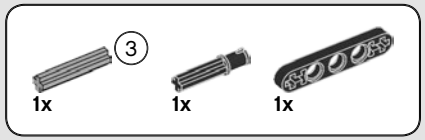

835

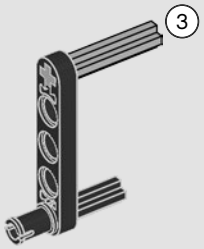

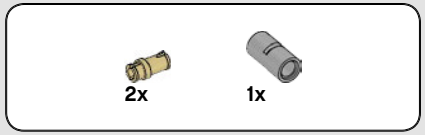

836

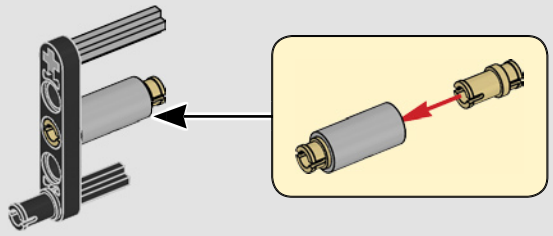

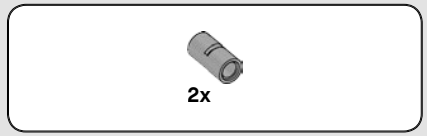

837

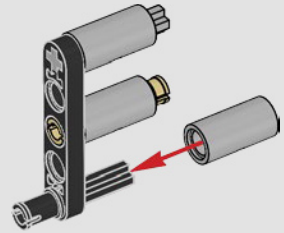

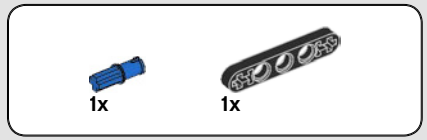

838

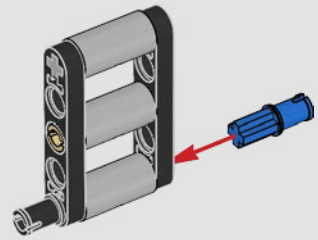

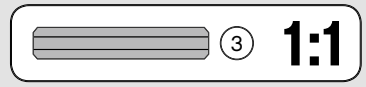

839

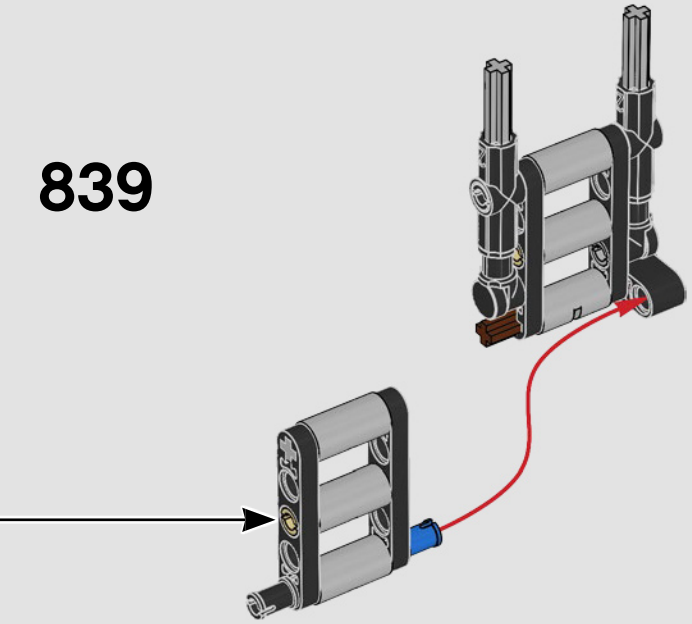

1x

840

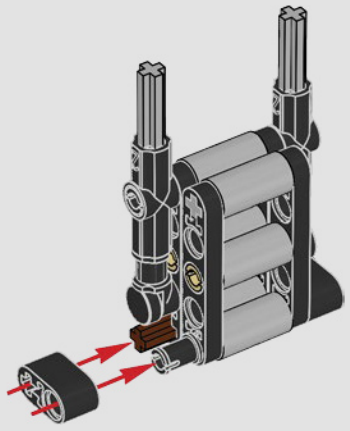

2x 2x

841

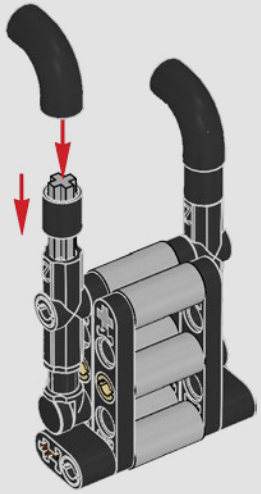

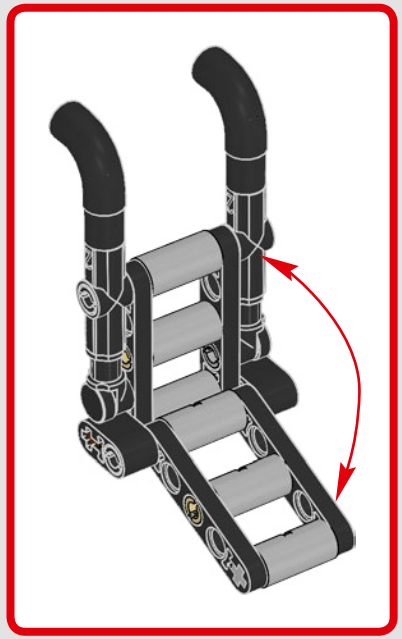

842

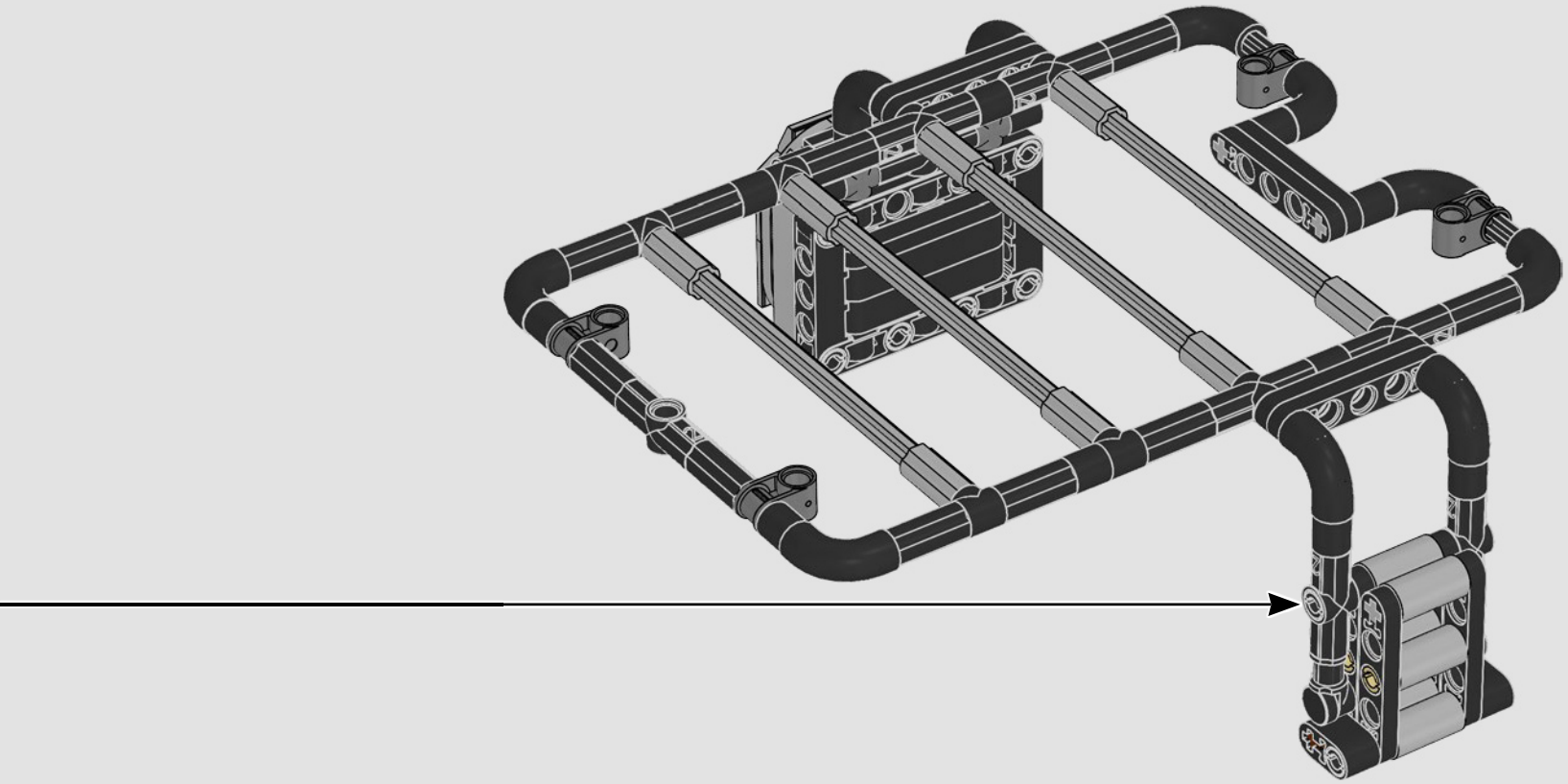



4x

843



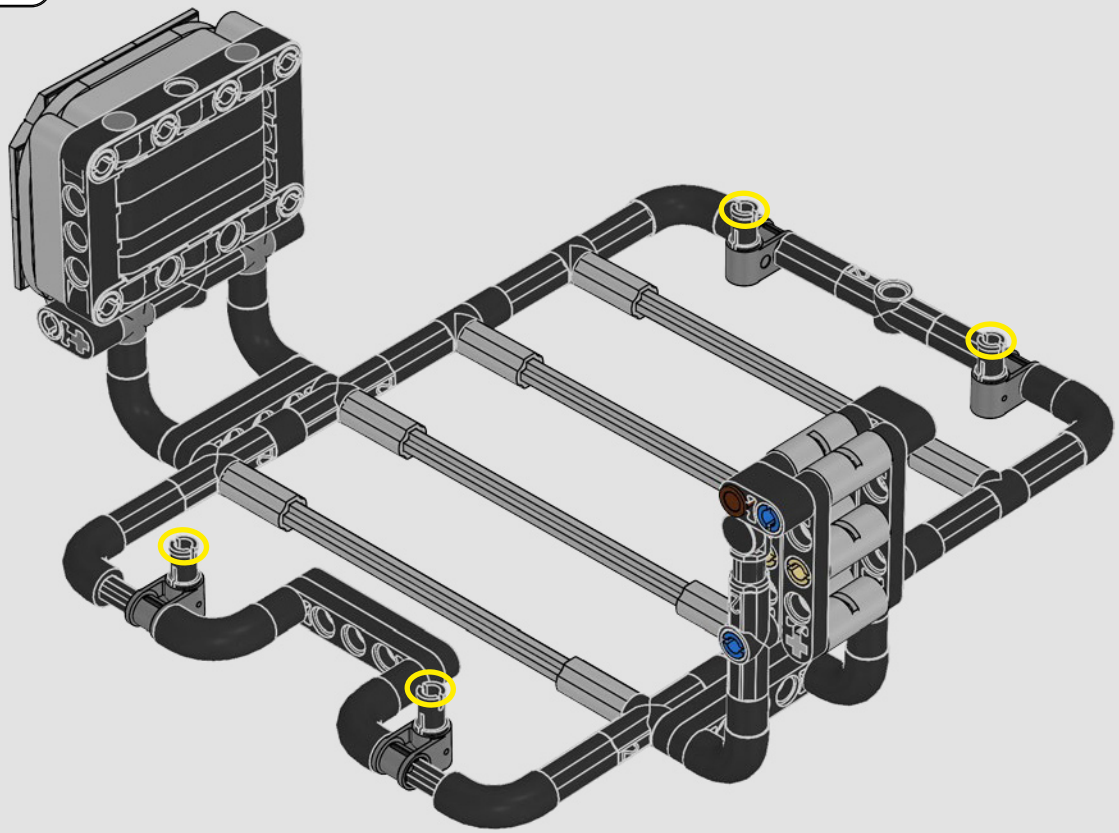

844

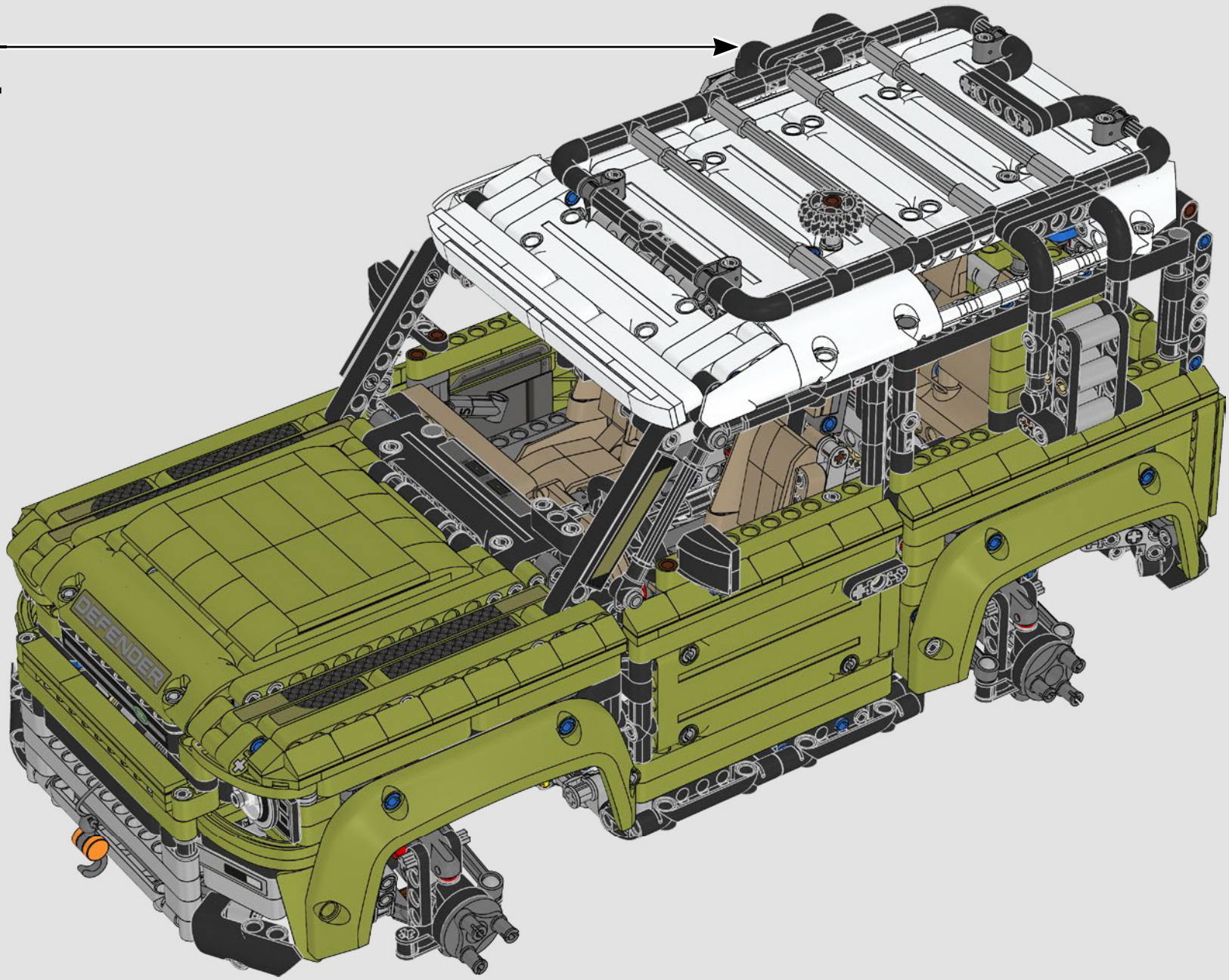

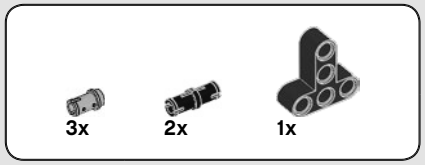

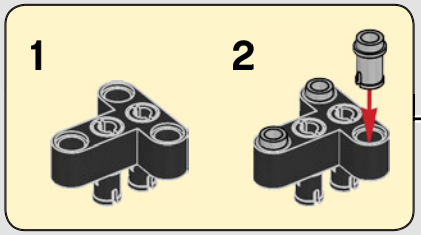

845

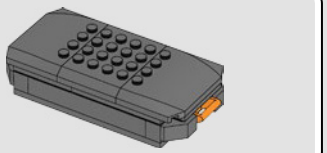

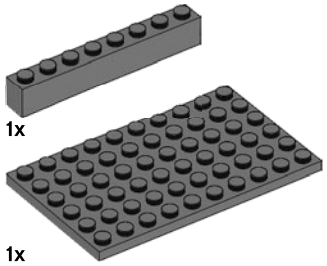

846

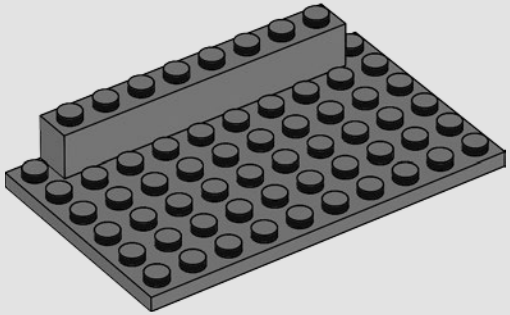



847

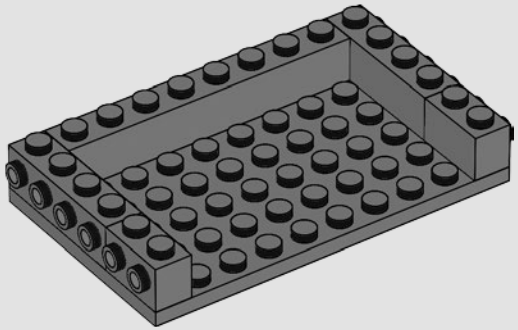

5x 2x

848

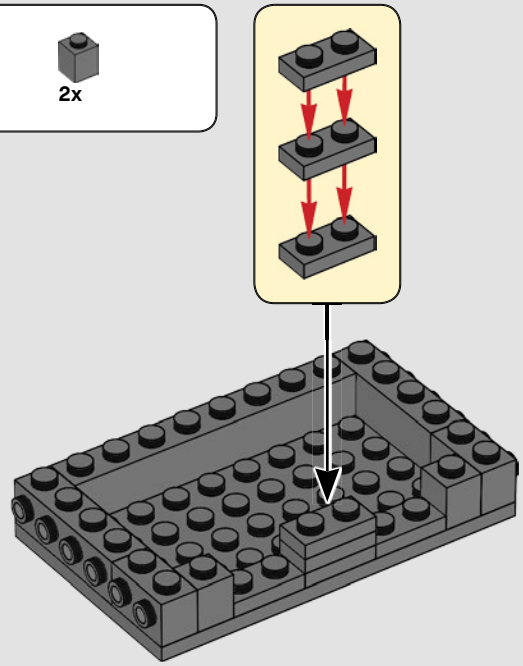

2x

849

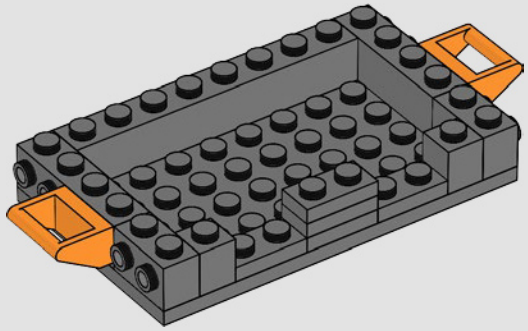

8x 4x

850

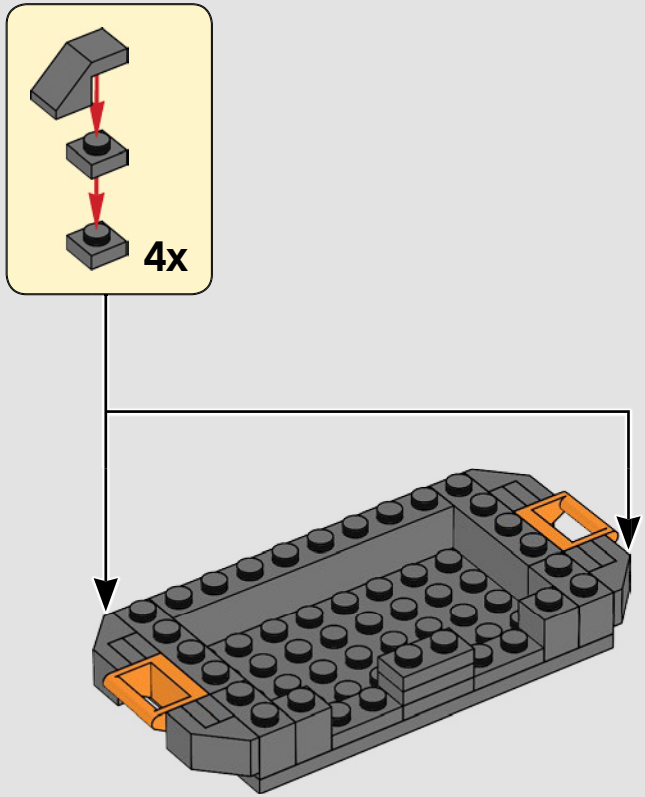

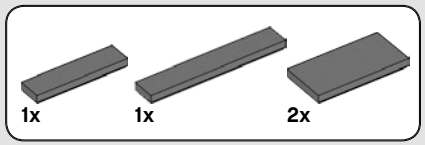

851

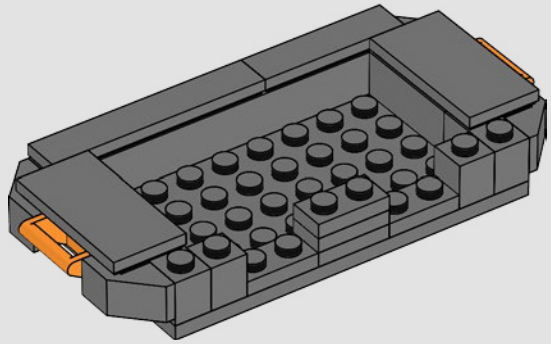

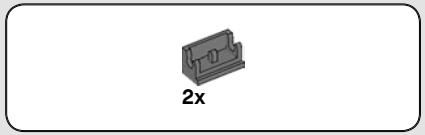

852

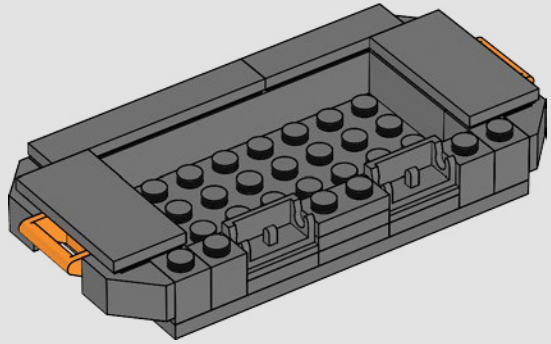

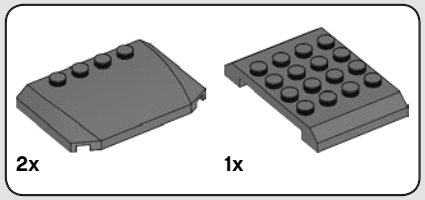

853

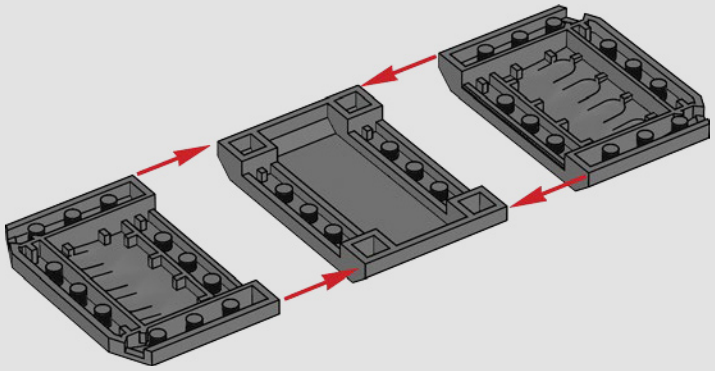

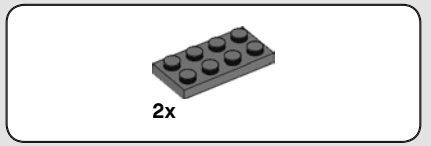

854

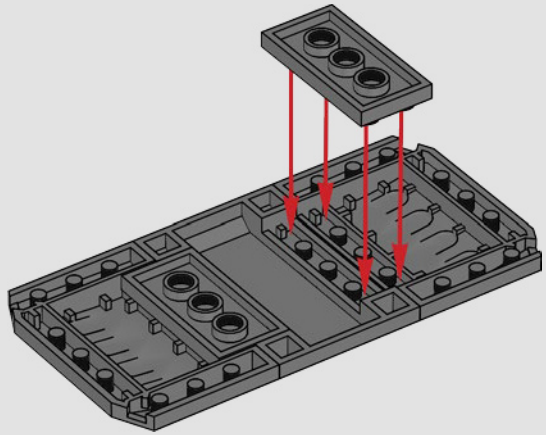



855

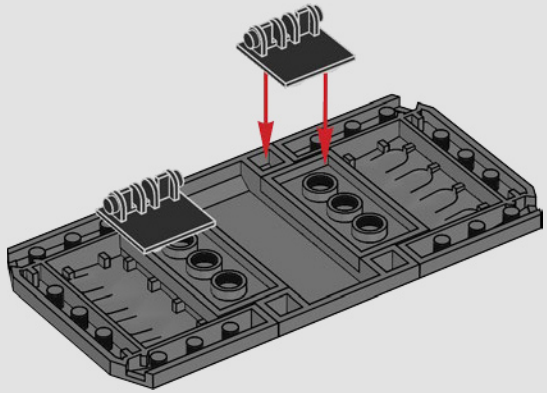

856

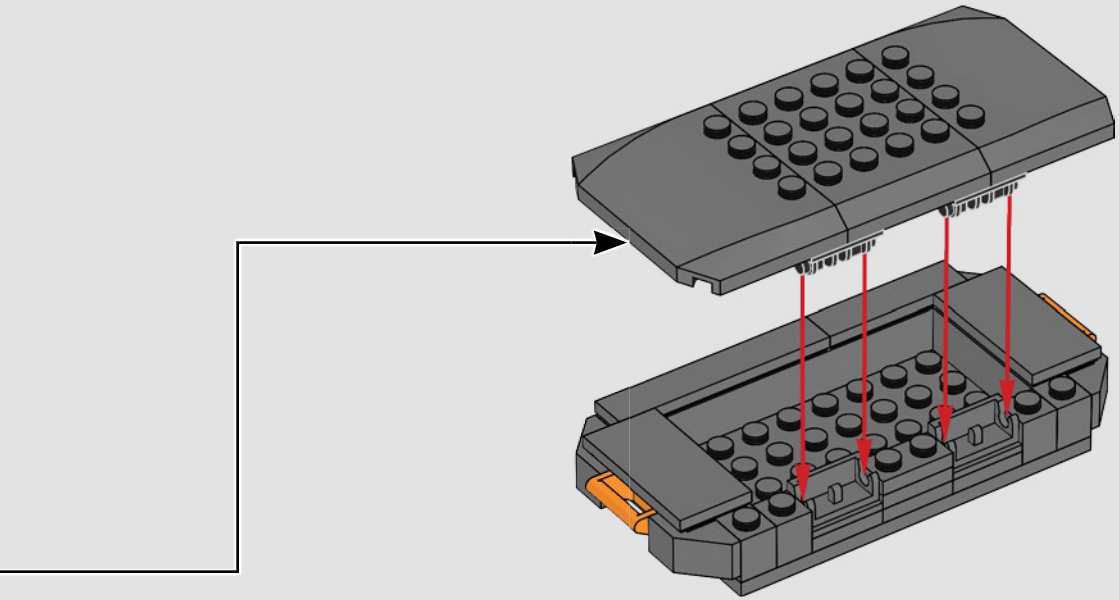

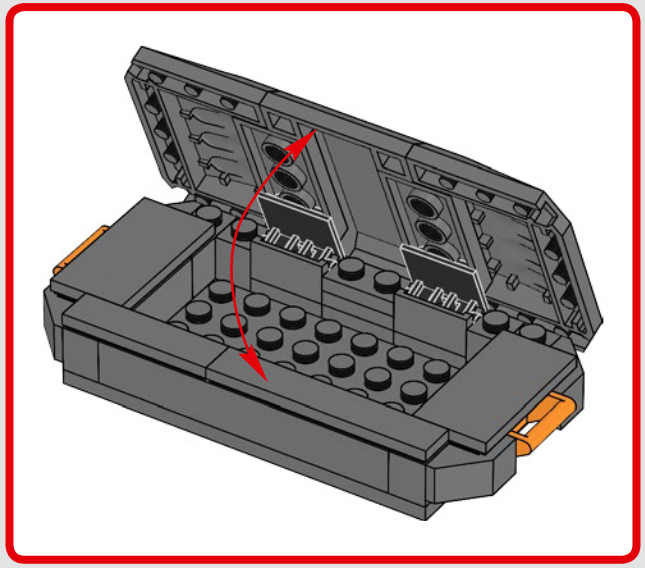

857

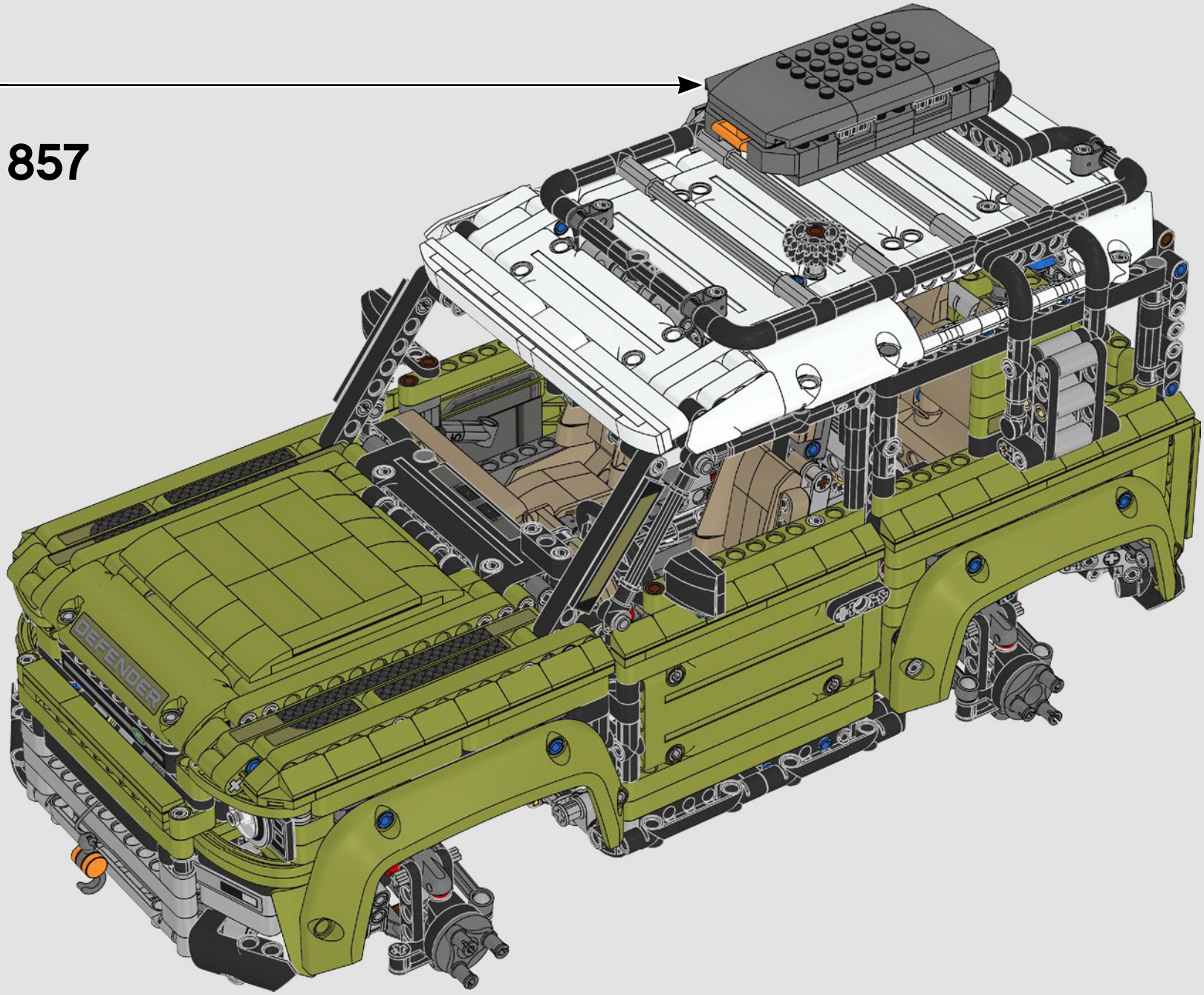

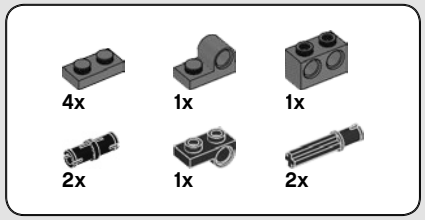

858

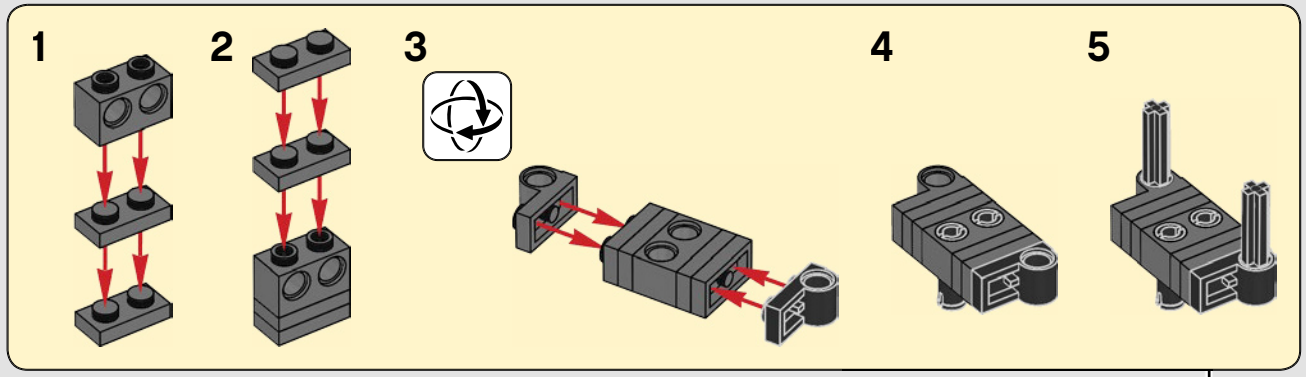

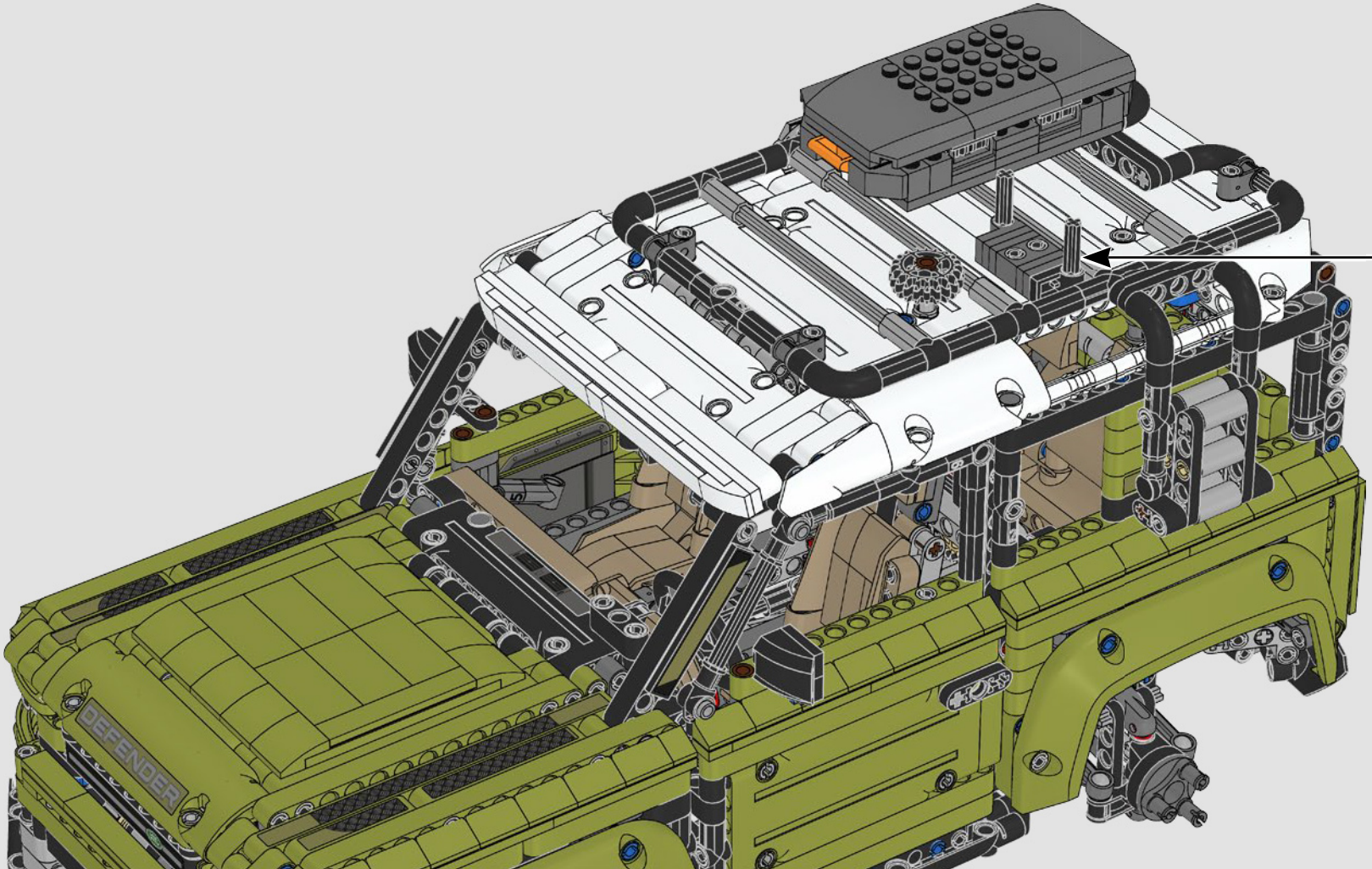

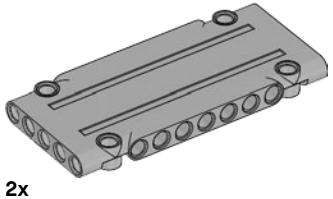

2x

859

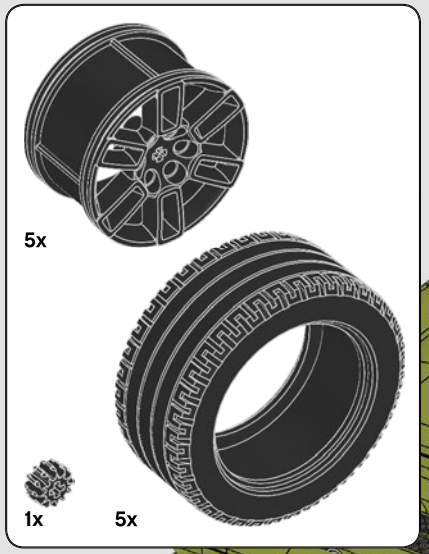

860



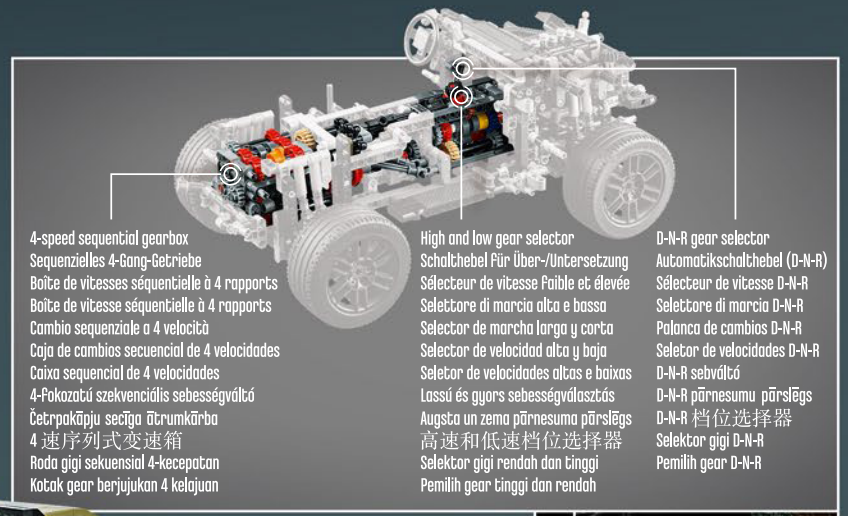

4-speed sequential gearbox
Sequenzielles 4-Gang-Getriebe
Boîte de vitesses séquentielle à 4 rapports
Boîte de vitesse séquentielle à 4 rapports
Cambio sequenziale a 4 velocità
Caja de cambios secuencial de 4 velocidades
Caixa sequencial de 4 velocidades
4-fokozatú szekvenciális sebességváltó
Četrpakāpju secīga ātrumkārba
4 速序列式变速箱
Roda gigi sekuensial 4-kecepatan
Kotak gear berjujukan 4 kelajuan

High and low gear selector
Schaltchebel Für Über-/Untersetzung
Sélecteur de vitesse Faible et élevée
Selettore di marcia alta e bassa
Selector de marcha larga y corta
Selector de velocidad alta y baja
Seletor de velocidades altas e baixas
Lassú és gyors sebességválasztás
Augsta un zema pārnesuma pārslēgs
高速和低速档位选择器
Selektor gigi rendah dan tinggi
Pemilih gear tinggi dan rendah

D-N-R gear selector
Automatikschaltchebel (D-N-R)
Sélecteur de vitesse D-N-R
Selettore di marcia D-N-R
Palanca de cambios D-N-R
Seletor de velocidades D-N-R
D-N-R sebváltó
D-N-R pārnesumu pārslēgs
D-N-R 档位选择器
Selektor gigi D-N-R
Pemilih gear D-N-R

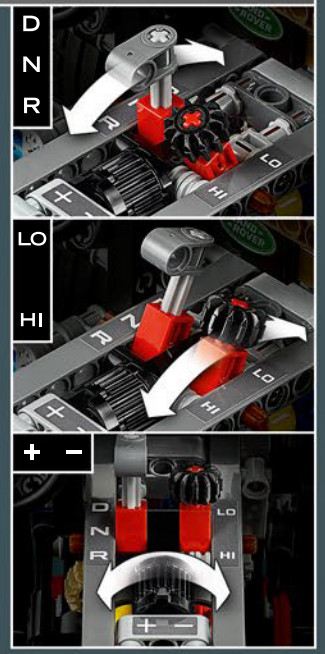

LAND ROVER



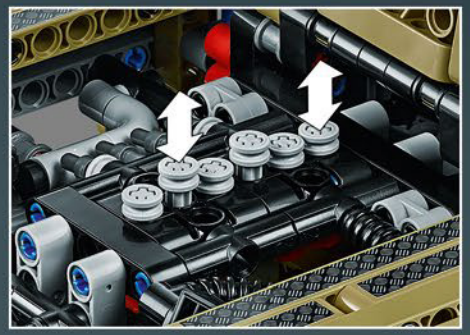


DEFENDER





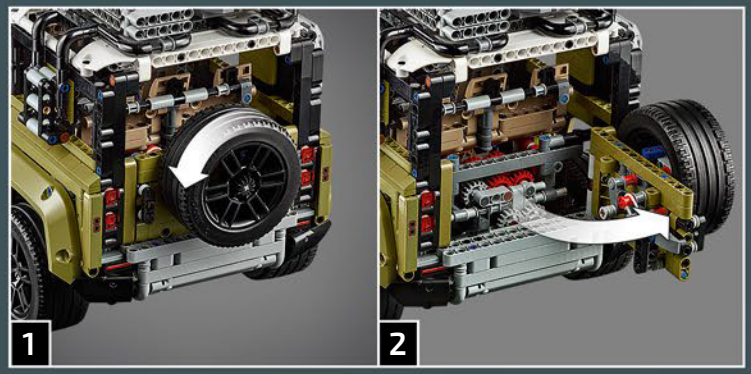
1
2

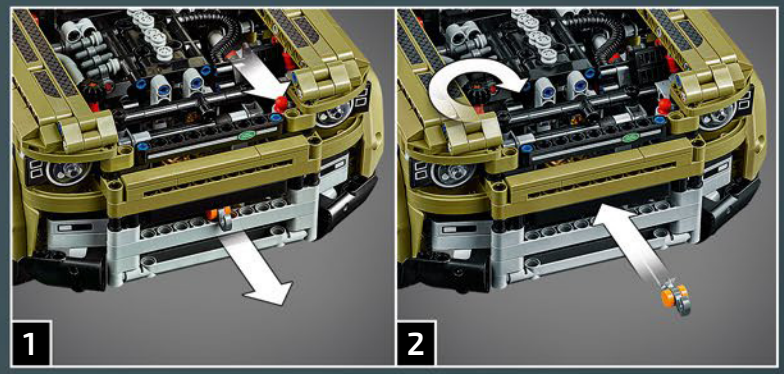
1
2



1



2



3



LEGO TECHNICTM

LIEBHERR



42100



42099





LEGO® TECHNIC™ CONTROL+
Check for compatibility and FAQ
Kompatibilitätsprüfung und häufig gestellte Fragen
Vérifier la compatibilité et FAQ
Vérification de la compatibilité et FAQ
Controlla la compatibilità e le FAQ
Información sobre compatibilidad y P+F
Verificar a compatibilidade e FAQ
Ellenőrizd a kompatibilitást és a GYIK-et
Informācija par saderību un bieži uzdotie jautājumi
查看兼容性与常见问题
LEGO.com/devicecheck

"Liebherr" is a trademark of Liebherr-International AG, used under license by LEGO System A/S.

The Bluetooth® word mark and logos are registered trademarks owned by Bluetooth SIG, Inc. and any use of such marks by LEGO System A/S is under license. Other trademarks and trade names are those of their respective owners.

LEGO.com/technic

5x 614101

5x 6177114

1x 307001

2x 6277181

2x 4544140

22 1x 6114583

21 1x 6114580

1x 302301

2x 6034044

8x 6276052

8x 4208160

2x 362301

2 1x 4558874

1 1x 4558878

4x 4118980

2x 4585040

2x 663601

7 2x 4495927

2x 6246996

11 5x 6028103

2x 4514842

1x 6055627

4x 6004135

2x 6245306

3 24x 6135494

5 26x 6159763

6x 6170313

2x 6284118

22 4x 6133279

21 4x 6133278

6x 6100644

7x 6101254

2x 4496699

2x 4507045

7x 6093038

3,2 6x 6031821

3x 6132768

8x 6015452

9 1x 6284142

4x 6220599

8x 6035540

4x 6223319

4x 6252042

2x 6009459

2x 6253318

1x 6227330

13x 4565452

12x 6013938

9x 6084724

1x 4514554

3x 4666999

1x 6210804

2x 6211768

5 16x 6130008

9 1x 6130010

20x 4186834

103x 4206482

1x 6224999

149x 4514553

47x 4227155

16x 6254216

1x 6008527

79x 4142865

2x 6099696

2x 6167939

12x 6100930

24x 6209519

6x 6273211

7x 6280393

4 16x 6129995

1x 6188245

7 2x 4495933

8 4x 6130004

6x 6144791

12x 6284070

52x 6121485

2x 6073231

1x 302426

4x 654126

8x 4177431

3x 6210270

10x 4660886

1x 6024730

1x 6070695

10x 6179182

1x 403226

291x 4121715

17x 6253260

45x 6265091

3x 4198367

4x 6268905

49x 4512363

2x 4541191

13x 6192309

2x 302326

2x 4211098

1x 6093977

2x 4218868

2x 4563044

15x 4107828

2x 6093525

2x 4248204

3x 306826

1x 6061032

2x 4124096

23x 6089119

13x 4140801

2x 4143875

2x 4142822

9x 4552347

5x 6007966

40x 6271869

2x 6265644

1x 4238840

1x 4558170

37x 6030286

1 2x 4566251

2 2x 4566249

1x 6162892

4 16x 370526

5x 6271825

2x 243126

2x 4558692

4x 6145859

5 24x 4142135

11x 4142823

1x 4125213

6 14x 370626

2x 663626

1x 4562009

1x 6253293

4x 6150082

1x 4275296

9 21x 4645732

1x 6016154

4x 6271152

5x 6257076

12 1x 370826

5x 6241908

3x 6080356

1x 6265643

13 5x 4522933

15 2x 4542573

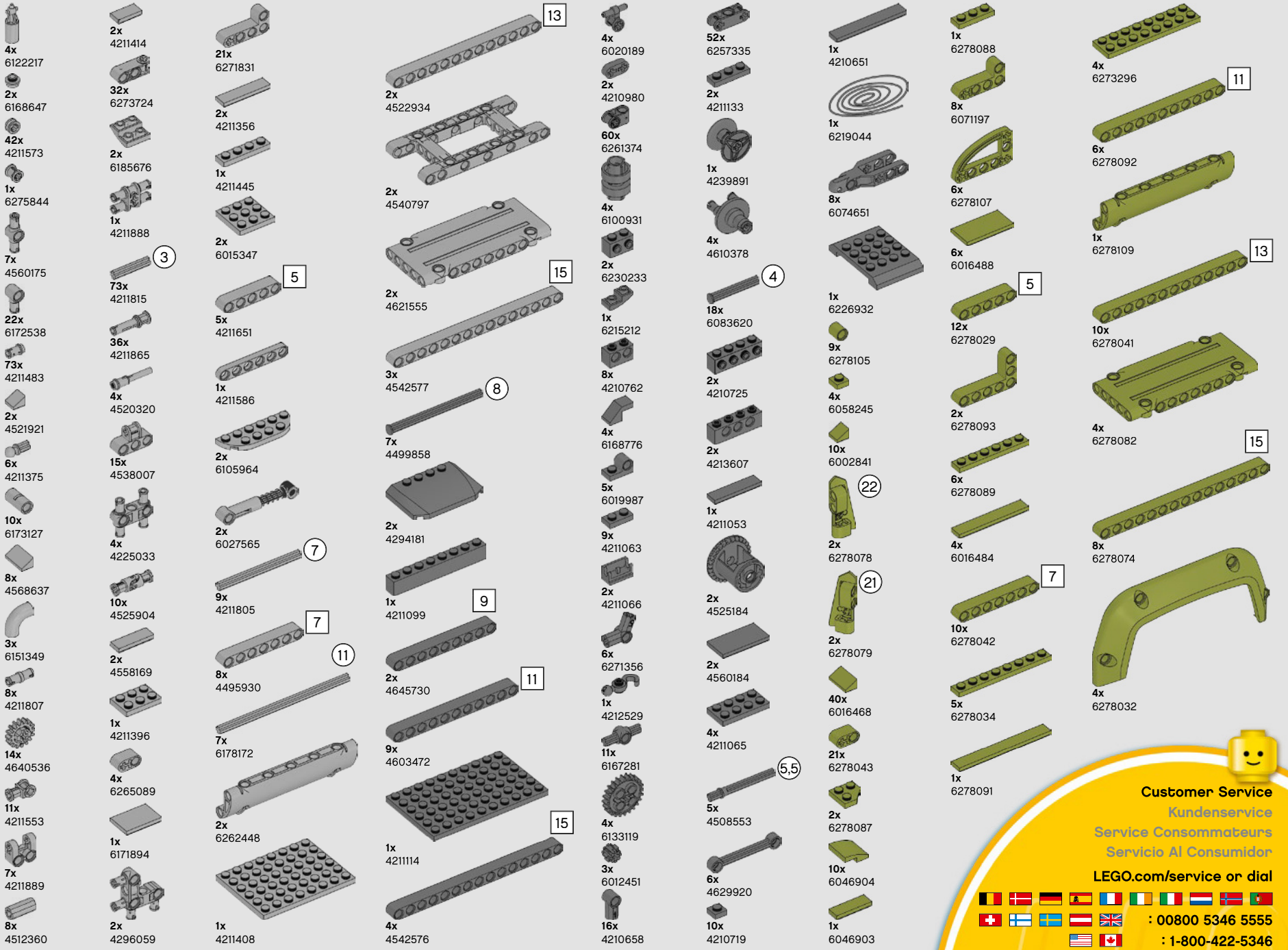
4x 6122217
2x 6168647
42x 4211573
1x 6275844
7x 4560175
22x 6172538
73x 4211483
2x 4521921
6x 4211375
10x 6173127
8x 4568637
3x 6151349
8x 4211807
14x 4640536
11x 4211553
7x 4211889
8x 4512360
2x 4211414
32x 6273724
2x 6185676
1x 4211888
3
73x 4211815
36x 4211865
4x 4520320
15x 4538007
4x 4225033
10x 4525904
2x 4558169
1x 4211396
4x 6265089
1x 6171894
2x 4296059
21x 6271831
2x 4211356
1x 4211445
2x 6015347
5
5x 4211651
1x 4211586
2x 6105964
2x 6027565
7
9x 4211805
7
8x 4495930
11
7x 6178172
2x 6262448
1x 4211408
13
2x 4522934
2x 4540797
2x 4621555
15
3x 4542577
8
7x 4499858
2x 4294181
1x 4211099
9
2x 4645730
11
9x 4603472
1x 4211114
15
4x 4542576
4x 6020189
2x 4210980
60x 6261374
4x 6100931
2x 6230233
1x 6215212
8x 4210762
4x 6168776
5x 6019987
9x 4211063
2x 4211066
6x 6271356
1x 4212529
11x 6167281
4x 6133119
3x 6012451
16x 4210658
52x 6257335
2x 4211133
1x 4239891
4x 4610378
4
18x 6083620
2x 4210725
2x 4213607
1x 4211053
2x 4525184
2x 4560184
4x 4211065
5,5
5x 4508553
6x 4629920
10x 4210719
1x 4210651
1x 6219044
8x 6074651
1x 6226932
9x 6278105
4x 6058245
10x 6002841
22
2x 6278078
21
2x 6278079
40x 6016468
21x 6278043
2x 6278087
10x 6046904
1x 6046903
1x 6278088
8x 6071197
6x 6278107
6x 6016488
5
12x 6278029
2x 6278093
6x 6278089
4x 6016484
7
10x 6278042
5x 6278034
1x 6278091
4x 6273296
11
6x 6278092
1x 6278109
13
10x 6278041
4x 6278082
15
8x 6278074
4x 6278032
Customer Service
Kundenservice
Service Consommateurs
Servicio Al Consumidor
LEGO.com/service or dial
: 00800 5346 5555
: 1-800-422-5346



LEGO.com/productfeedback

GEWINNE

Erzähle uns auf www.LEGO.com/productfeedback

etwas über die Erfahrungen, die du mit diesem LEGO® Set gemacht hast, und sichere dir die Chance auf einen coolen LEGO Preis!

Es gelten die Teilnahmebedingungen

GAGNE

Rends-toi sur www.LEGO.com/productfeedback

et donne-nous quelques commentaires sur ce produit LEGO® pour avoir une chance de gagner un prix LEGO !

Voir Conditions Générales

GANA

Visita www.LEGO.com/productfeedback

y envíanos tu opinión acerca de este set LEGO®. ¡Participarás en el sorteo de un premio LEGO!

Términos y Condiciones aplicables

获取奖品

登录 *www.LEGO.com/productfeedback*

给出关于此乐高®套装的简短反馈，就有机会获得炫酷乐高奖品

《条款及条件》适用

경품 당첨 기회

www.LEGO.com/productfeedback

페이지로 이동하여 이 레고® 세트에 대한 간략한 피드백을 보내 주시고 멋진 레고 경품을 탈 수 있는 기회도 잡으십시오

약관 적용

ЗАПОЛНИ АНКЕТУ И ПОЛУЧИ ПРИЗ

Перейди по ссылке www.LEGO.com/productfeedback

ответь всего на несколько вопросов об этом наборе LEGO®, и у тебя появится шанс выиграть замечательный приз от компании LEGO.

Применяются Условия и правила участия

LEGO and the LEGO logo are trademarks of the/sont des marques de commerce du/son marcas registradas de LEGO Group. ©2019 The LEGO Group.

Land Rover and the Land Rover logo are trade marks owned and licensed by Jaguar Land Rover Ltd.

6298499/6298500