



42115 LAMBORGHINI SIÁN FKP 37

Copy writer: Scott Selkirk Neillands
Graphic design: Henriette Solgaard. Kristian Nørby Larsen
Packaging concept: Dan Kjærsgaard. Natacha Héléne Marie Lesty
Studio photography: Tim Trøjborg. Syrine Maj Pallisby
Location photography: Büro Jantzen. Automobili Lamborghini

BOOK ONE BUCH EINS

Videocasts only available in English
Videocasts nur in englischer Sprache verfügbar

Booklet available in English on
Livret disponible en français sur
Libretto disponibile in italiano su
Folleto disponible en español en
如需中文版手册，请访问

LEGO.com/service/buildinginstructions

TWO DISTINCT COMPANIES WITH A SHARED PASSION FOR PERFECTION

ZWEI VERSCHIEDENE UNTERNEHMEN – GEEINT IM STREBEN NACH PERFEKTION



There may be a long way from Denmark to Italy, but this is the story of how LEGO® Technic and Automobili Lamborghini came together to create the LEGO Technic version of the iconic Lamborghini Sián FKP 37.

Diese Geschichte erzählt, wie LEGO® Technic und Automobili Lamborghini trotz der weiten Entfernung zwischen Dänemark und Italien zusammenfanden, um die LEGO Technic Version des kultverdächtigen Lamborghini Sián FKP 37 zu erschaffen.

The LEGO Group, Billund, Denmark


Automobili Lamborghini. Sant'Agata Bolognese, Italy


automobili
Lamborghini
SANT'AGATA BOLOGNESE · ITALIA
P ZERO


P ZERO









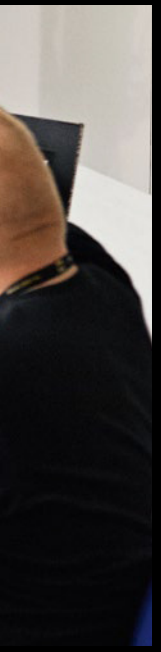

EVERY LEGO® TECHNIC MODEL IS A SPECIAL JOURNEY

JEDES LEGO® TECHNIC MODELL BESCHREITET EINEN BESONDEREN WEG

Uwe Wabra / Senior Designer / LEGO® Technic

Recreating any vehicle in LEGO® Technic is much more than just finding the right LEGO elements. Our designers have to understand the unique story of the real car and the company that created it. They have to discover the intentions of the original designer and the reason behind each detail. Every LEGO Technic model is a special journey. This is the story of our version of the Lamborghini Sián FKP 37.

Das Nachbilden eines Fahrzeugs als LEGO® Technic Modell ist weitaus aufwendiger, als nur die richtigen LEGO Elemente zu finden. Unsere Designer müssen zuerst die einzigartige Geschichte des echten Autos und seines Herstellers verinnerlichen. Sie müssen herausfinden, welche Absichten der ursprüngliche Designer verfolgte und welchen Zweck jedes einzelne Detail erfüllt. Jedes LEGO Technic Modell beschreitet einen besonderen Weg. Das ist die Geschichte unserer Version des Lamborghini Sián FKP 37.

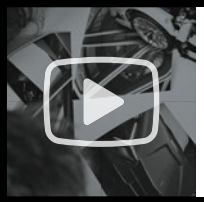

Meet the LEGO® Technic design team and learn how they kick off a project like this.

Hier lernen Sie das LEGO® Technic Designteam kennen und erfahren, wie die Designer ein solches Projekt angehen.

> www.LEGO.com/lamborghini-sian/videocasts



UWE WABRA
Senior Designer / LEGO® Technic



I NEVER PLANNED ON GETTING INTO THE AUTOMOBILE INDUSTRY, BUT I KNEW A BETTER CAR COULD BE BUILT

ICH HATTE NIE VOR, IN DIE AUTOINDUSTRIE ZU GEHEN, ABER ICH WUSSTE IMMER, DASS EIN BESSERES AUTO GEBAUT WERDEN KÖNNTE

Ferruccio Lamborghini / Founder of Automobili Lamborghini



Follow the design team as they explore the Polo Storico at Automobili Lamborghini.

Begleiten Sie das Designteam durch den Polo Storico bei Automobili Lamborghini.

> www.LEGO.com/lamborghini-sian/videocasts

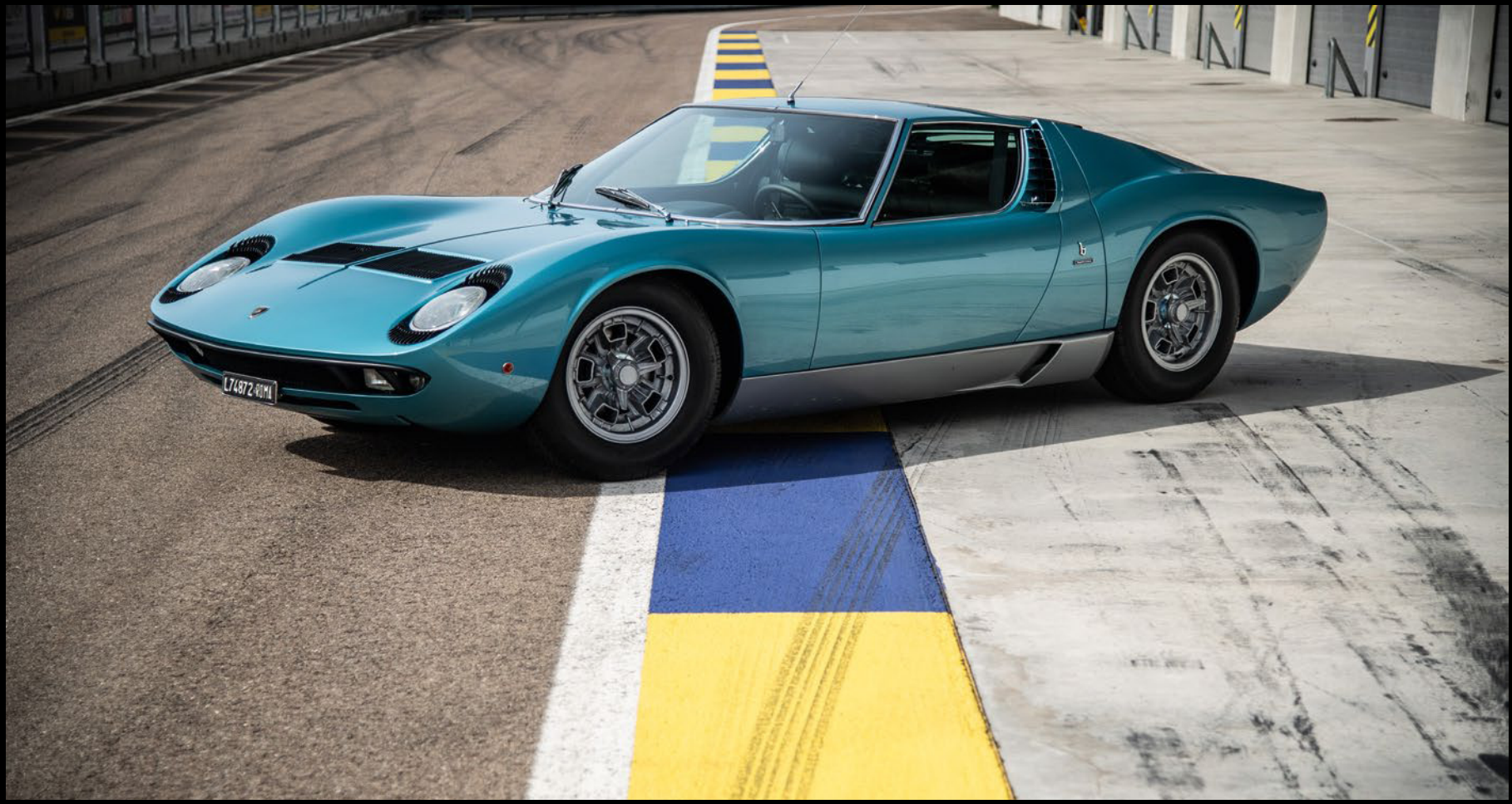

1971 Lamborghini Miura P400 S

Ferruccio Lamborghini made his fortune constructing tractors, but his real passion was for powerful sports cars. Believing the ultimate automobile had yet to be created, he decided to do it himself. Paolo Gabrielli knows everything about Lamborghini's history and was the perfect person to tell our designers about the principles that guided Ferruccio Lamborghini and why he chose the "Raging Bull" as the symbol for his first supercar.

Ferruccio Lamborghini hat sein Vermögen mit der Fertigung von Traktoren gemacht, aber eigentlich schlug sein Herz für leistungsstarke Sportwagen. In der festen Überzeugung, dass das ultimative Auto erst noch entwickelt werden müsste, beschloss er, diese Aufgabe selbst anzupacken. Paolo Gabrielli weiß alles über die Geschichte von Lamborghini und war der perfekte Gesprächspartner, um unsere Designer in die Grundsätze einzuweihen, von denen sich Ferruccio Lamborghini leiten ließ, und uns darüber aufzuklären, warum Ferrucio den „wütenden Stier" als Emblem für seinen ersten Supersportwagen auswählte.




63
Lamborghini
SIÁN
P ZERO



MITJA BORKERT
Head of Design / Automobili Lamborghini

OUR MOTTO IS “EXPECT THE UNEXPECTED”

UNSER MOTTO LAUTET „ERWARTE DAS UNERWARTETE“

Mitja Borkert / Head of Design / Automobili Lamborghini

With its unmistakable design DNA, dramatic proportions and hexagon design elements, you are never in any doubt that you are standing in front of a Lamborghini. Mitja Borkert, Head of Design at Automobili Lamborghini, demonstrated to our design team what makes a Lamborghini a Lamborghini and explained the story and design heritage behind the Lamborghini Sián FKP 37.

Die unverwechselbare Design-DNA, die spektakulären Proportionen und die sechseckigen Designelemente lassen keinen Zweifel, dass Sie vor einem Lamborghini stehen. Mitja Borkert, Head of Design bei Automobili Lamborghini, demonstrierte unserem Designteam, was einen Lamborghini zu einem Lamborghini macht, und erzählte uns, welche Geschichte und welches Design-vermächtnis dem Sián FKP 37 zugrunde liegen.



Watch as the two design teams come together at the Centro Stile in Sant'Agata Bolognese.

Sehen Sie sich an, wie die beiden Designteams im Centro Stile in Sant'Agata Bolognese zusammenkommen.

> www.LEGO.com/lamborghini-sian/videocasts









IT HAS TO LOOK LIKE IT'S MOVING, EVEN WHEN IT'S STANDING STILL

ES MUSS SO AUSSEHEN, ALS OB ES SICH BEWEGT – SELBST WENN ES STEHT

Eminel Hodžić / Senior Exterior Designer / Automobili Lamborghini

It's the precise match of neat edges, sleek lines and sensual surfaces that gives each Lamborghini model its own dynamic personality. Senior Exterior Designer at Lamborghini Centro Stile, Eminel Hodžić, sculpted the outer form of the Lamborghini Sián FKP 37 and illustrated to the LEGO® Technic designers how such a visionary design can take inspiration from the past.

Es sind die exakt aufeinander abgestimmten sauberen Kanten, eleganten Linien und sinnlichen Oberflächen, die jedem Lamborghini-Modell seine eigene Persönlichkeit verleihen. Eminel Hodžić, Senior Exterior Designer bei Lamborghini Centro Stile, hat die äußere Form des Lamborghini Sián FKP 37 gestaltet und den LEGO® Technic Designern erläutert, wie sich ein derart visionäres Design von der Vergangenheit inspirieren lässt.

Watch Automobili Lamborghini designer Eminel Hodžić's reaction to the LEGO® Technic model.

Sehen Sie sich die Reaktion des Designers Eminel Hodžić von Automobili Lamborghini auf das erste LEGO® Technic Modell an.

> www.LEGO.com/lamborghini-sian/videocasts





EMINEL HODŽIĆ
Senior Exterior Designer
Automobili Lamborghini





VITTORIO GABBA
Head of Ad Personam
& Special Series
Automobili Lamborghini

DETAILS MAKE PERFECTION AND PERFECTION ISN'T A DETAIL

DETAILS MACHEN PERFEKTION AUS, ABER PERFEKTION IST KEIN DETAIL

Vittorio Gabba / Head of Ad Personam & Special Series / Automobili Lamborghini







They say no two Lamborghinis are exactly the same, and this is especially true for the Sián FKP 37. Only a limited number of them will ever be made, and each one will be finished to the specific wishes of its owner. Vittorio Gabba heads up the Ad Personam studio at Automobili Lamborghini and took the LEGO® Technic designers through all the many choices an owner has to customise their Sián FKP 37.

Es heißt, keine zwei Lamborghini seien exakt gleich, und das gilt insbesondere für den Sián FKP 37. Dieses Modell wird nur in begrenzter Anzahl gebaut, und jedes Exemplar wird nach den besonderen Wünschen des künftigen Besitzers angefertigt. Vittorio Gabba leitet das Ad Personam Studio bei Automobili Lamborghini. Er zeigte den LEGO® Technic Designern die zahlreichen Optionen, die dem künftigen Besitzer zur Auswahl stehen, um den Sián FKP 37 nach den eigenen Vorstellungen zu gestalten.



See the LEGO® Technic designers explore the Ad Personam studio.

Sehen Sie zu, wie die LEGO® Technic Designer das Ad Personam Studio erkunden.

> www.LEGO.com/lamborghini-sian/videocasts





IT'S NOT JUST THE LOOKS, IT'S THE SPIRIT OF THE SIÁN FKP 37 I HAD TO CAPTURE

ES GEHT NICHT NUR UMS AUSSEHEN. ICH MUSSTE DAS GANZE WESEN DES SIÁN FKP 37 EINFANGEN

Uwe Wabra / Senior Designer / LEGO® Technic



WE ARE ALWAYS LOOKING TOWARDS THE NEW FRONTIER FOR CAR TECHNOLOGY

WIR WOLLEN STETS DIE GRENZEN DER AUTOMOBILTECHNIK VERSCHIEBEN

Maurizio Reggiani / Chief Technical Officer / Automobili Lamborghini

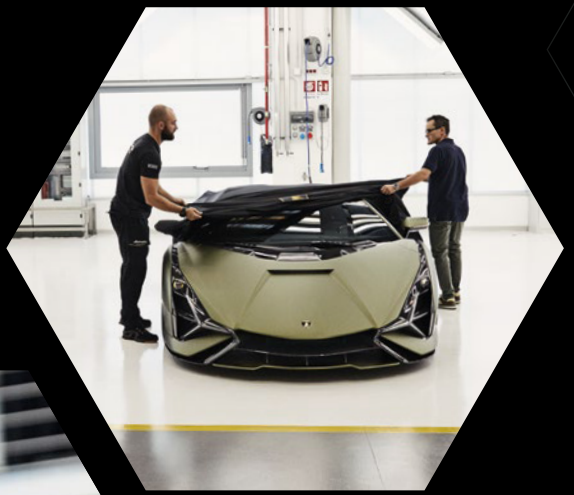



The Sián FKP 37 is the first Lamborghini hybrid model where electric power is combined with the company's epic V12 engine to boost performance and efficiency. Maurizio Reggiani is Chief Technical Officer at Automobili Lamborghini and was able to tell the LEGO® designers how the company strives to deliver super-cars that combine ultimate performance with pure emotion.

Der Sián FKP 37 ist das erste Hybridmodell von Lamborghini, in dem ein Elektromotor mit dem legendären V12-Motor des Unternehmens kombiniert wird, um eine bessere Leistung und Effizienz zu erzielen. Maurizio Reggiani, Chief Technical Officer bei Automobili Lamborghini, konnte den LEGO® Designern einen Einblick geben, wie es dem Unternehmen gelingt, Supersport-wagen zu entwickeln, die ultimative Leistung und pure Emotion in sich vereinen.

MAURIZIO REGGIANI
Chief Technical Officer / Automobili Lamborghini

Follow the step-by-step construction of the iconic Lamborghini V12 engine.

Schauen Sie zu, wie Schritt für Schritt ein legendärer V12-Motor von Lamborghini entsteht.

> www.LEGO.com/lamborghini-sian/videocasts



LAMBORGHINI IS REFINEMENT, LUXURY AND PERFECTION

LAMBORGHINI STEHT FÜR FINESSE, LUXUS UND PERFEKTION

Ferruccio Lamborghini / Founder of Automobili Lamborghini

The Lamborghini production facility in Sant'Agata Bolognese doesn't look like a conventional car factory and it doesn't function like one either. Each car is individually hand-built, one at a time. As Ranieri Niccoli, Chief Manufacturing Officer, explained to the LEGO® Technic design team, this is the only way the company can ensure the level of perfection the founder, Ferruccio Lamborghini, demanded every Lamborghini must have.

Die Produktionsstätte von Lamborghini in Sant'Agata Bolognese sieht nicht wie ein konventionelles Autowerk aus – und sie funktioniert auch ganz anders. Jedes Auto wird von Hand gebaut – und zwar immer eines nach dem anderen. Ranieri Niccoli, Chief Manufacturing Officer, erklärte dem LEGO® Technic Designteam, dass dieses Maß an Perfektion, das der Firmengründer Ferruccio Lamborghini von jedem Lamborghini verlangte, sonst nicht zu erzielen sei.



Join the LEGO® Technic designers on a tour of the Automobili Lamborghini production facility.

Begleiten Sie die LEGO® Technic Designer auf eine Besichtigungstour durch die Produktionsstätte von Automobili Lamborghini.

> www.LEGO.com/lamborghini-sian/videocasts







RANIERI NICCOLI
Chief Manufacturing Officer / Automobili Lamborghini

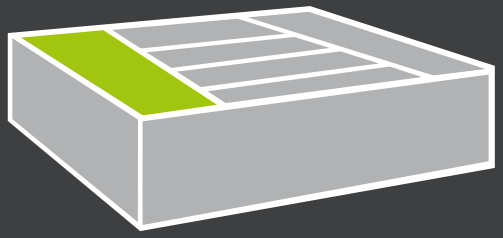

BOX ONE BOX EINS

GEARBOX & REAR SUSPENSION

GETRIEBE & HINTERRADAUFHÄNGUNG

It seemed a shame to go to all the trouble of simulating the intricate gearbox of the real Lamborghini Sián FKP 37, only to hide it away under other elements and sections of the model. Therefore, Senior Designer Uwe Wabra decided to create small 'windows' on the bottom of the model that allow you to see the gearing system work.

Es wäre doch schade gewesen, das komplizierte Getriebe des Lamborghini Sián FKP 37 mit großem Aufwand nachzubilden, nur um es dann unter anderen Elementen und Baugruppen des Modells verschwinden zu lassen. Deshalb beschloss Senior Designer Uwe Wabra, an der Unterseite des Modells kleine ‚Fenster' einzubauen, damit Sie sehen können, wie das Getriebe funktioniert.



> www.LEGO.com/lamborghini-sian/videocasts

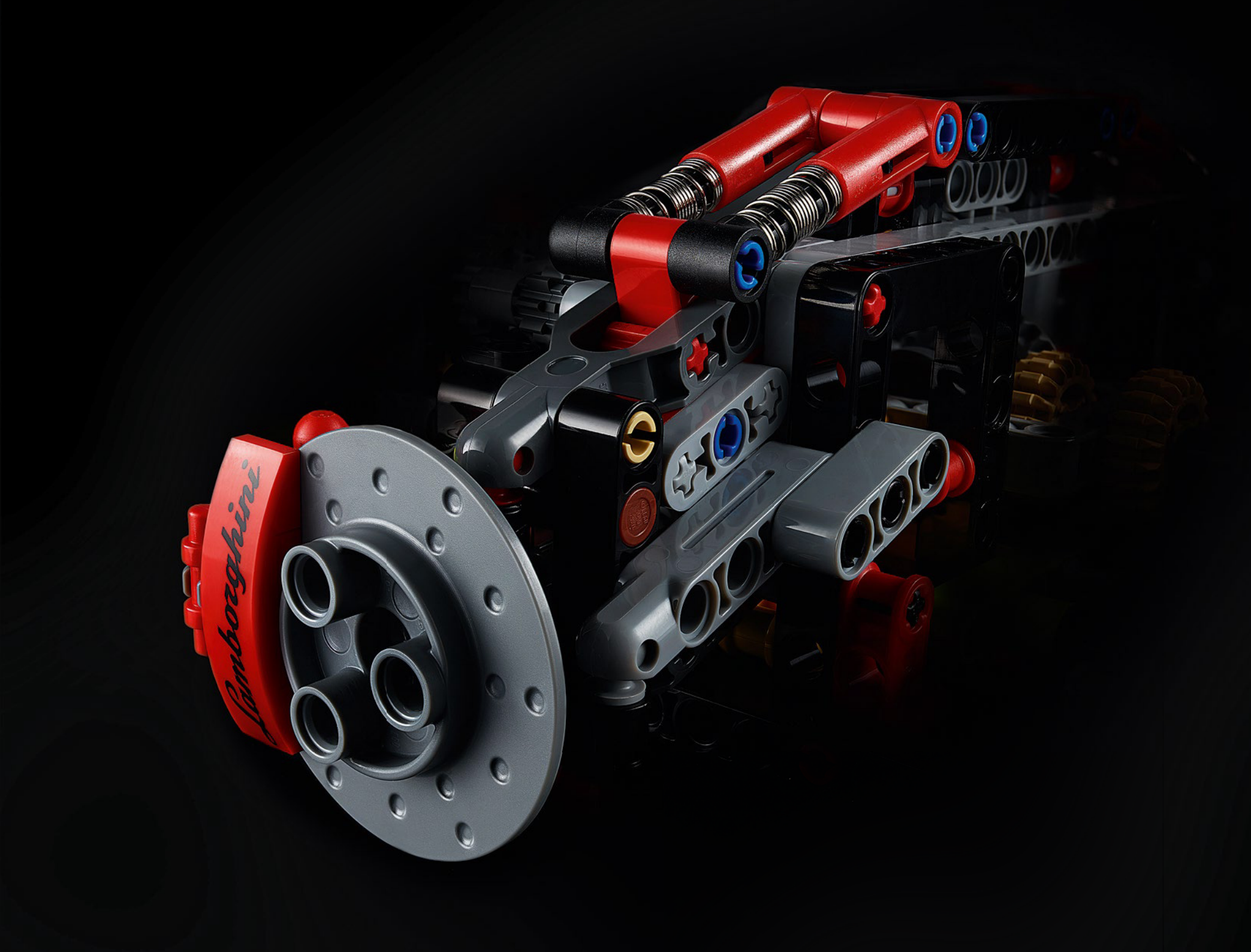
Lamborghini

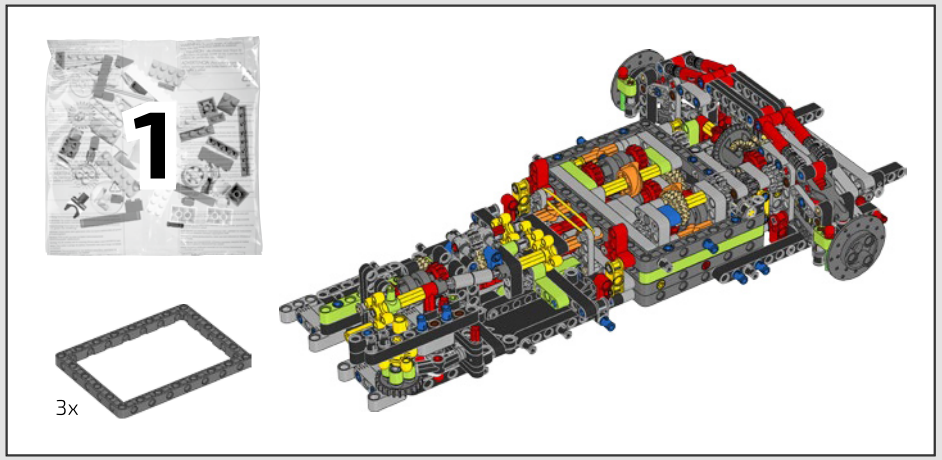

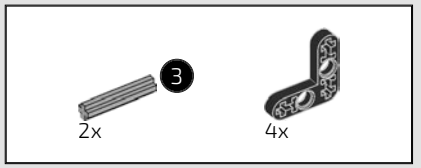

2

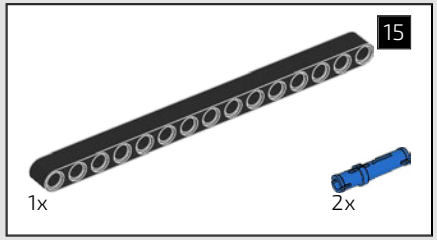

1

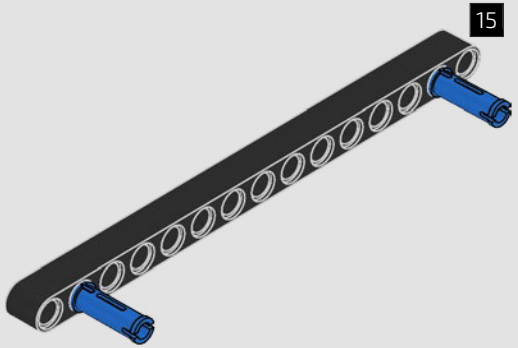

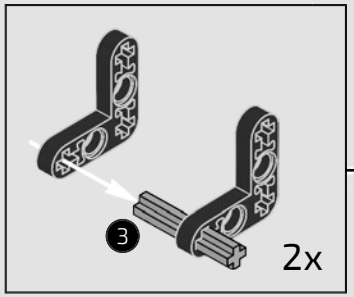

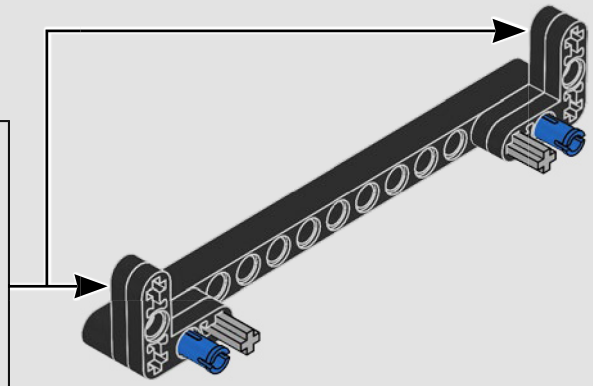

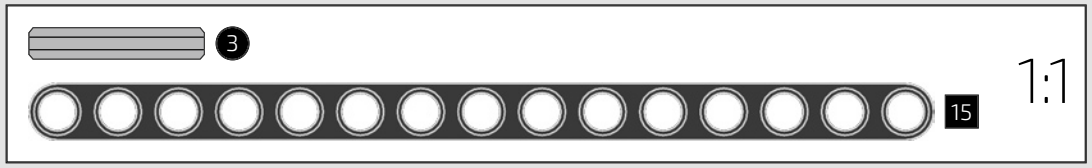

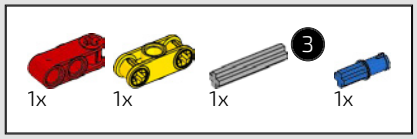

3

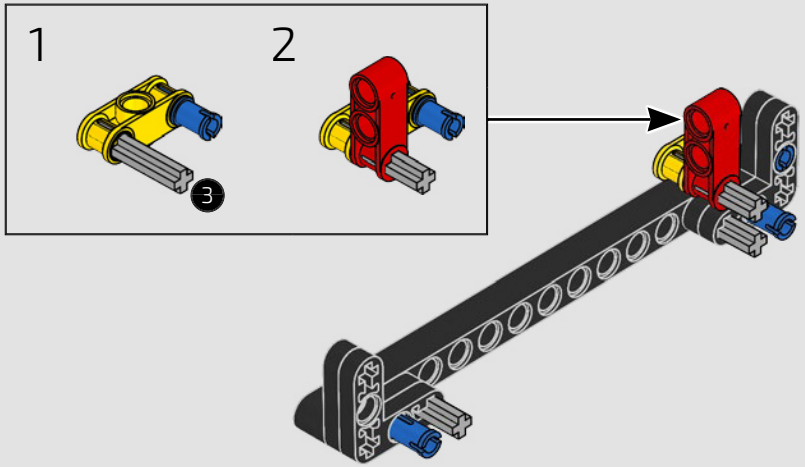

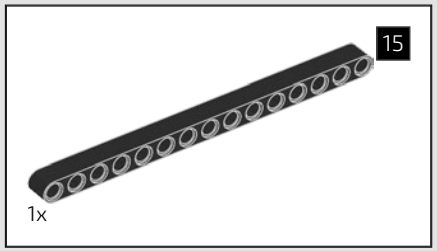

4

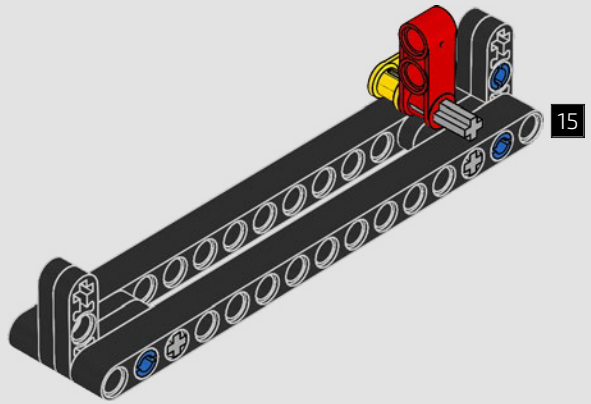

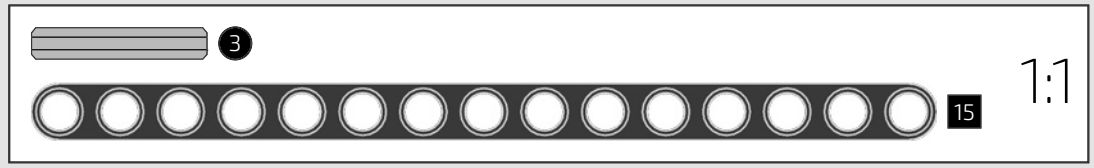

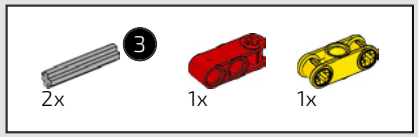

5

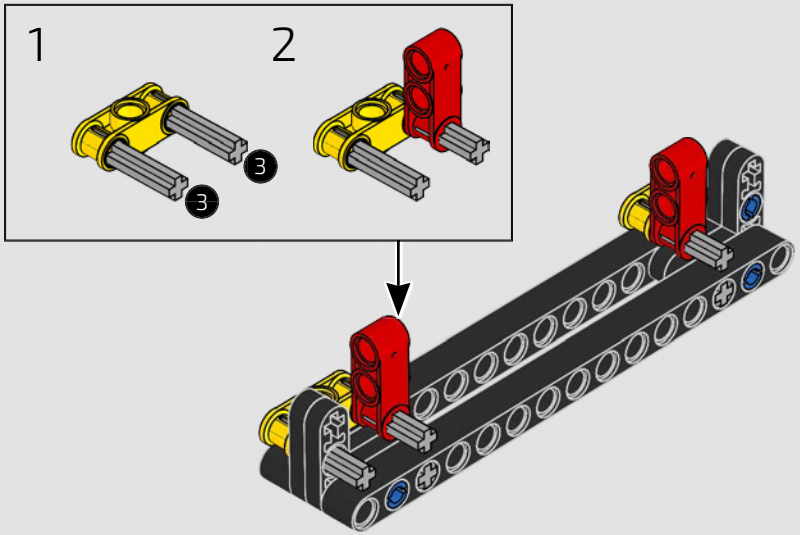

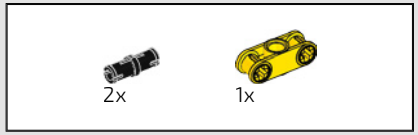

6

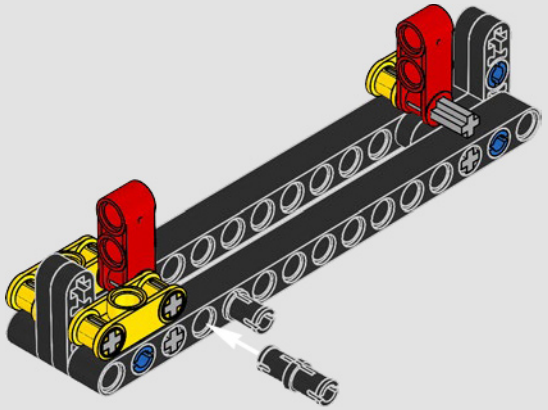

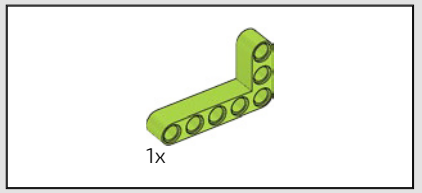

7

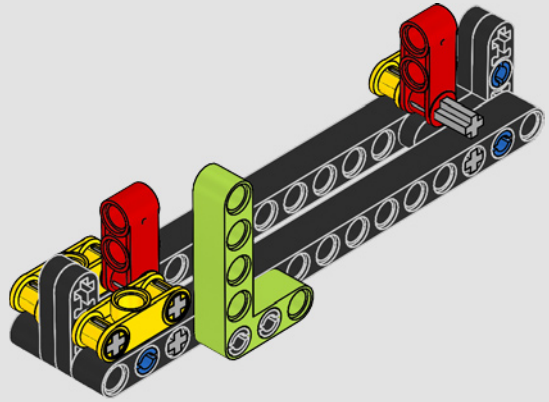

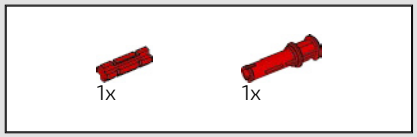

8

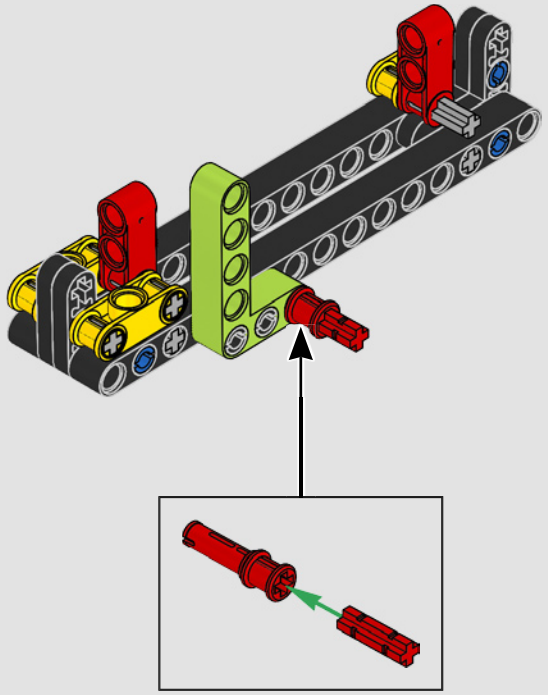

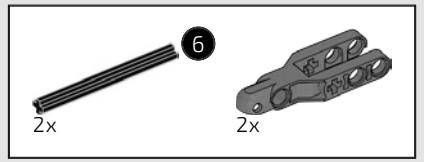

9

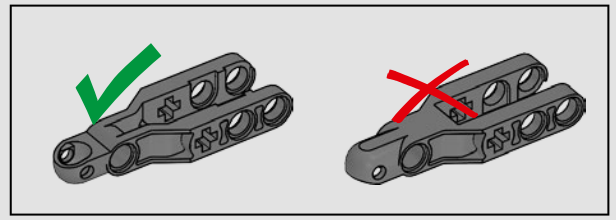

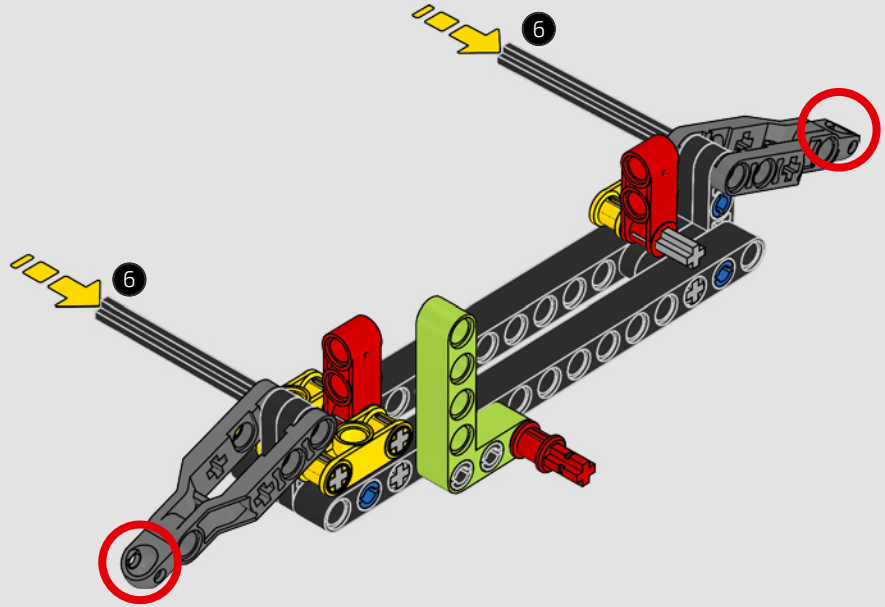



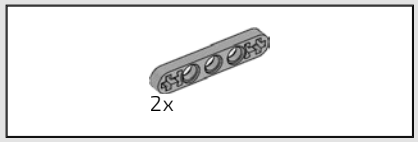

10

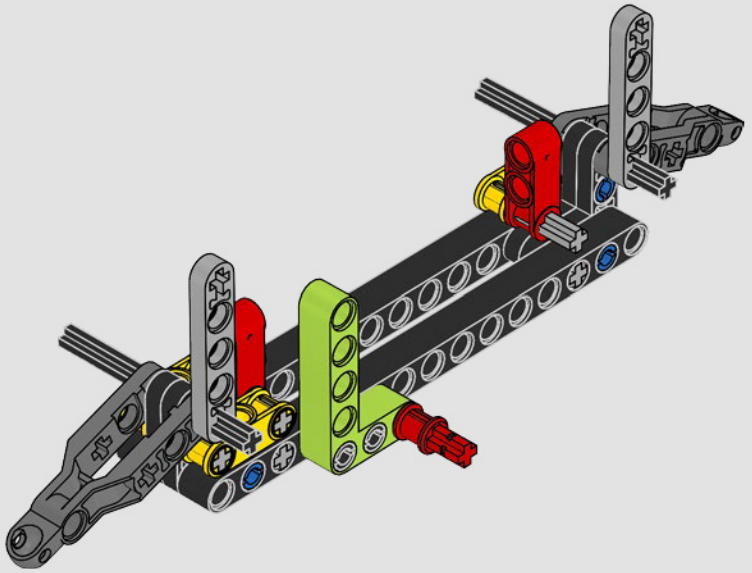

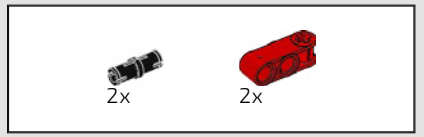

11

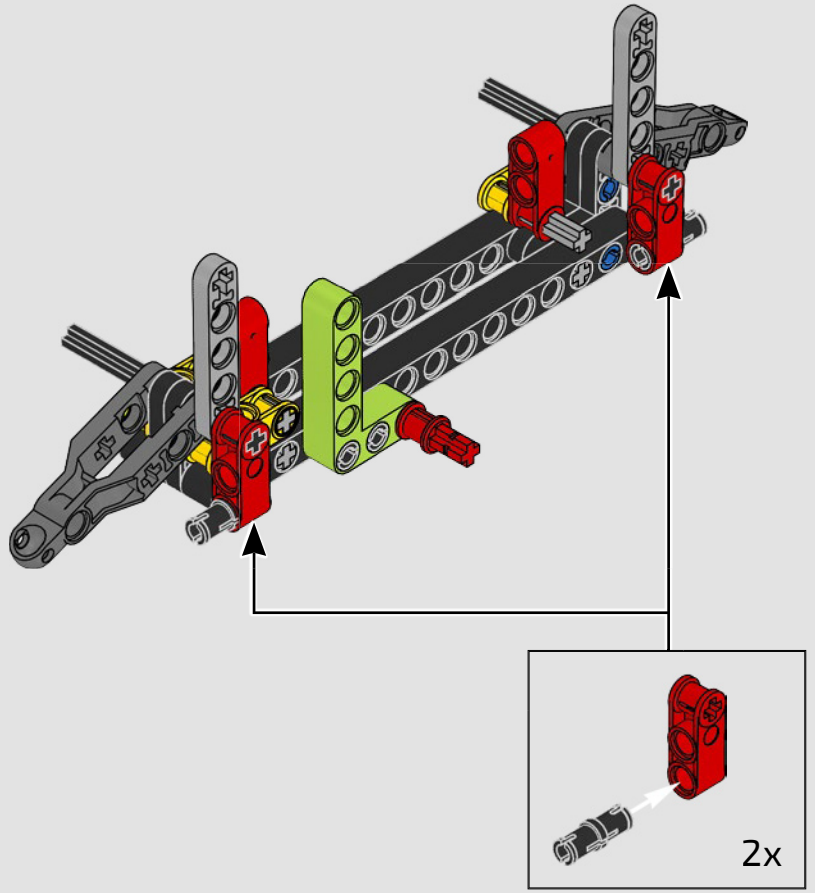

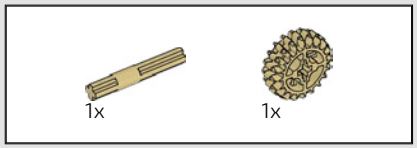

12

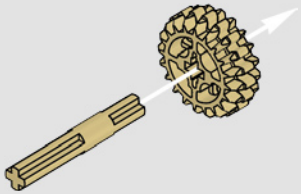

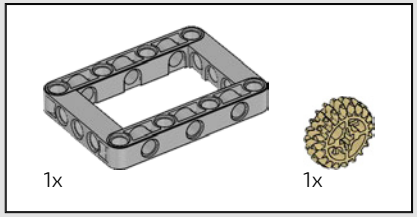

13

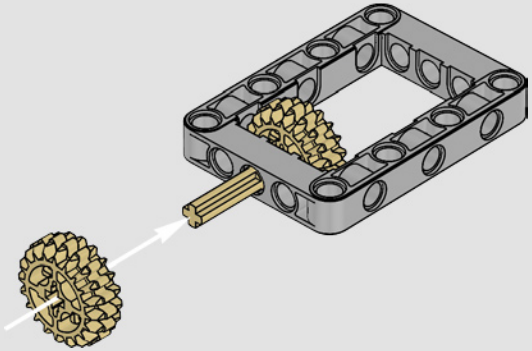

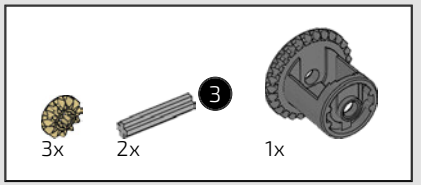

14

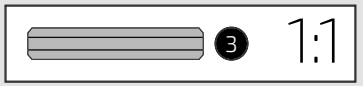

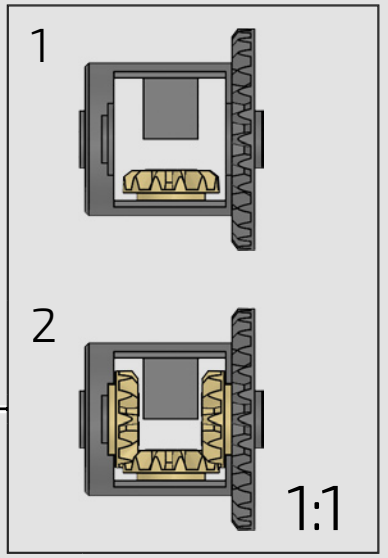

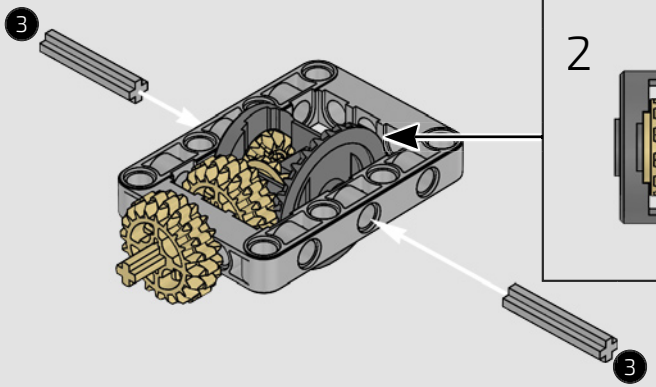

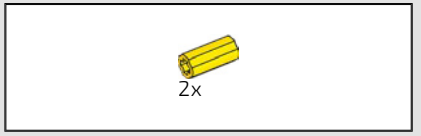

15

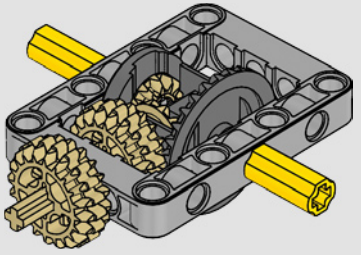

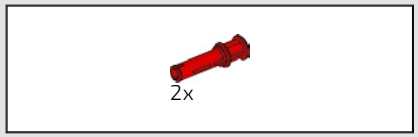

16

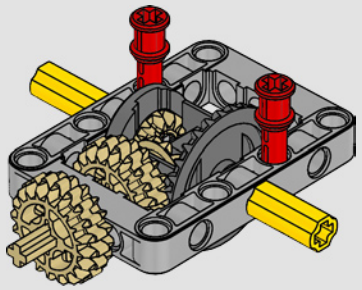

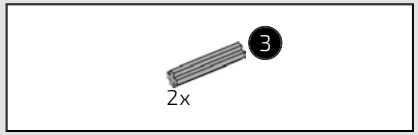

17



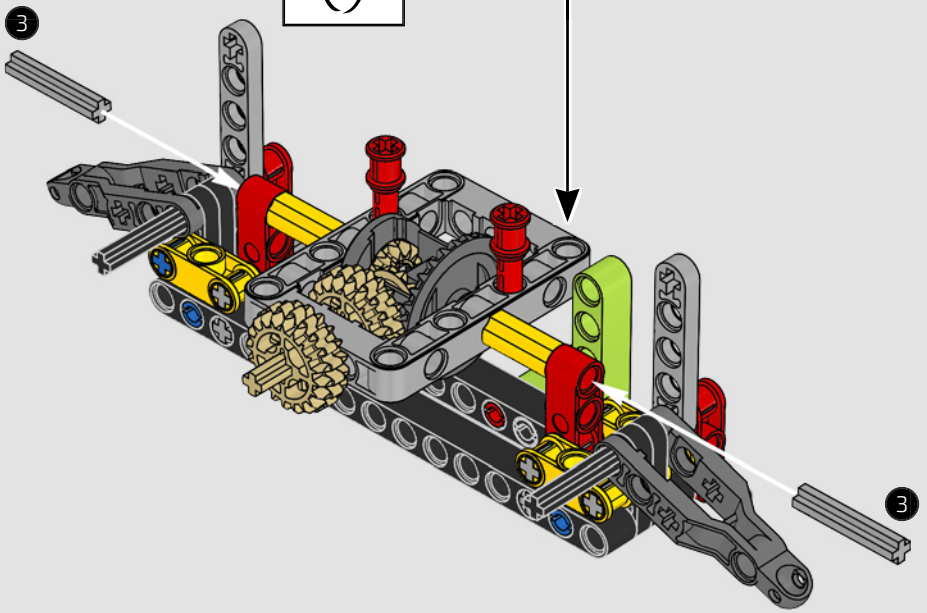

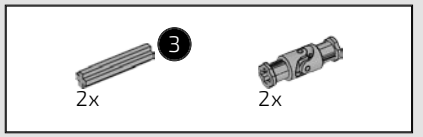

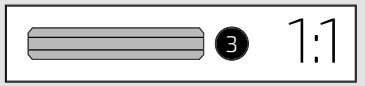

18

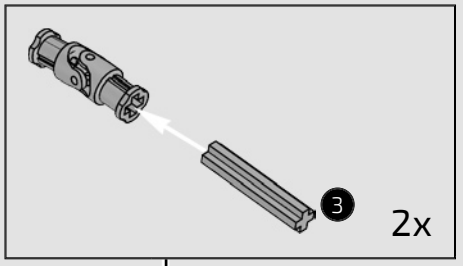

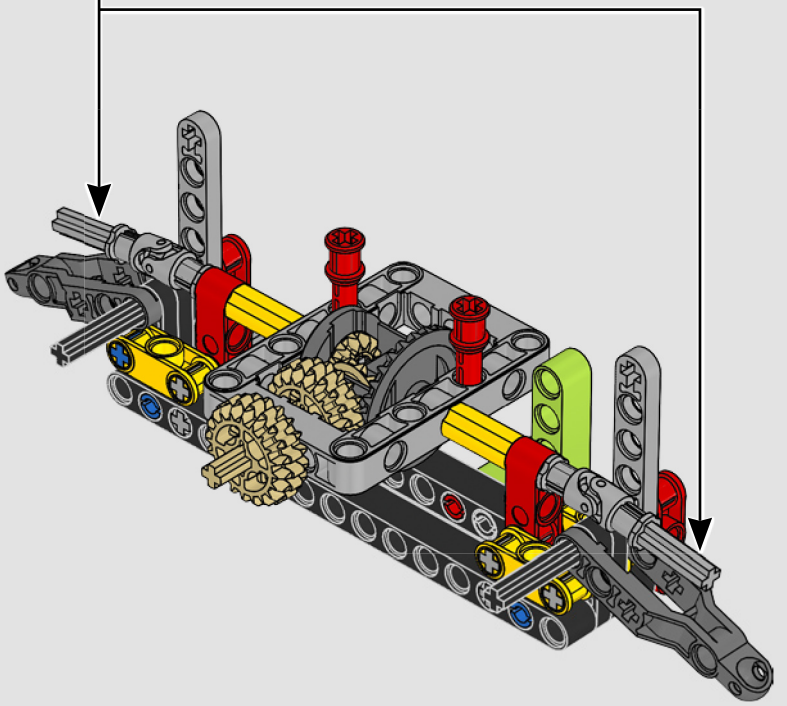

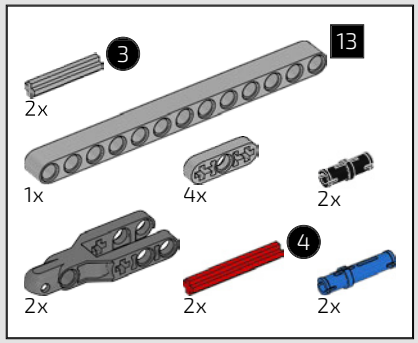

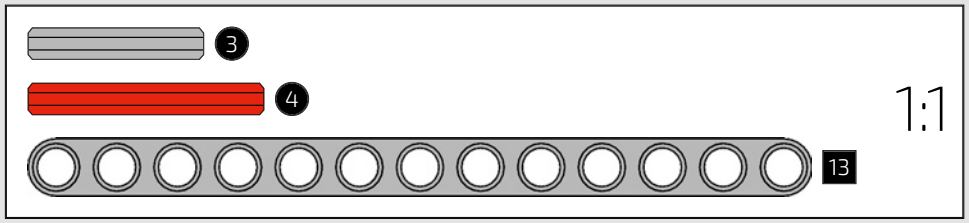

19

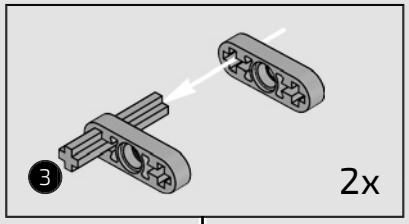

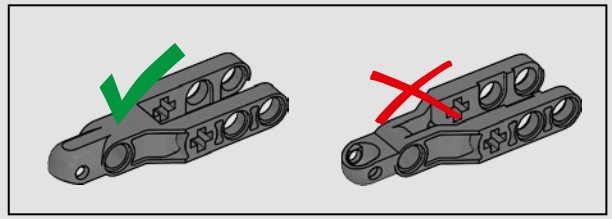

1

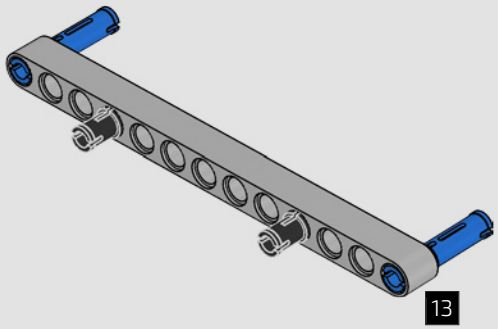

2

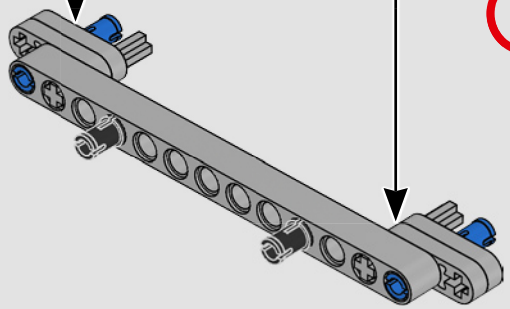

3

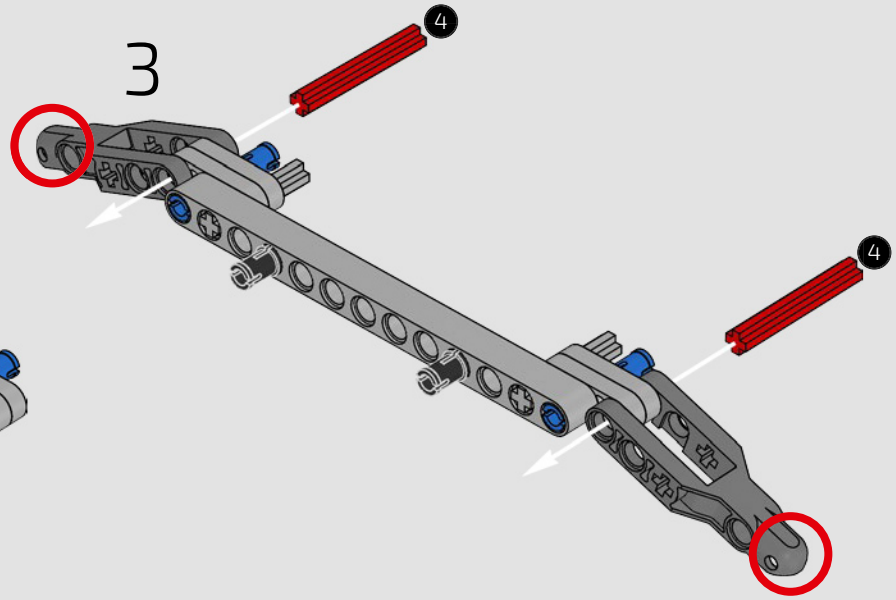

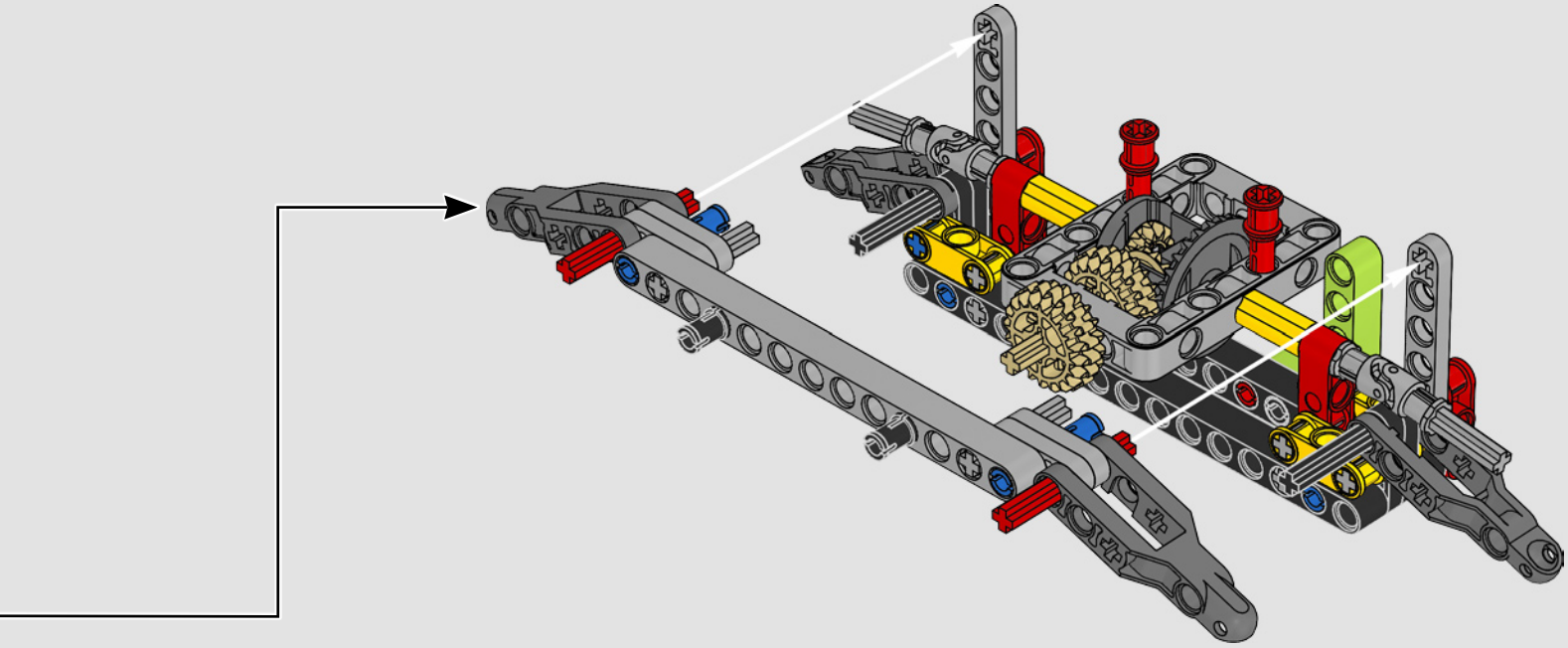

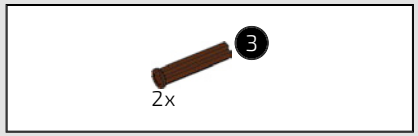

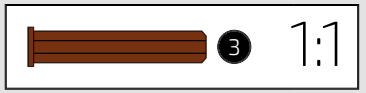

20

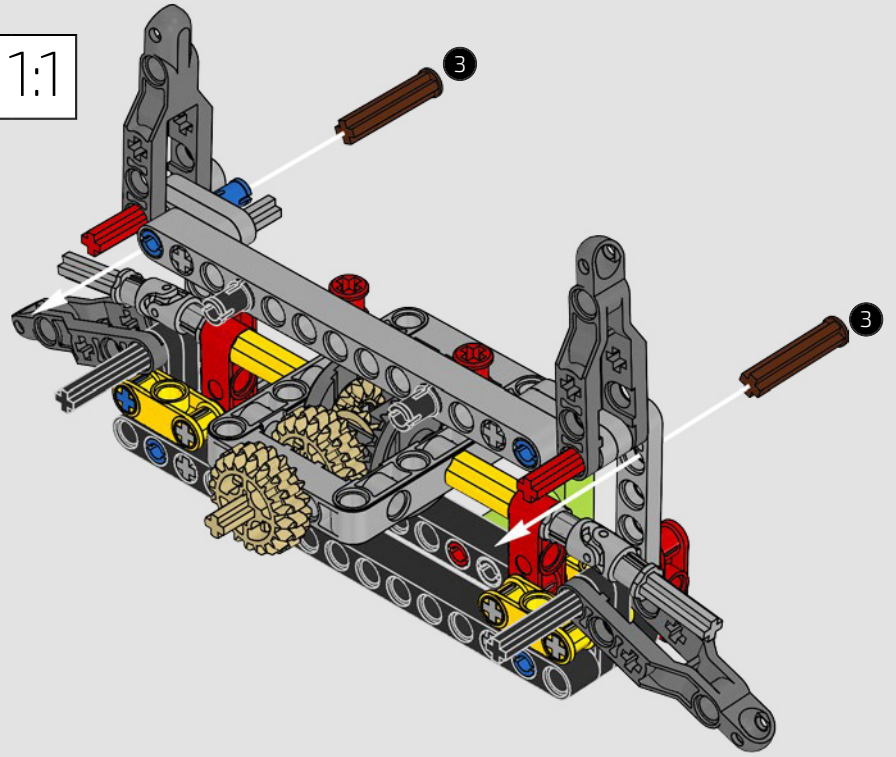

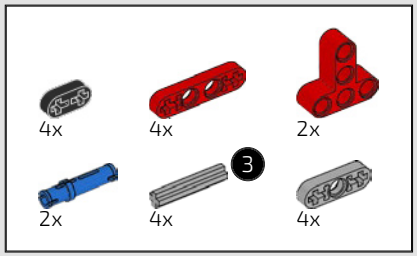

21

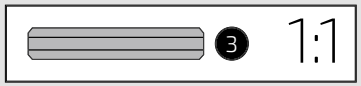

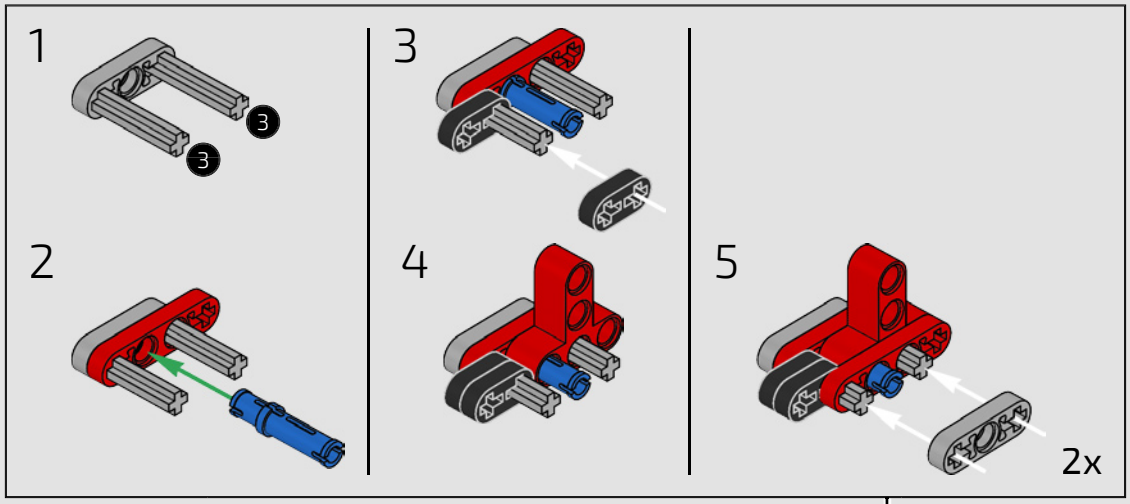

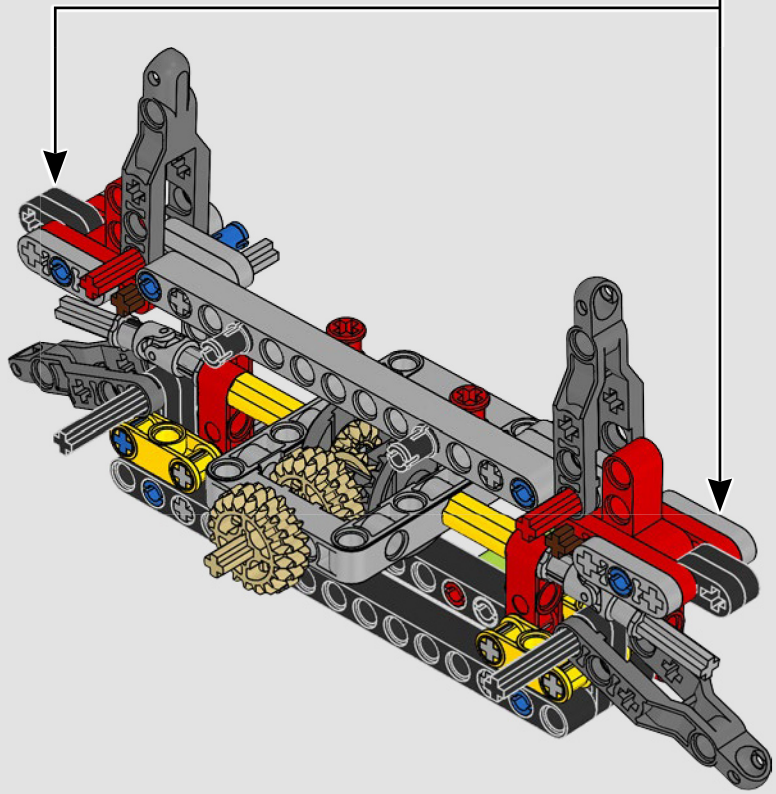

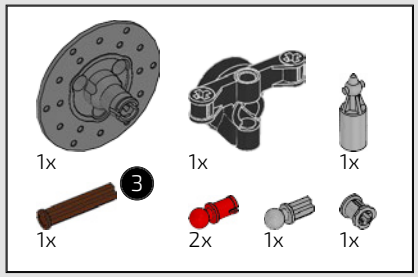

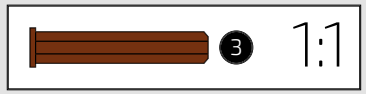

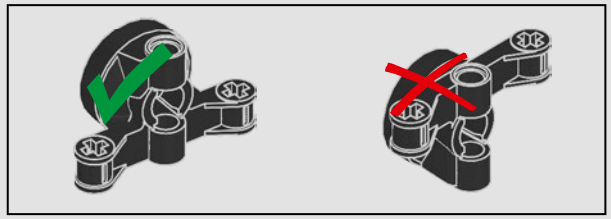

22

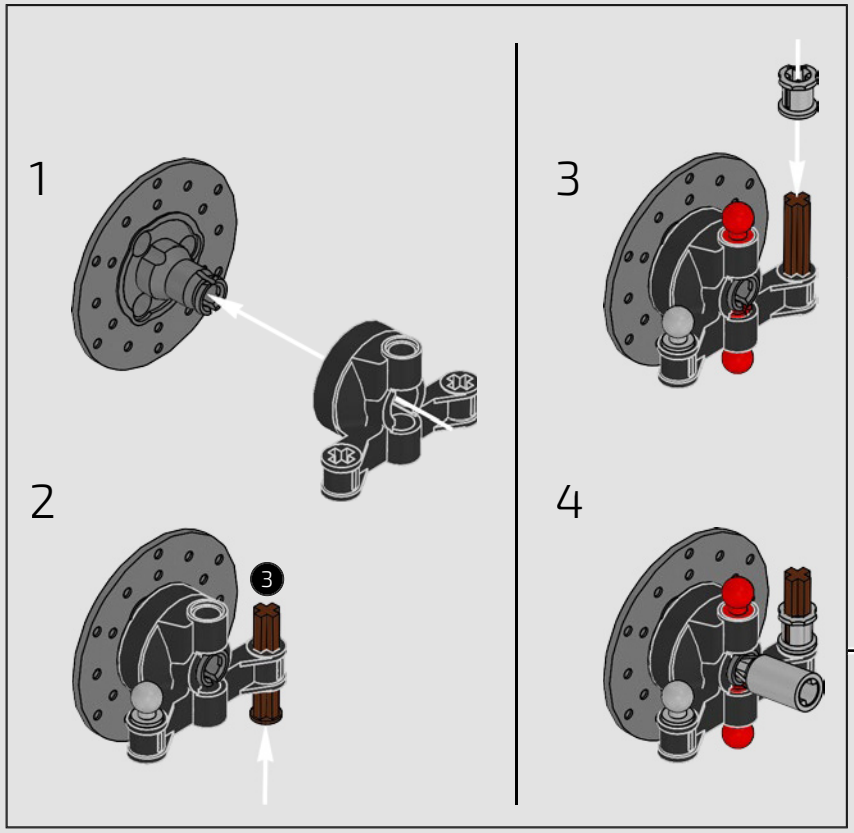

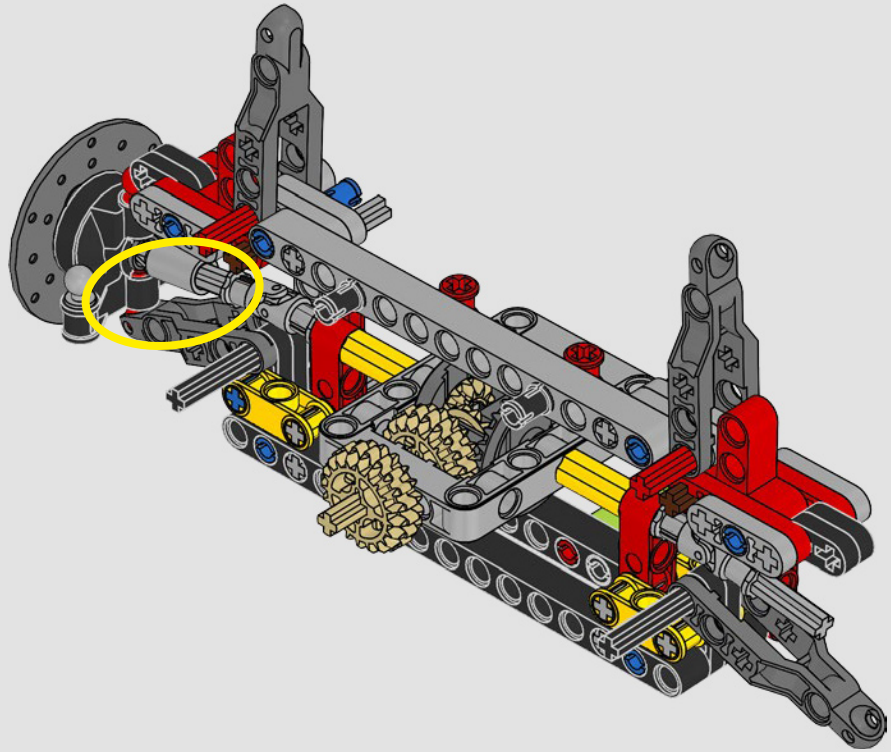

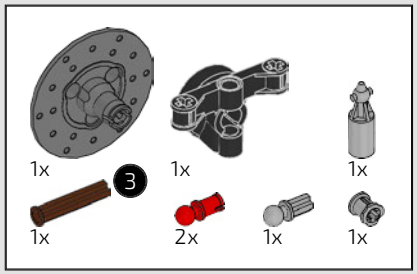

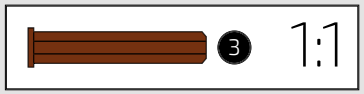

23

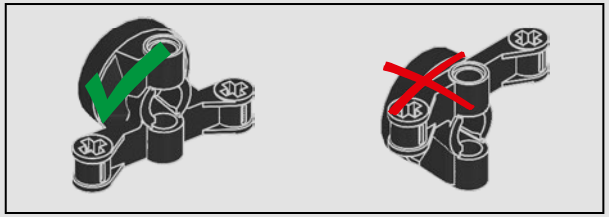

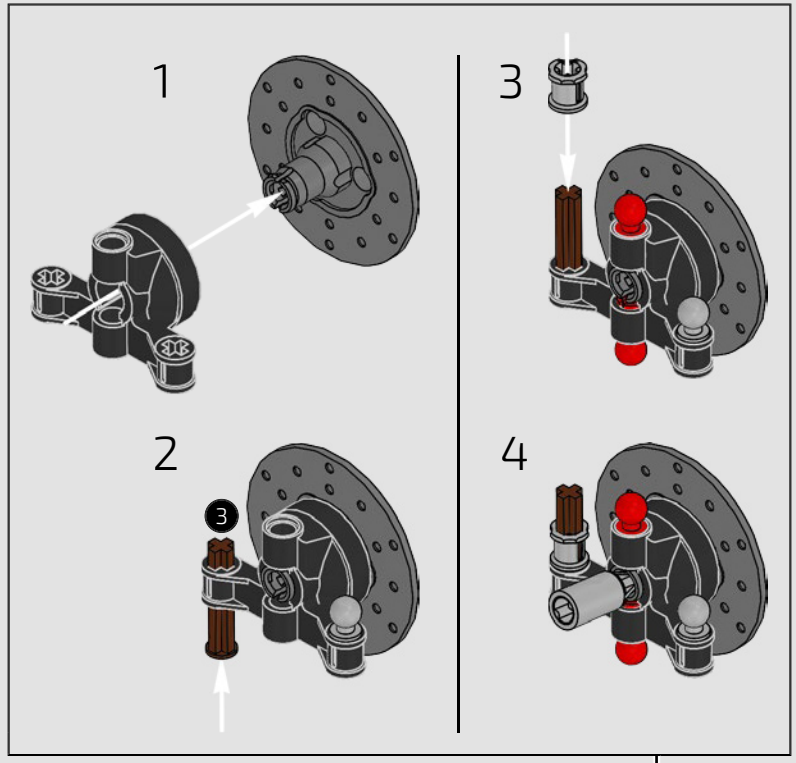

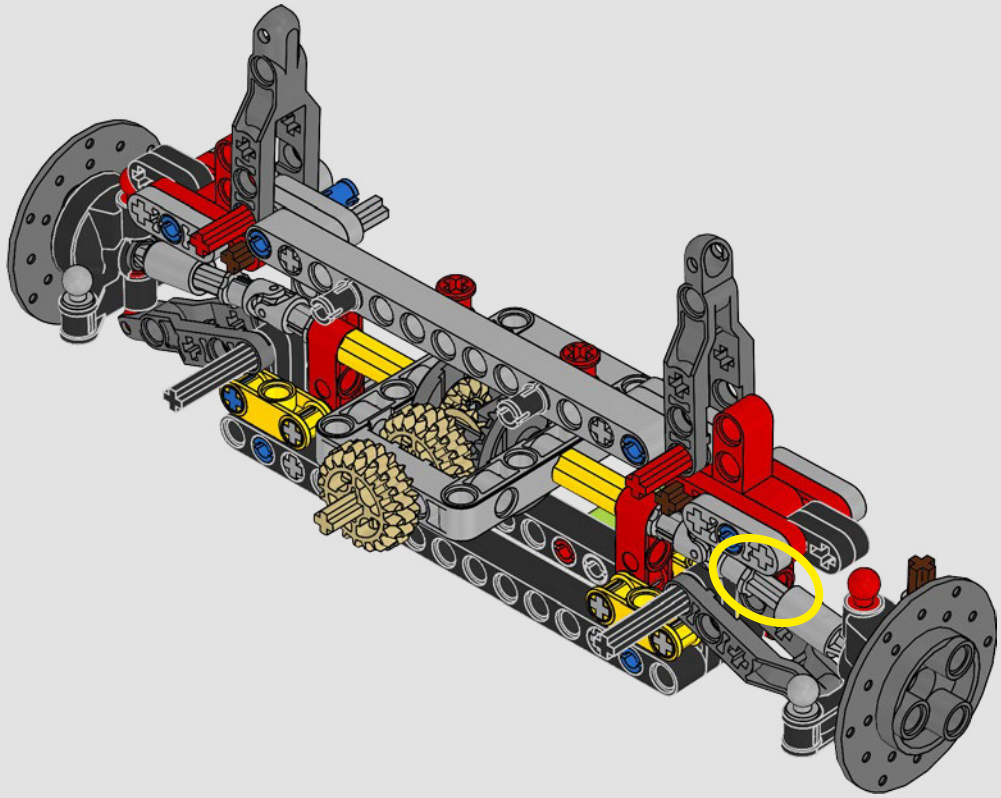

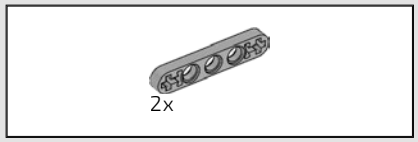

24

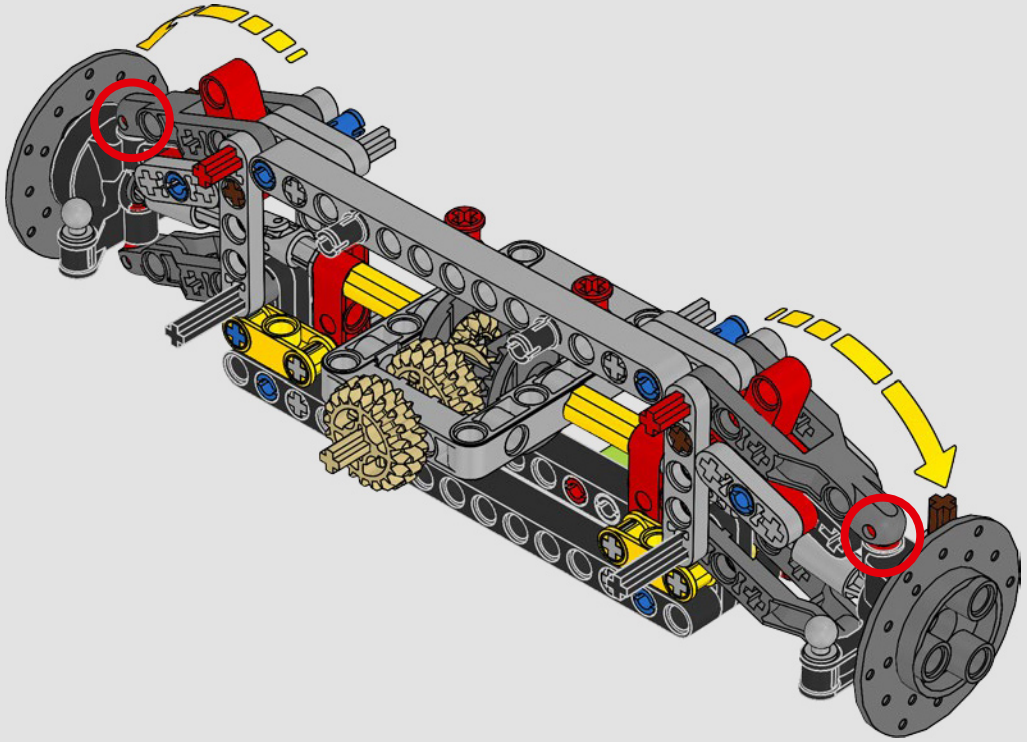

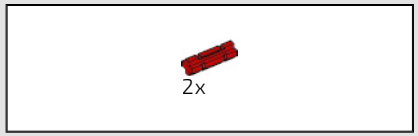

25

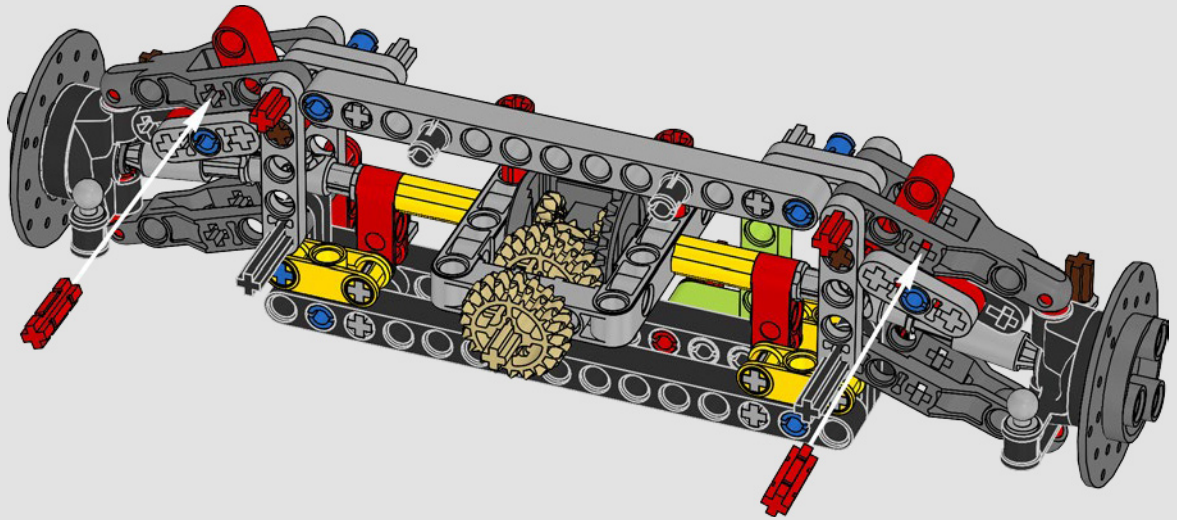

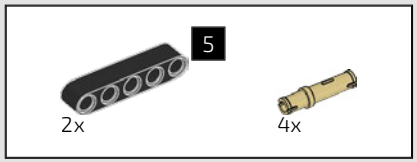

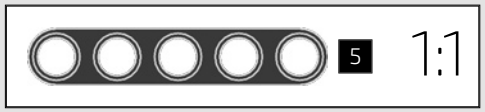

26

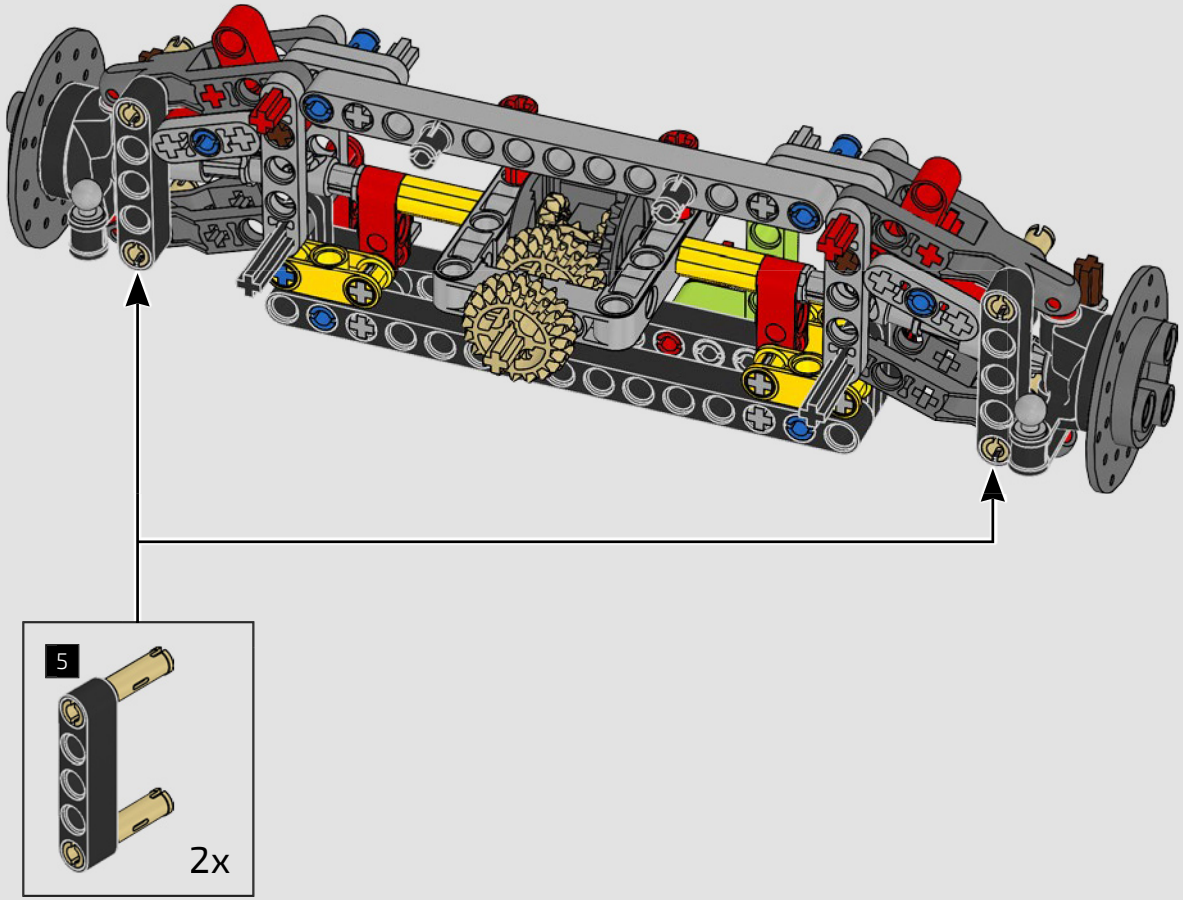

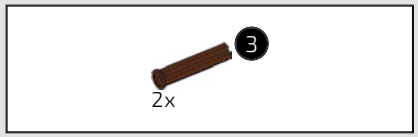

27

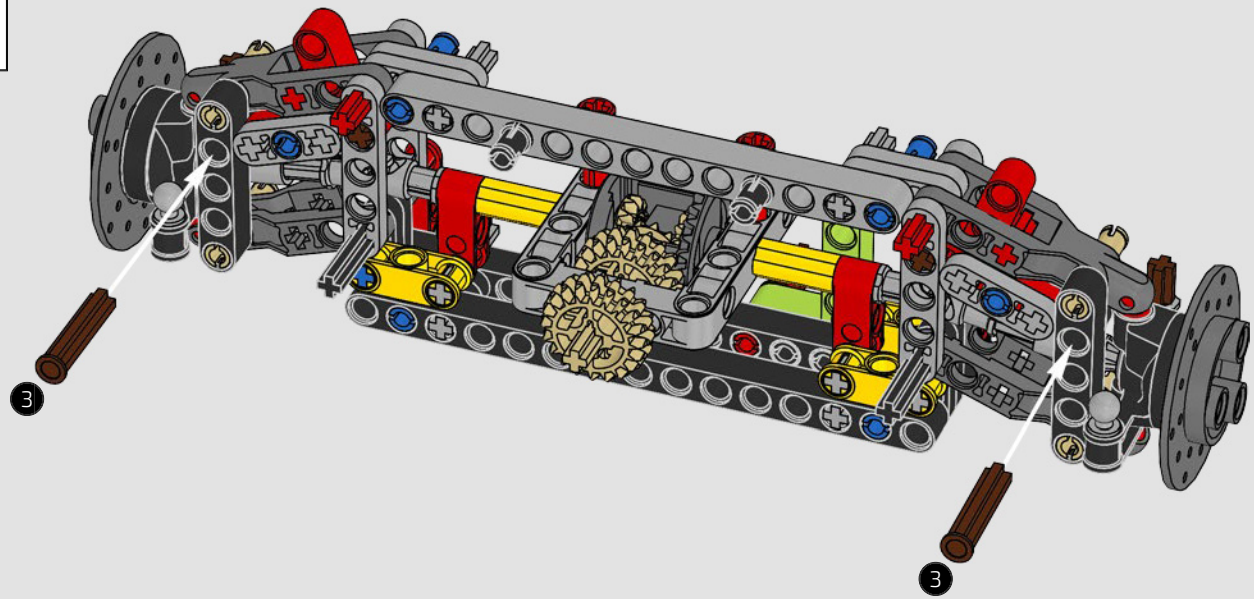

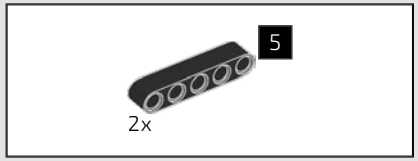

28

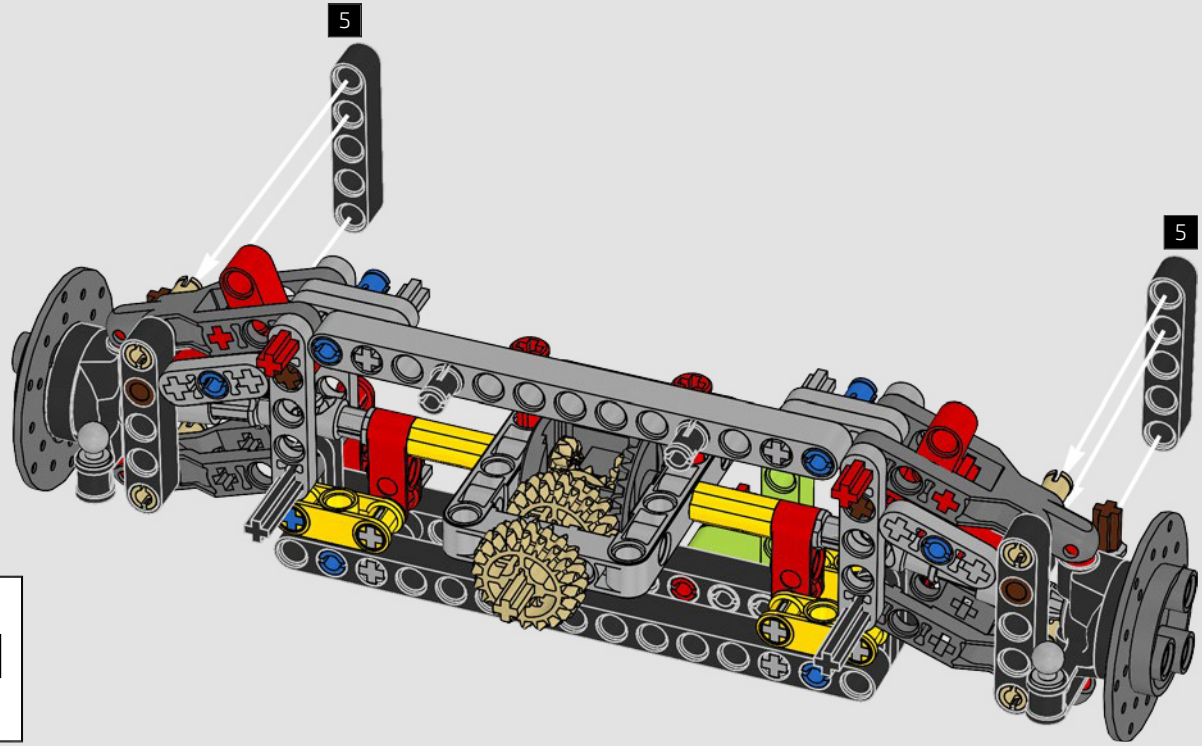

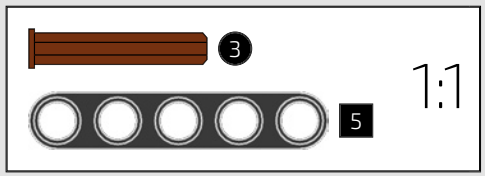

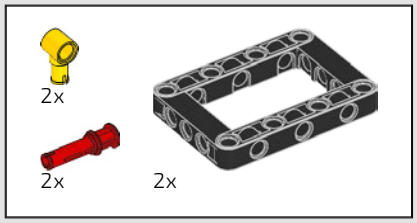

29

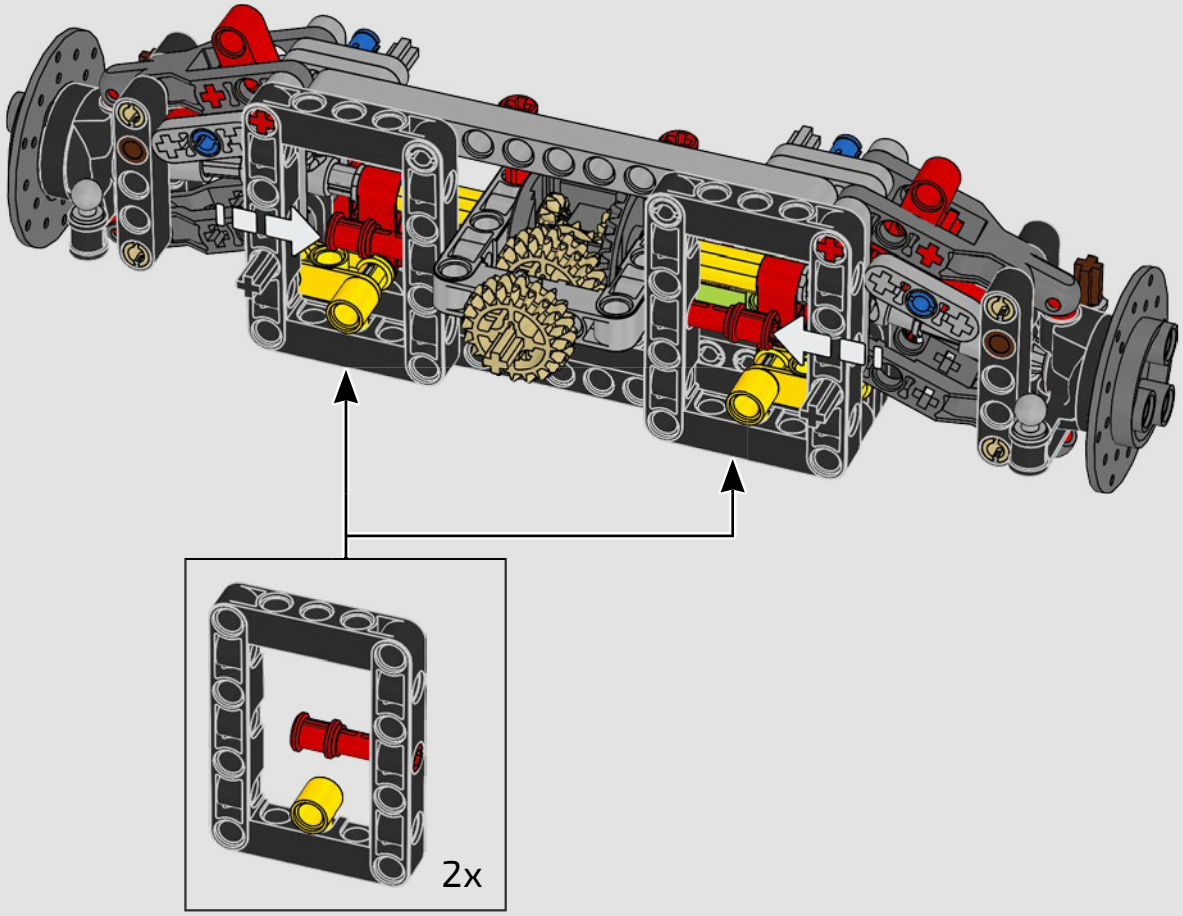

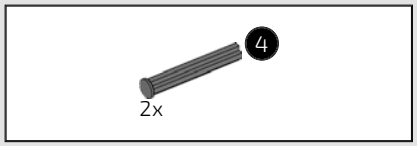

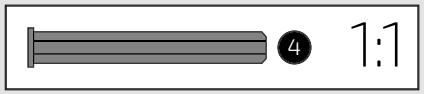

30

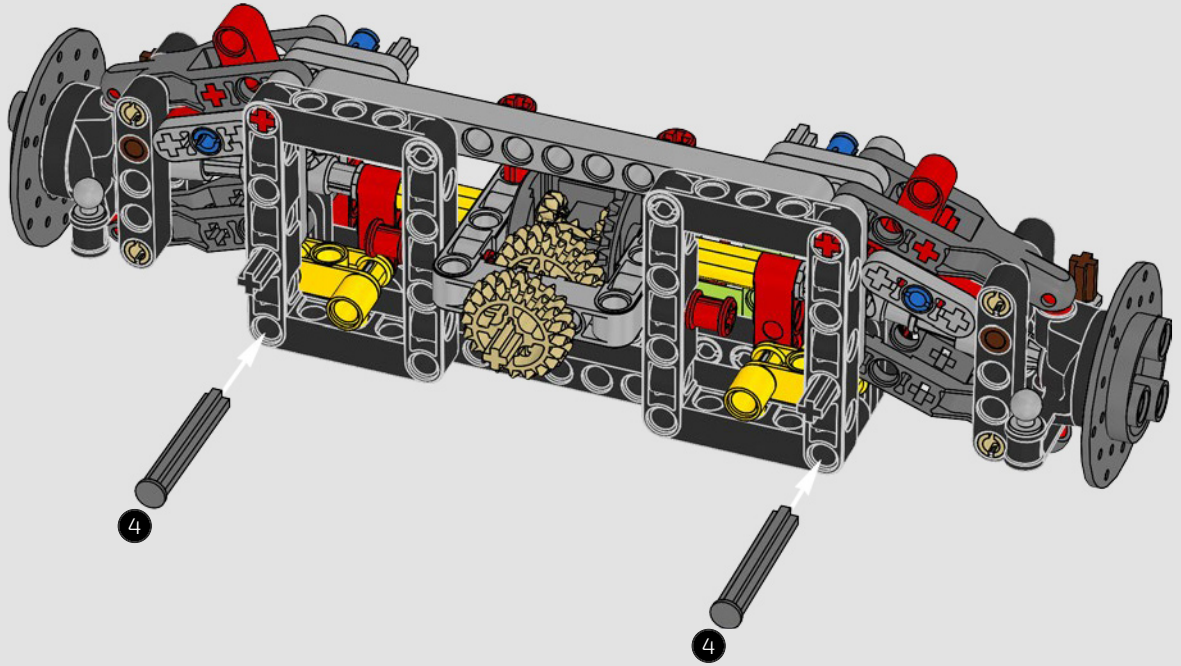

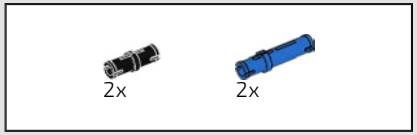

31

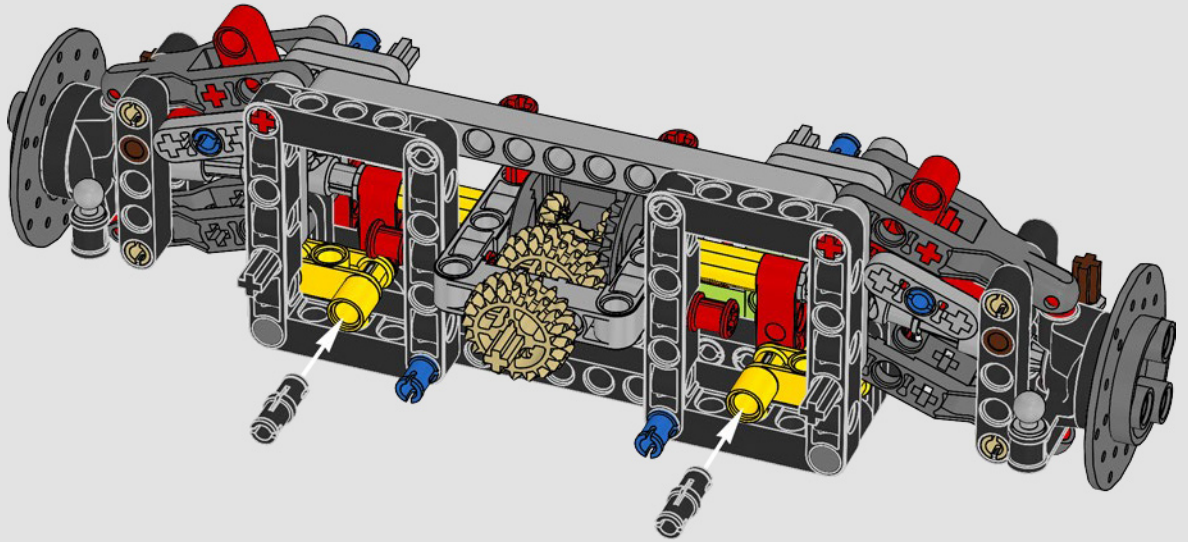

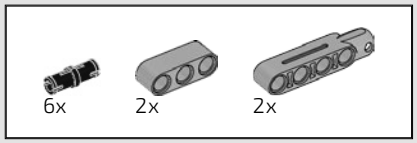

32

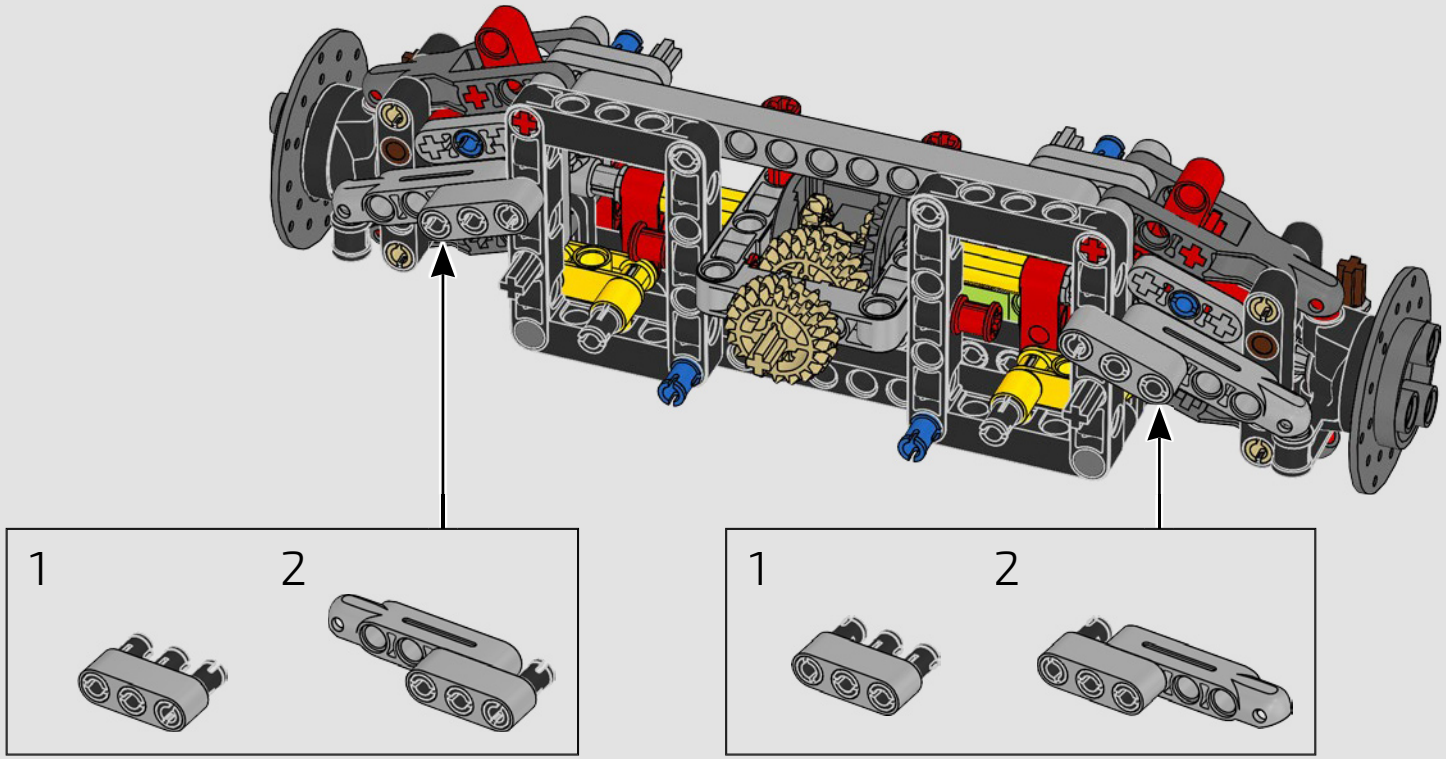

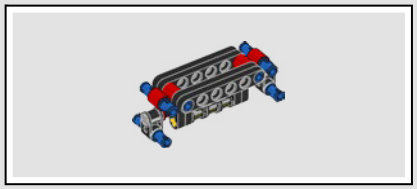



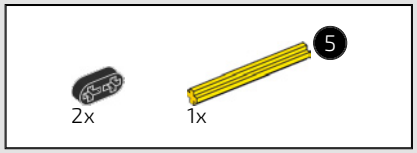

33

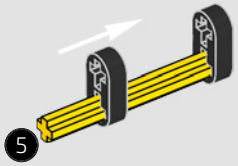

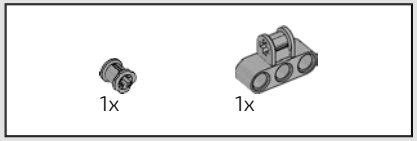

34

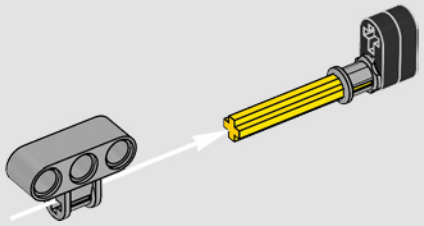

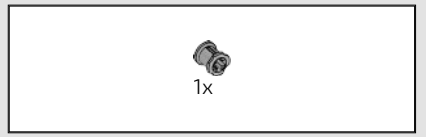

35

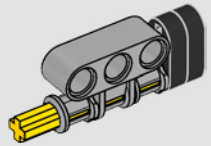

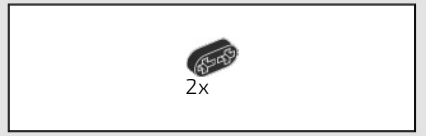

36

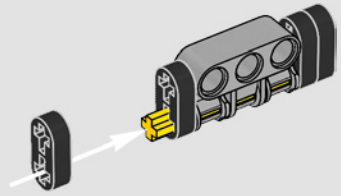

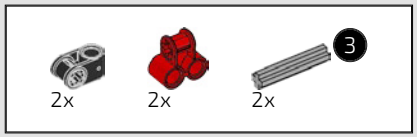

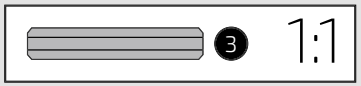

37

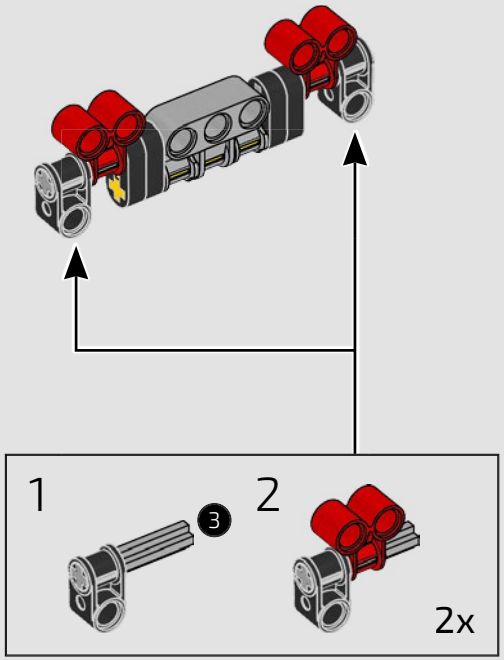

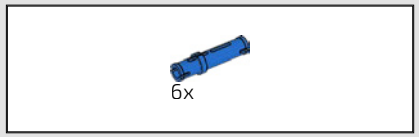

38

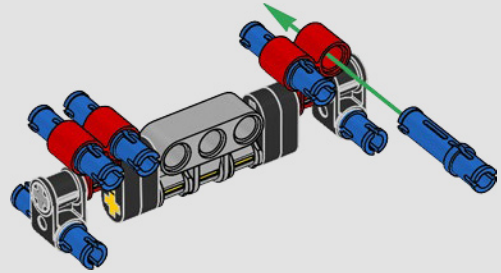

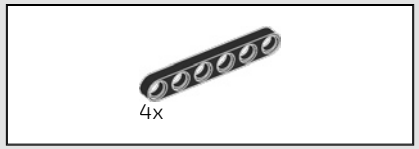

39

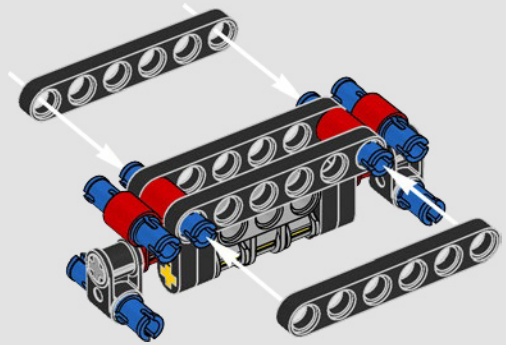

40

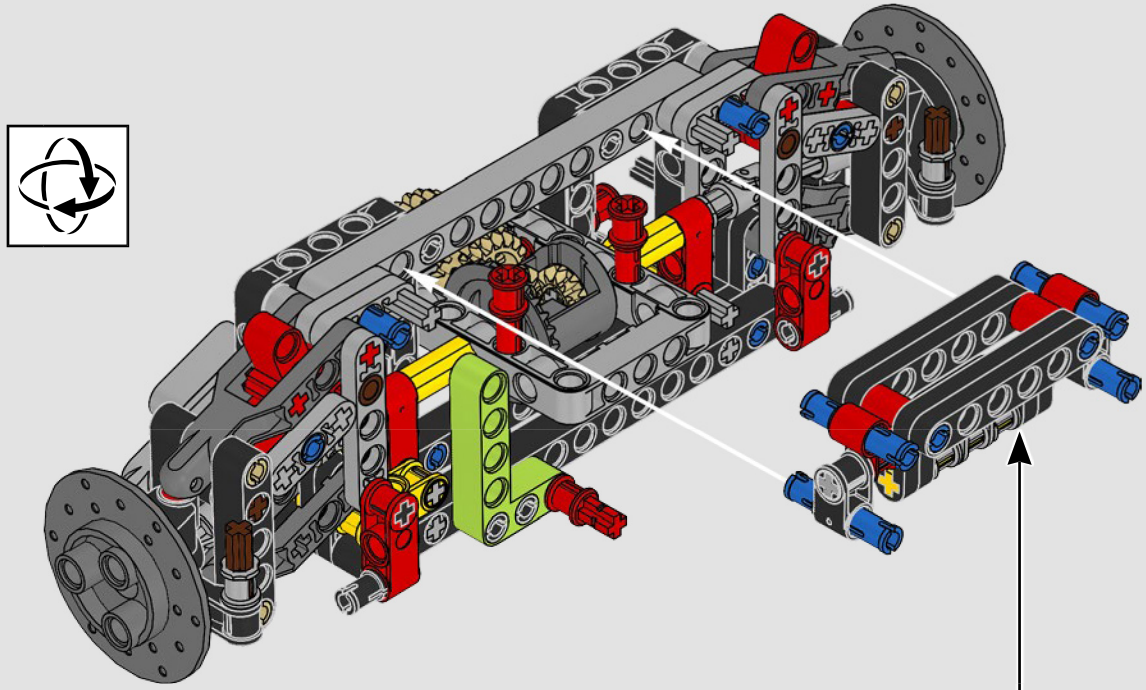

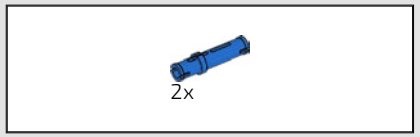

41

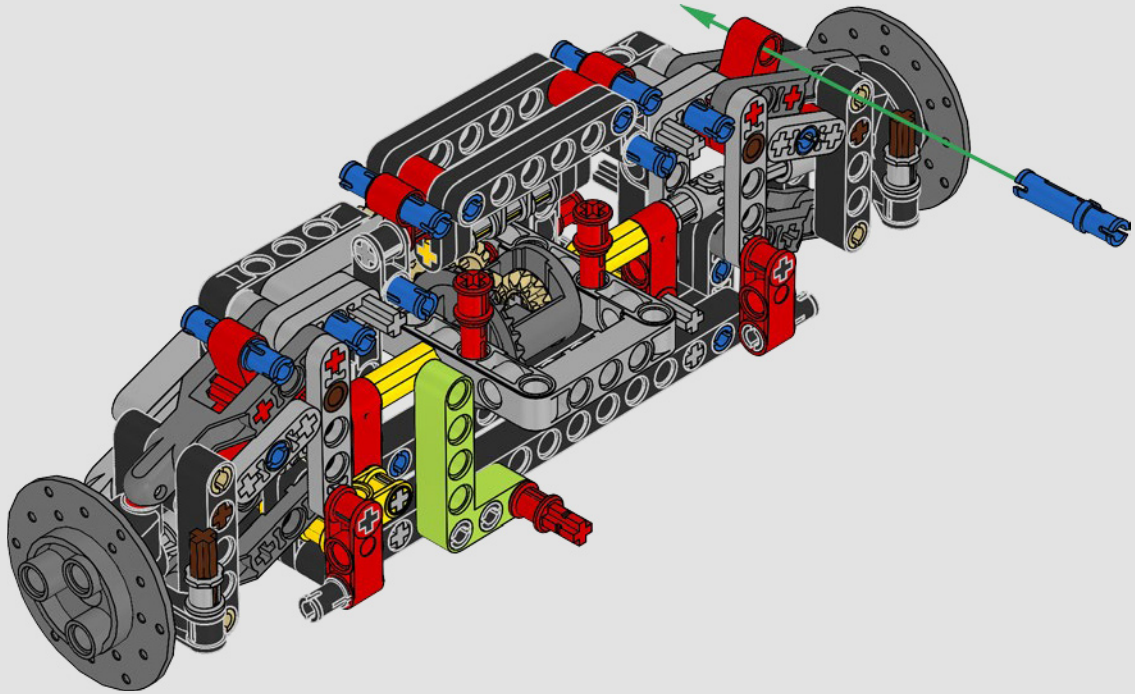

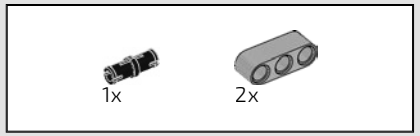

42

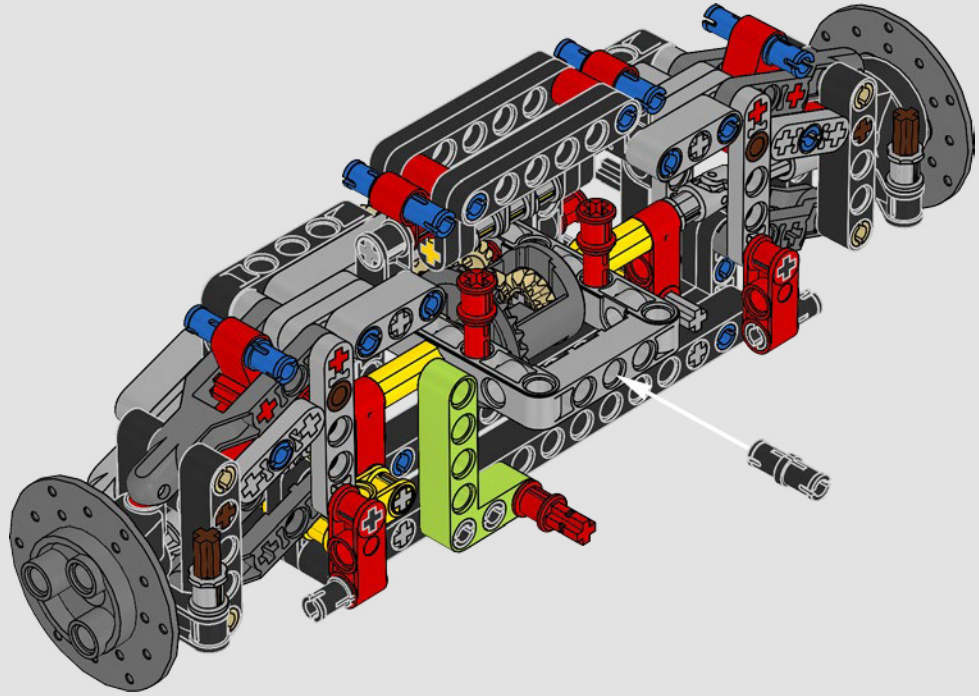

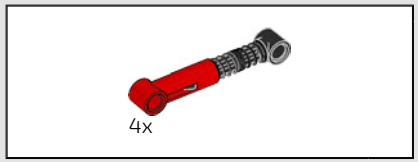

43

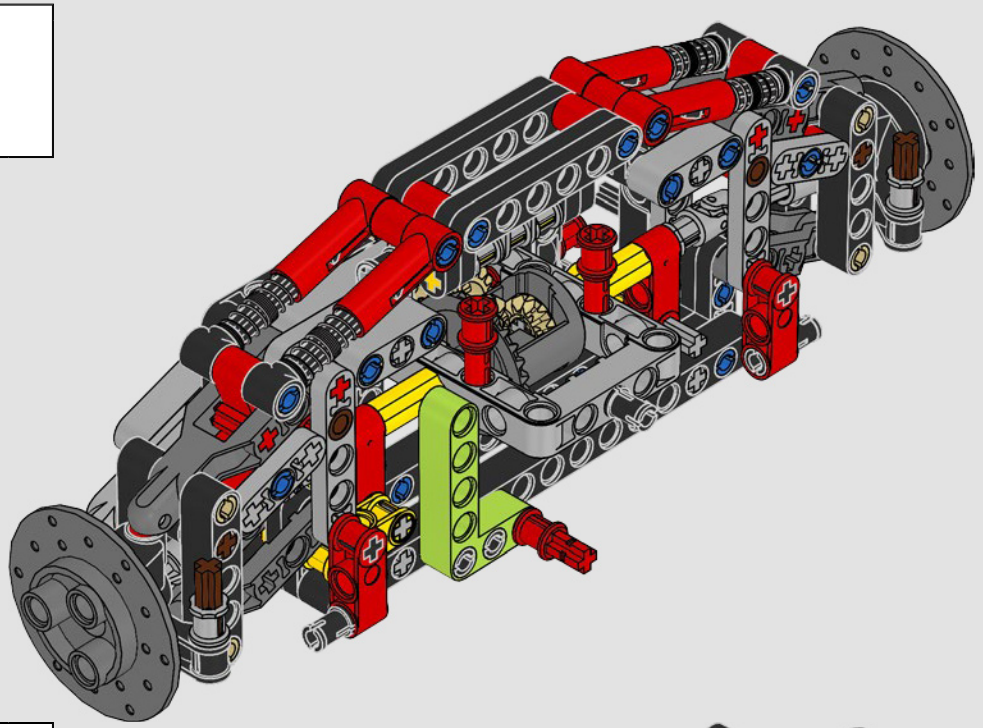

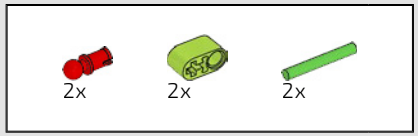

44

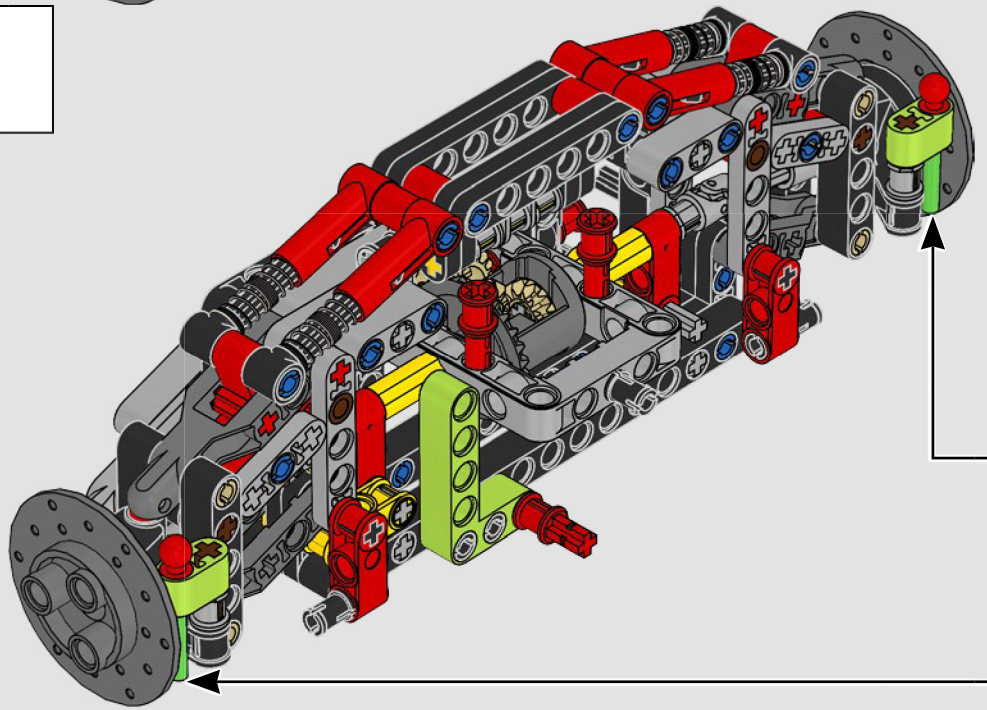

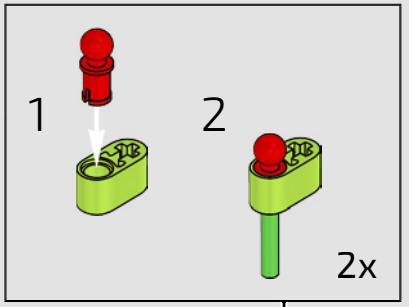

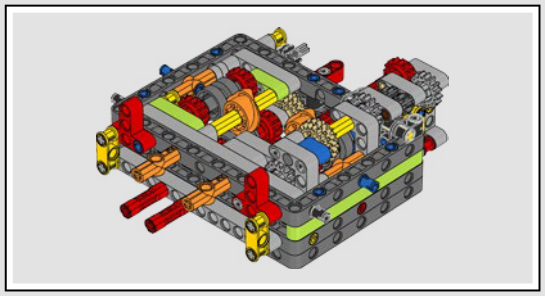

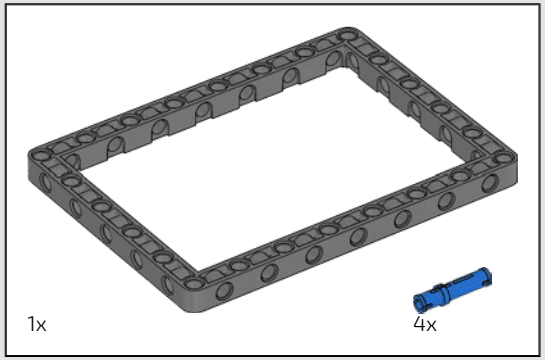

45

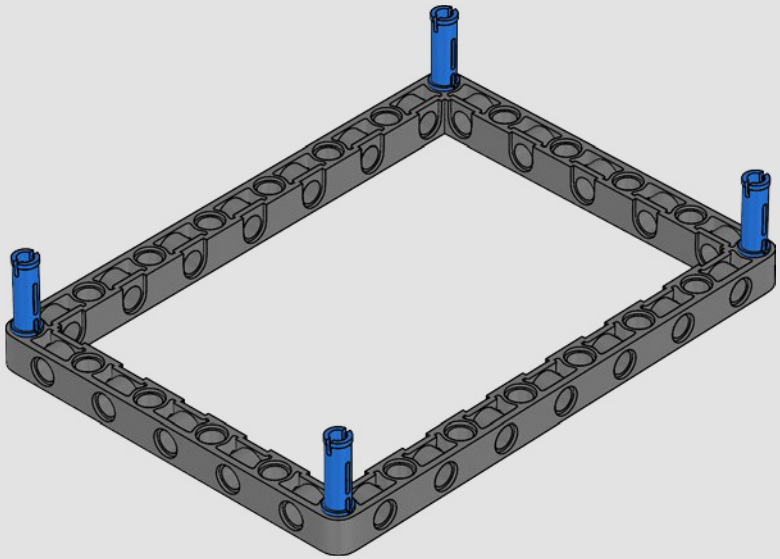

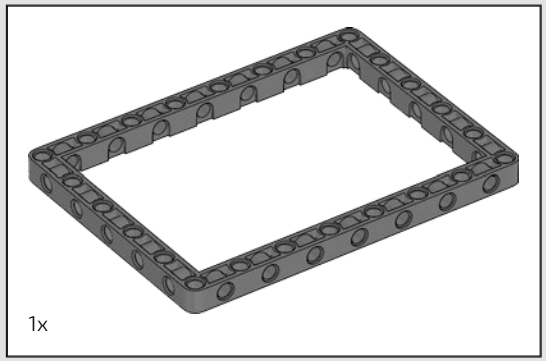

46

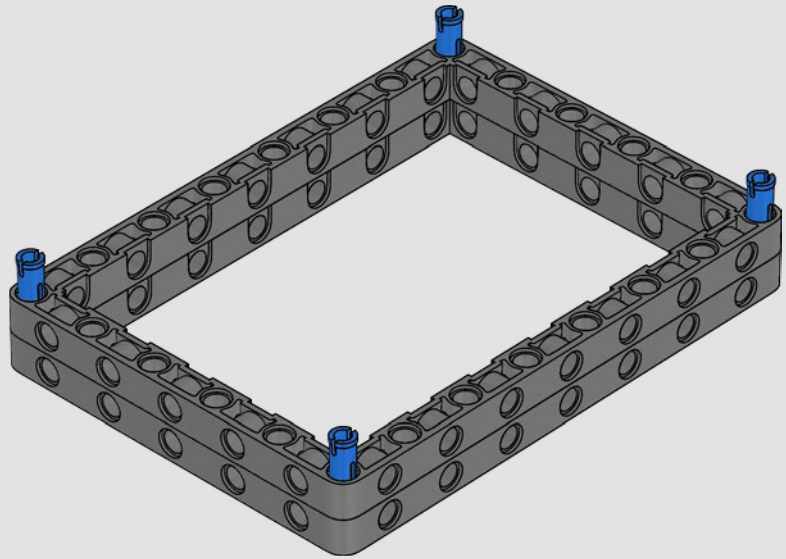

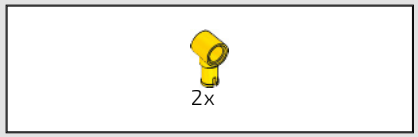

47

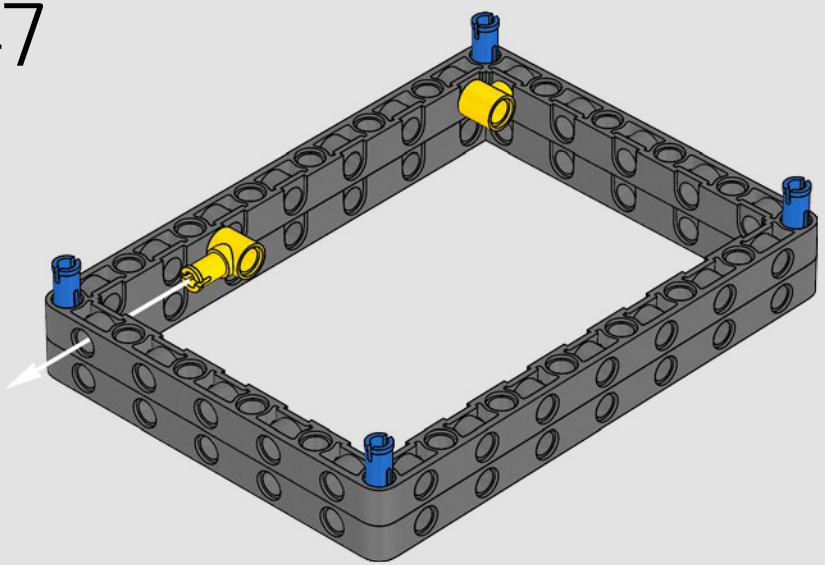

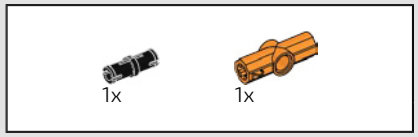

48

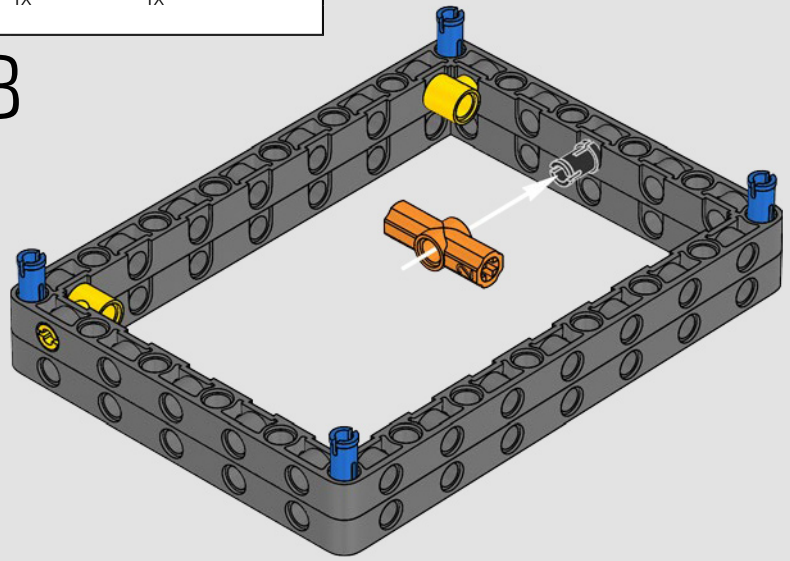

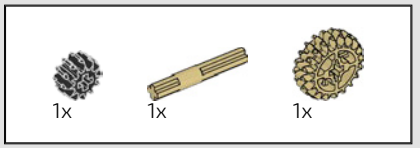



49

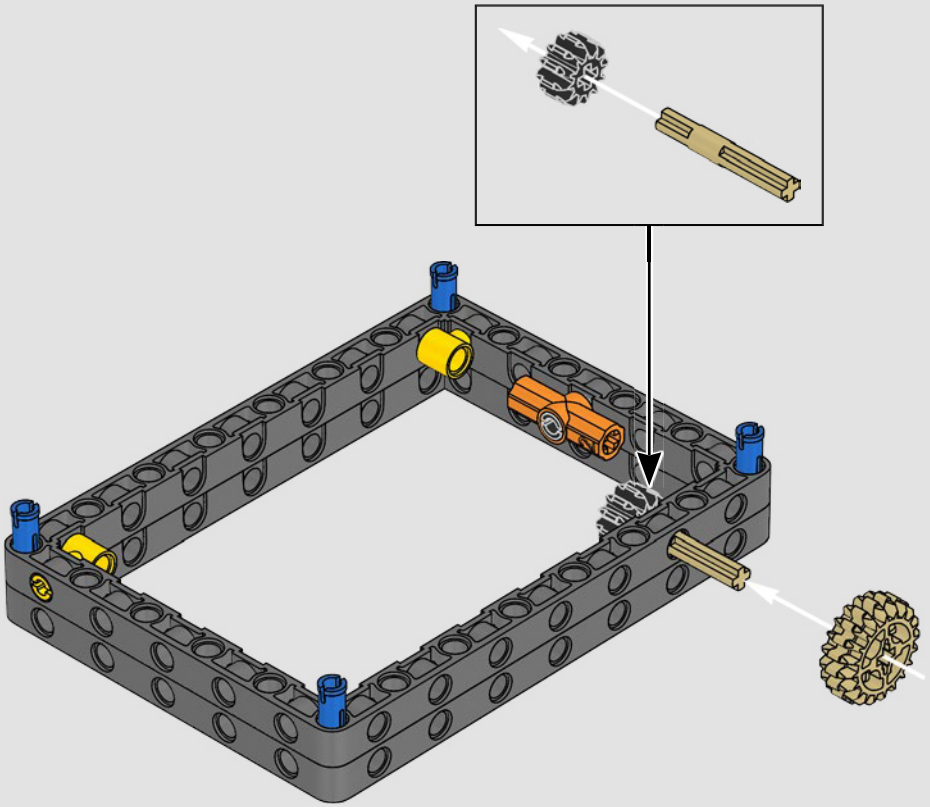

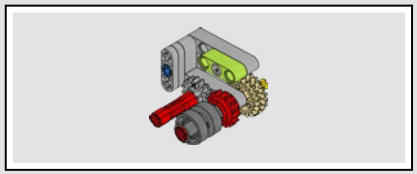

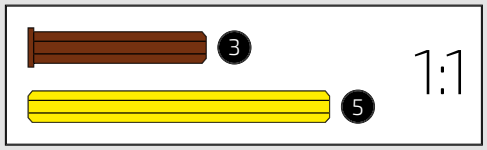

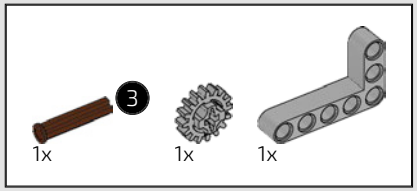

50

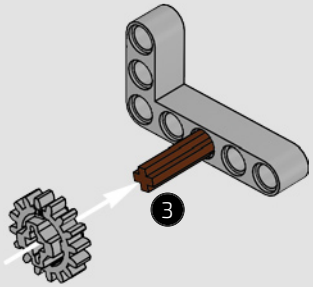

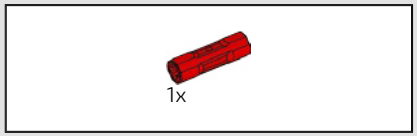

51

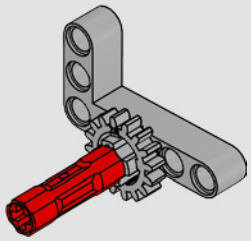

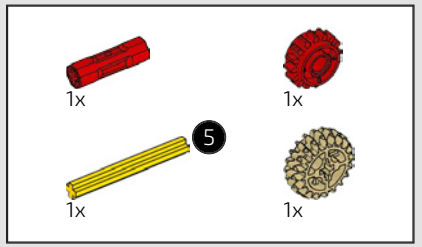

52

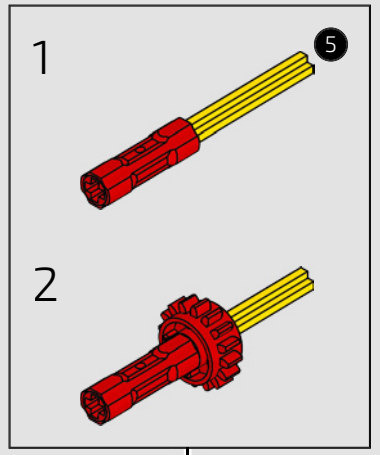

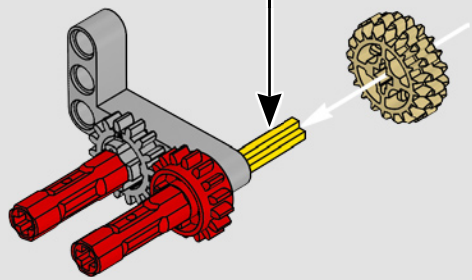

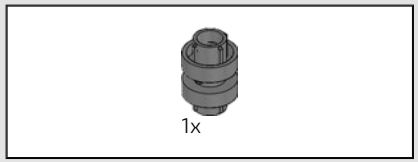

53

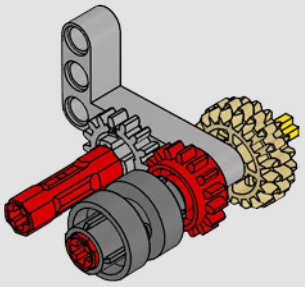

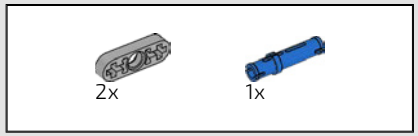

54

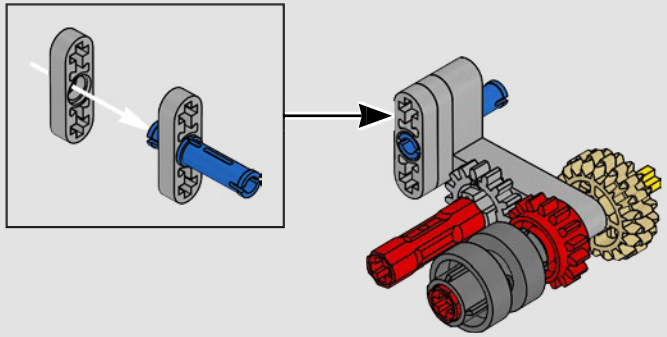

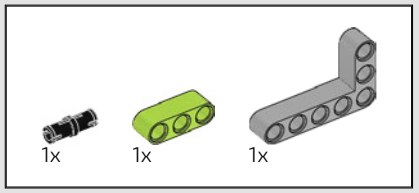

55

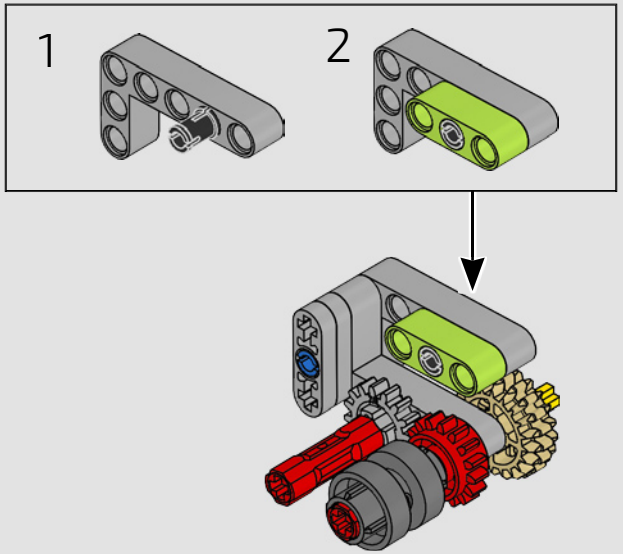

56

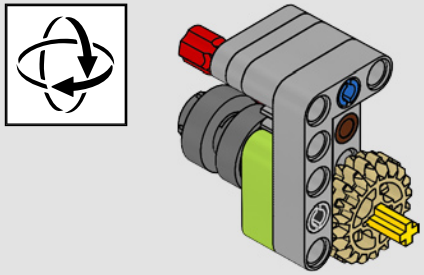

57

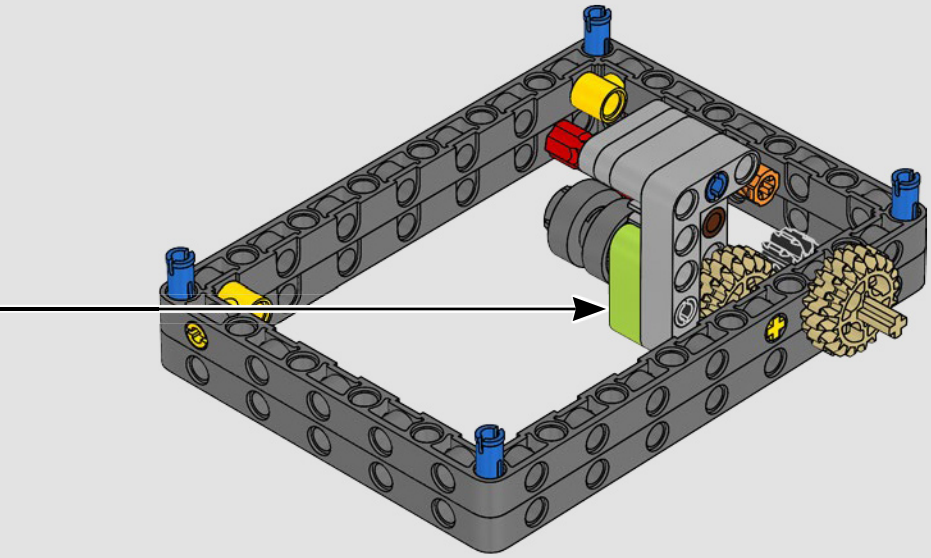

58

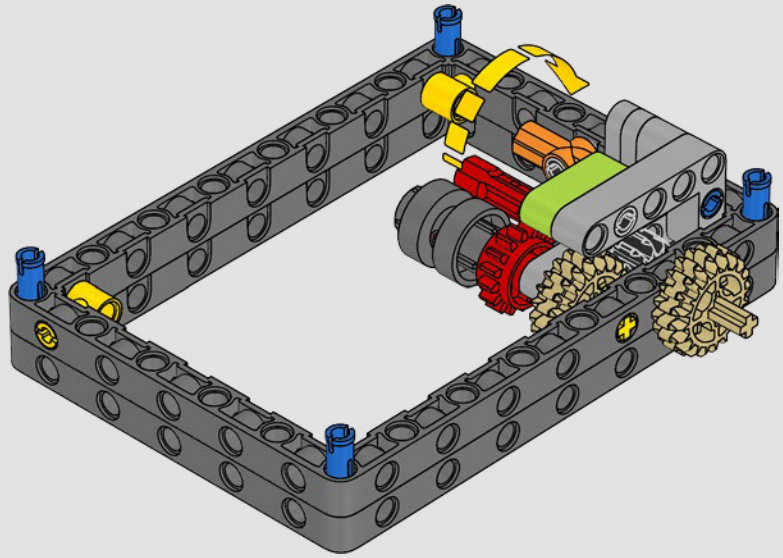

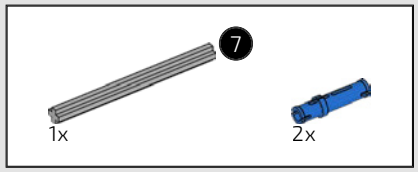

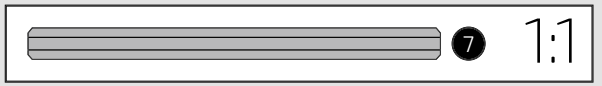

59

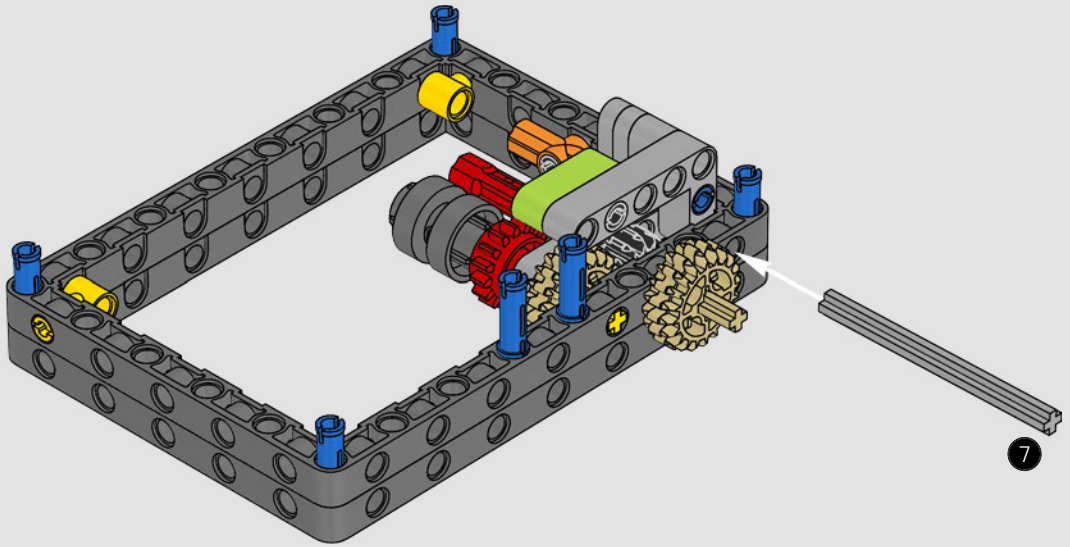

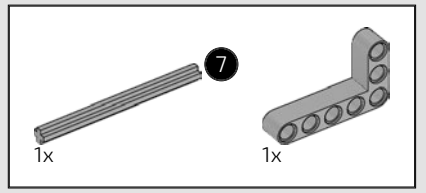

60

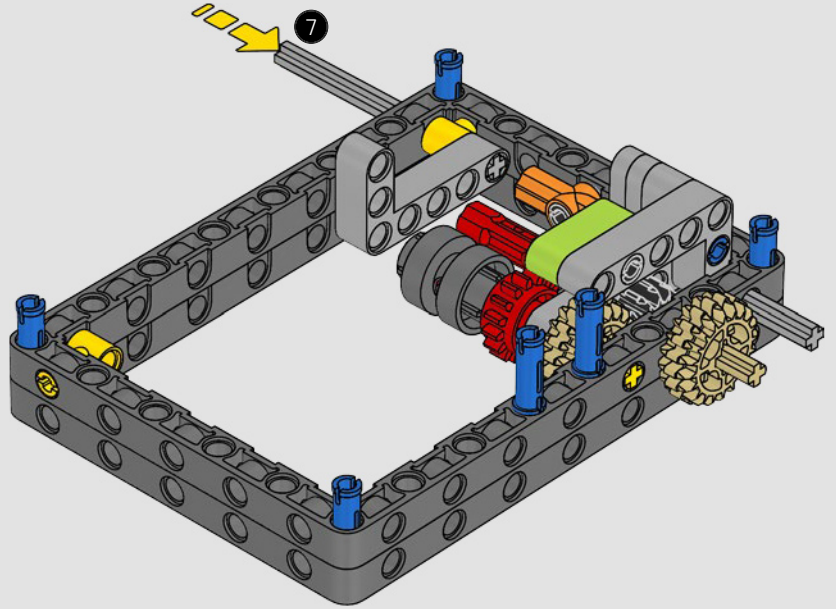

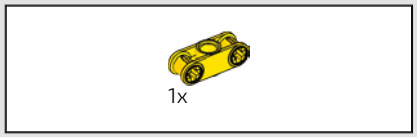

61

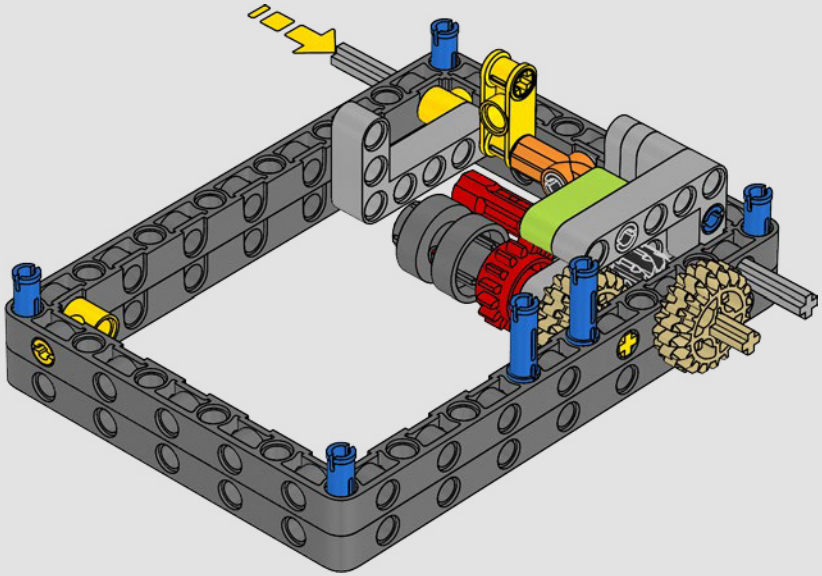

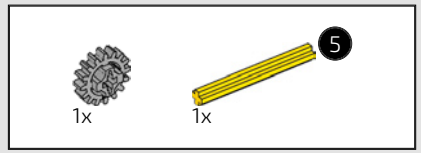



62

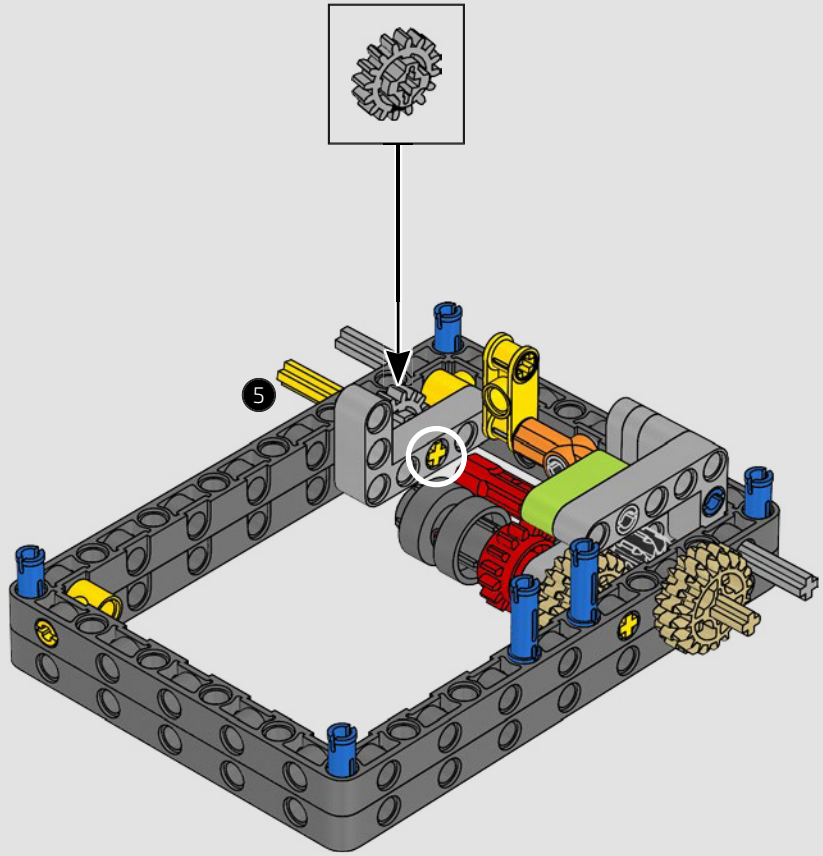

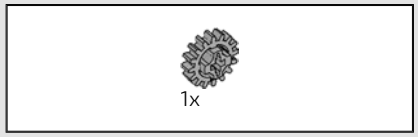

63

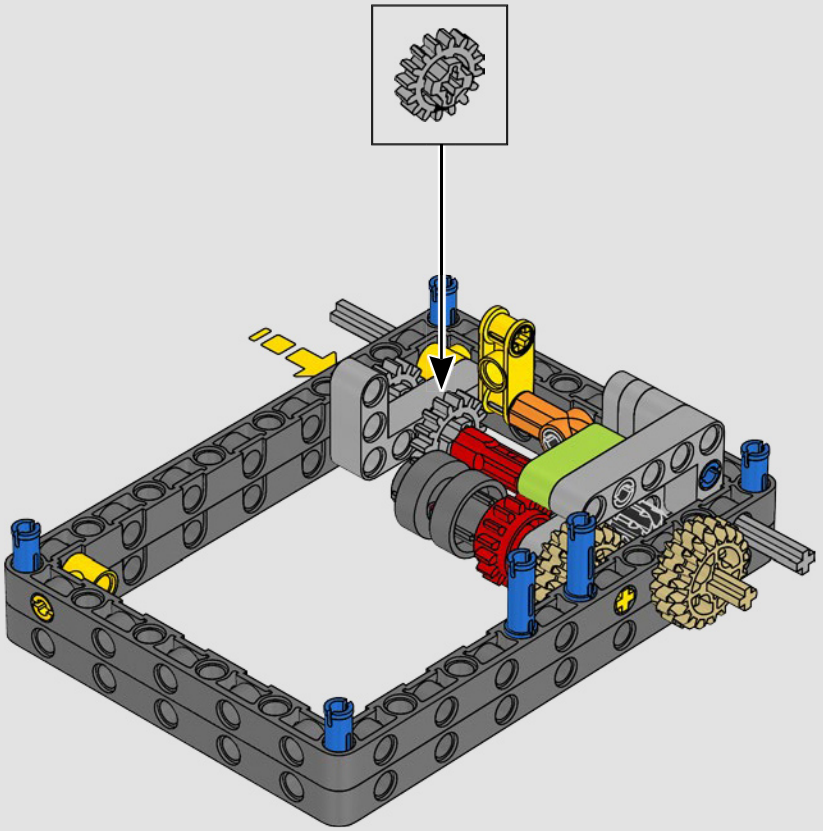

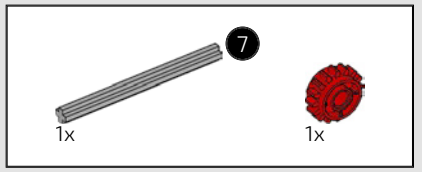

64

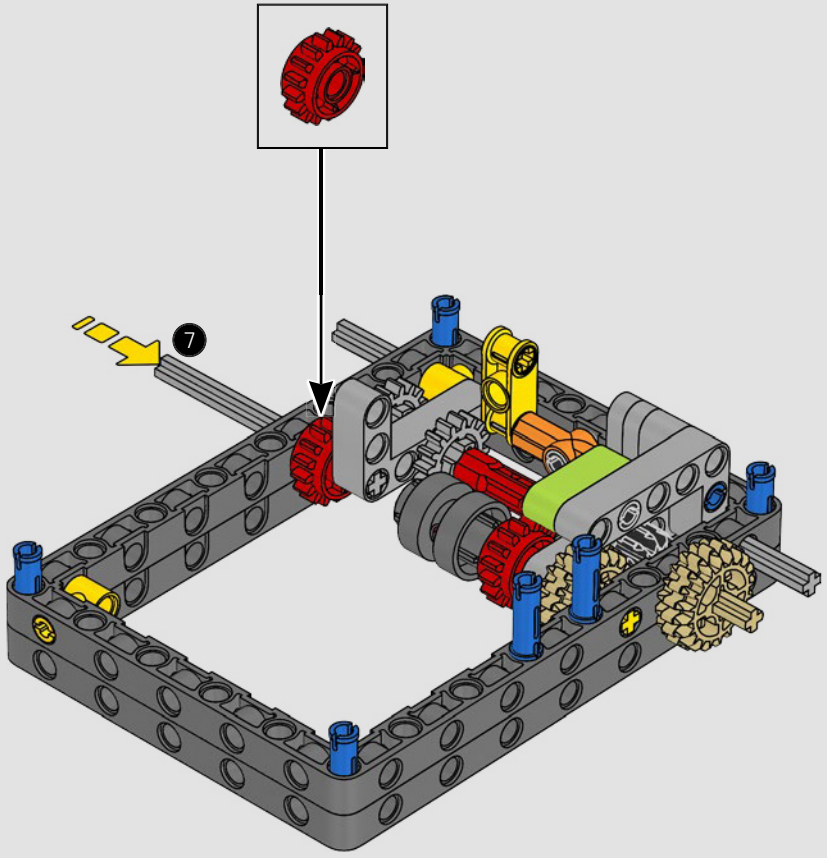

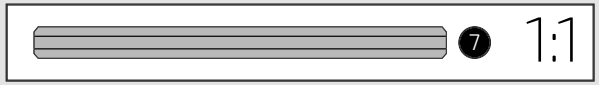

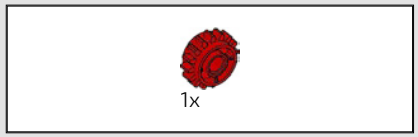

65

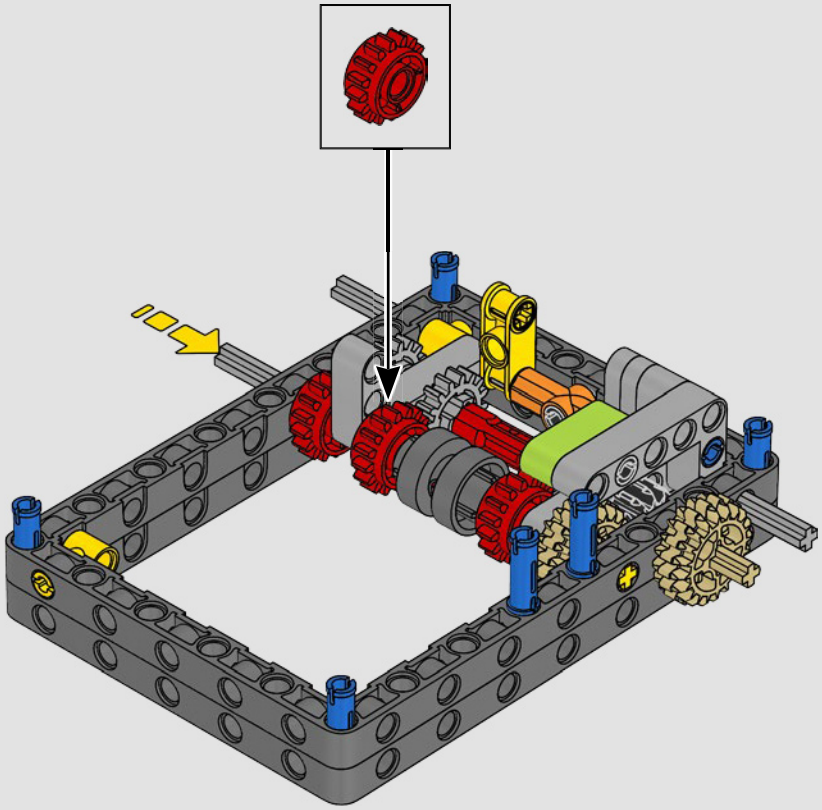

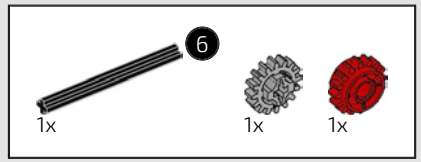

66

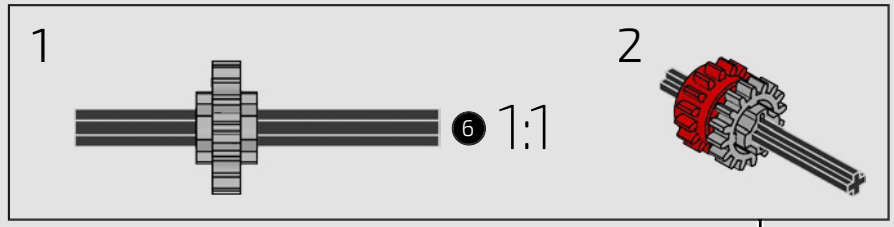

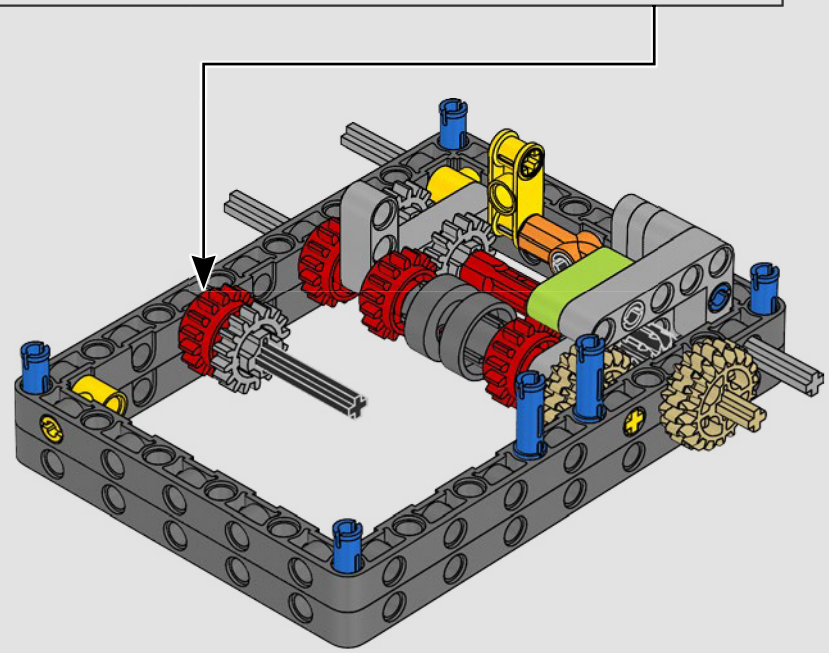

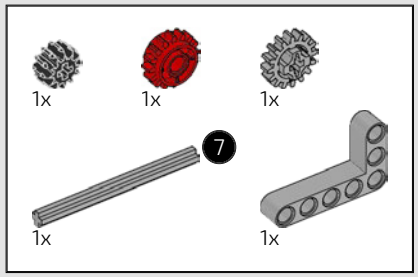

67



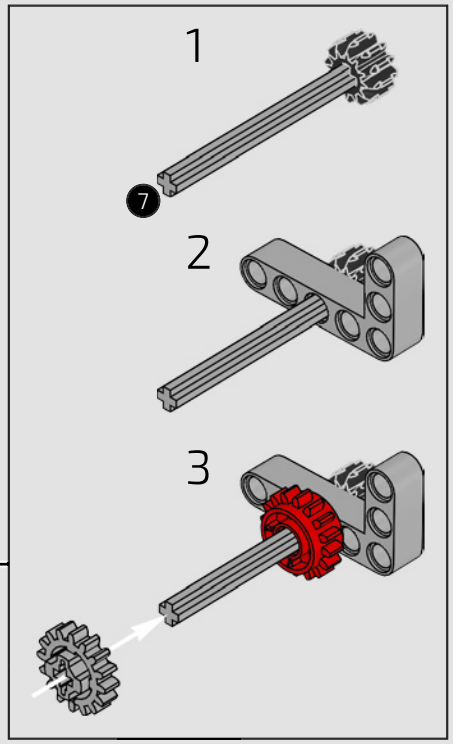

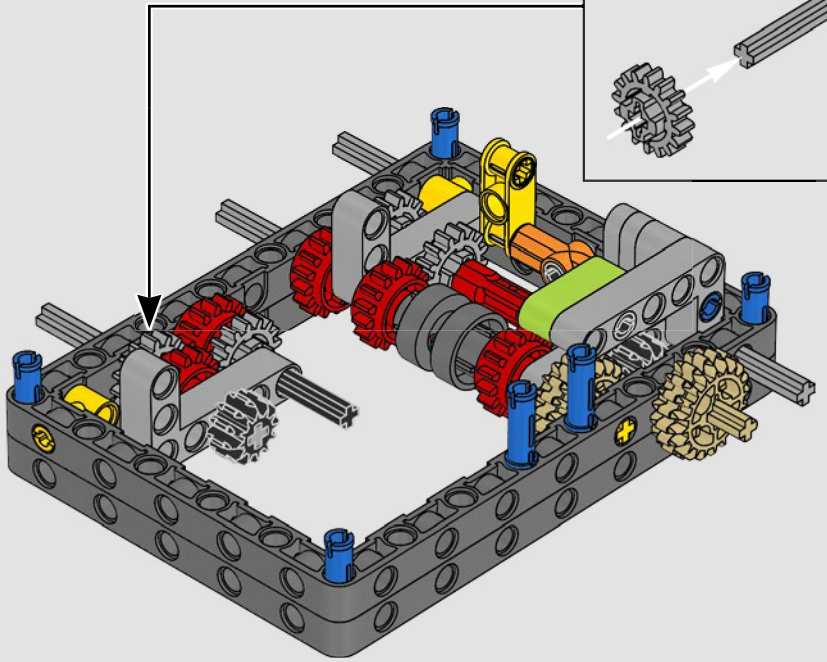

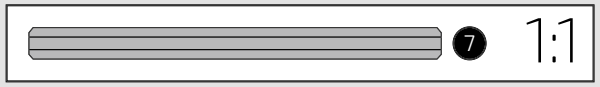

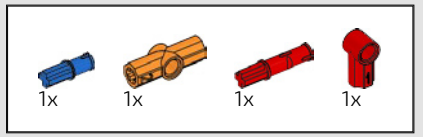

68

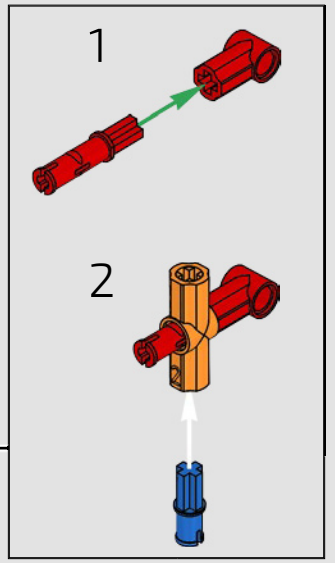

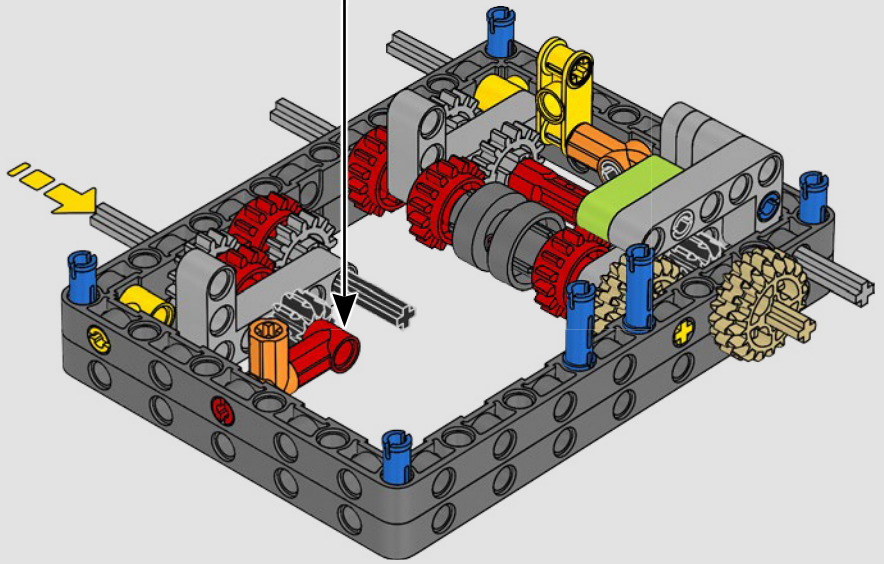

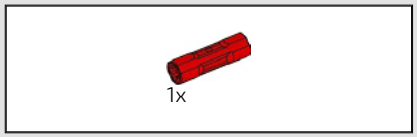

69

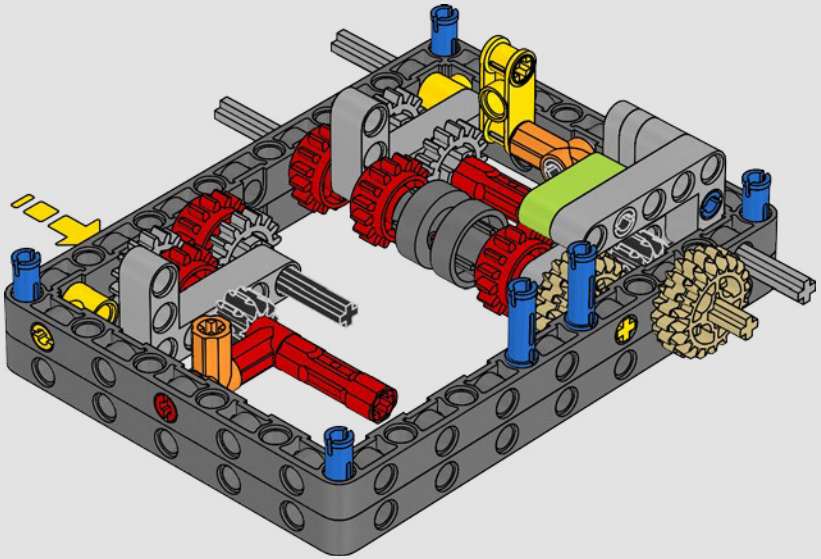

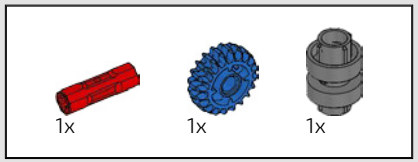

70

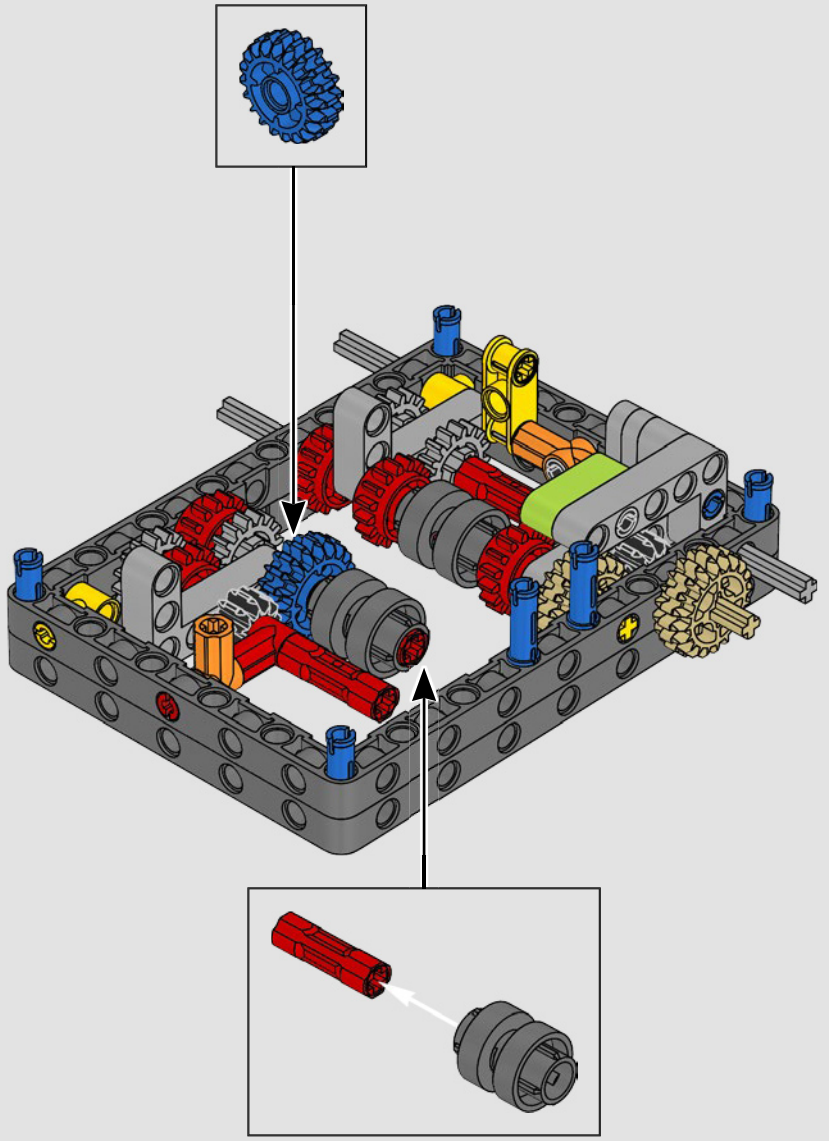

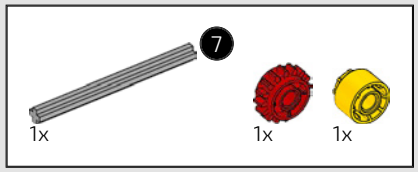

71

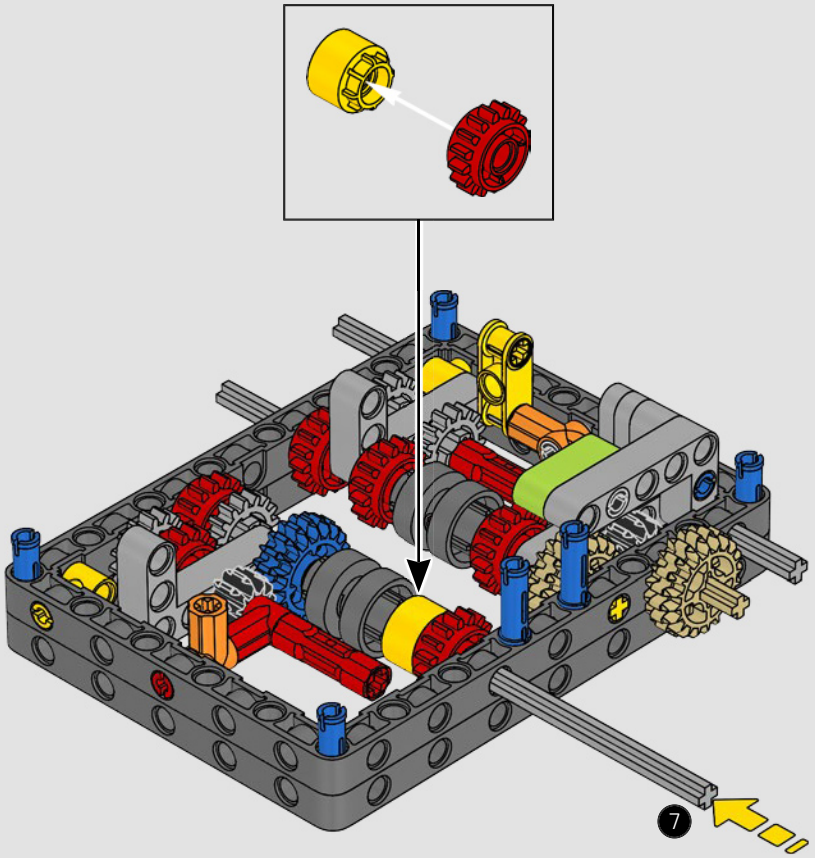

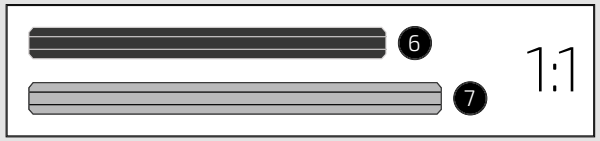

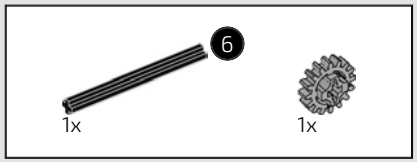

72

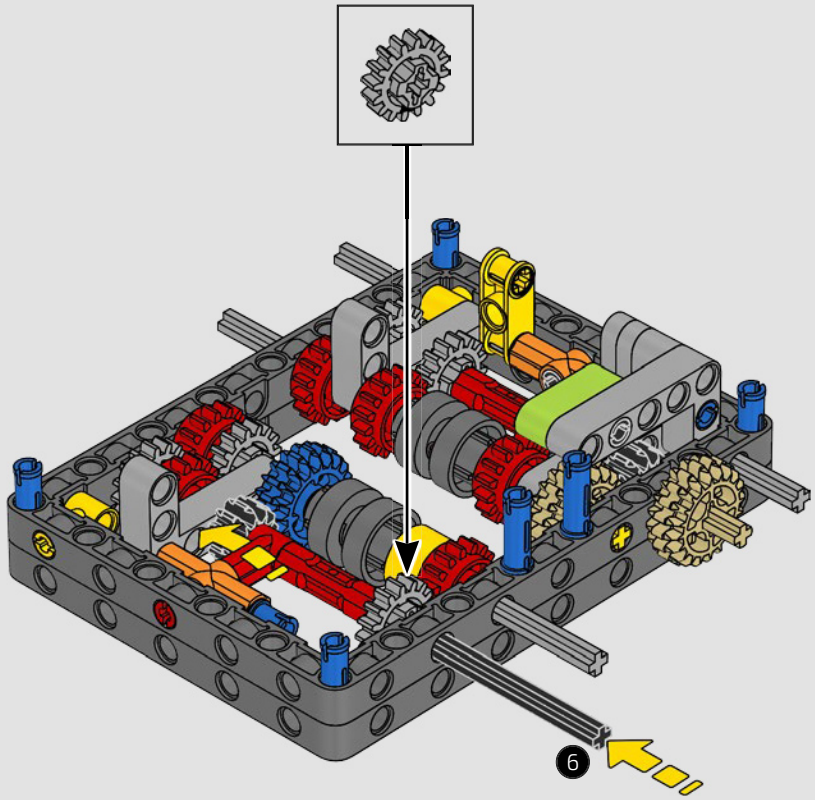

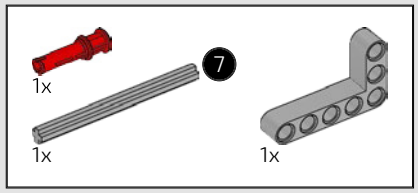

73

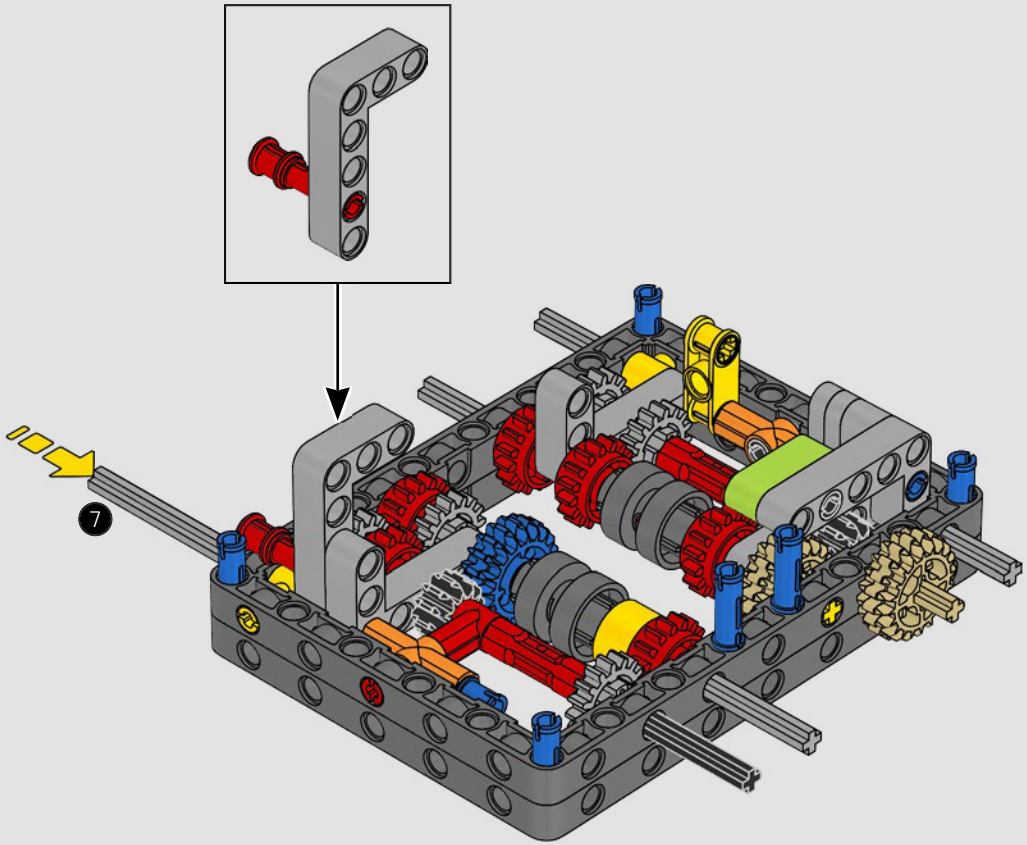

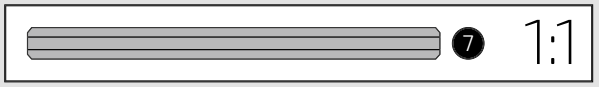

74

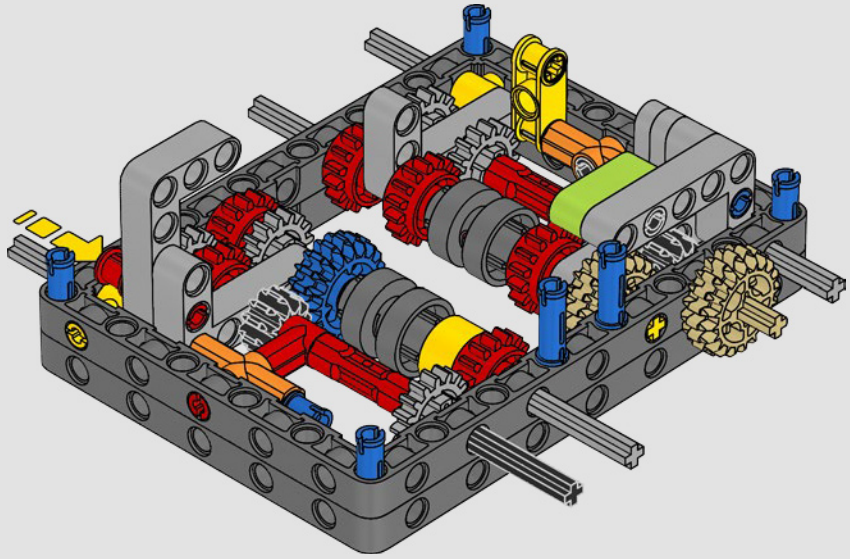

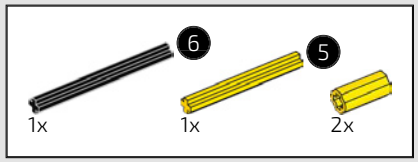

75

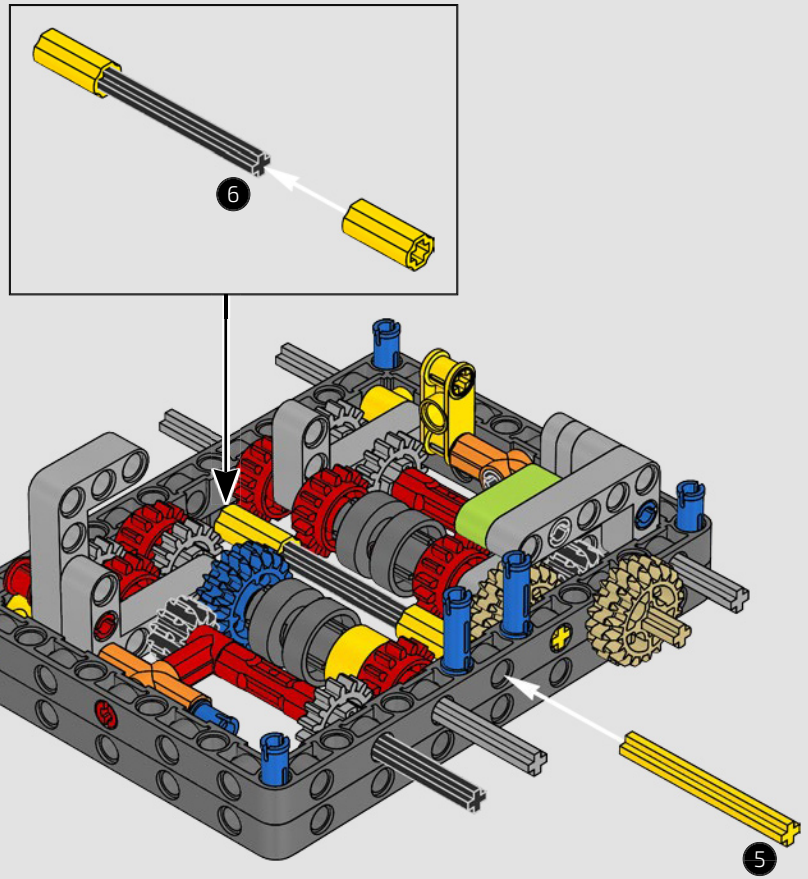



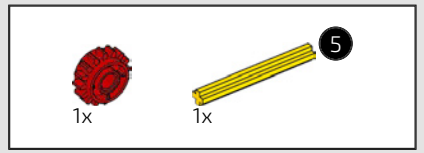

76

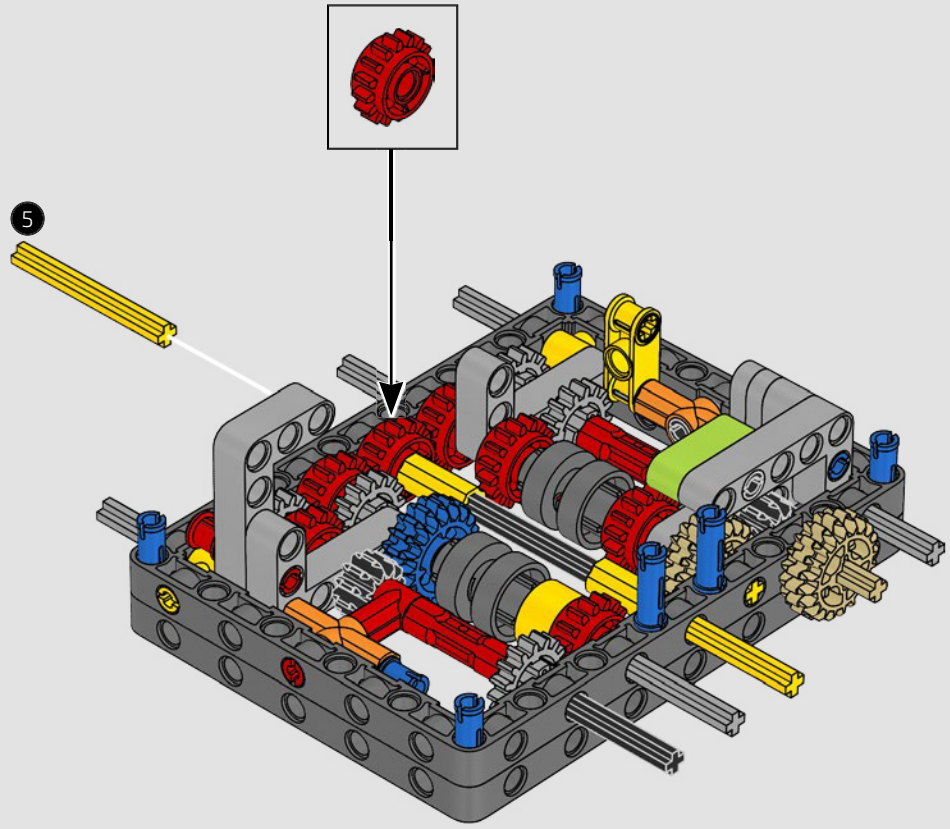

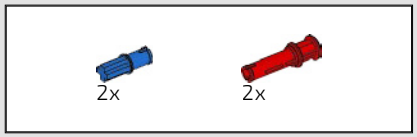

77

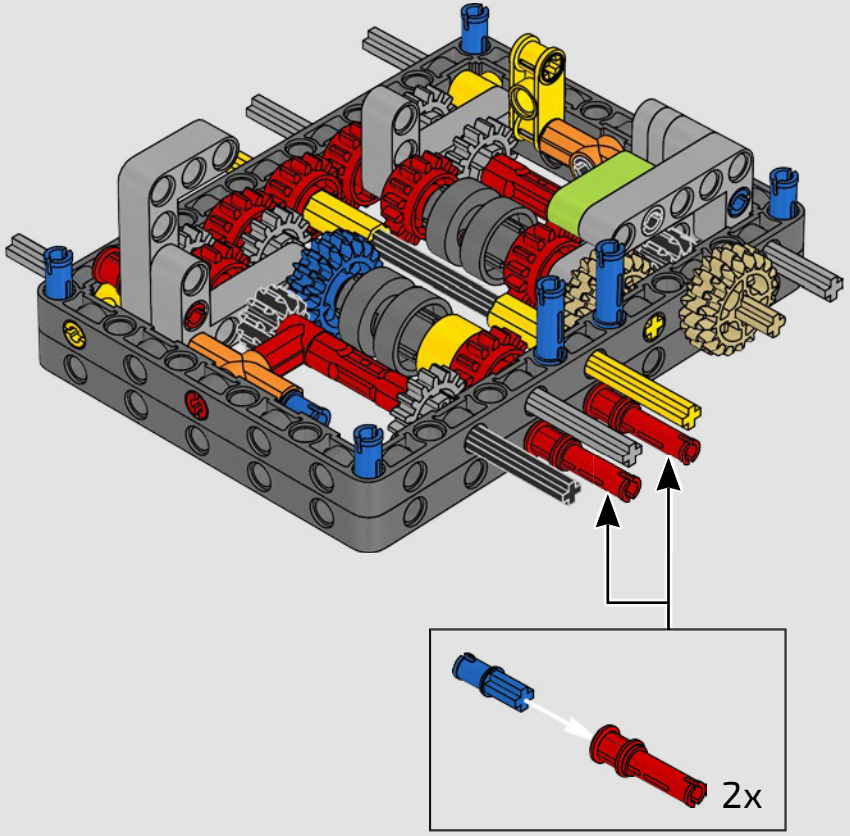

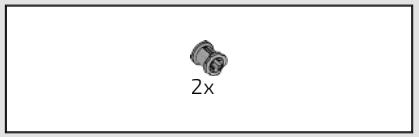

78

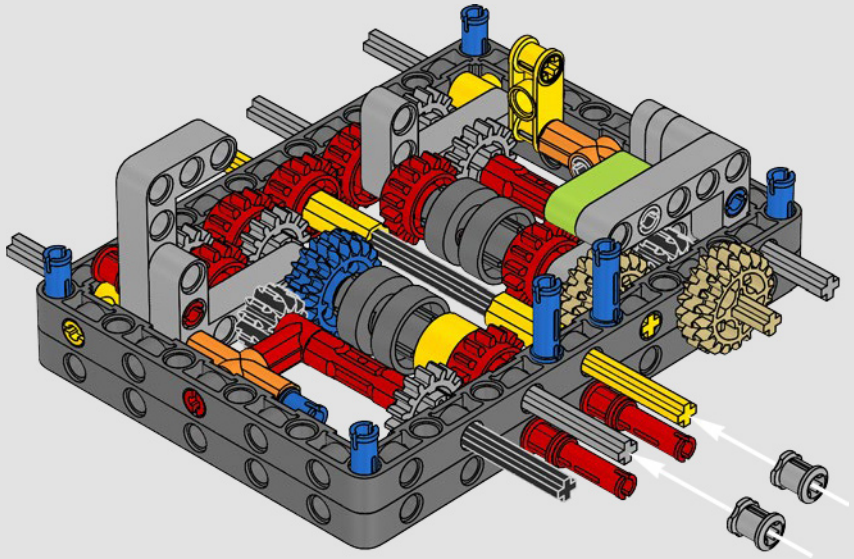

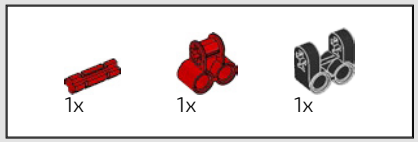

79

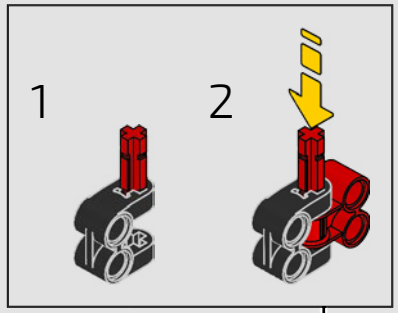

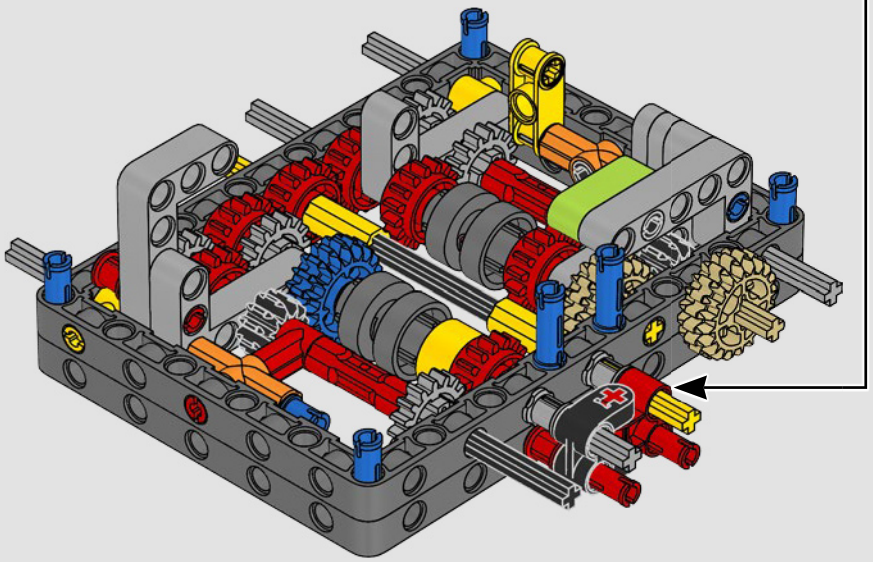

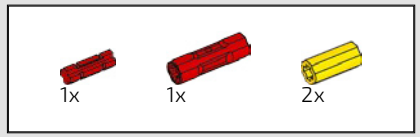

80

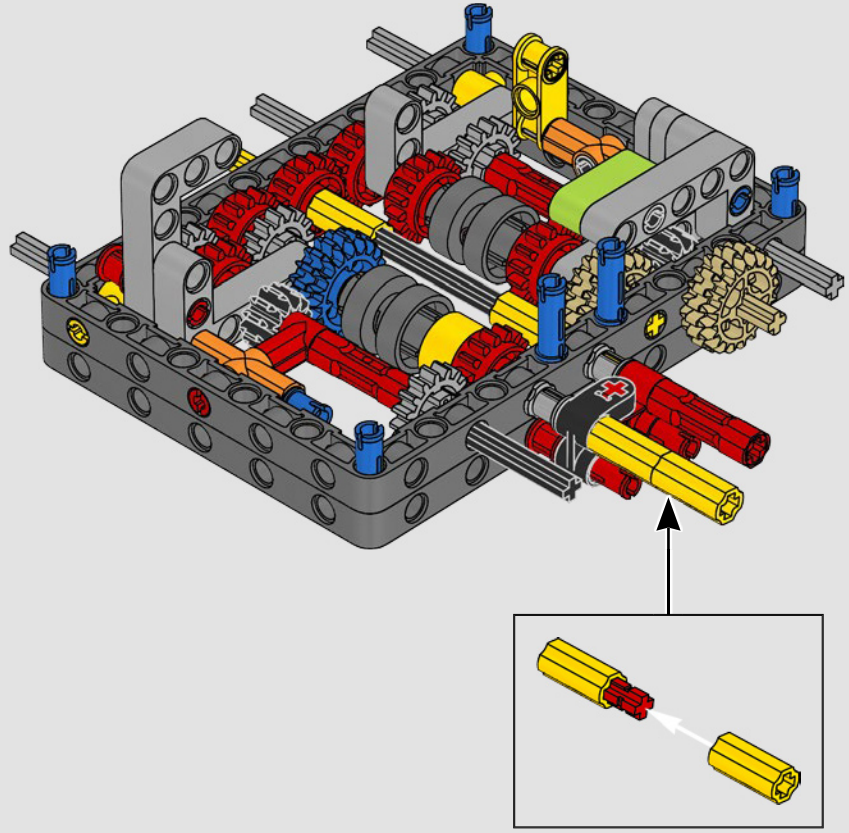

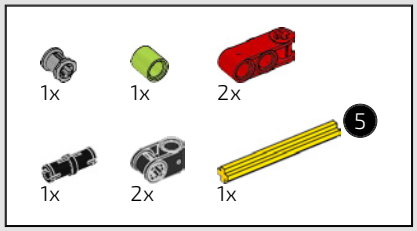



81

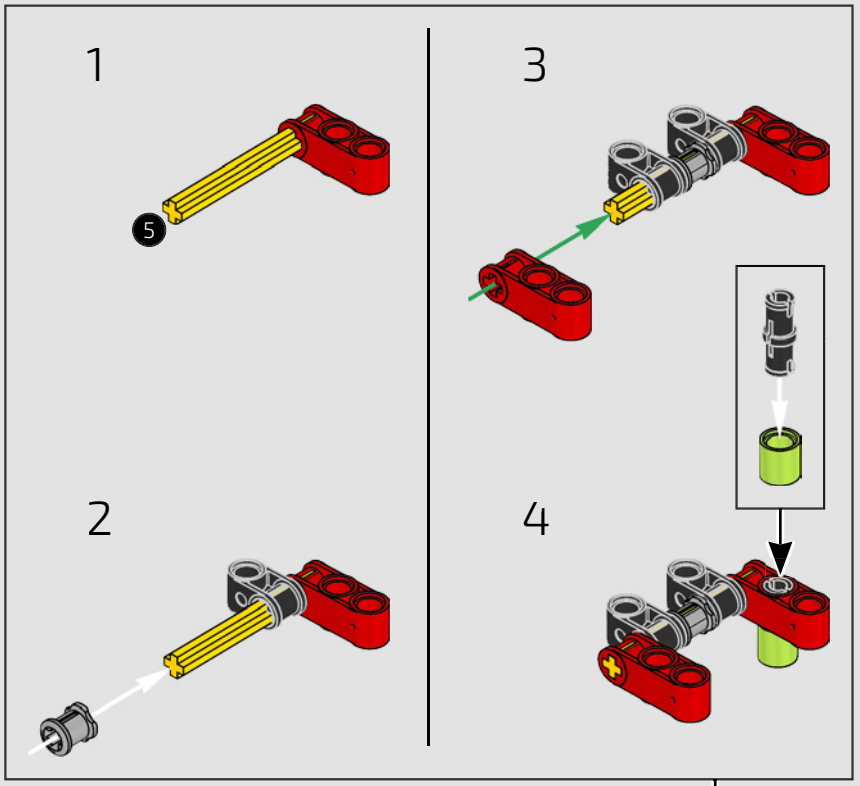

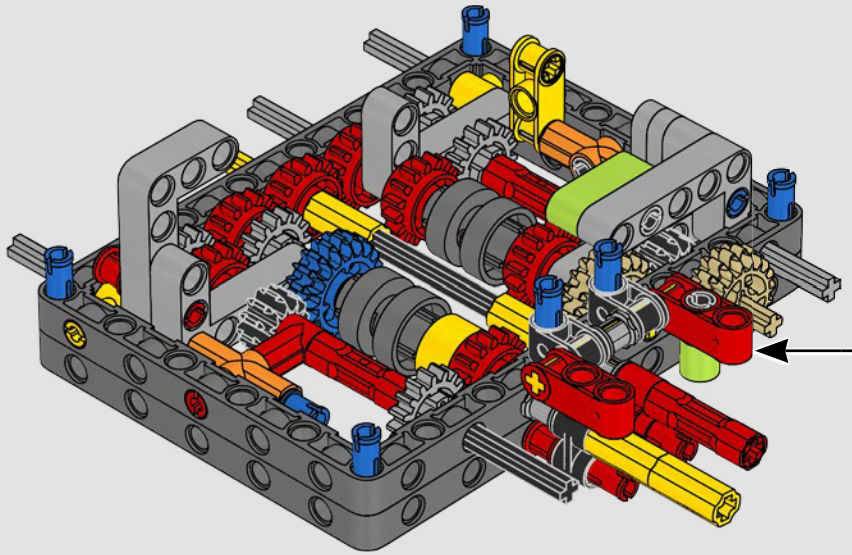

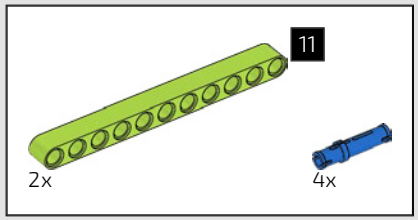

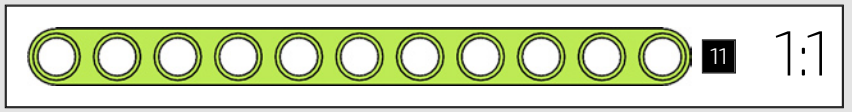

82

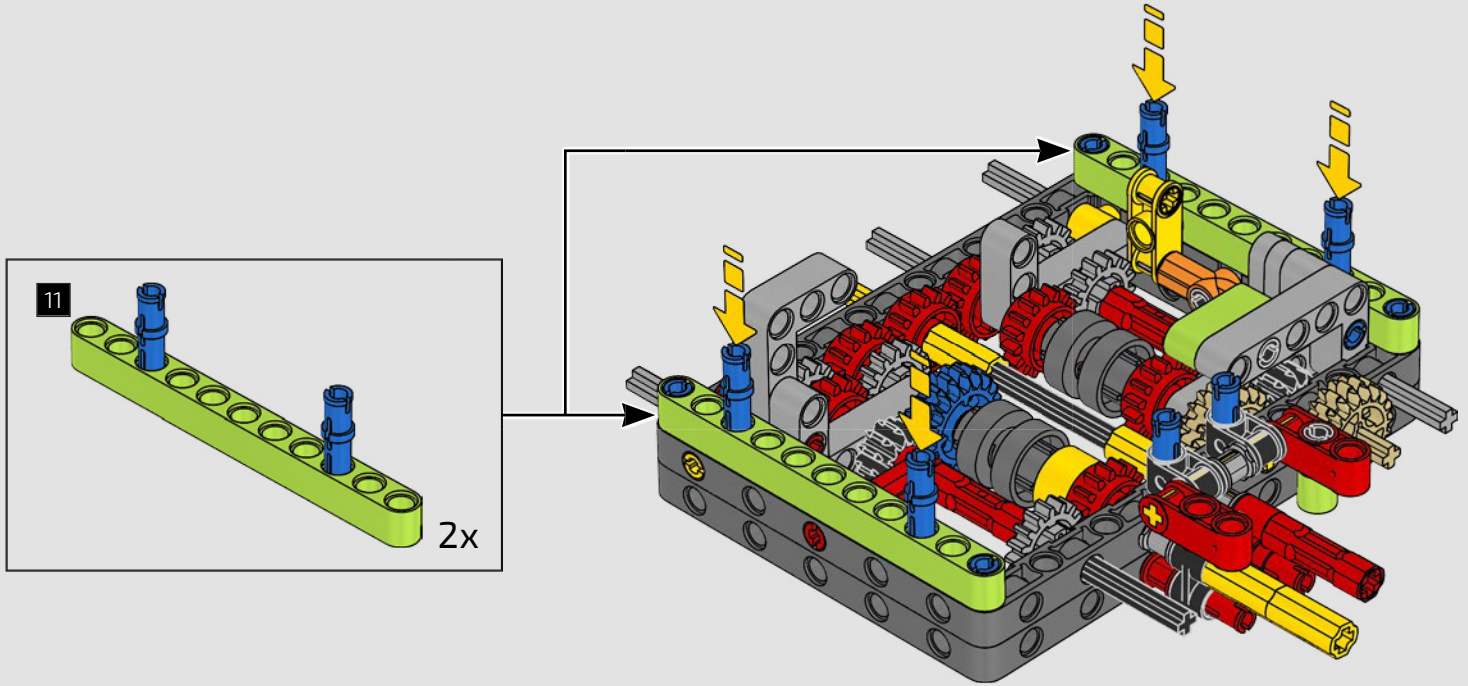

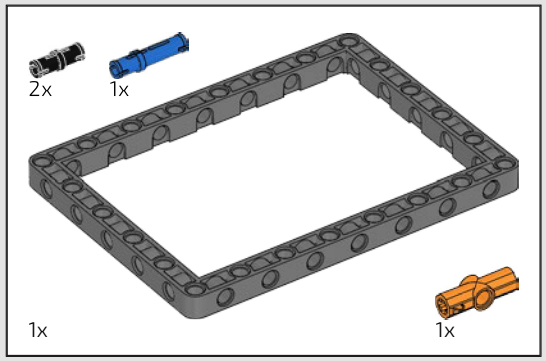

83

1

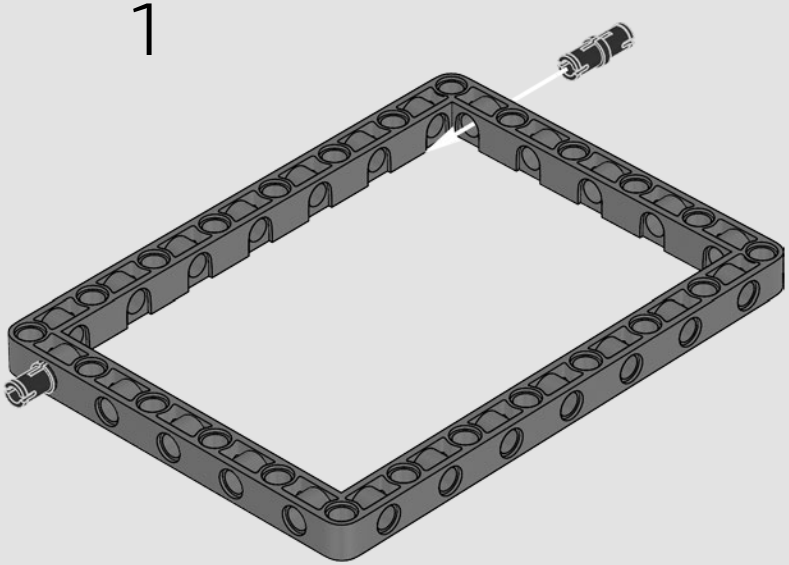

2

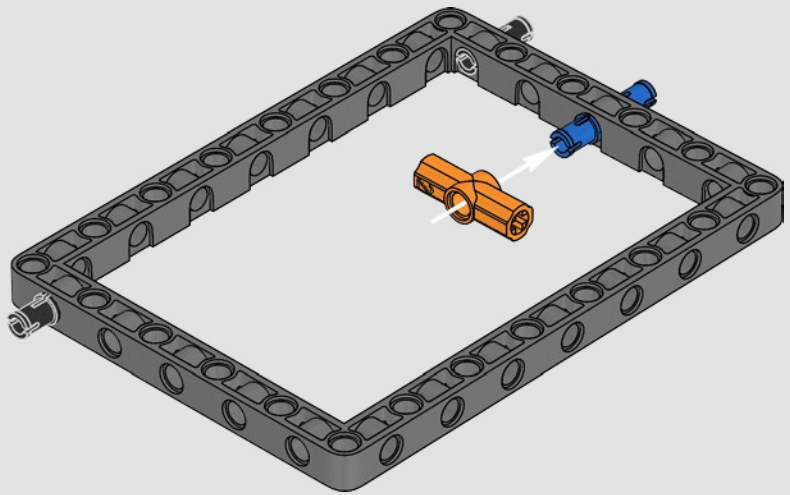

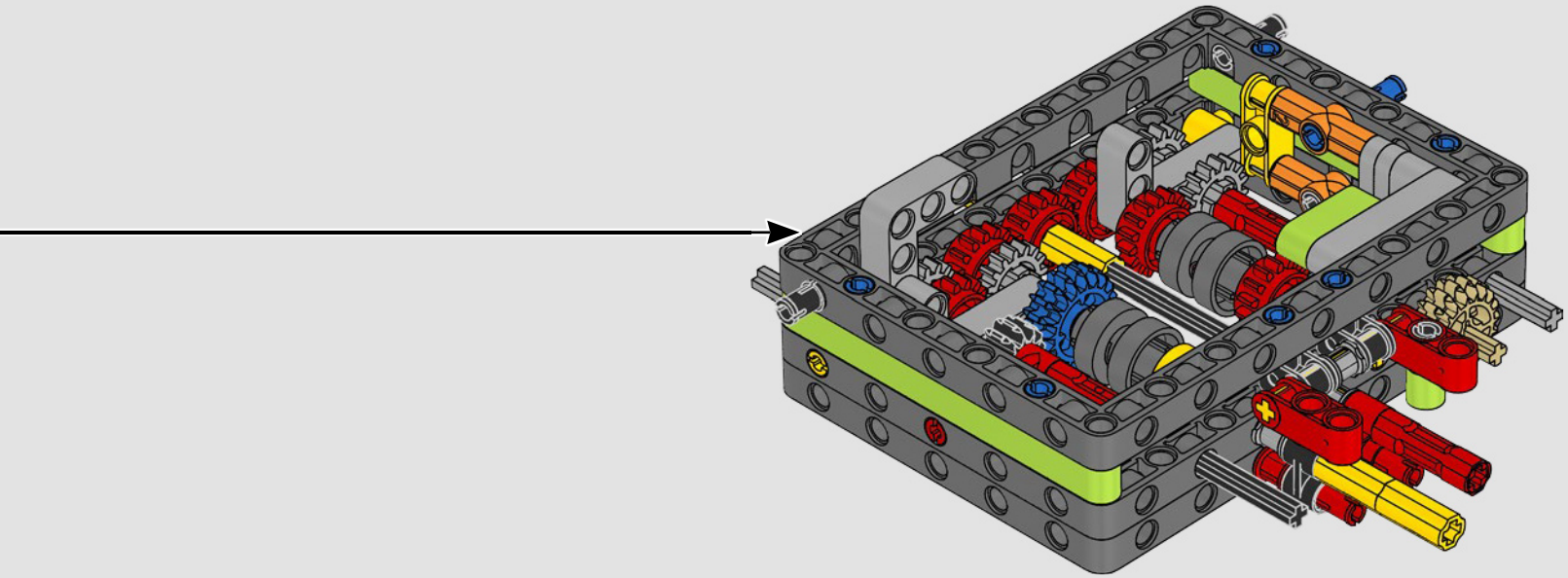

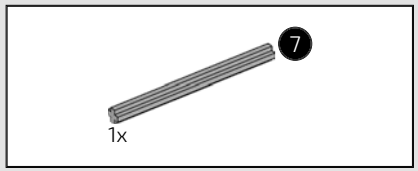

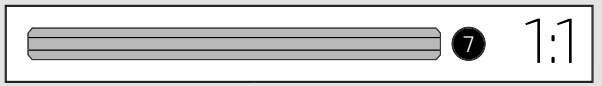

84

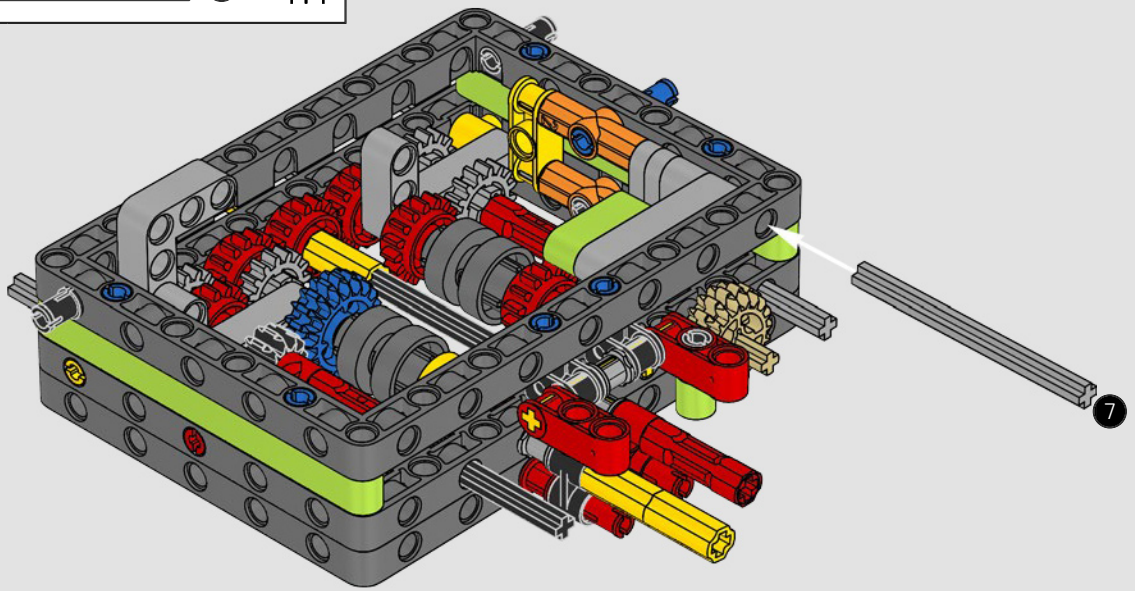

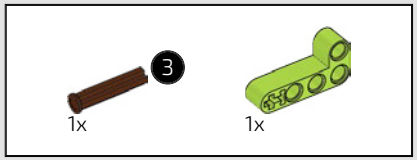

85

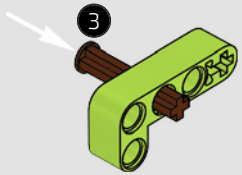

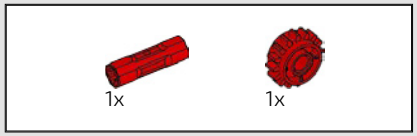

86

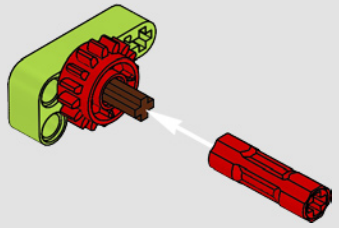

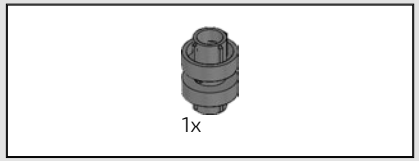

87

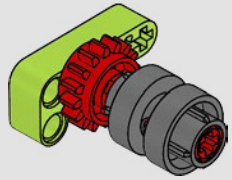



88

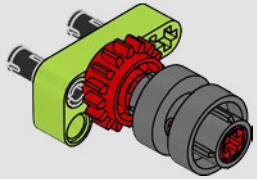

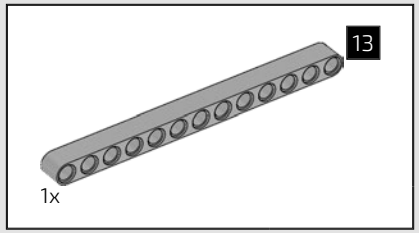

89

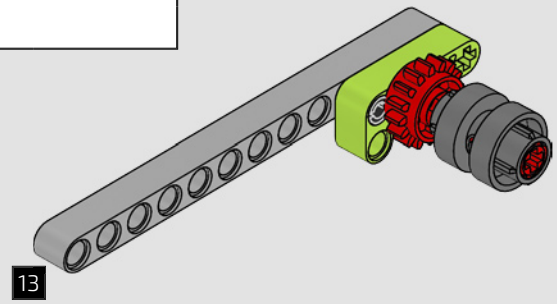

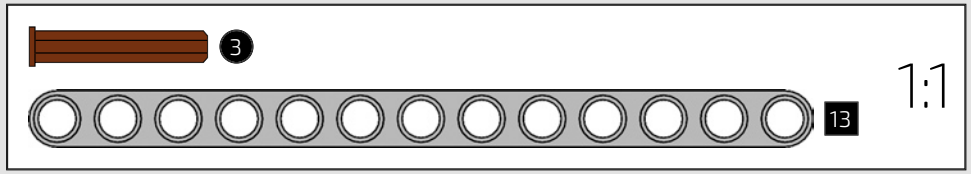

90

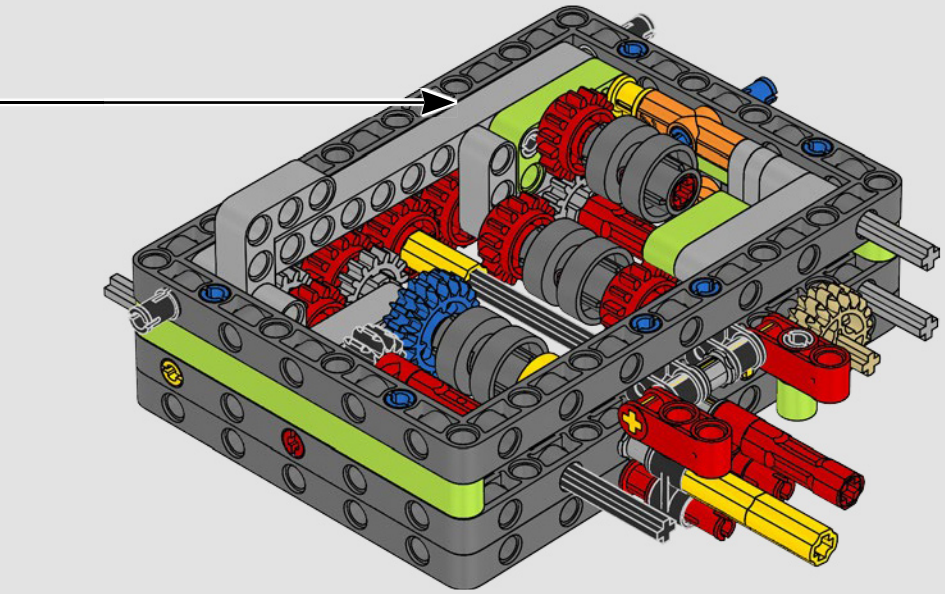

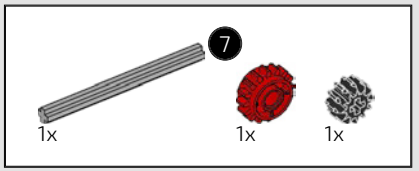



91

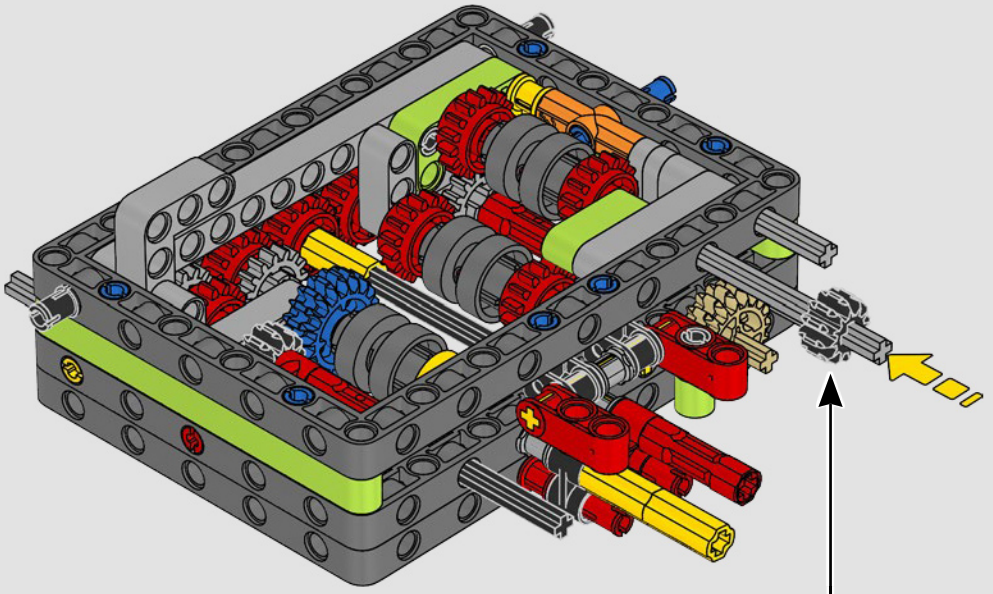

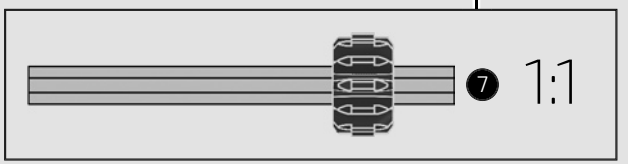

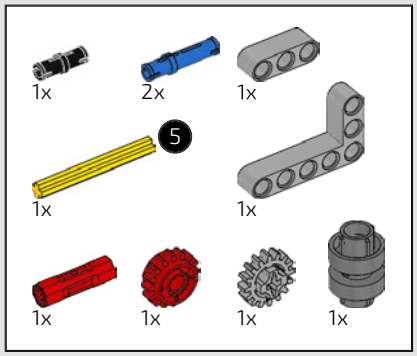

92

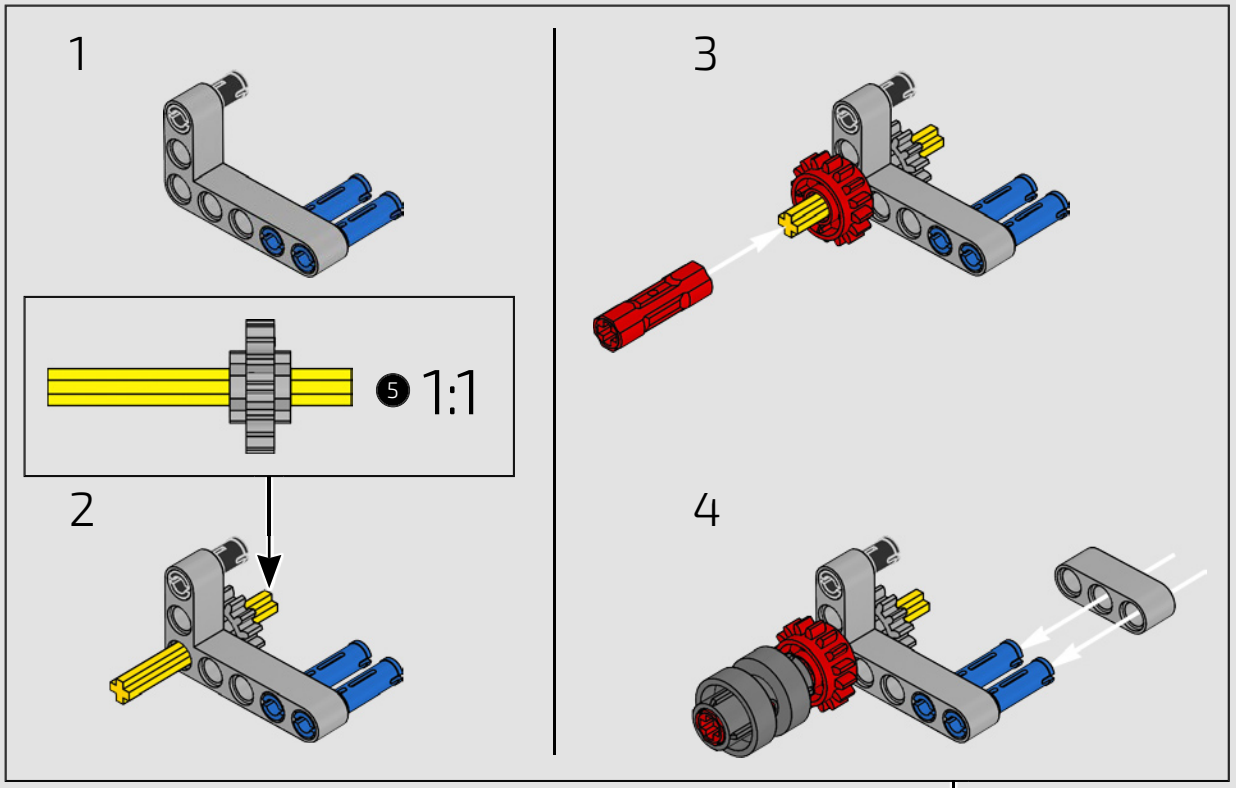

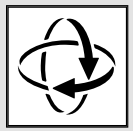

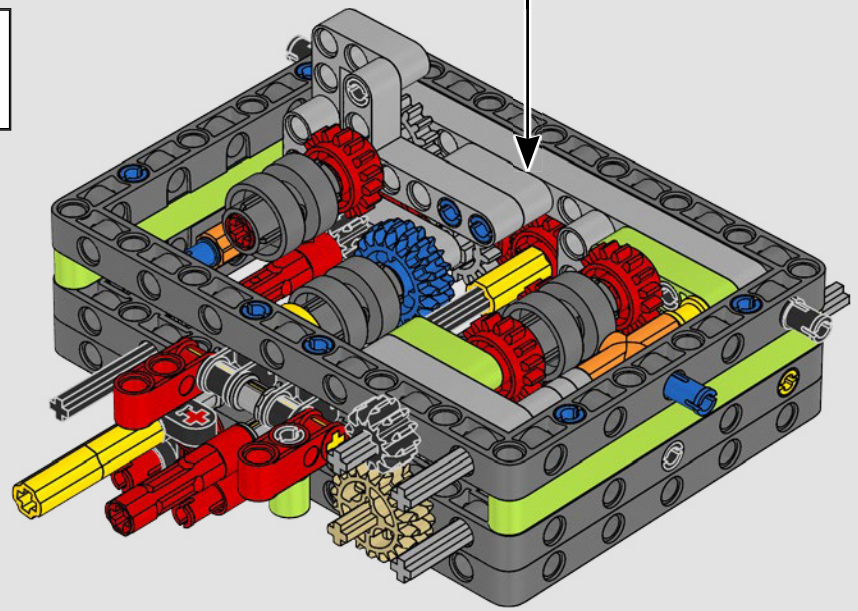

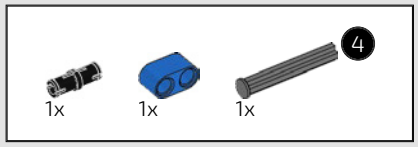

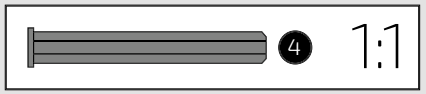

93

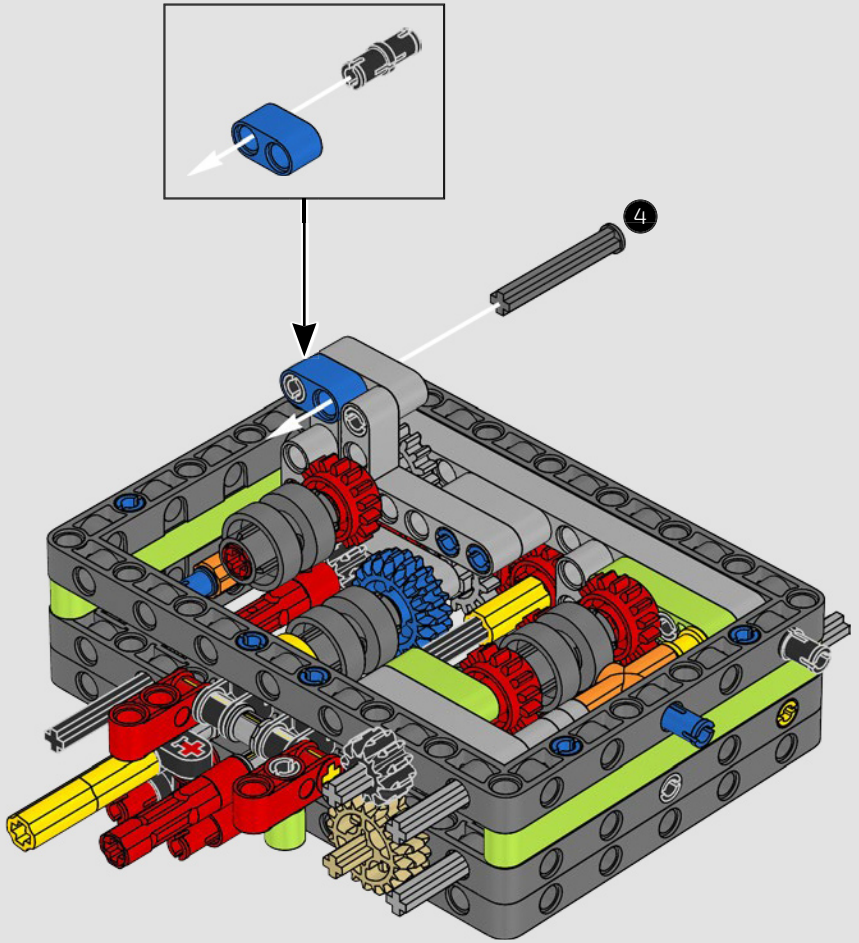

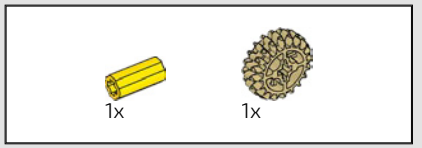

94

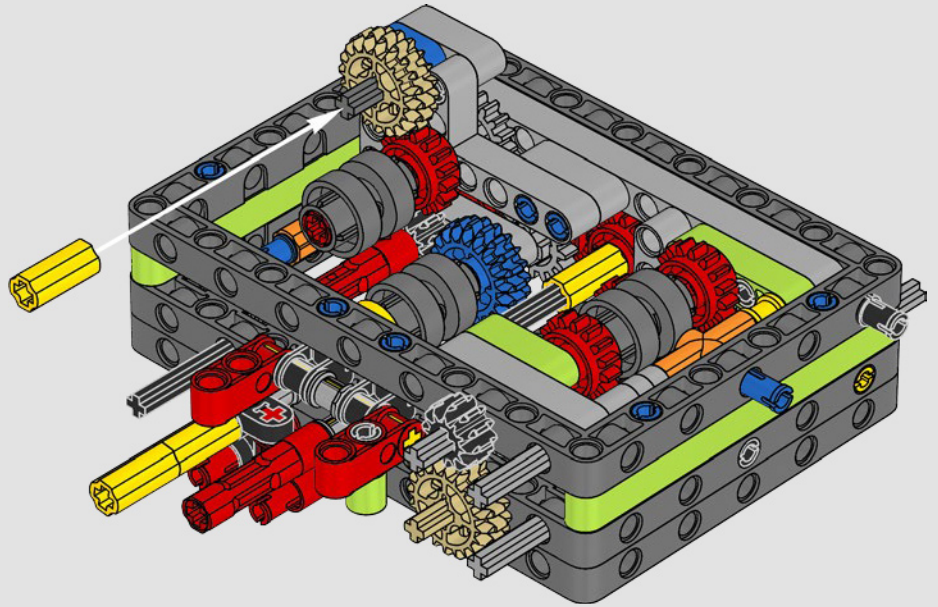

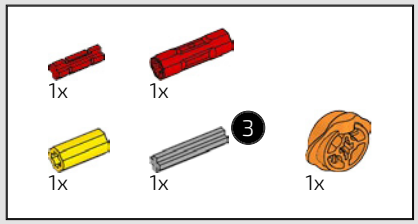

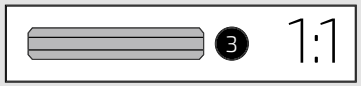

95

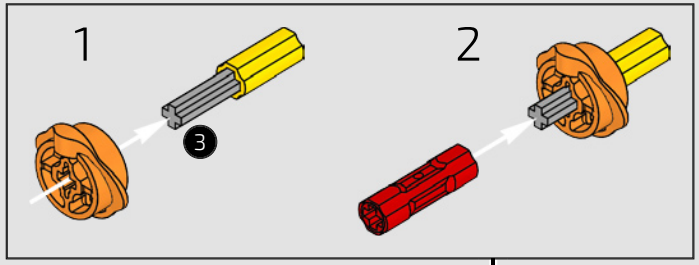

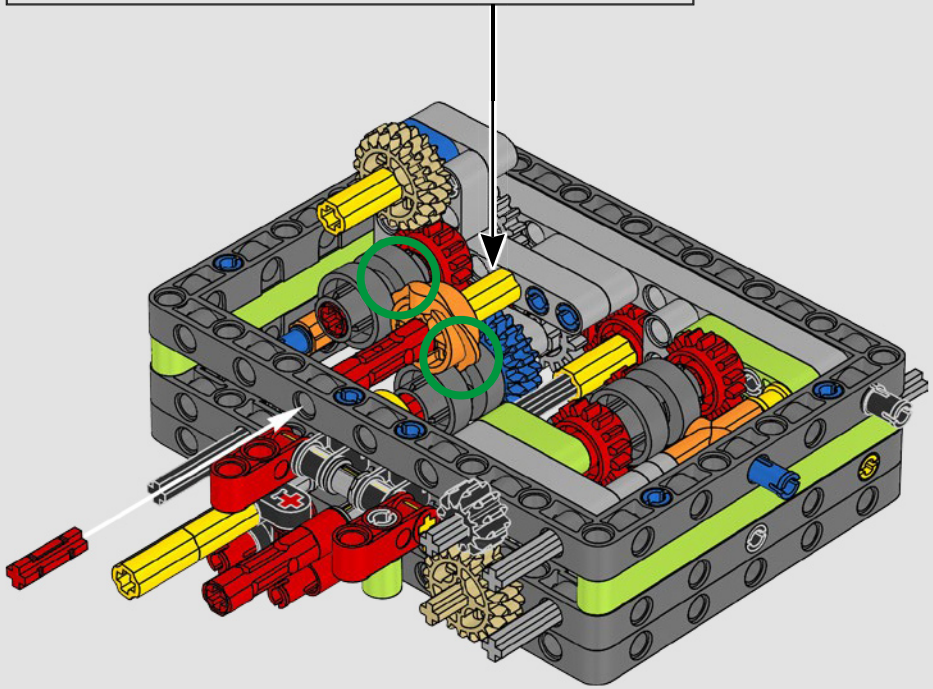

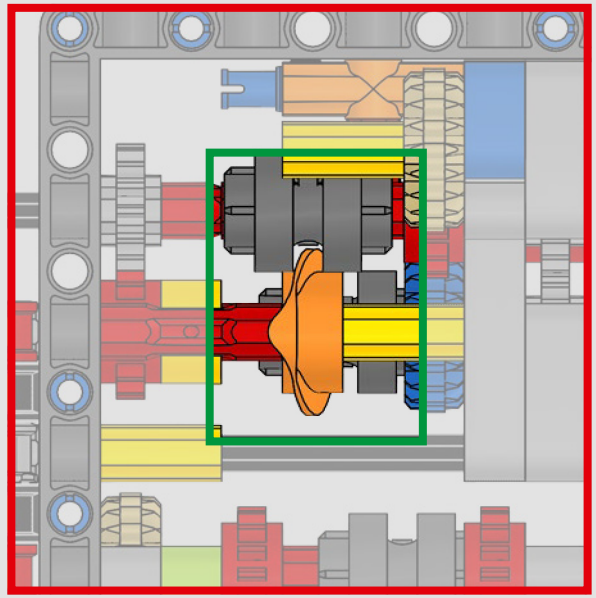

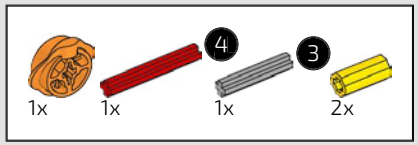

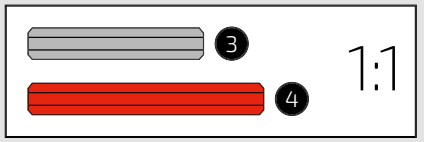

96

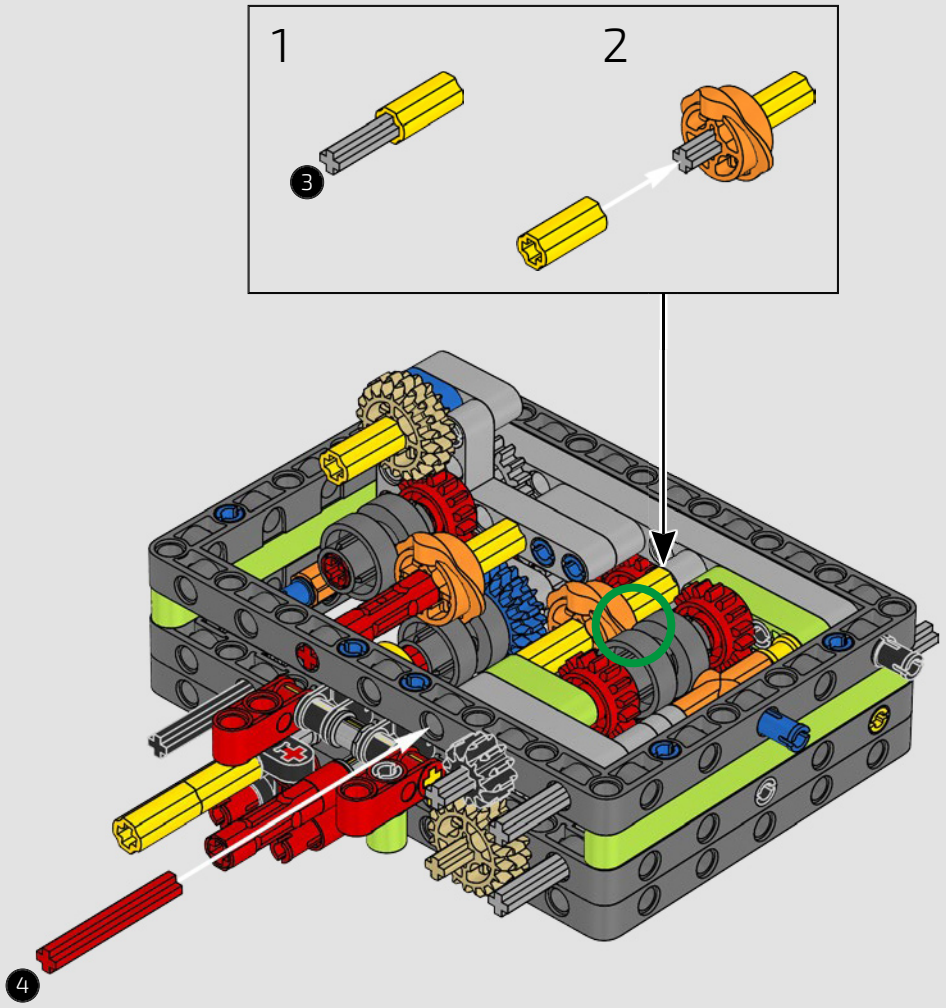

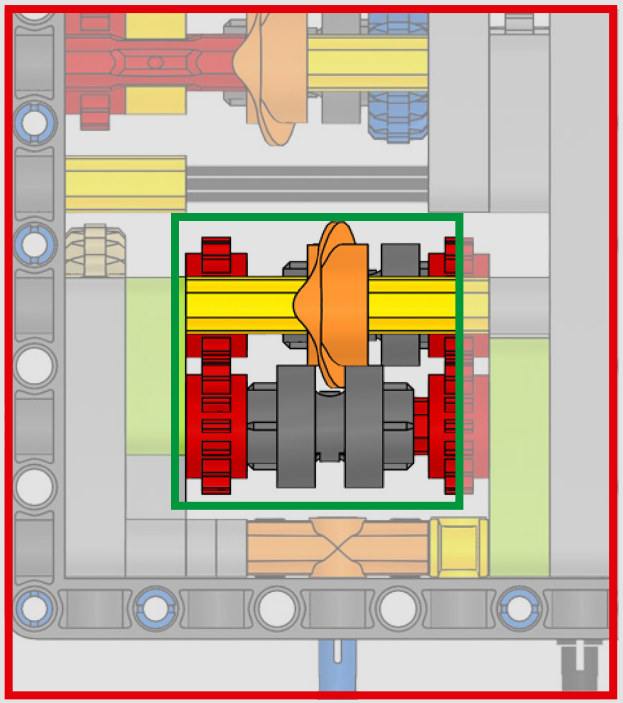

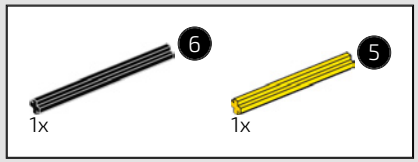

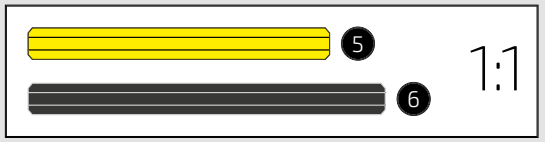

97

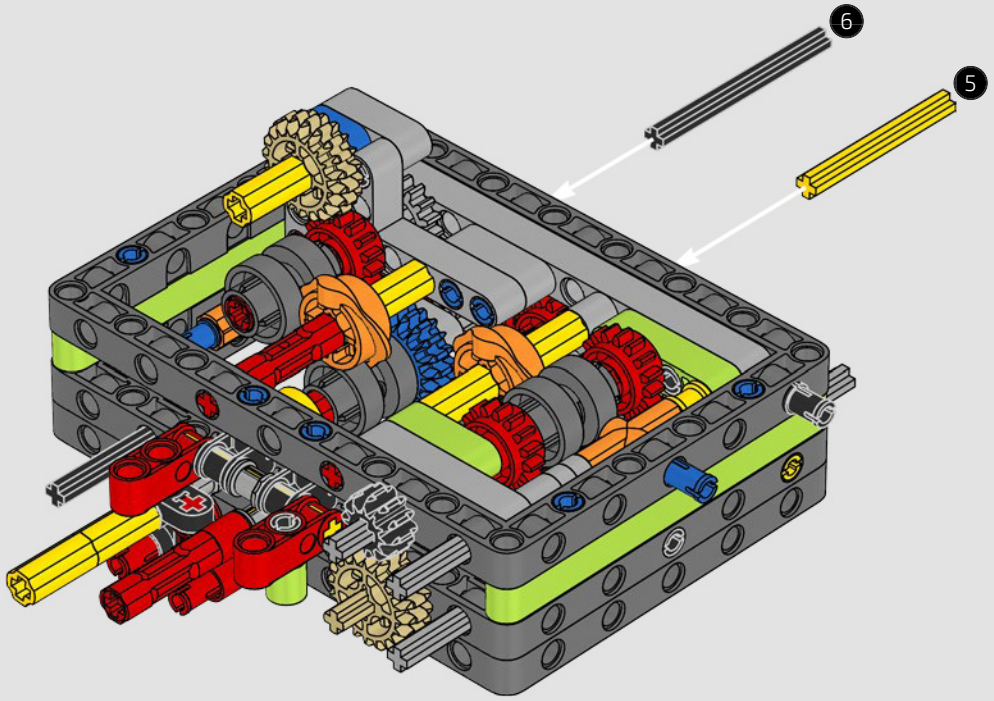

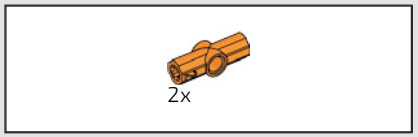

98

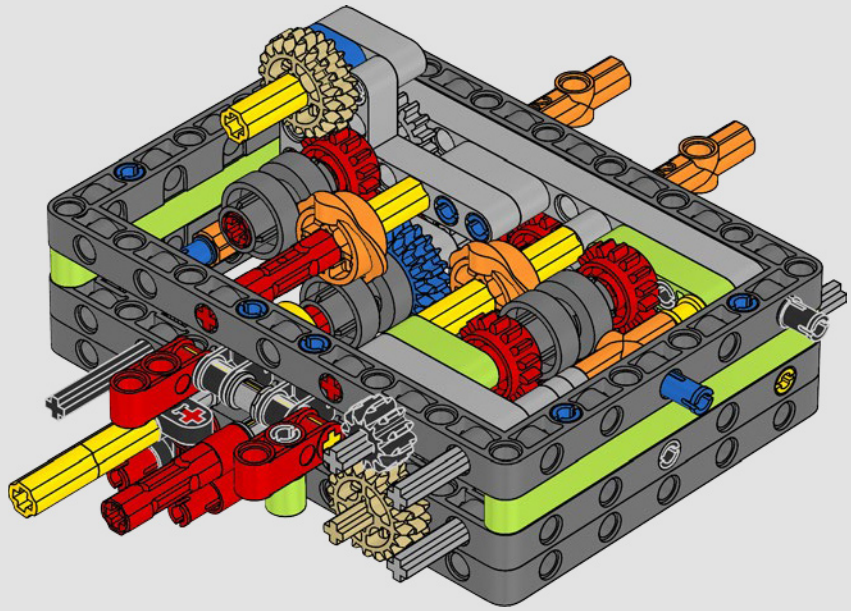

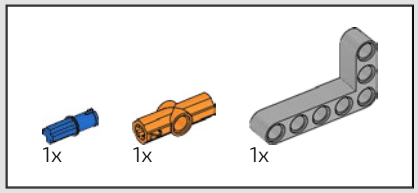

99

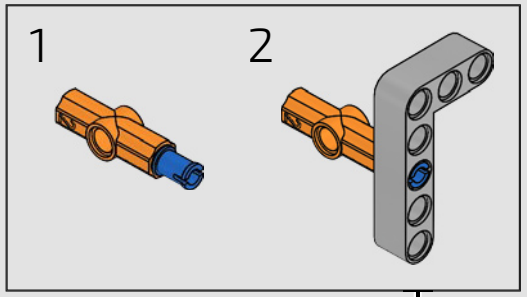

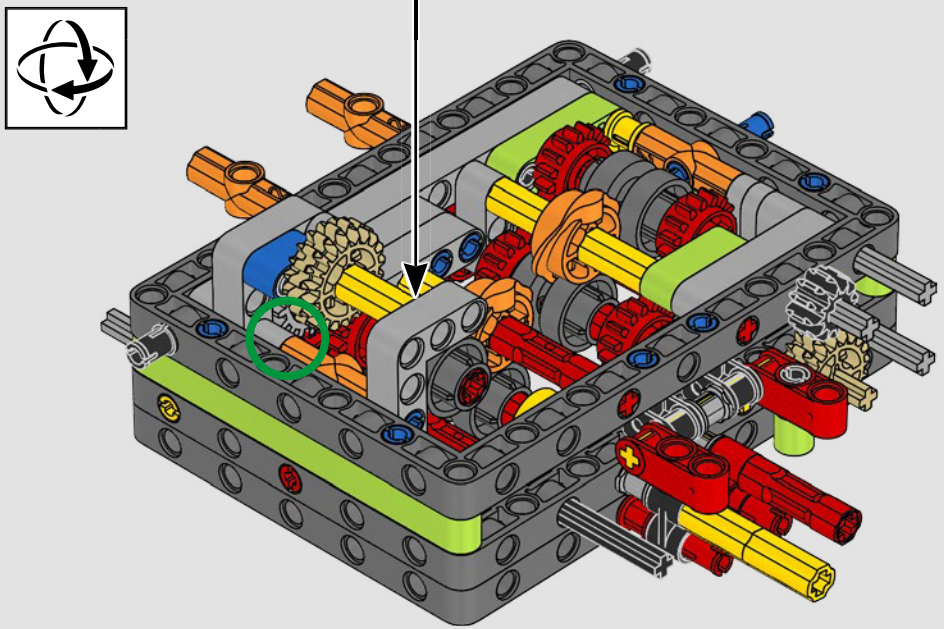

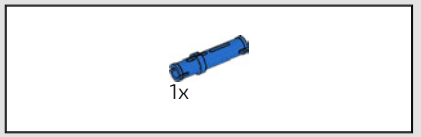

100

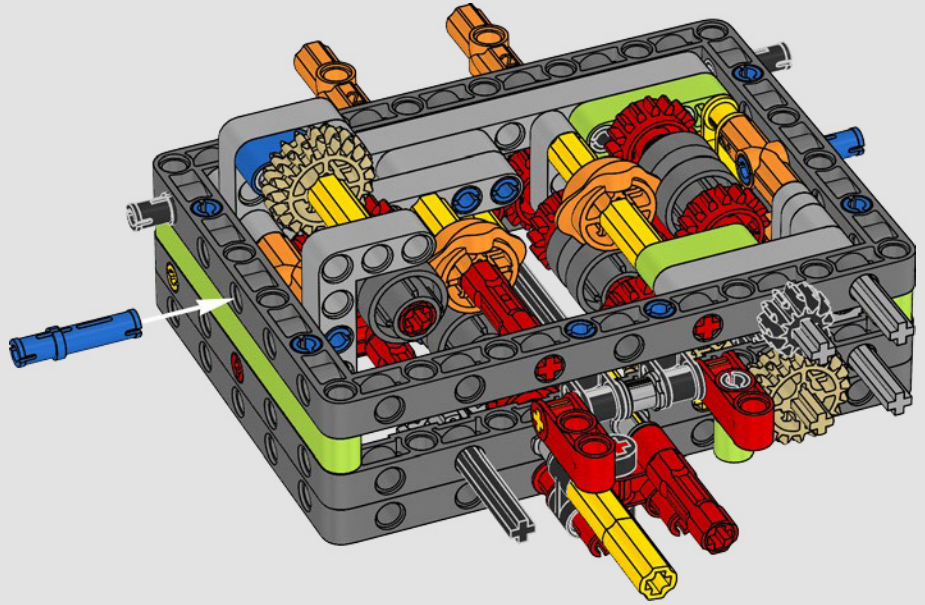

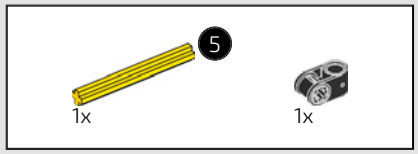

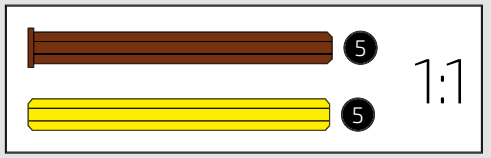

101

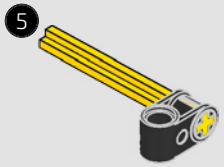

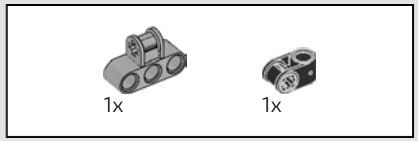

102

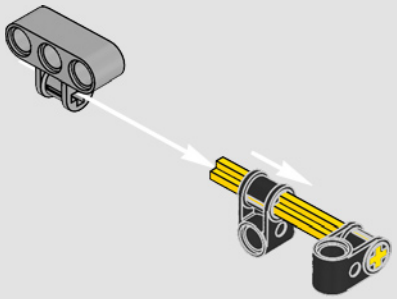



103

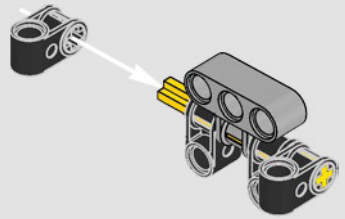



104

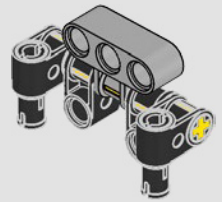

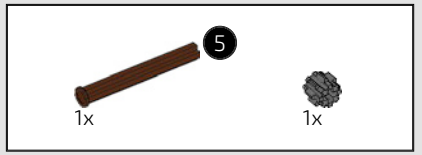



105

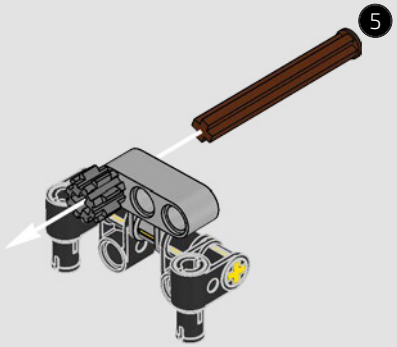

106

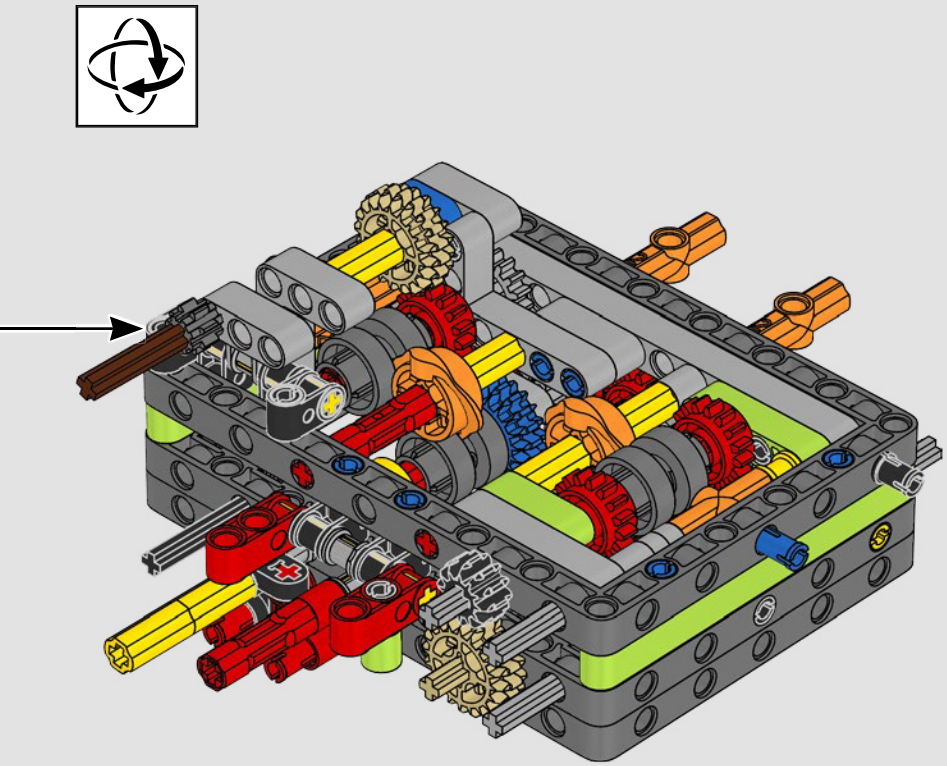

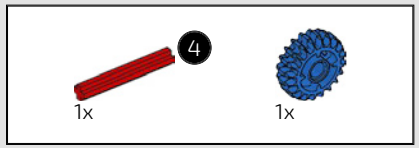

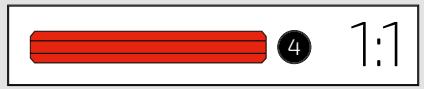

107

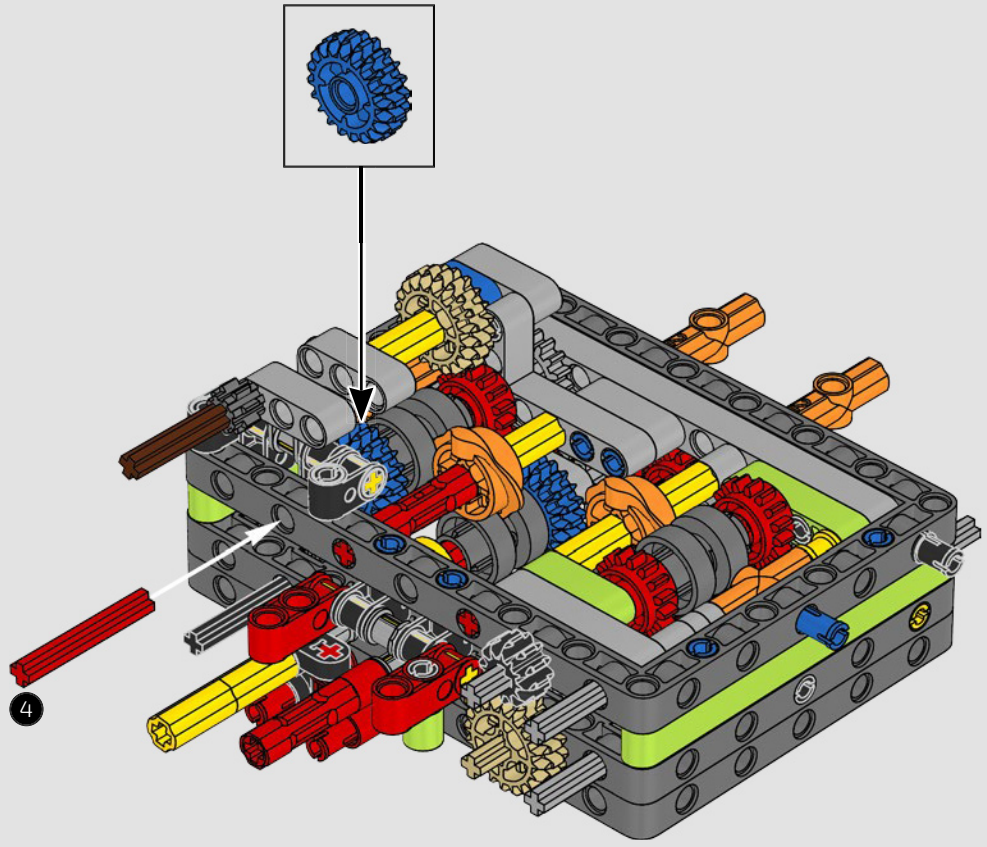

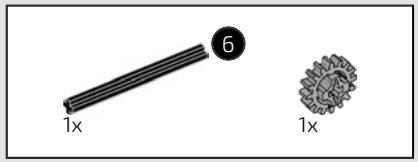



108

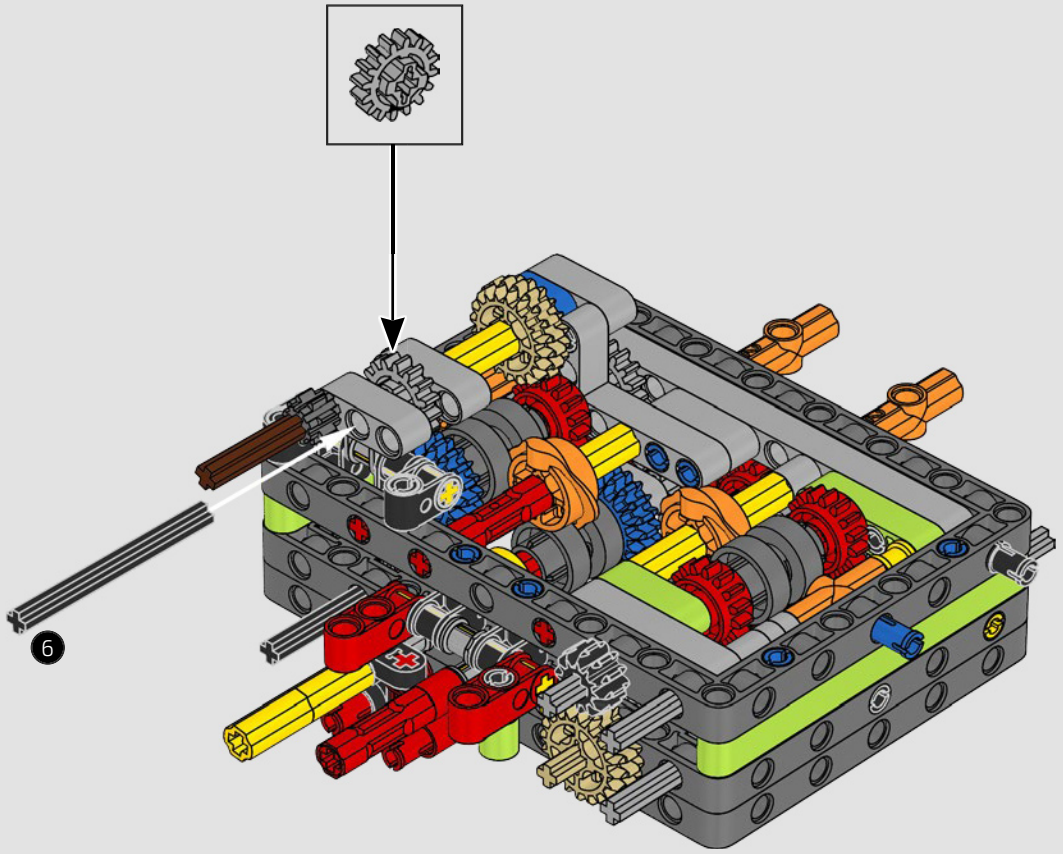

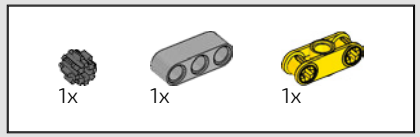

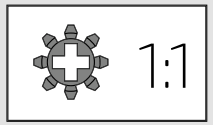

109

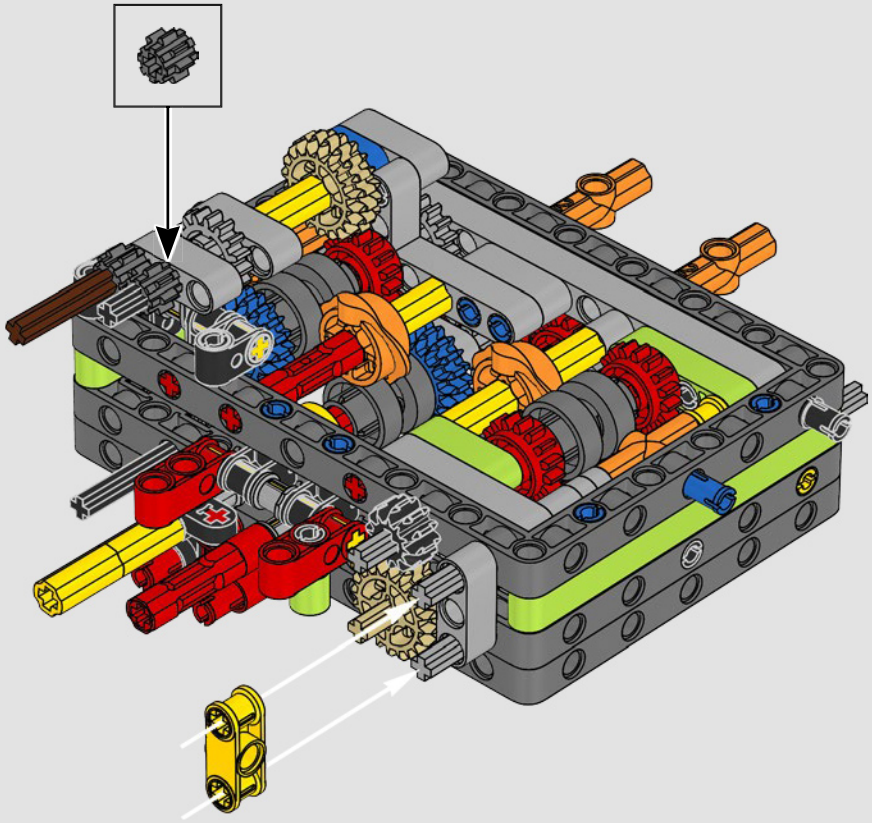

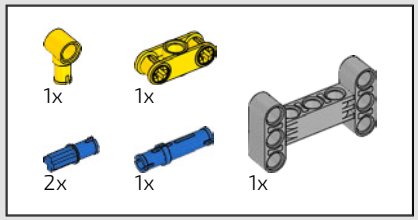

110

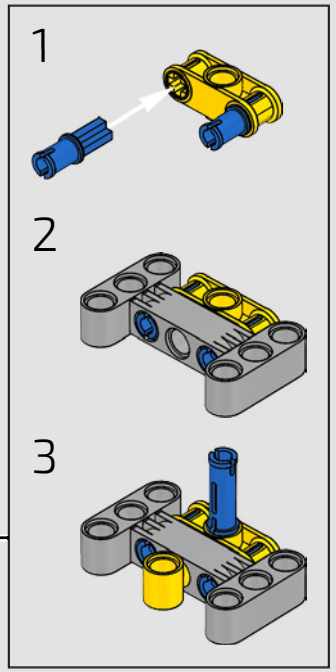

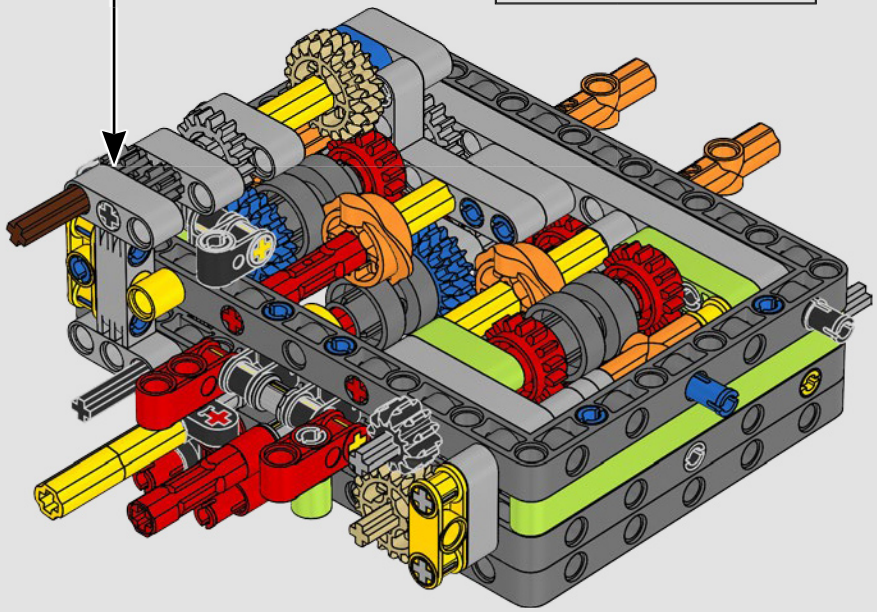

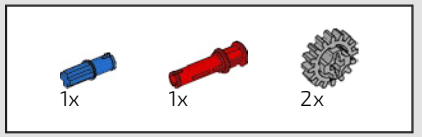

111

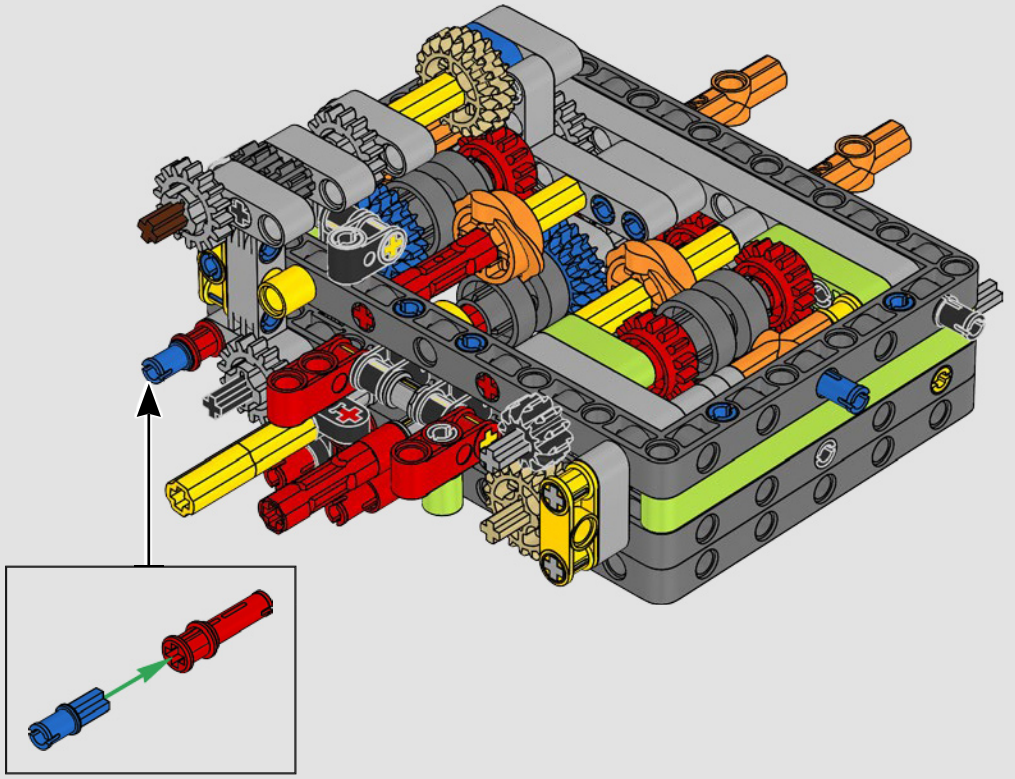



112

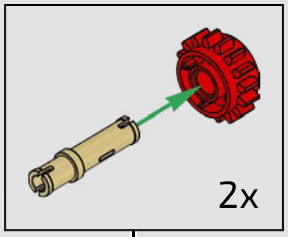

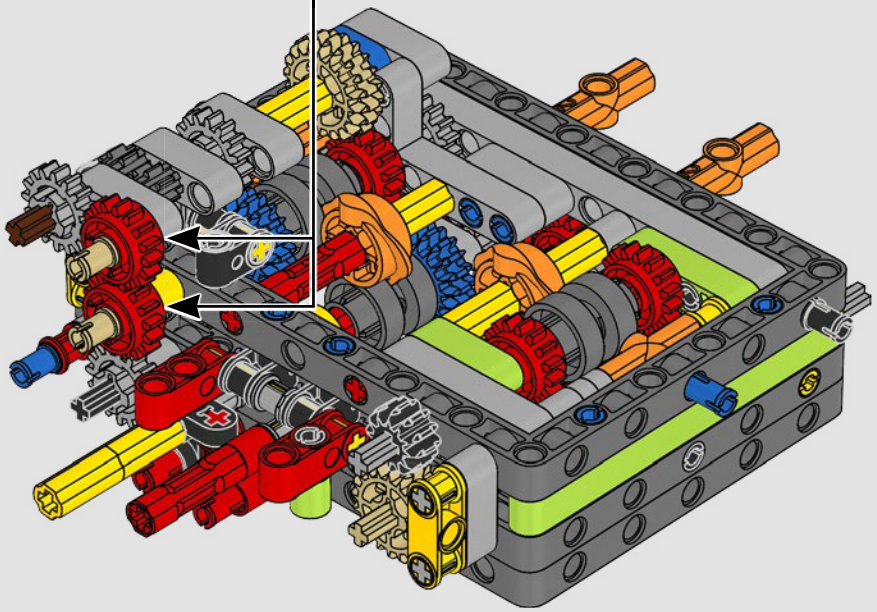

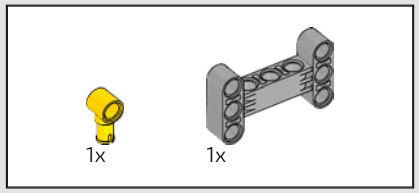

113

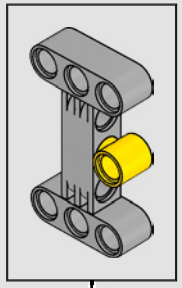

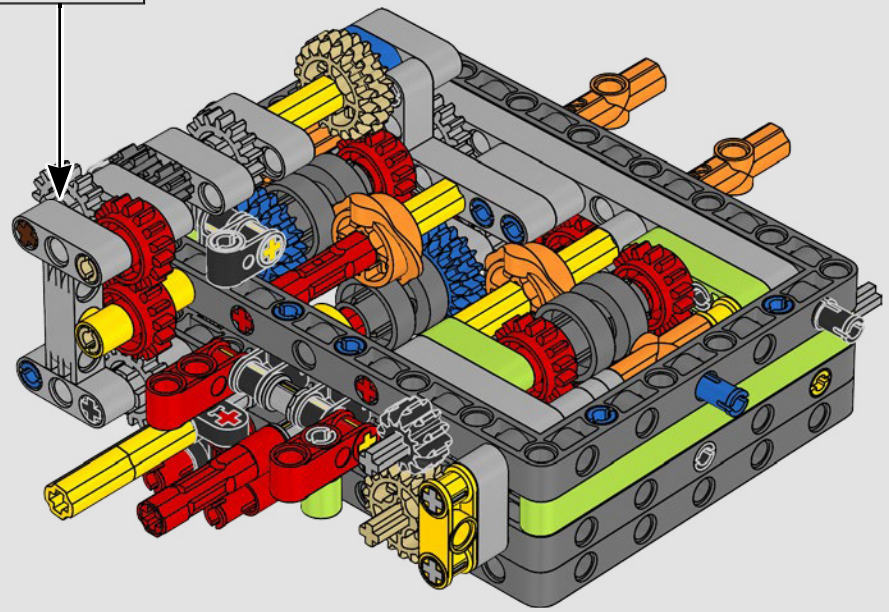

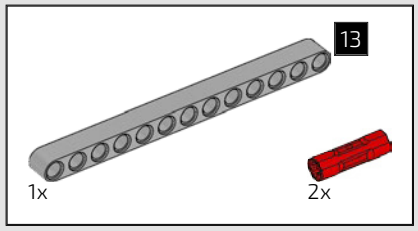

114

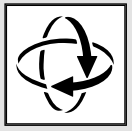

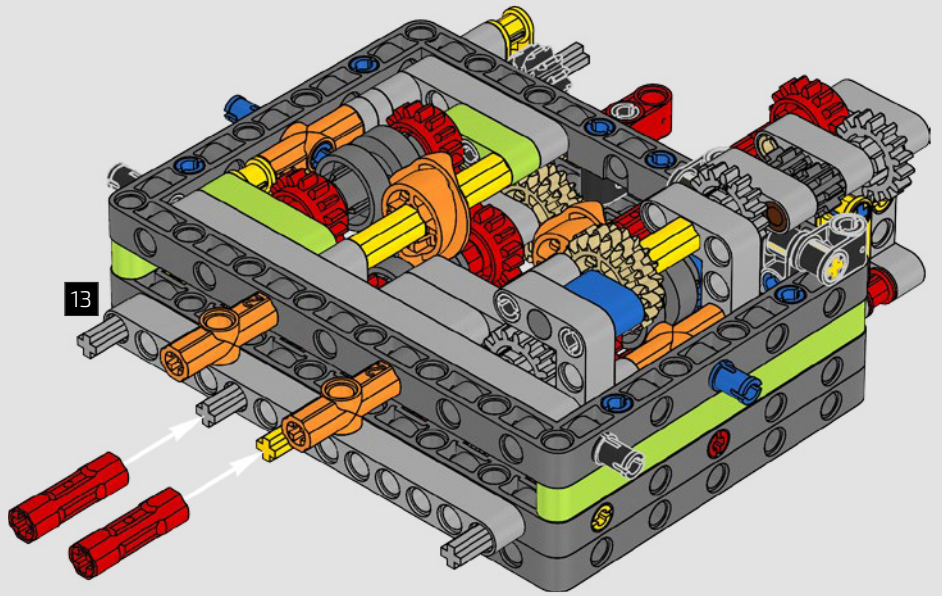

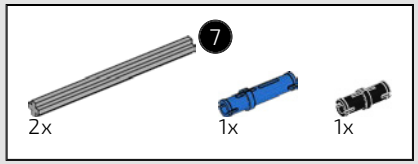

115

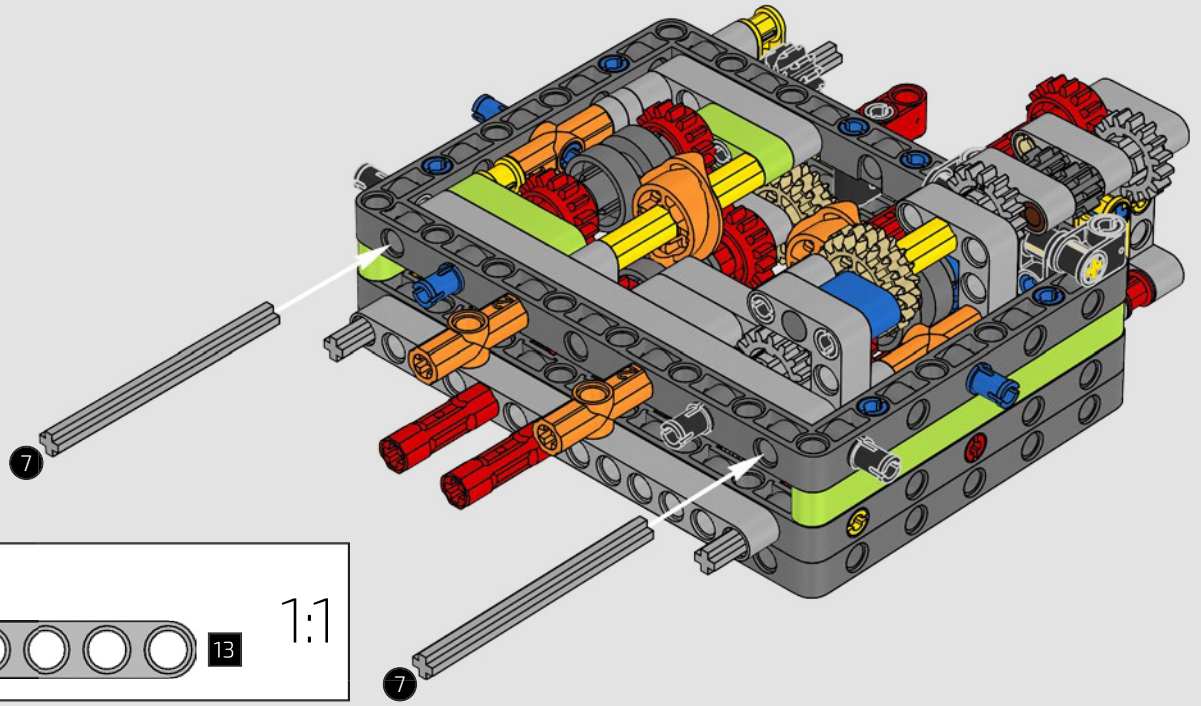

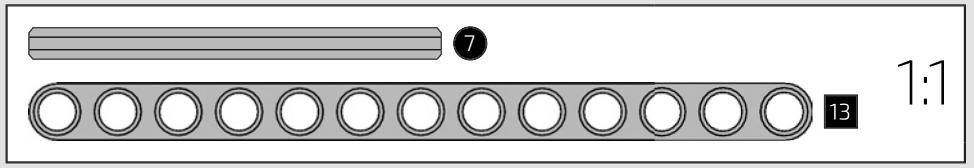

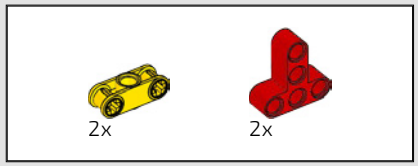

116

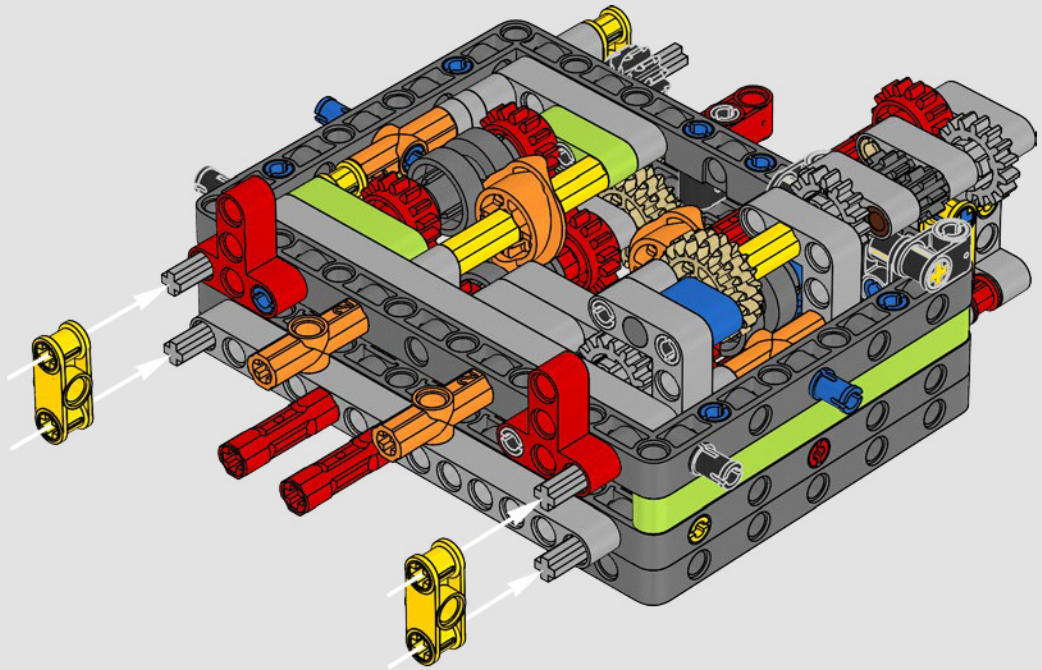

117

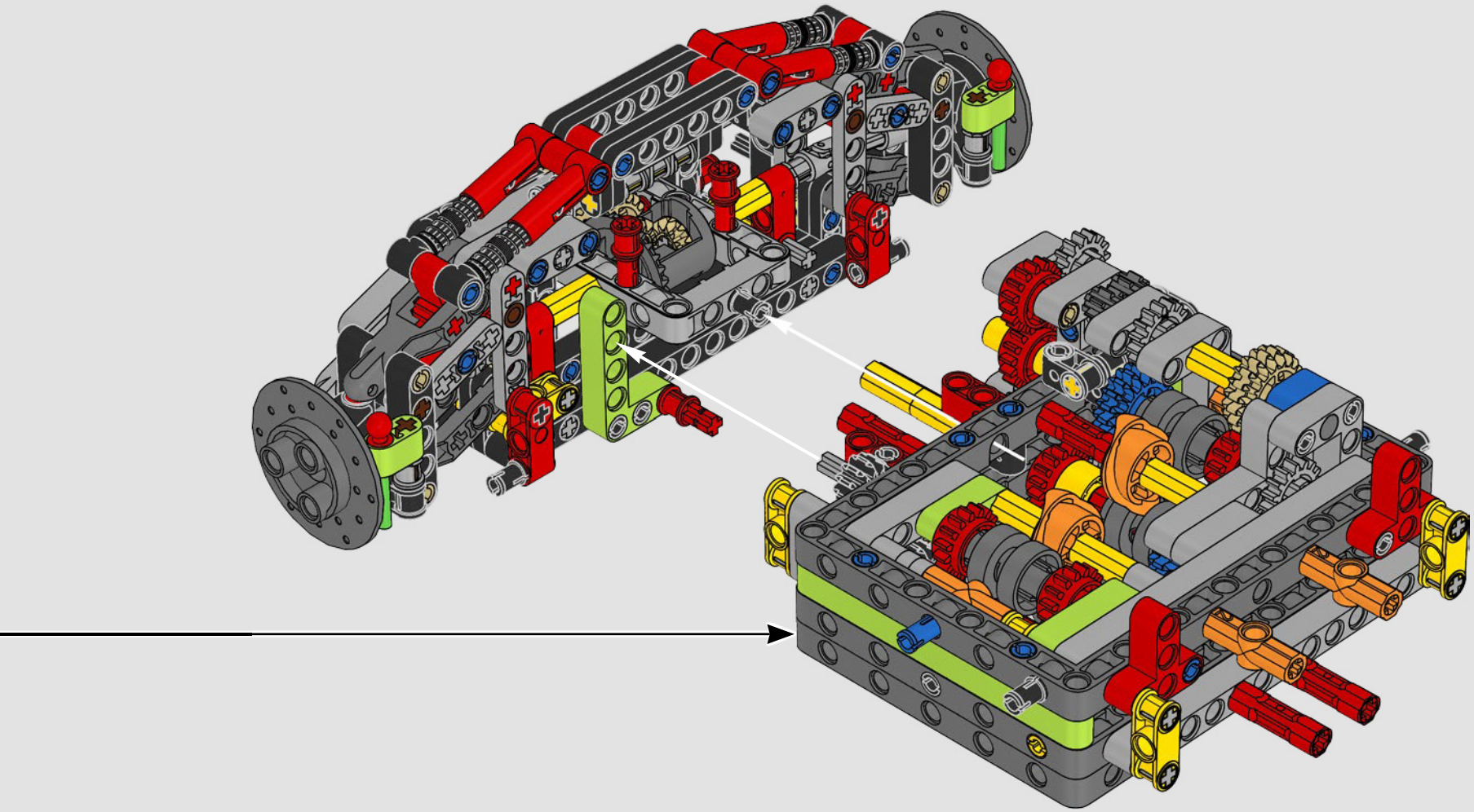

118

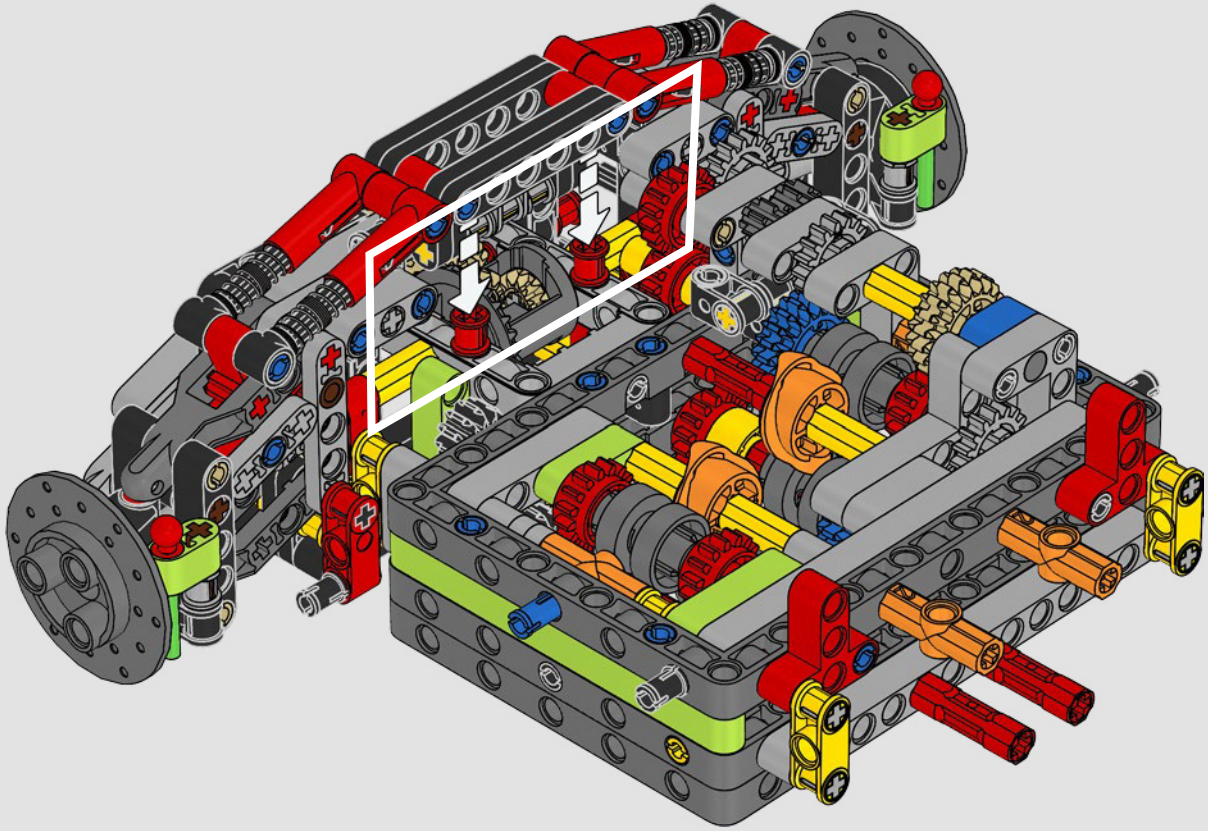

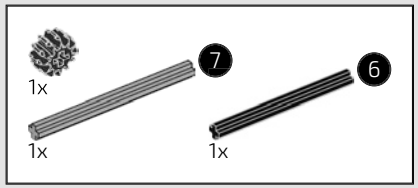

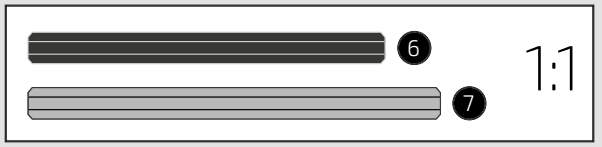



119



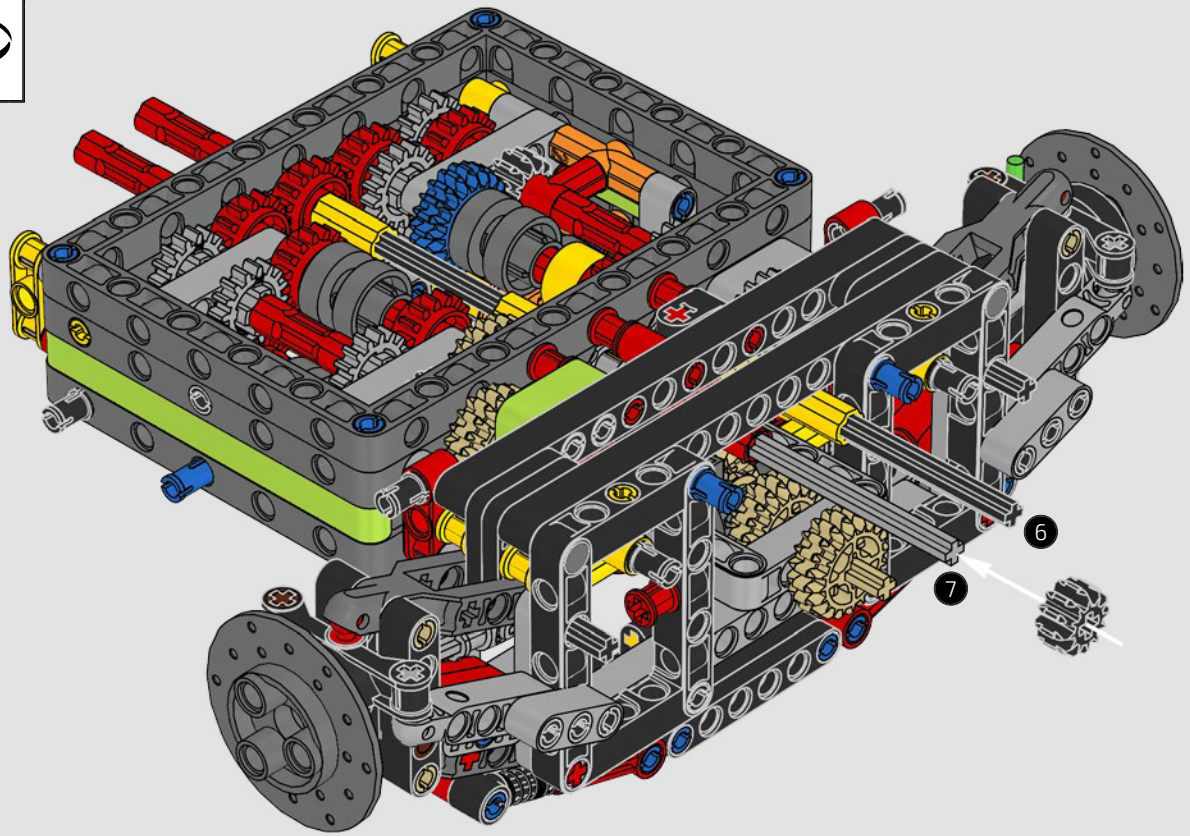

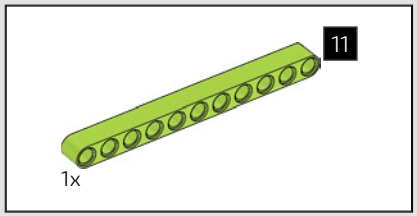

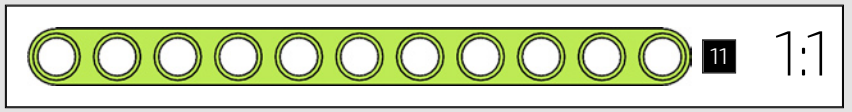

120

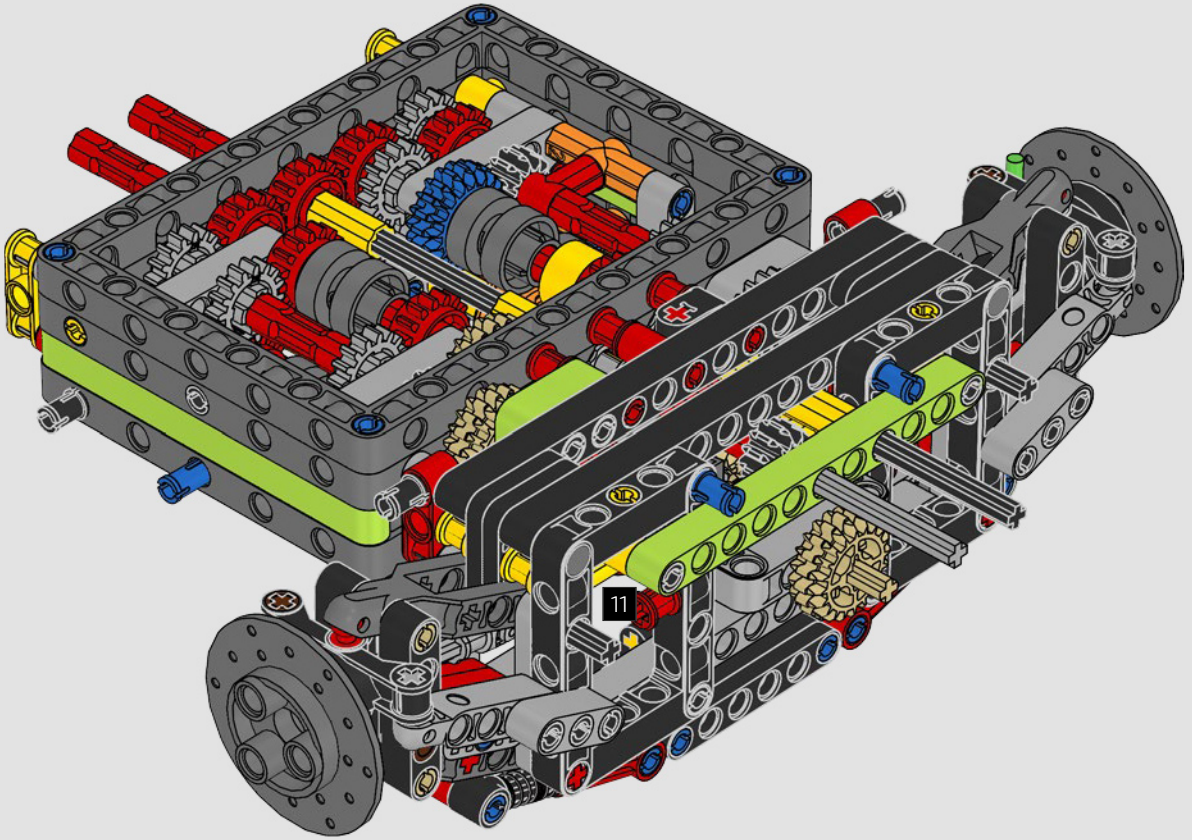





121

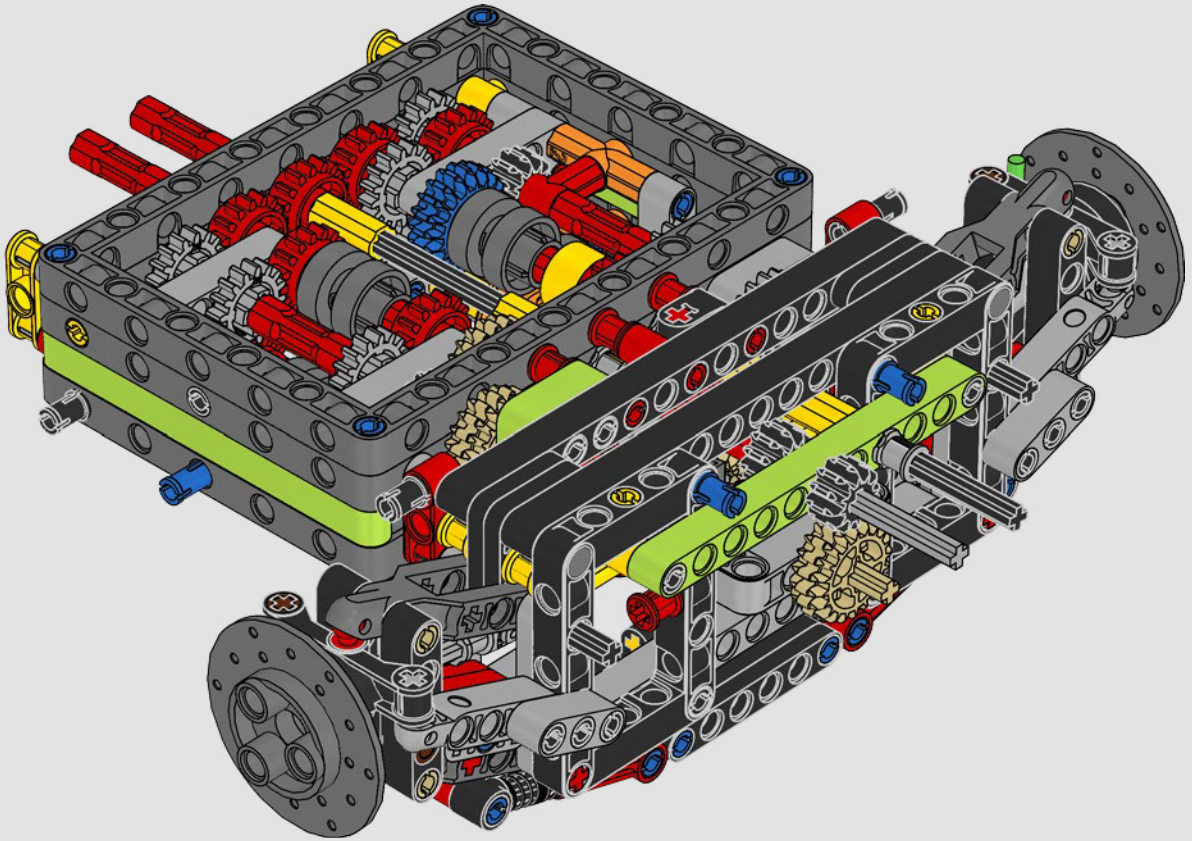

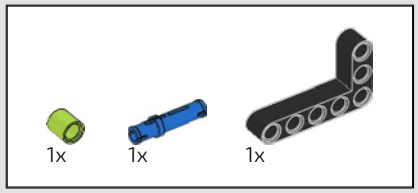

122

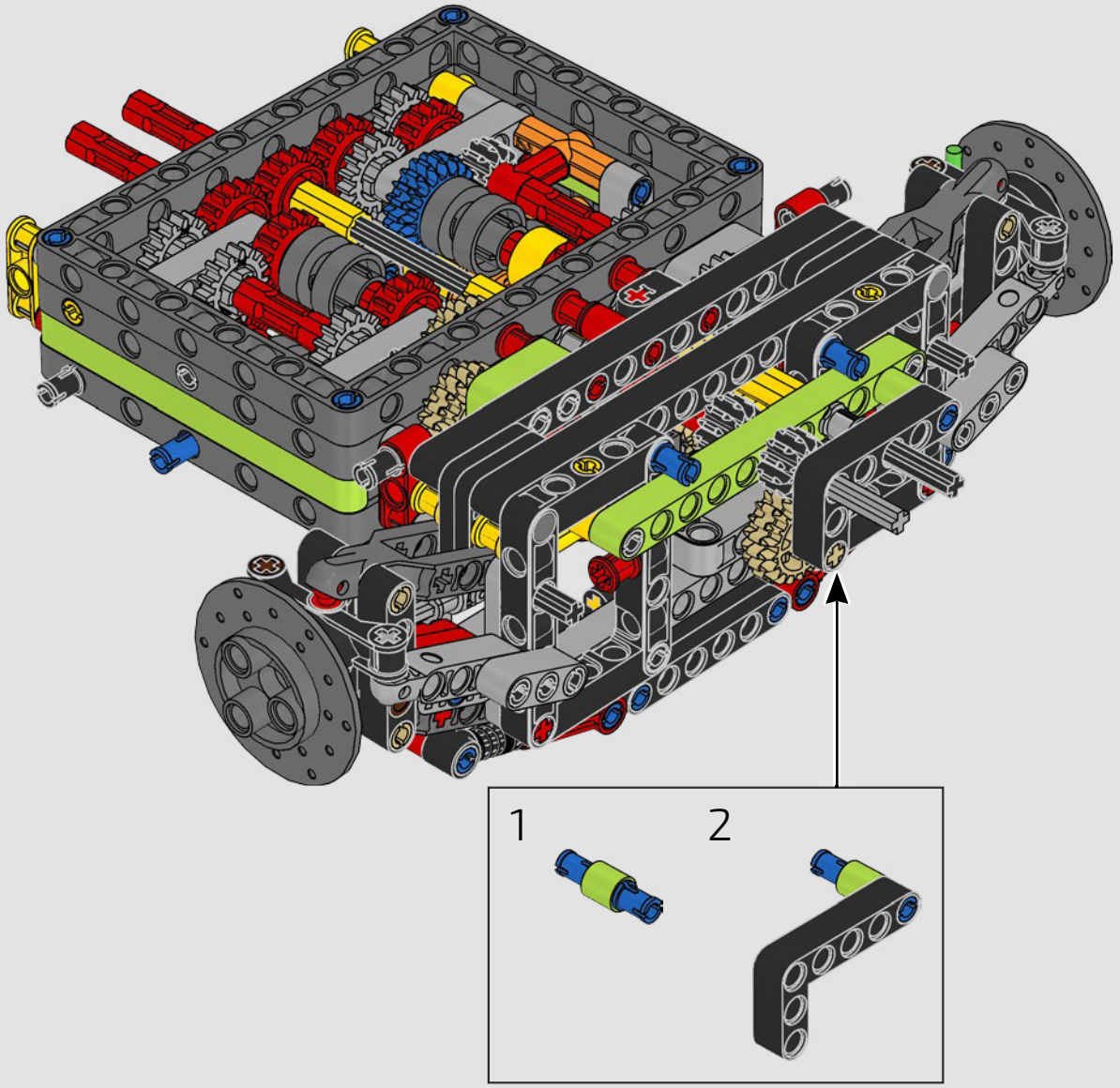

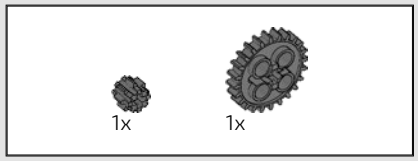



123

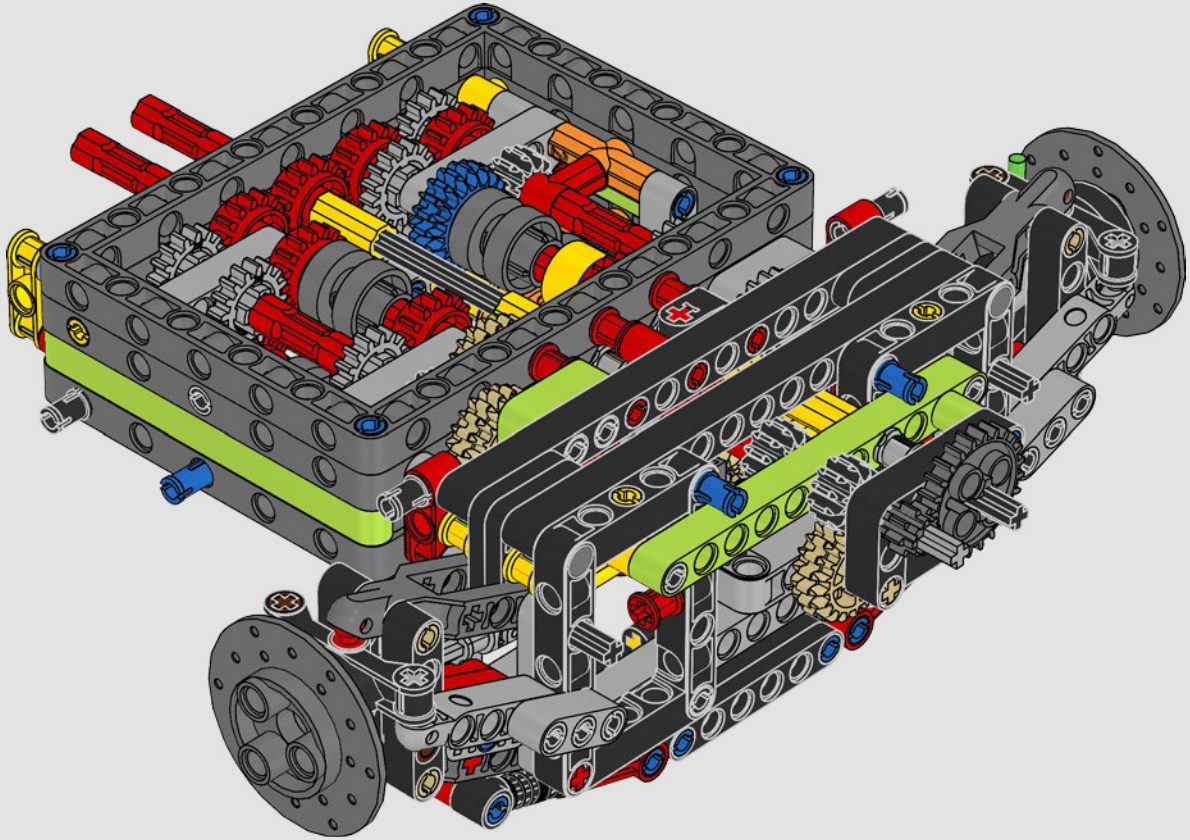

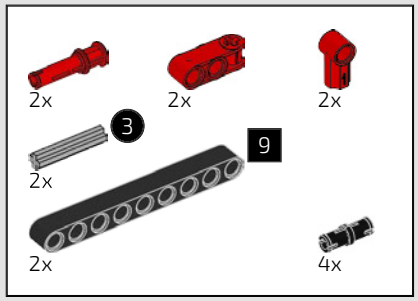

124

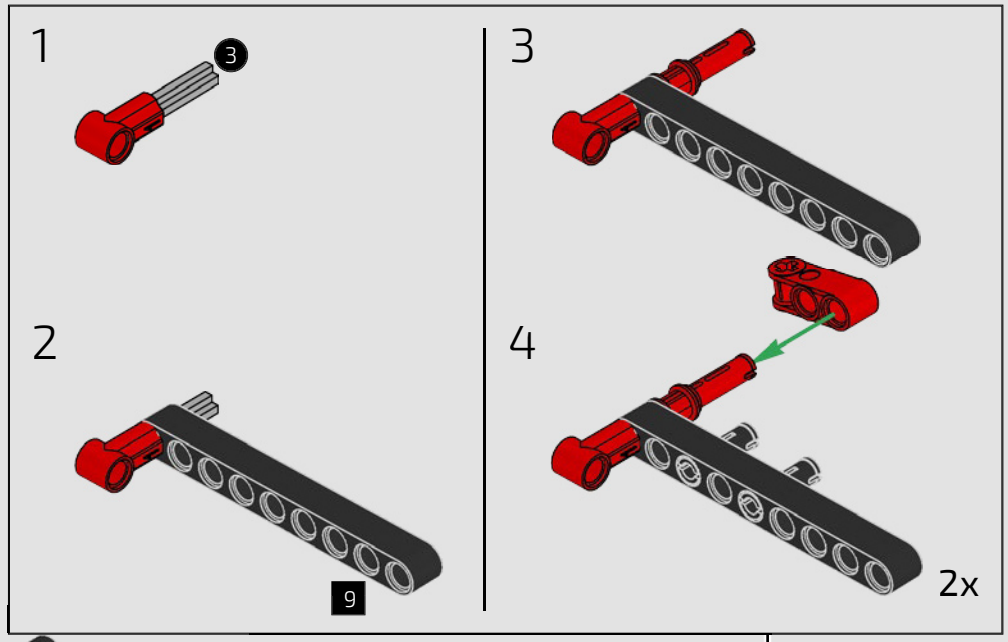

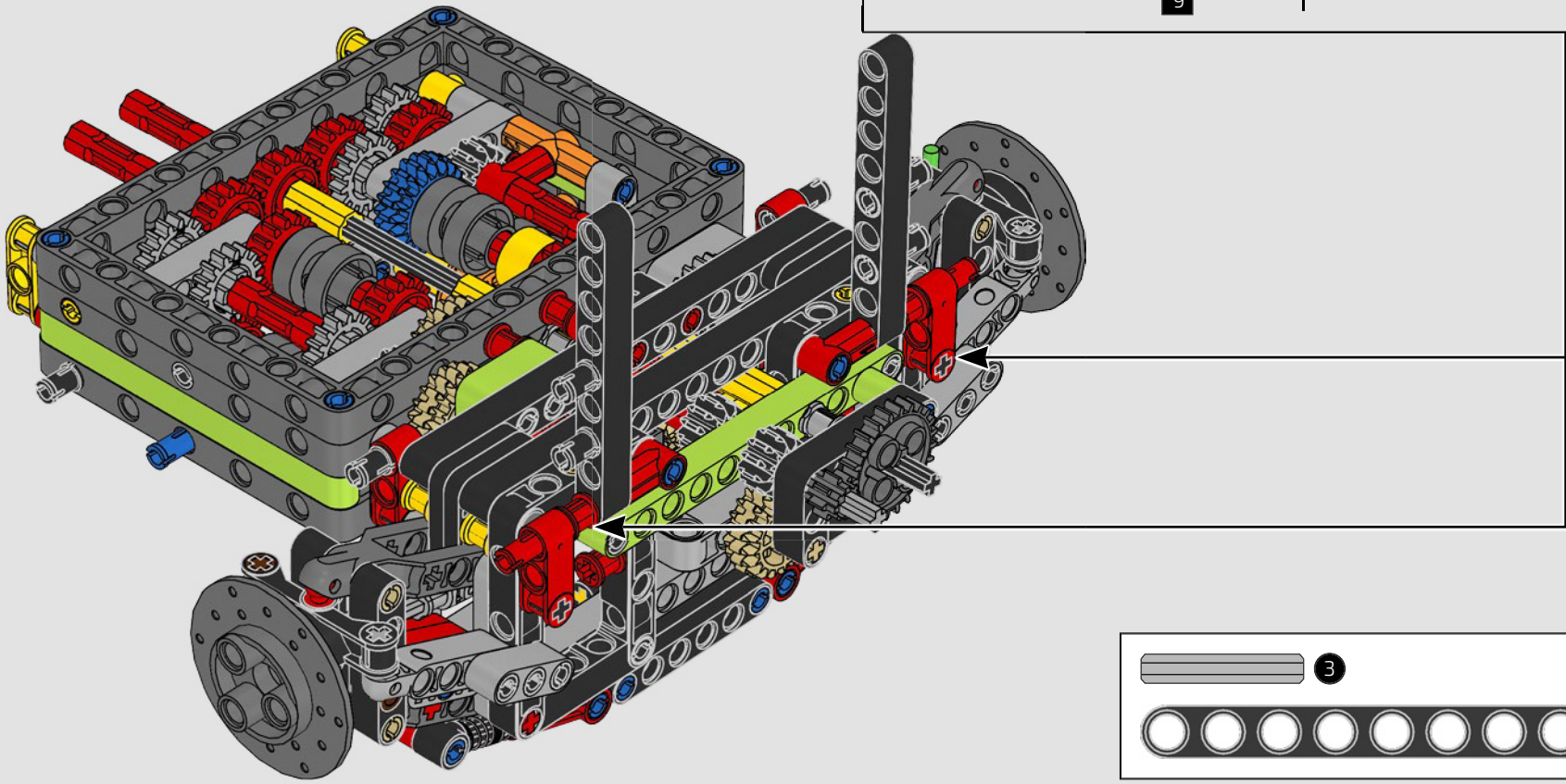

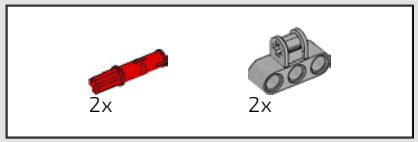

125

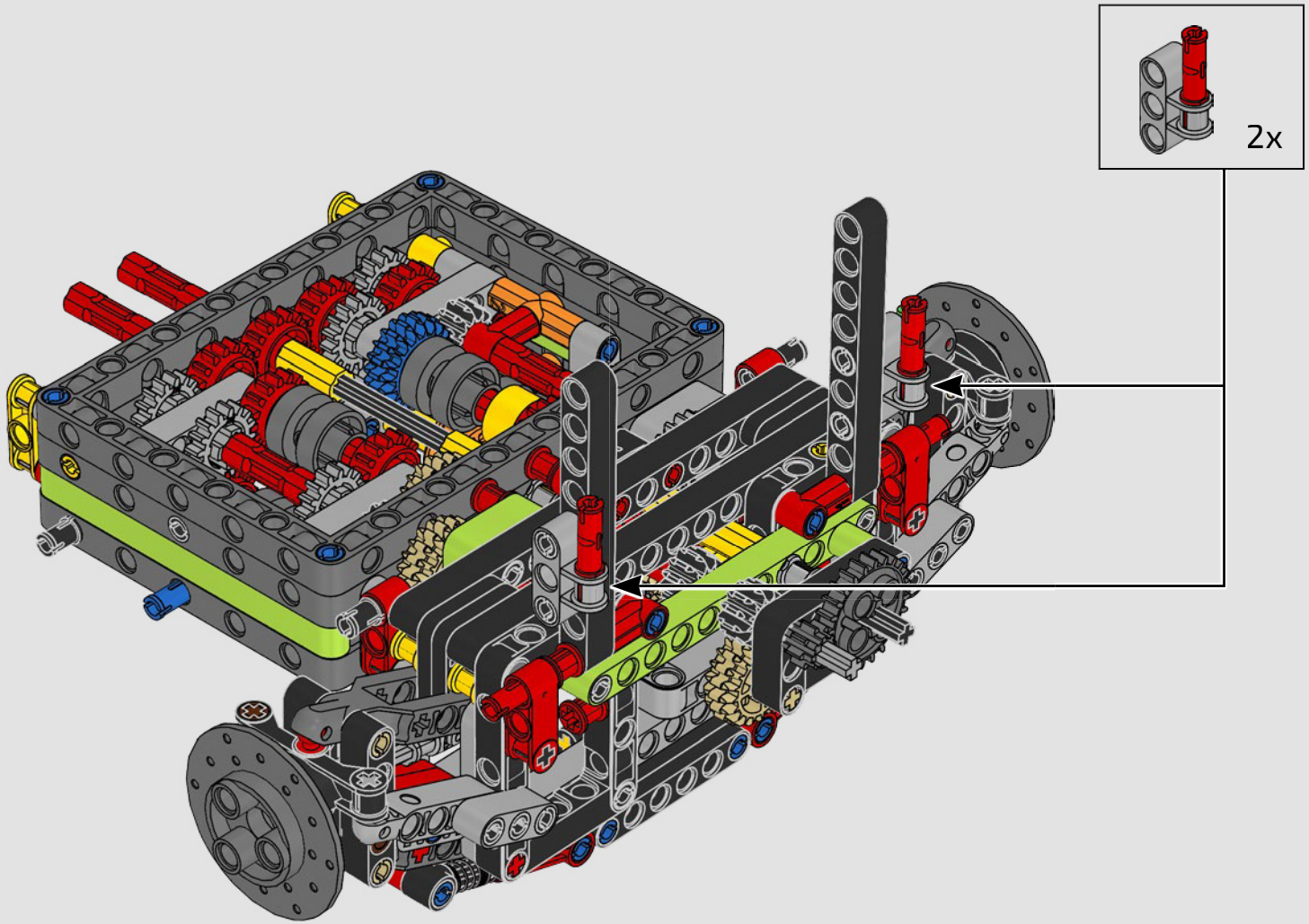

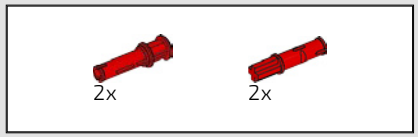

126

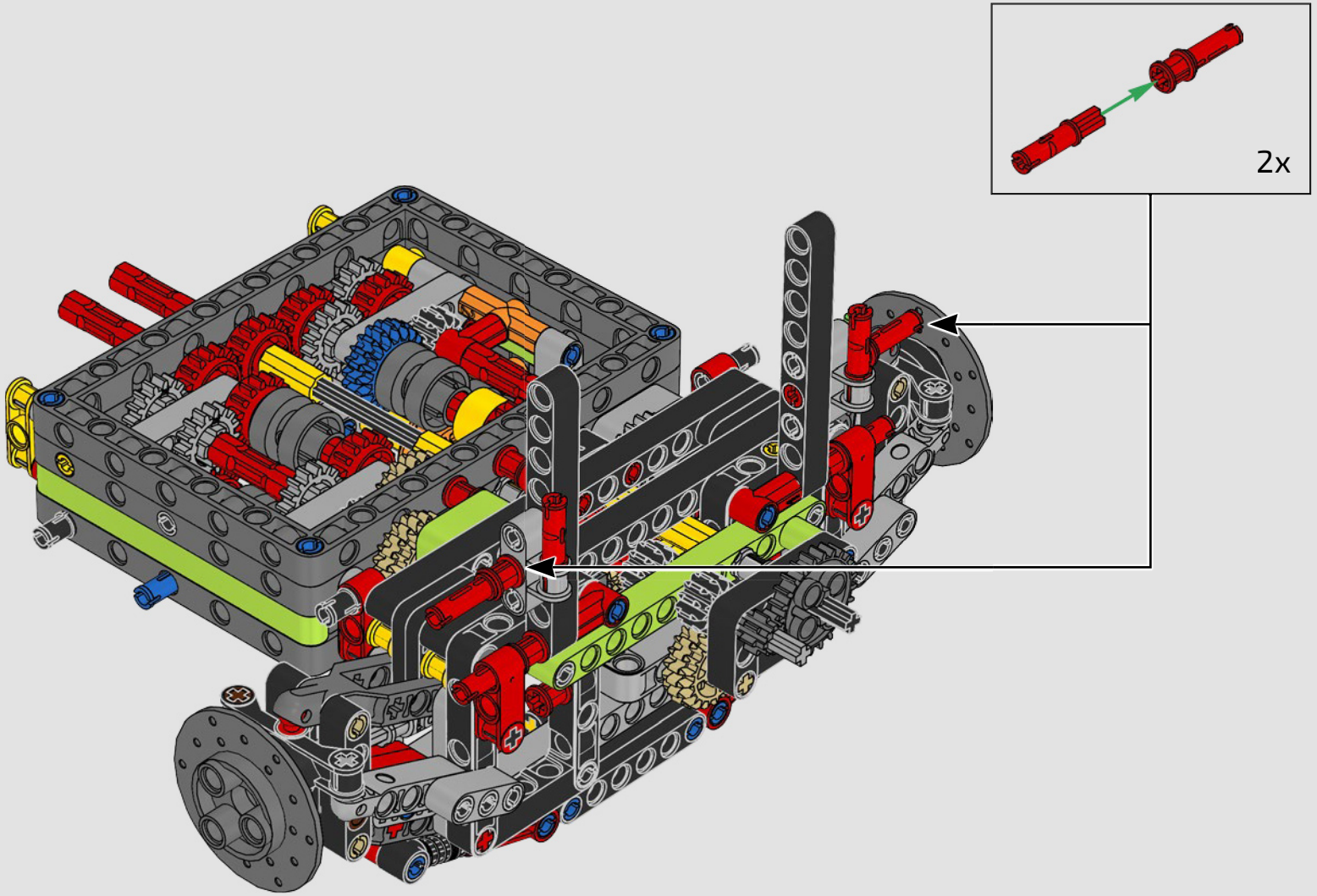

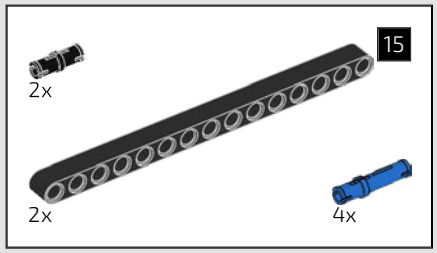

127

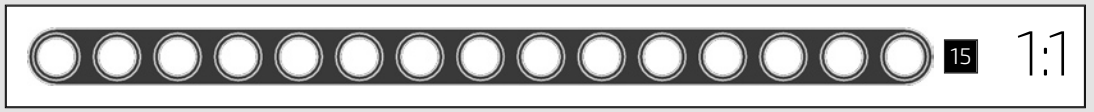

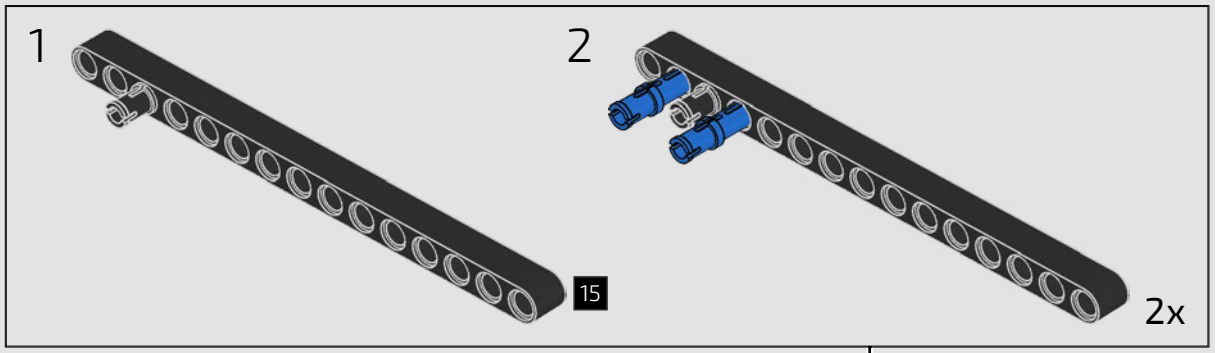

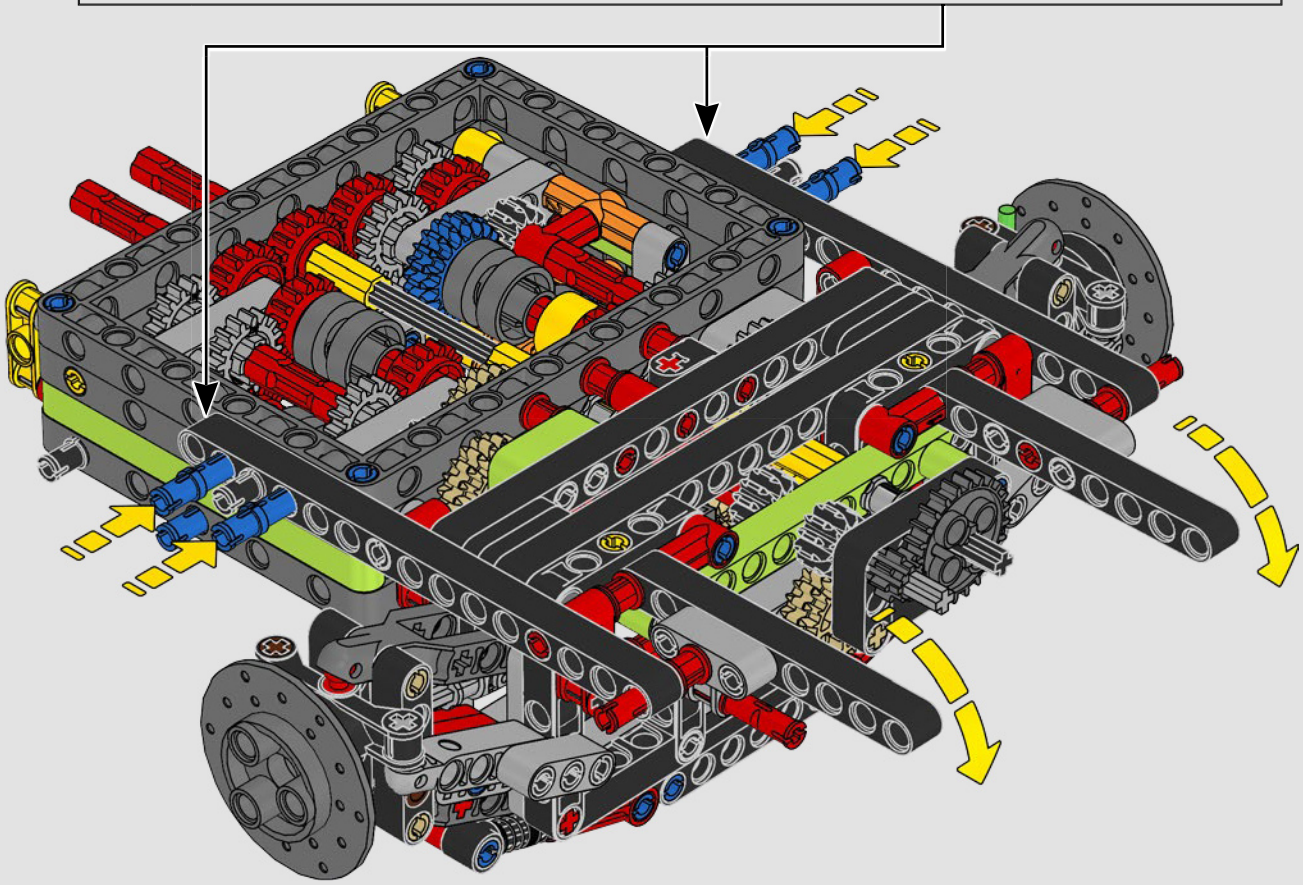

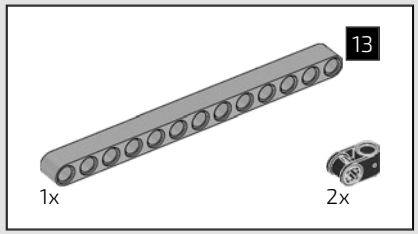

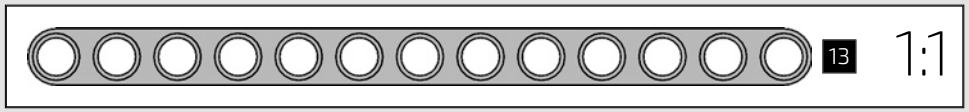

128



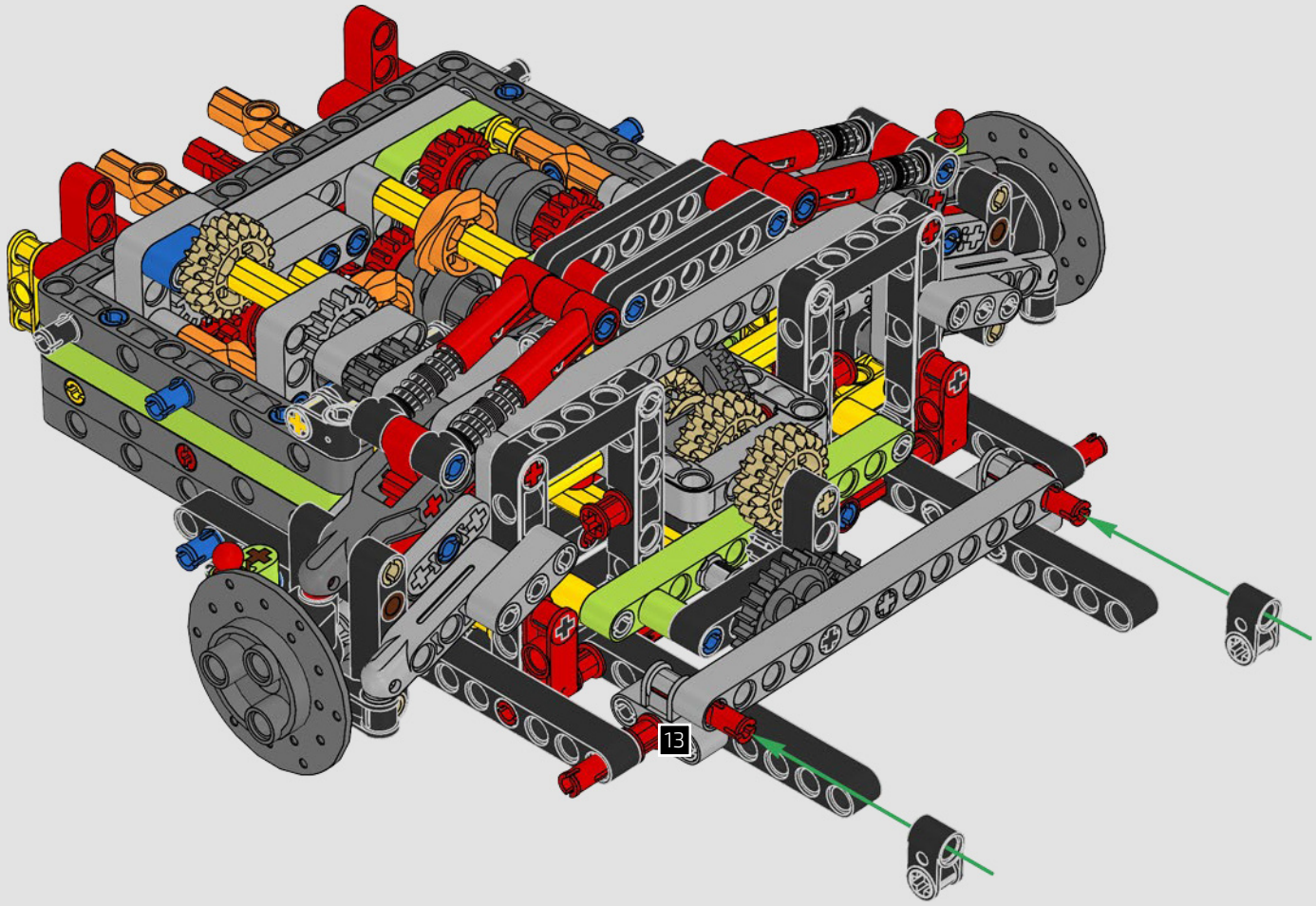

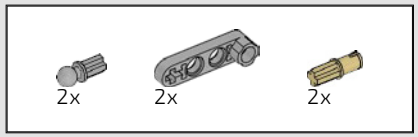

129



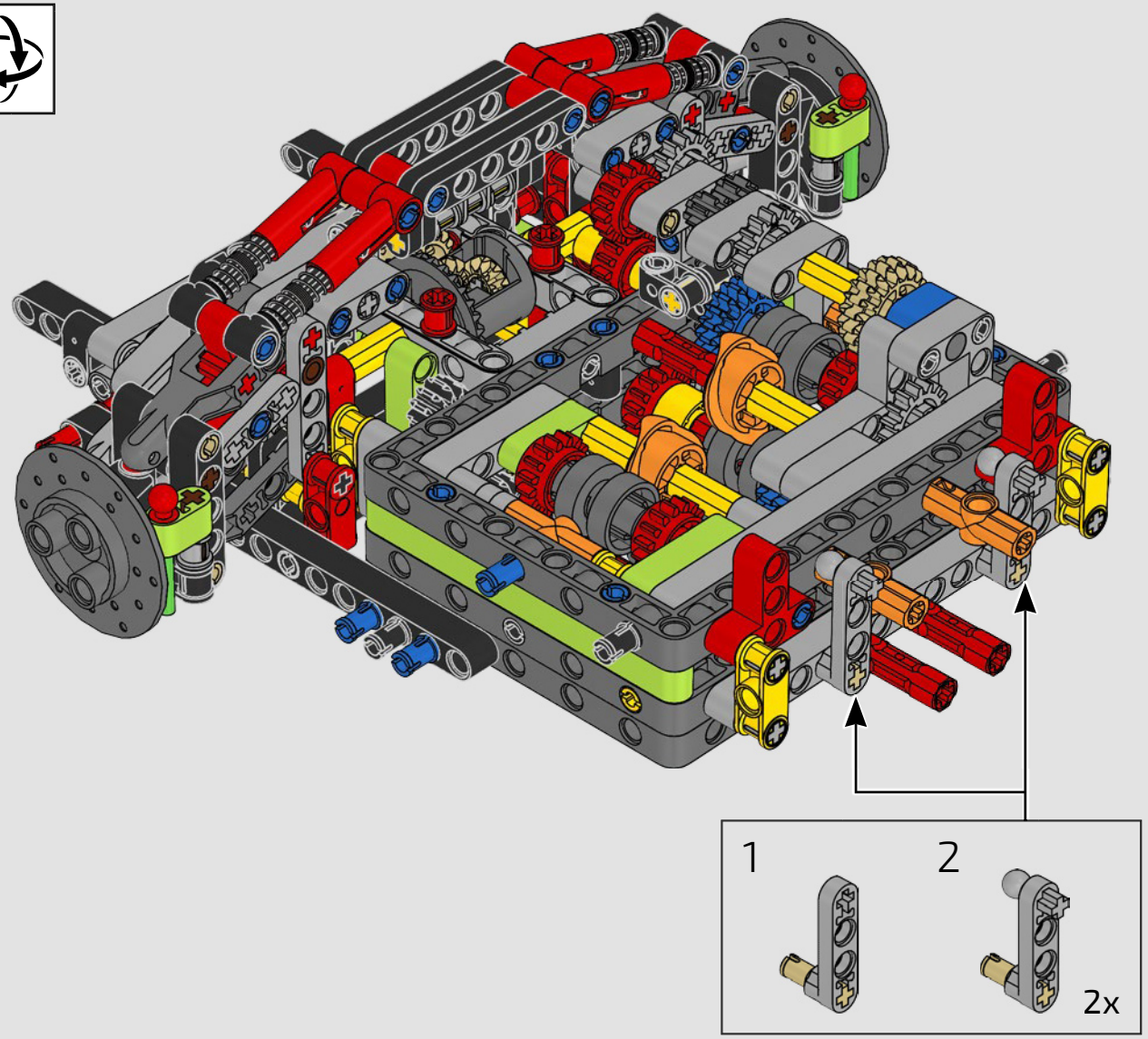

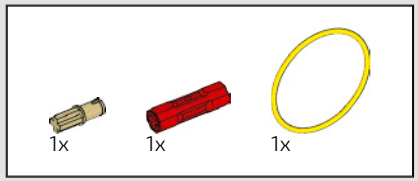

130

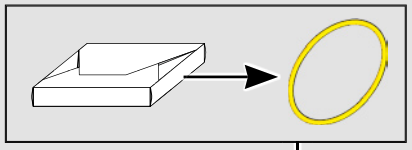

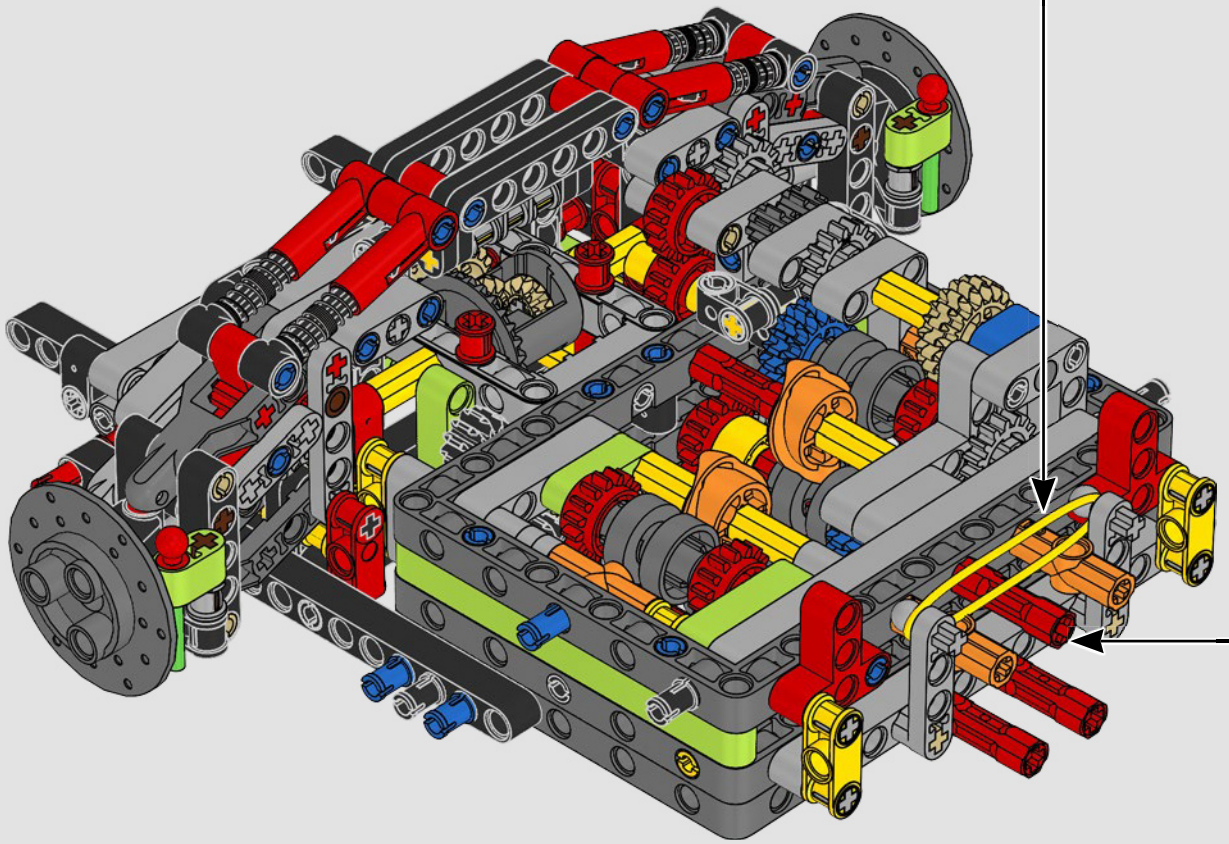

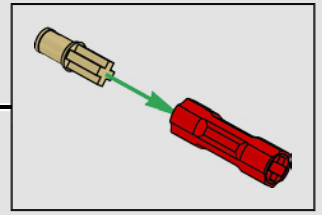

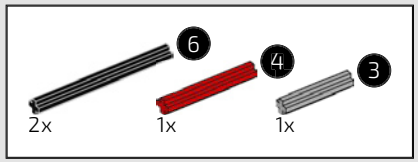

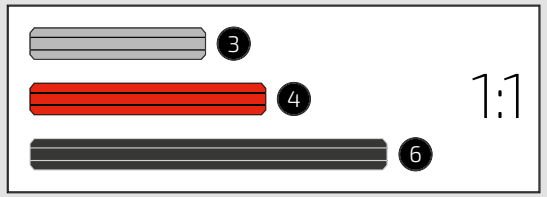

131

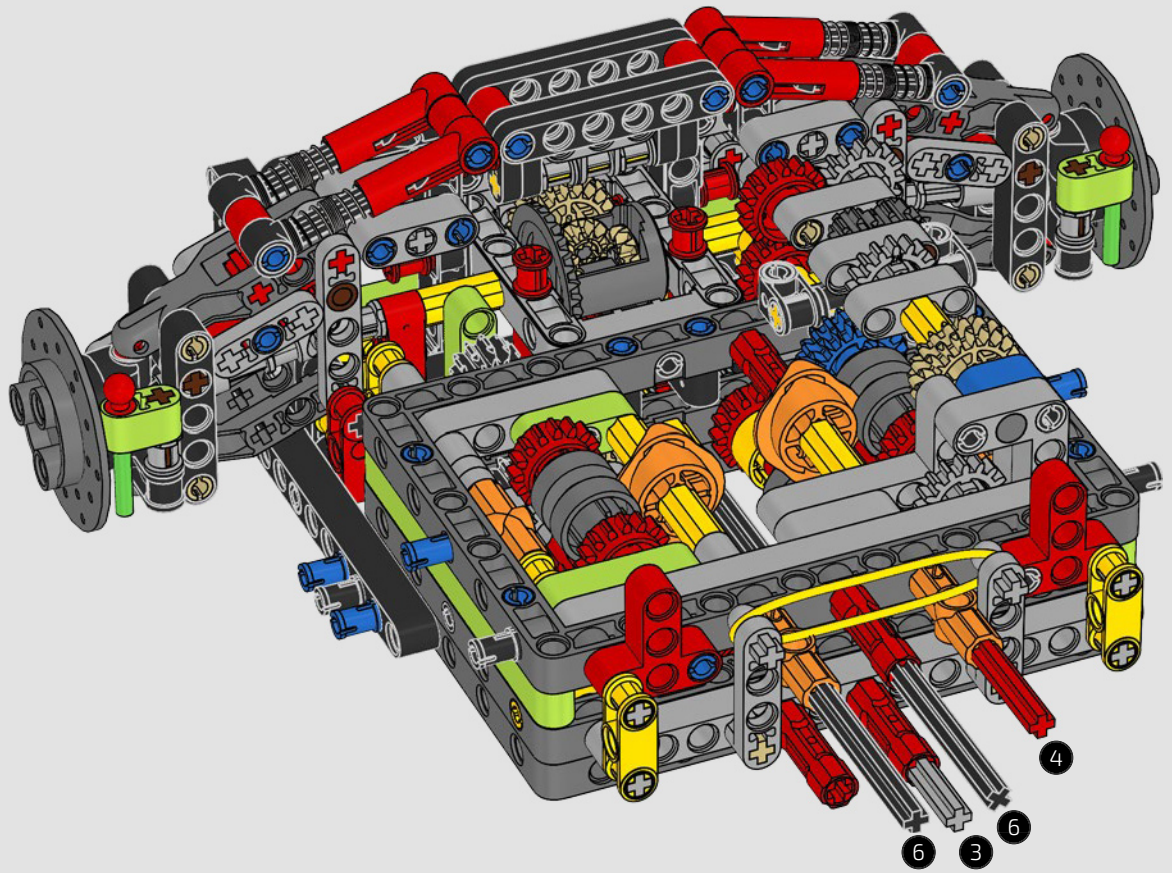

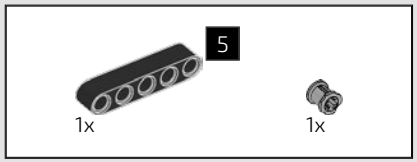

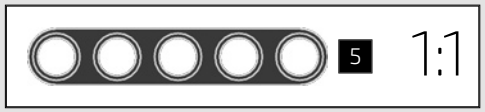

132

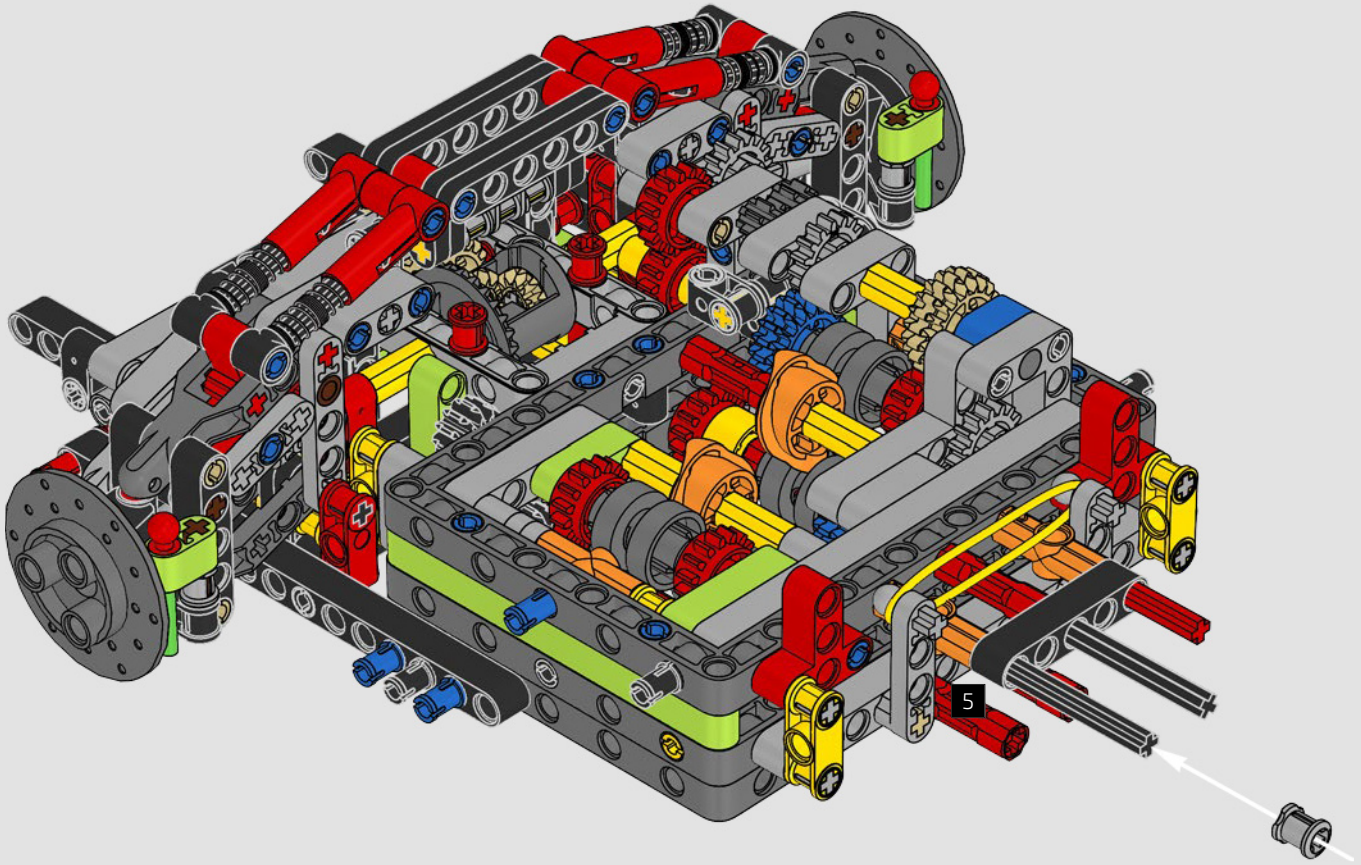

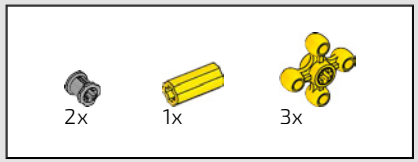

133

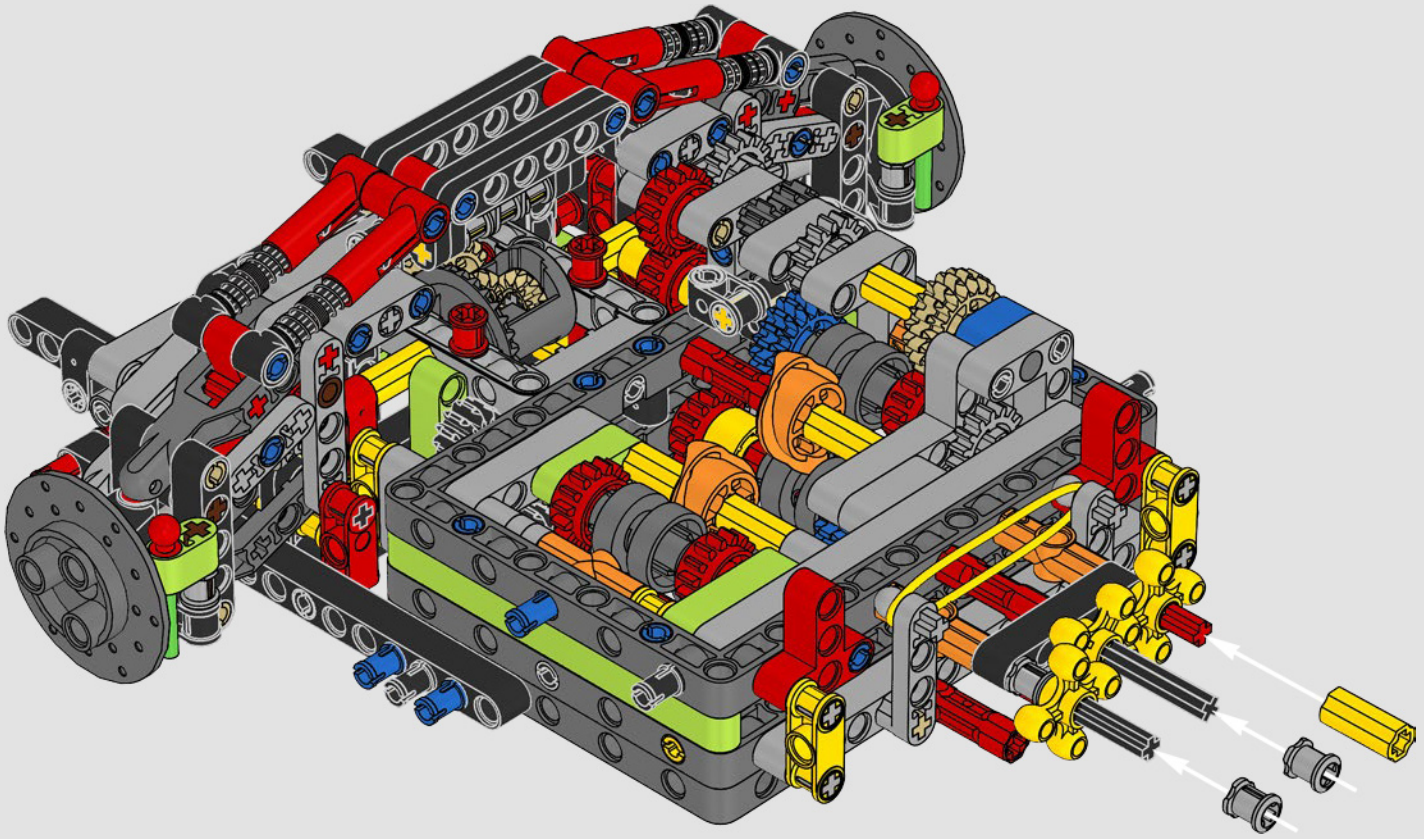

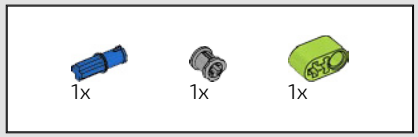

134

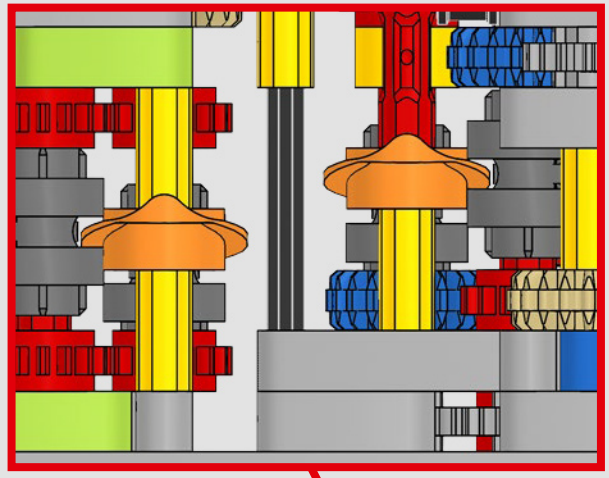

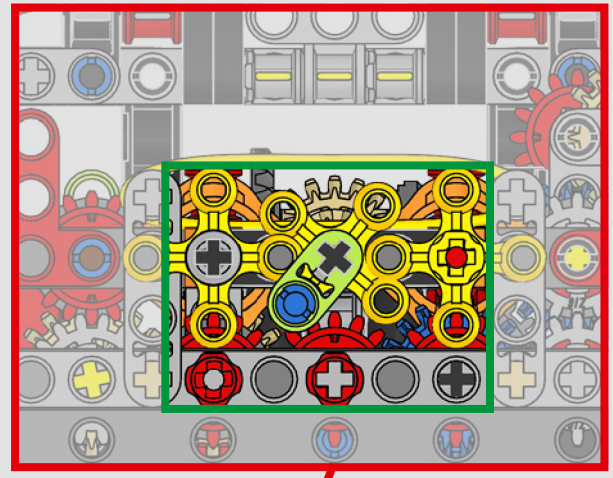

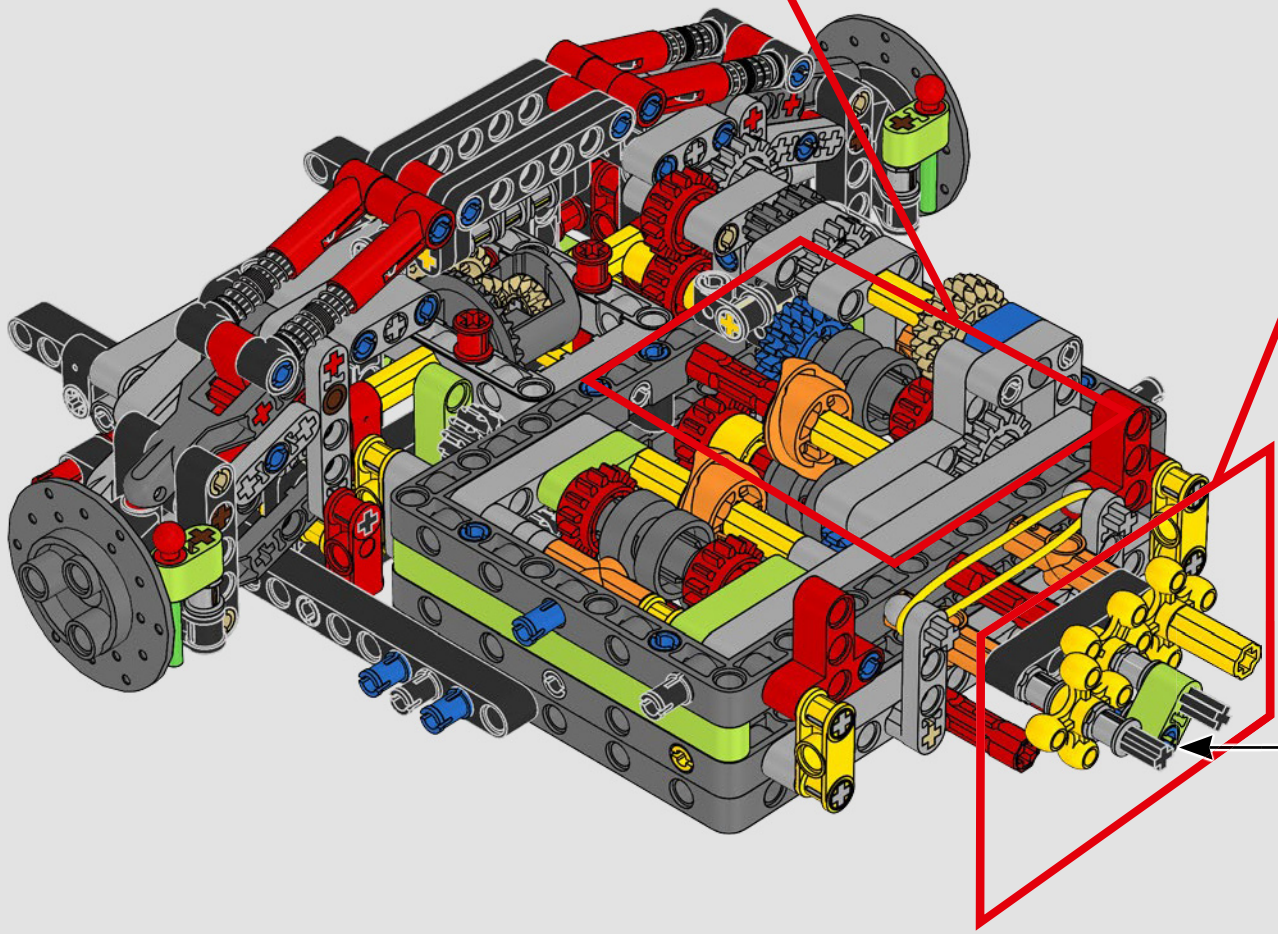

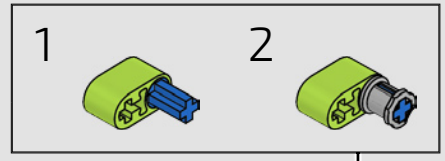

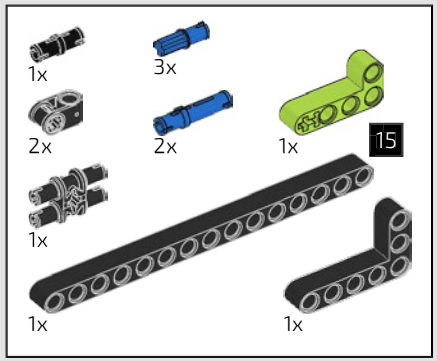

135

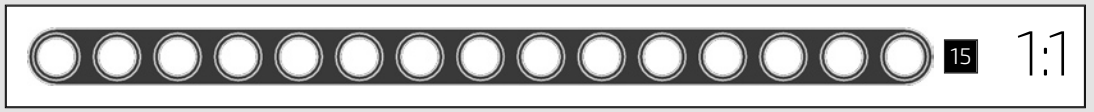

1

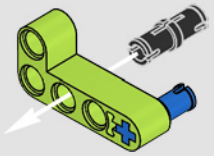

2

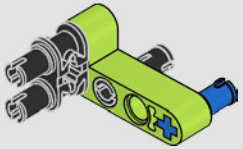

3

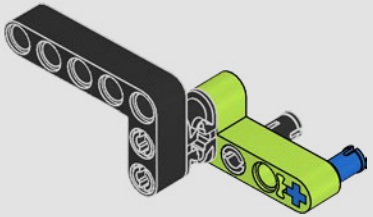

4

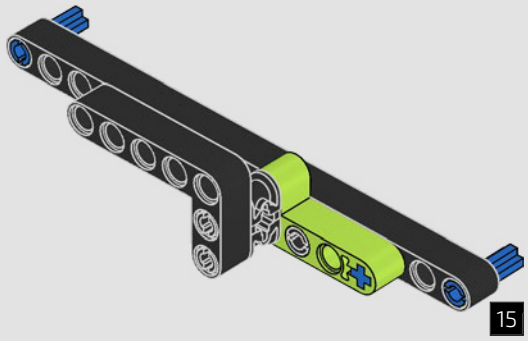

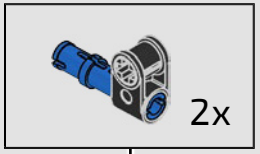

5

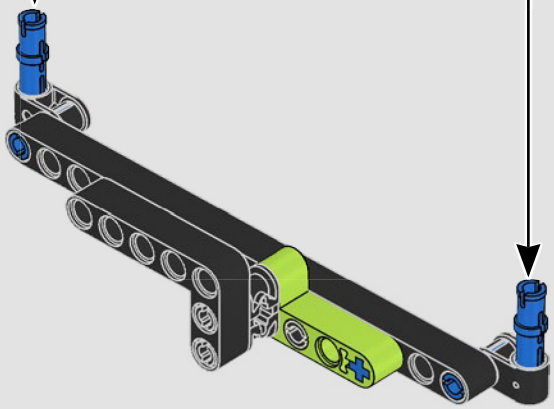

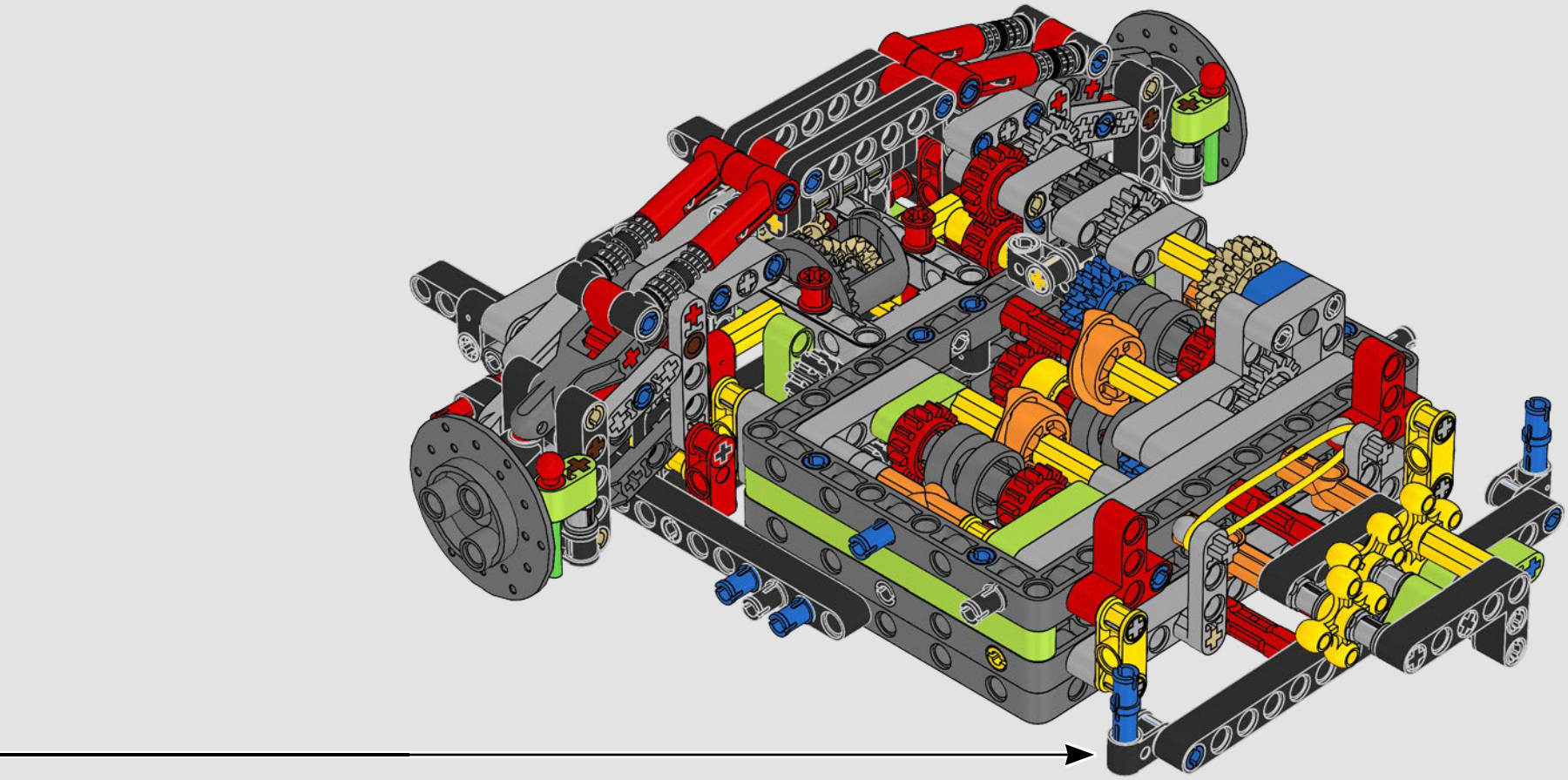

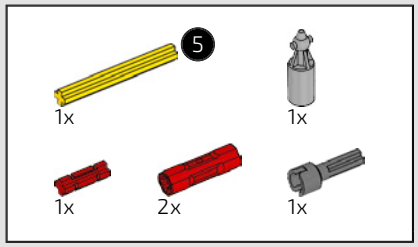



136

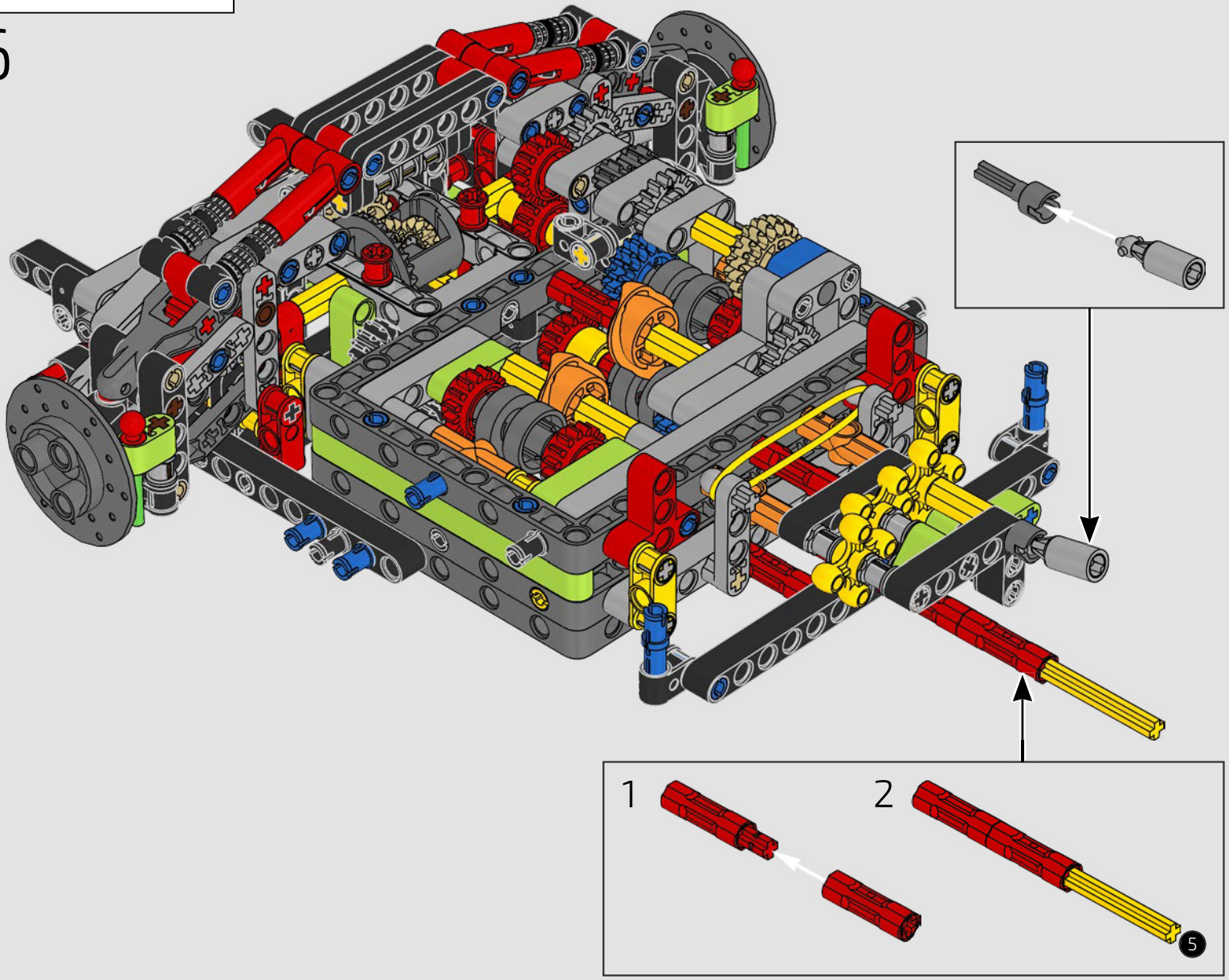

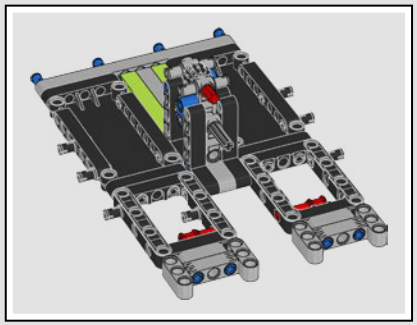

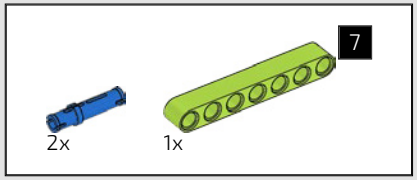

137

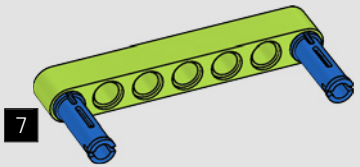

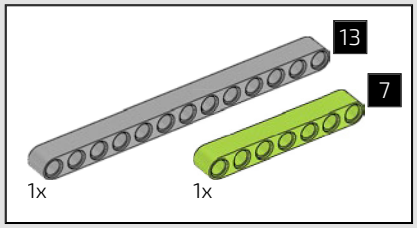

138

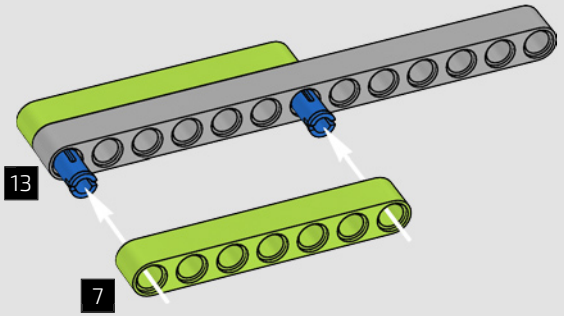

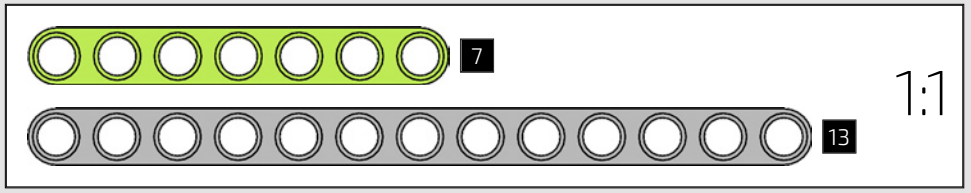



139

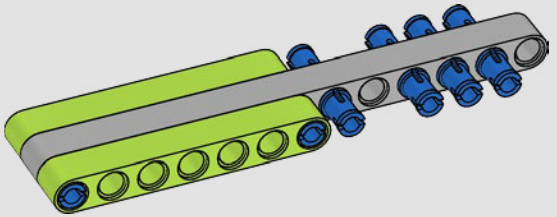

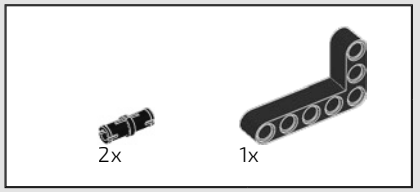

140

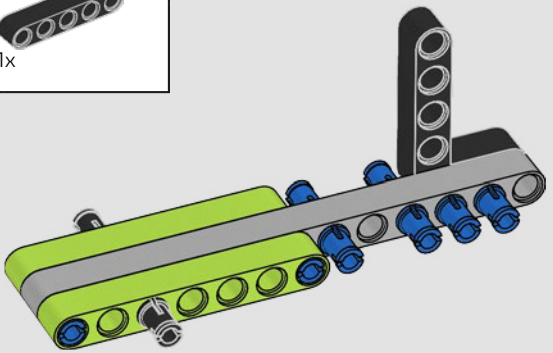

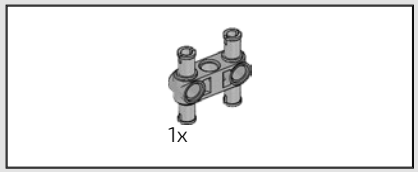

141

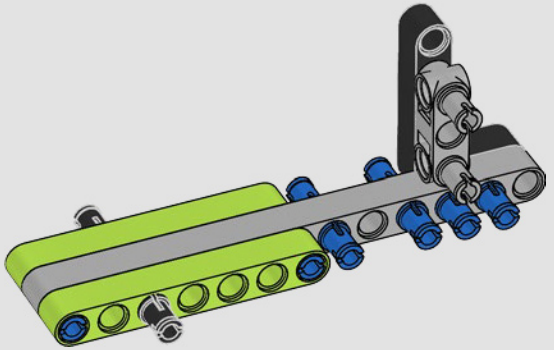

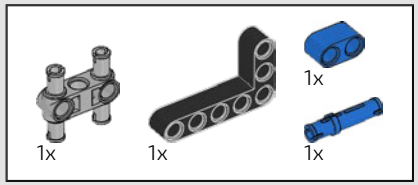

142

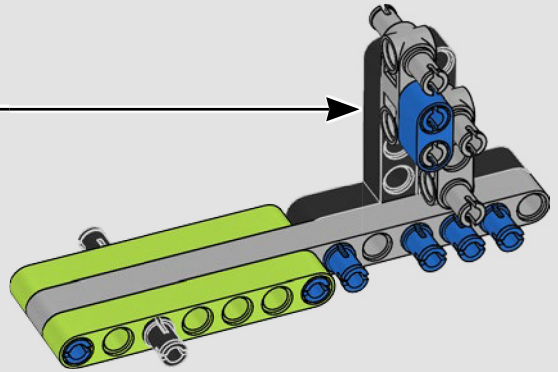

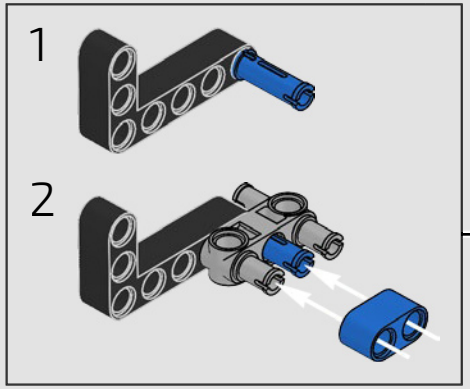

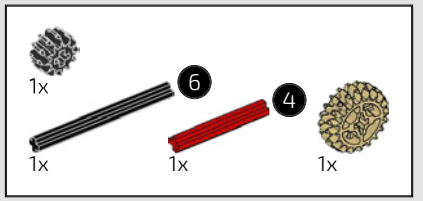

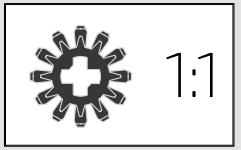

143



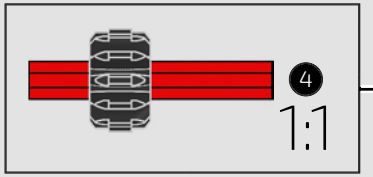

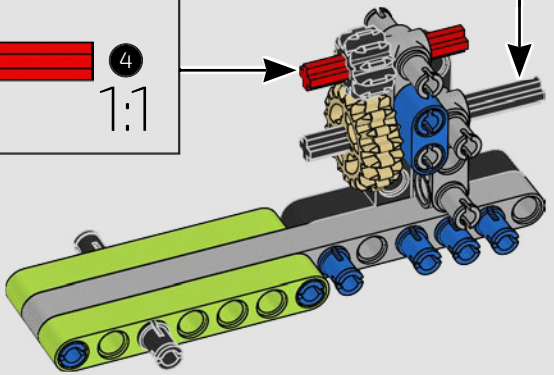

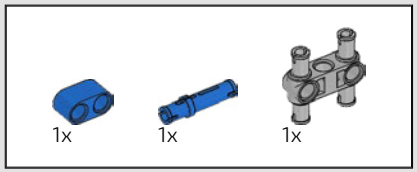

144

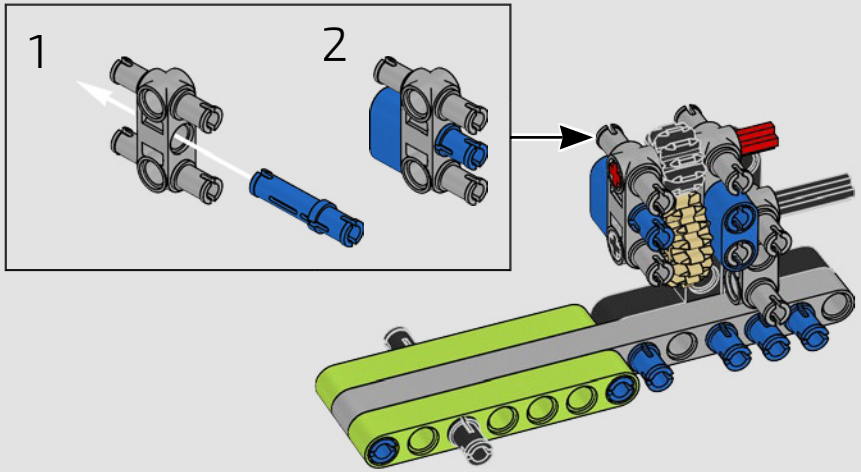

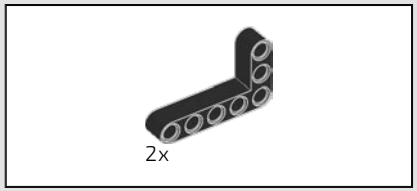

145

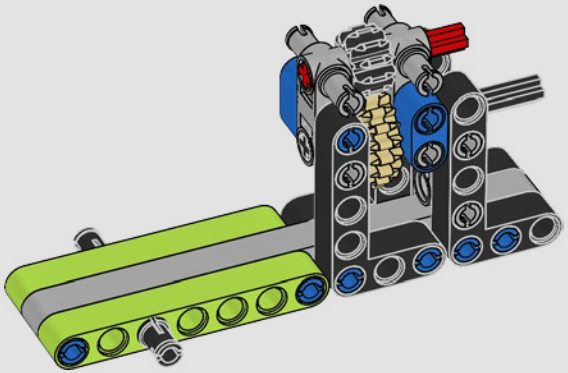



146

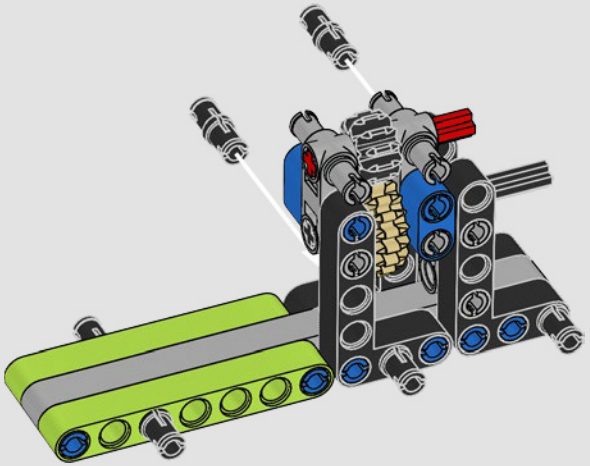

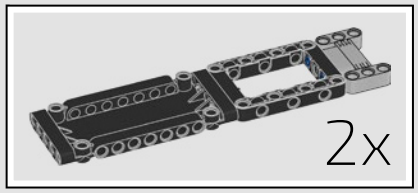

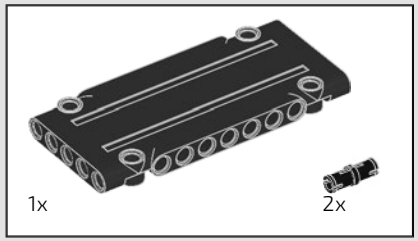

147

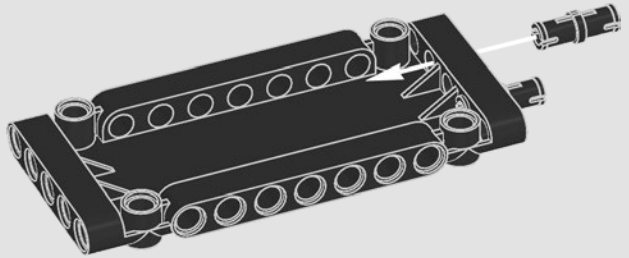

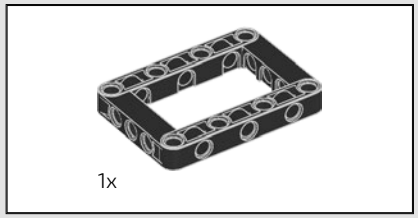

148

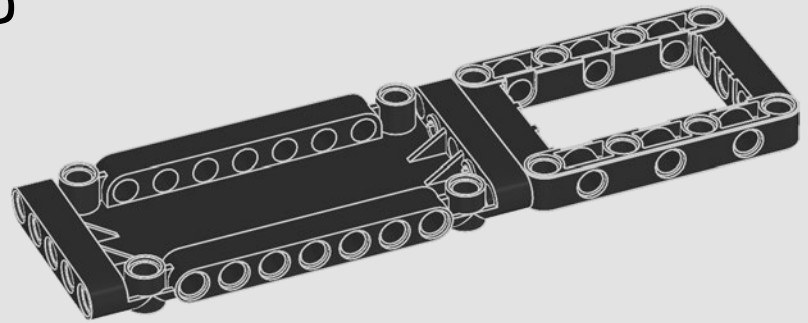

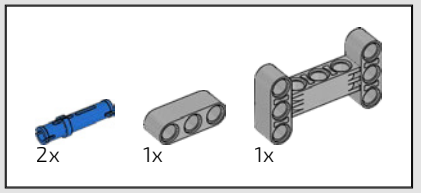

149

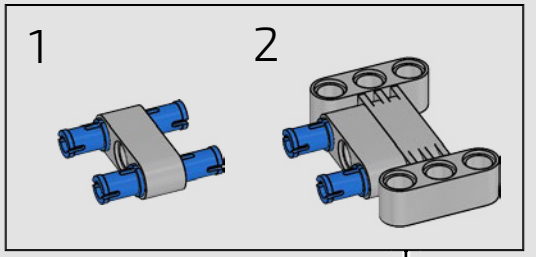

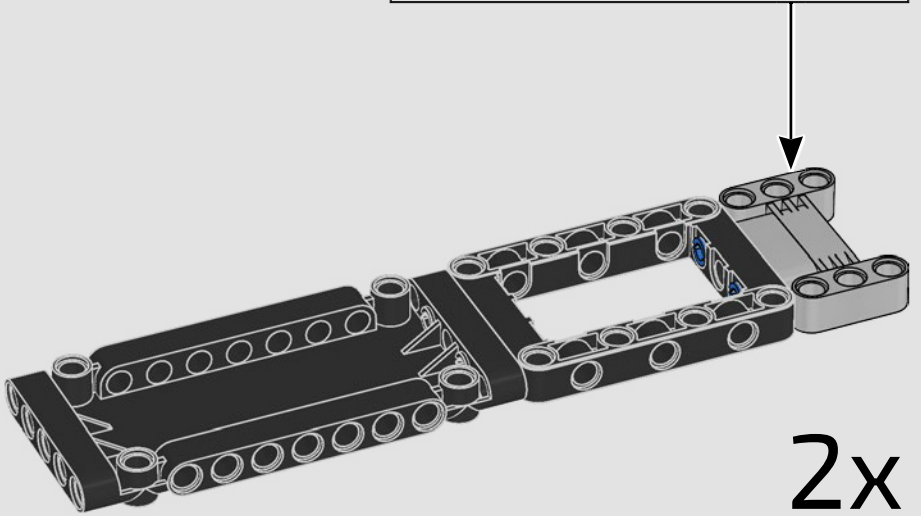

150

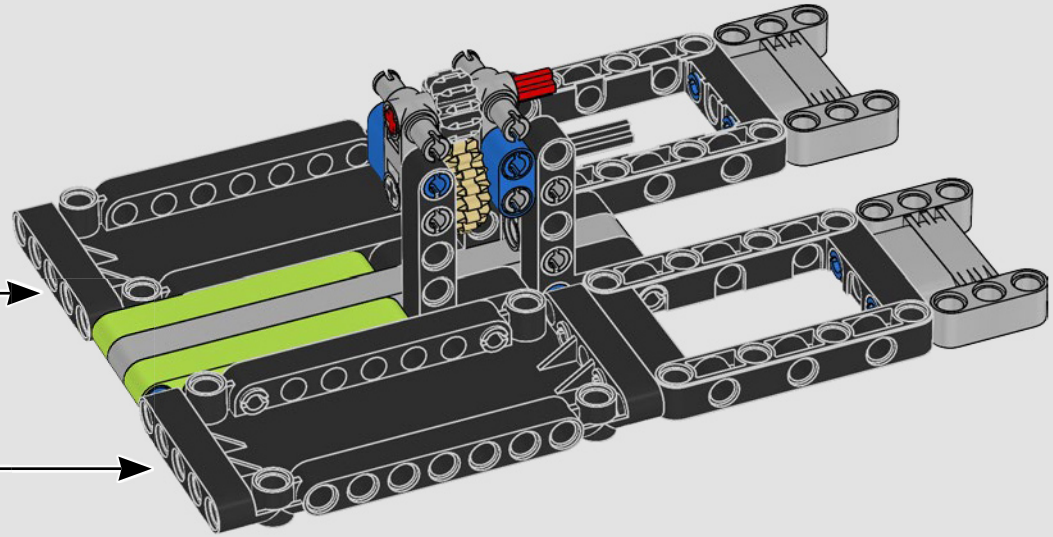



151

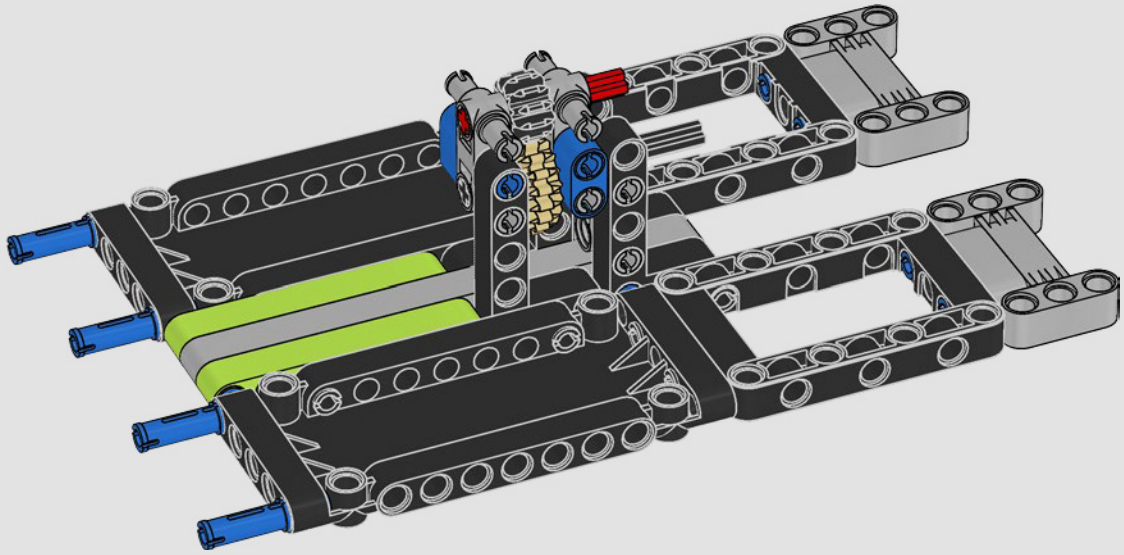

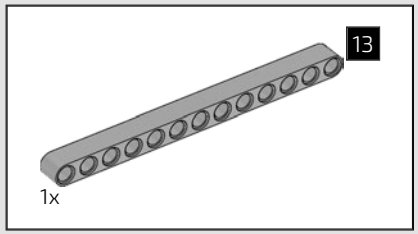

152

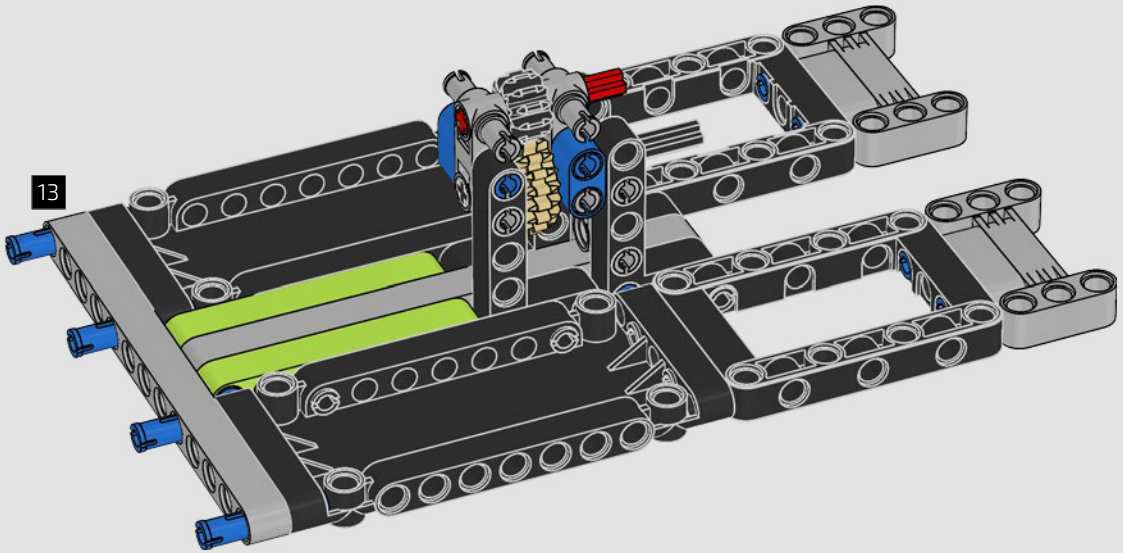

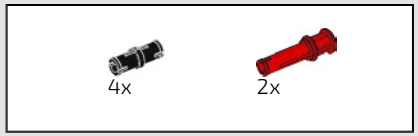

153

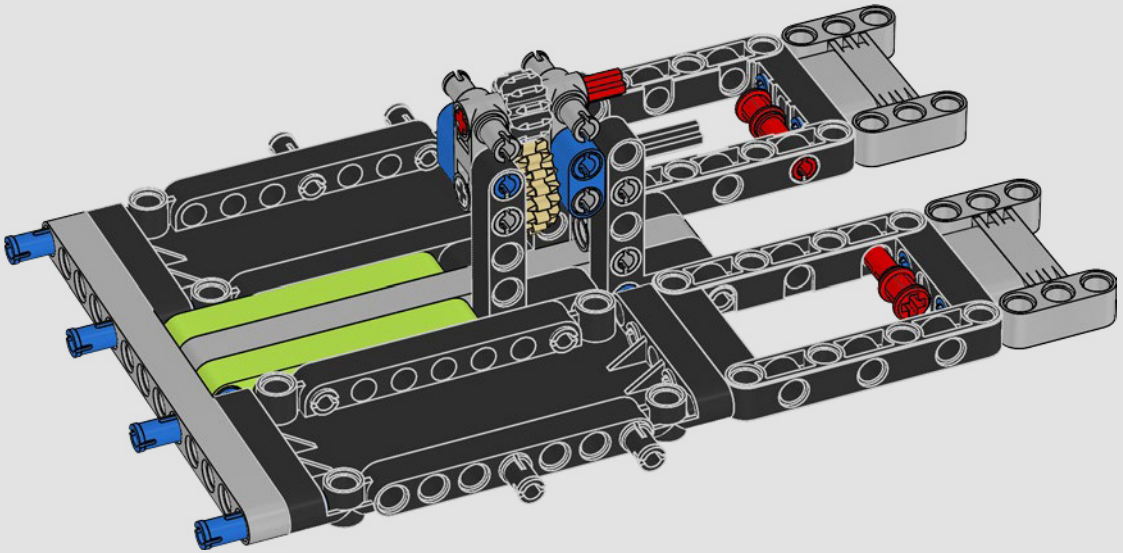

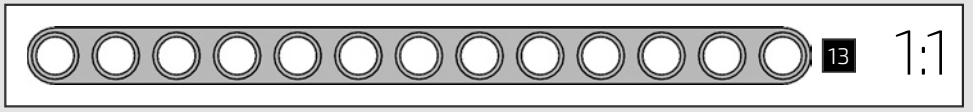



154



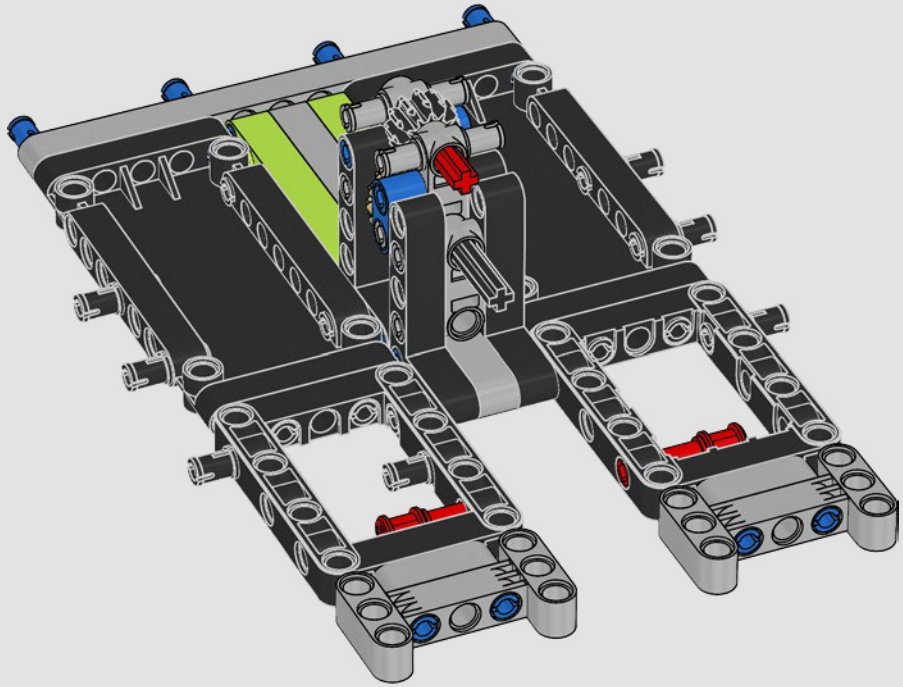

155

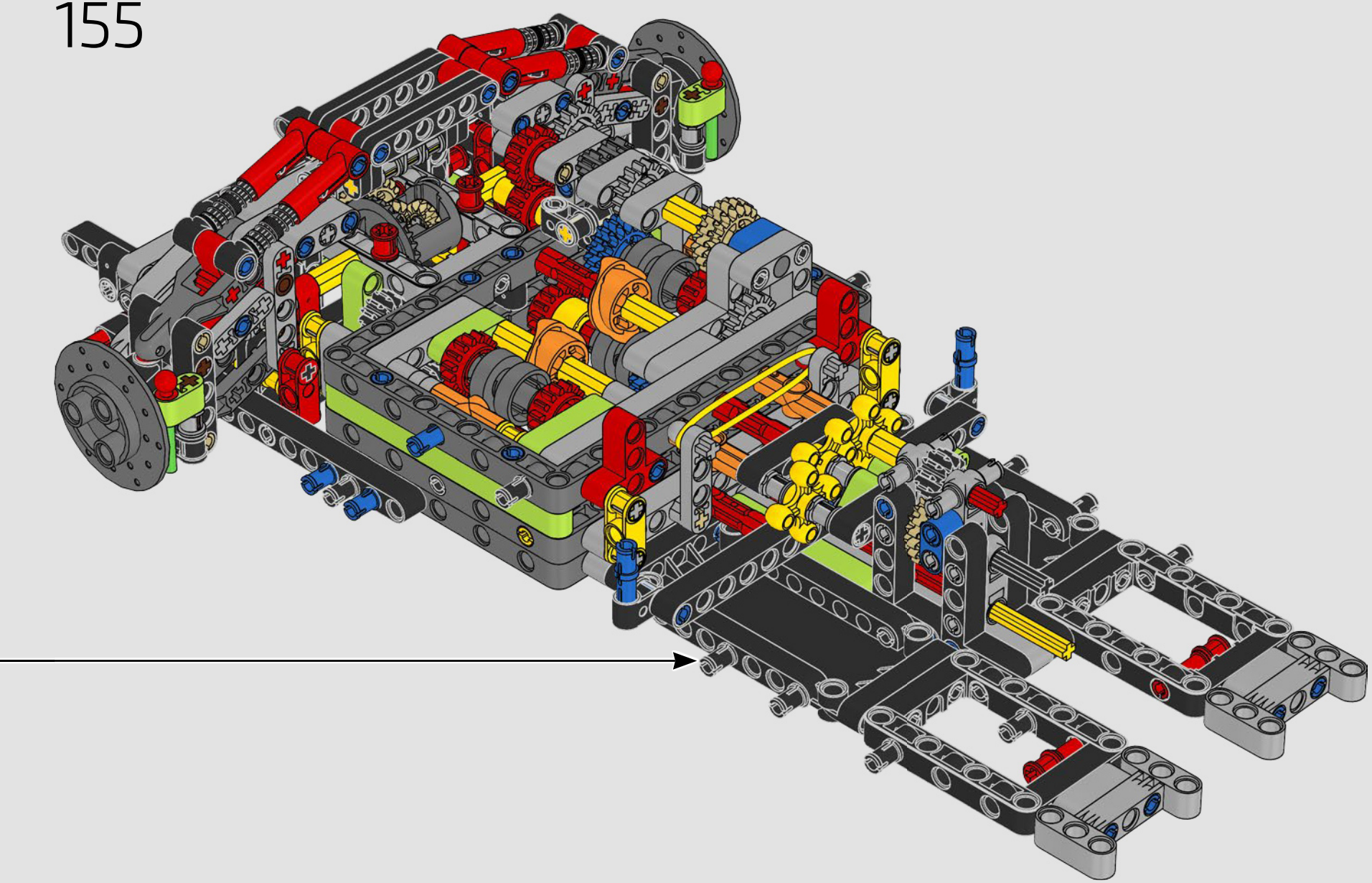

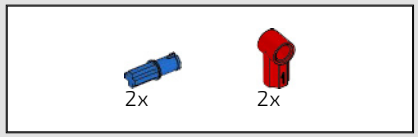

156

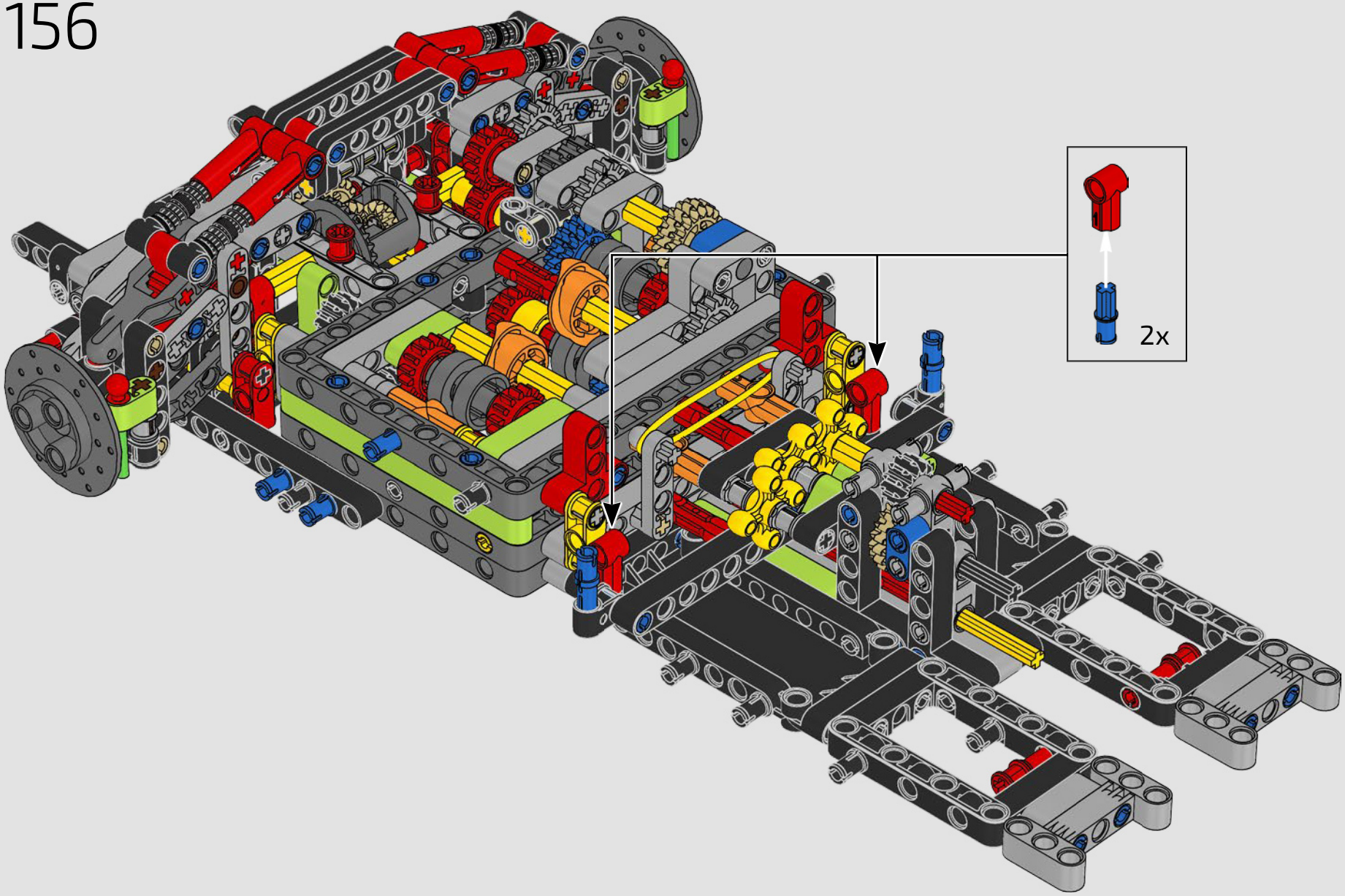

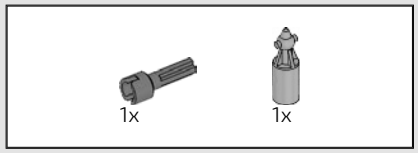

157

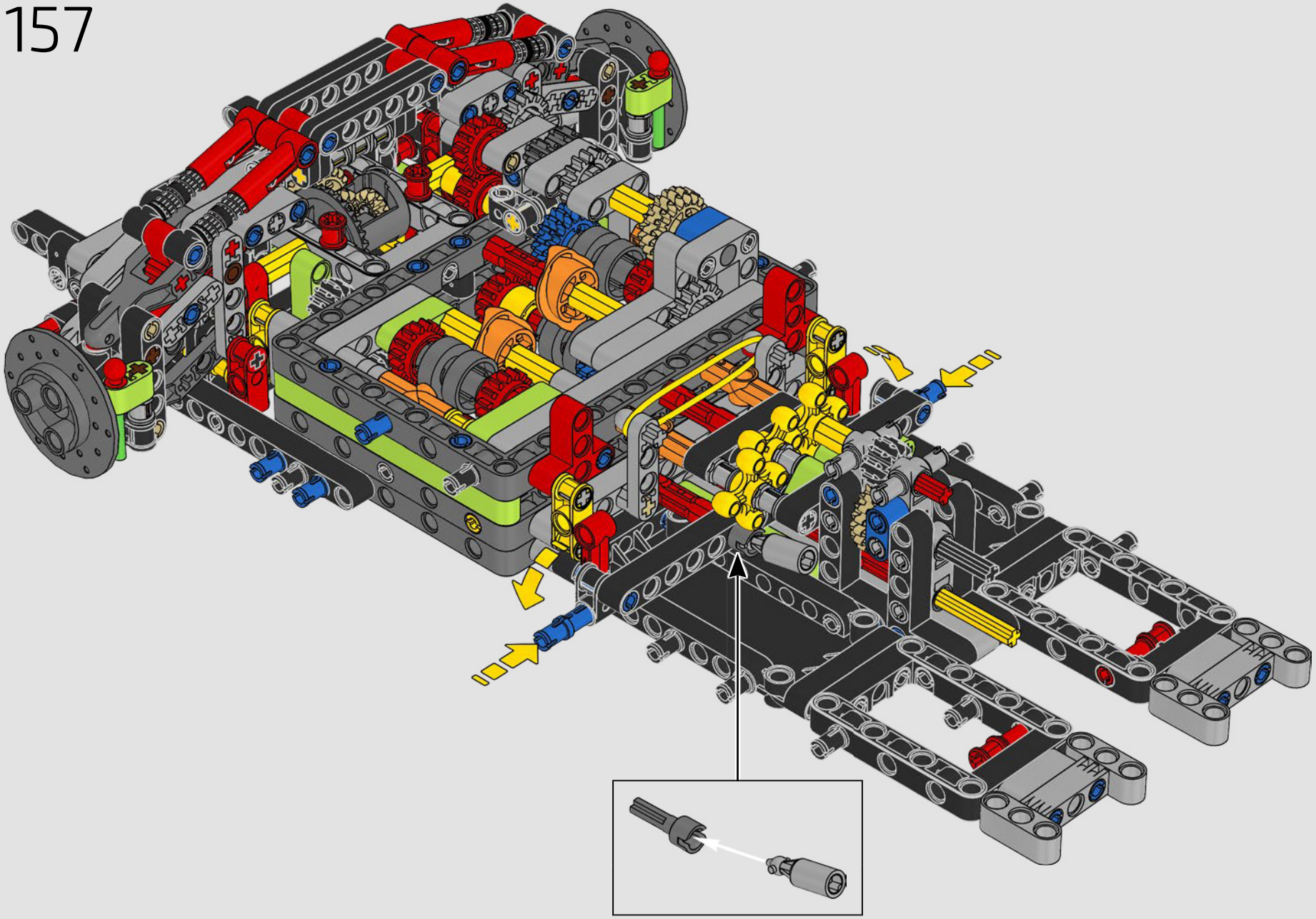

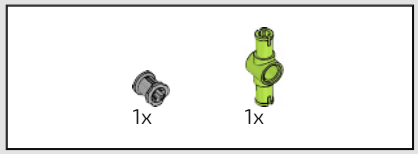

158

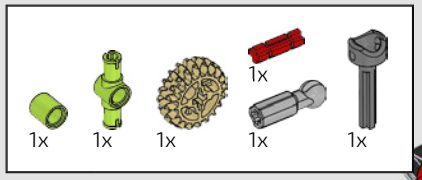

159

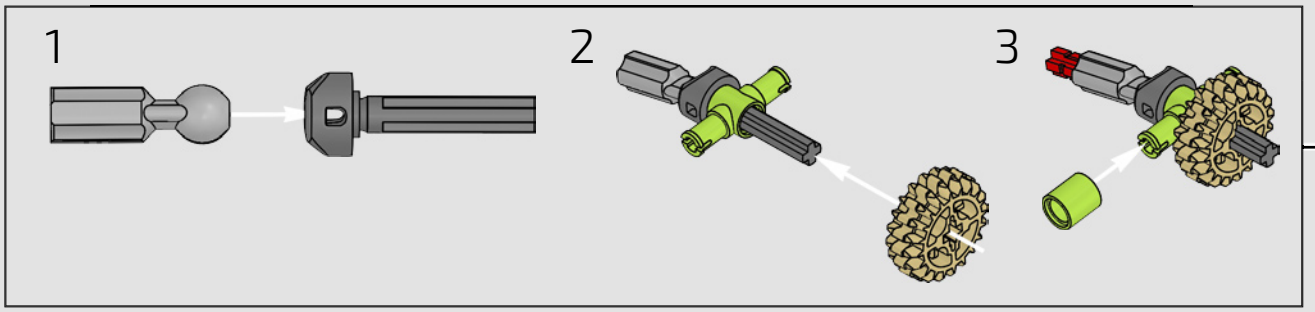

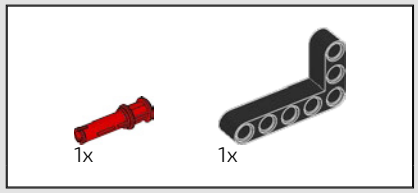

160

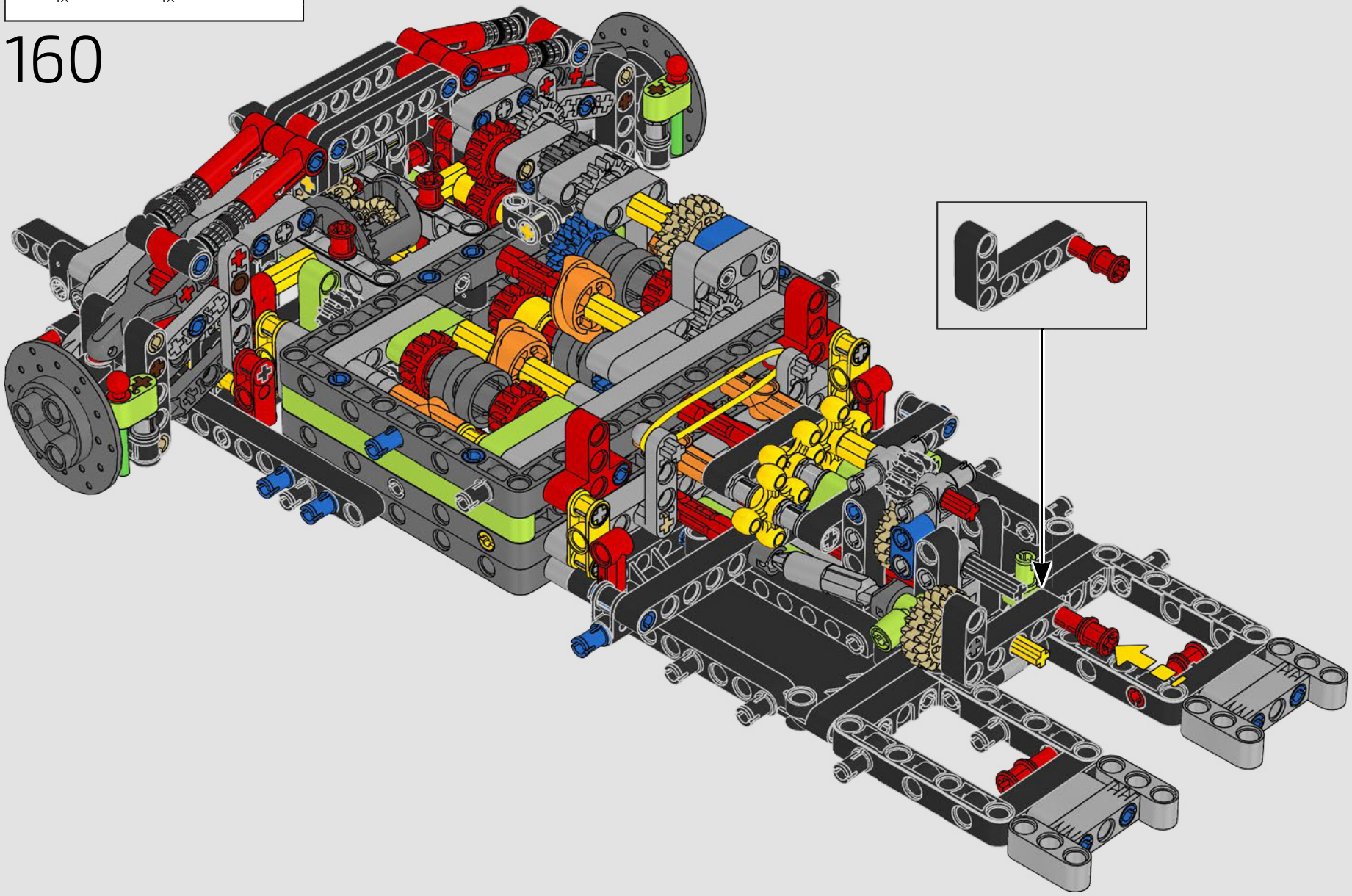

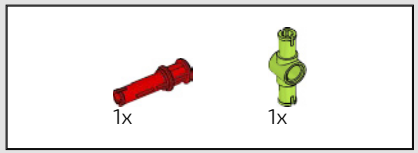

161

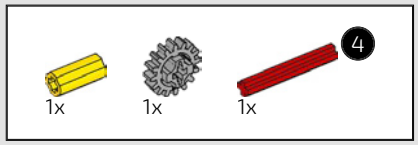



162

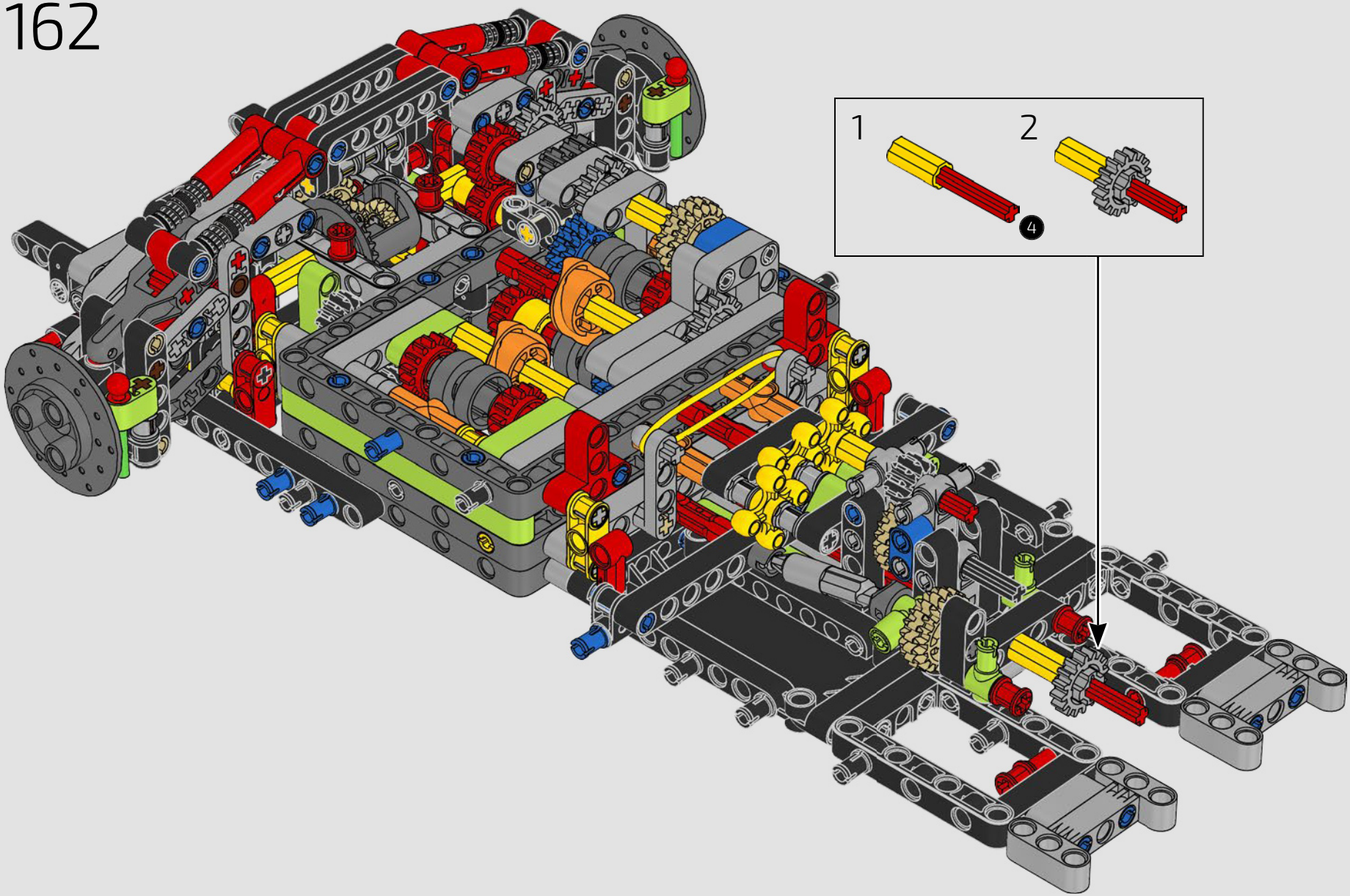

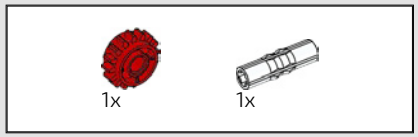

163

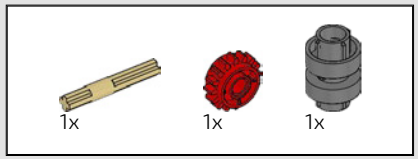

164

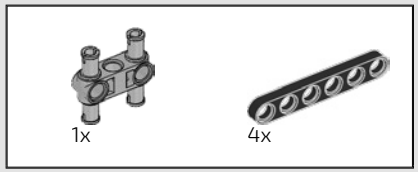

165

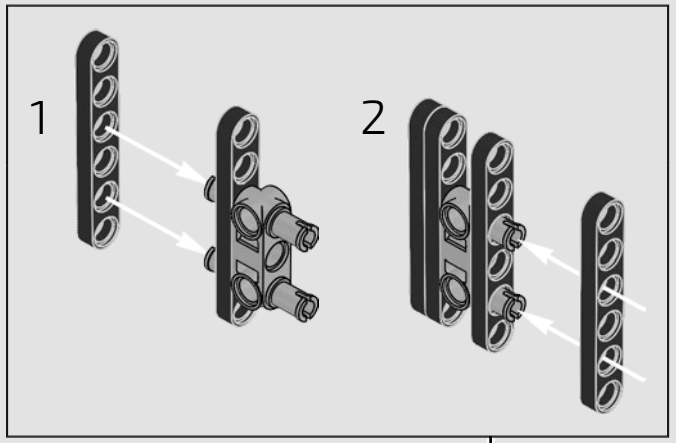

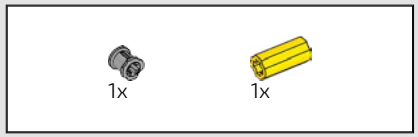

166

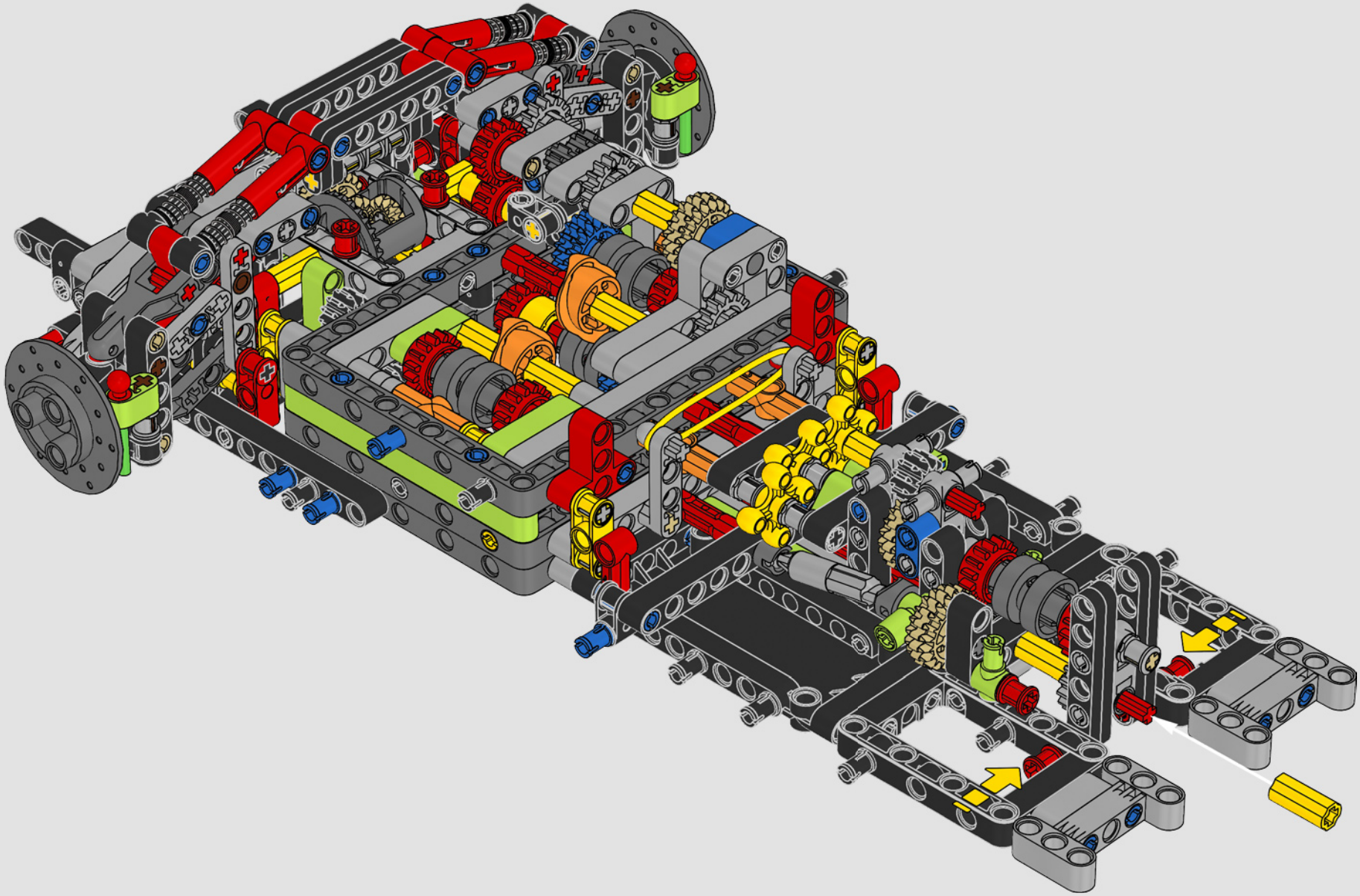

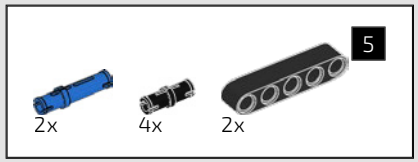

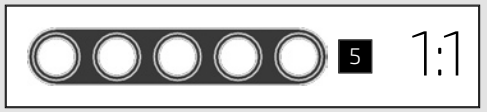

167

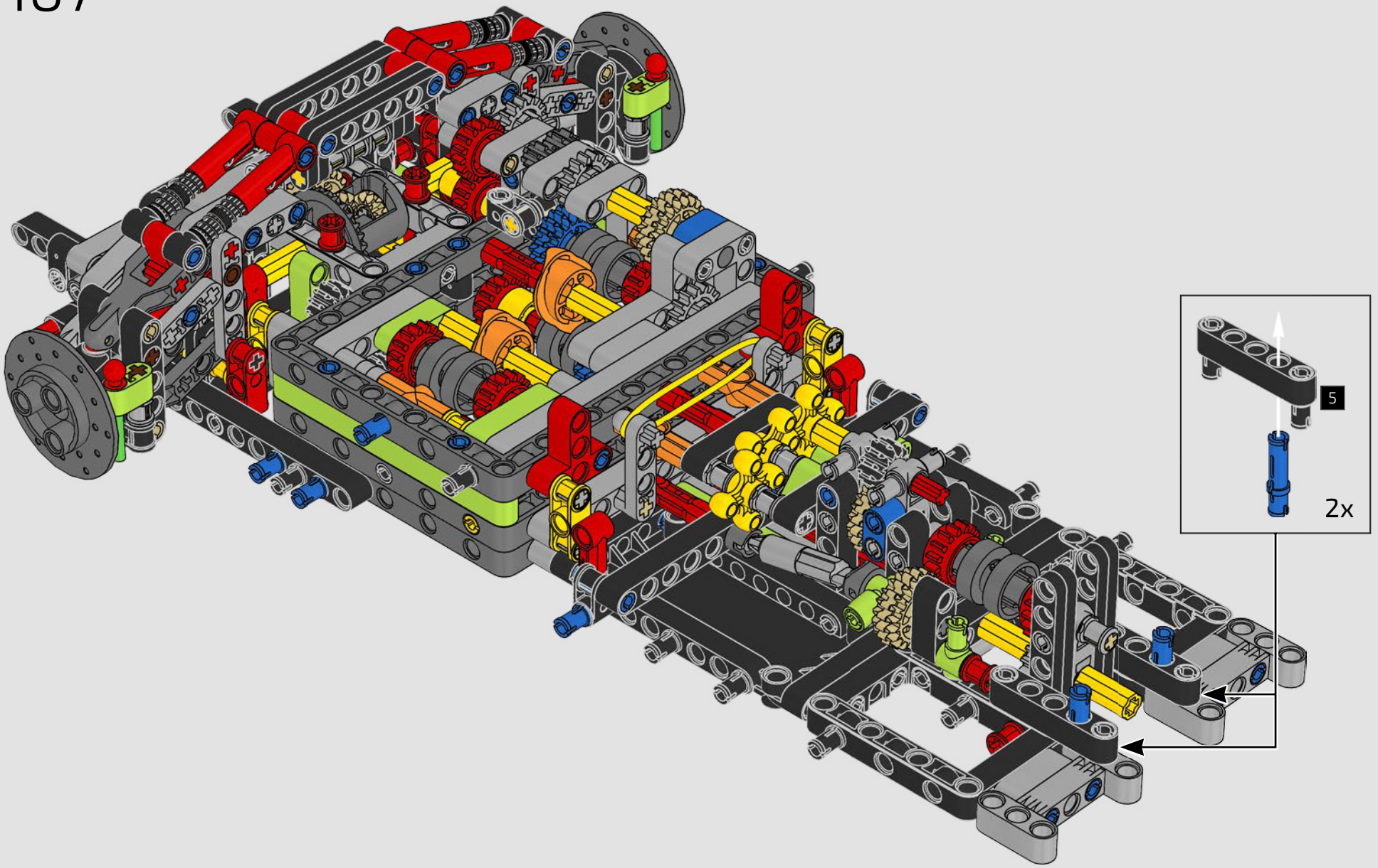

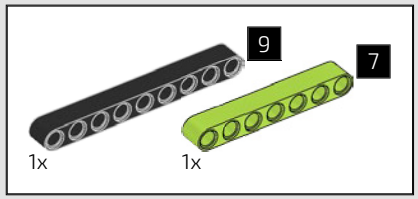

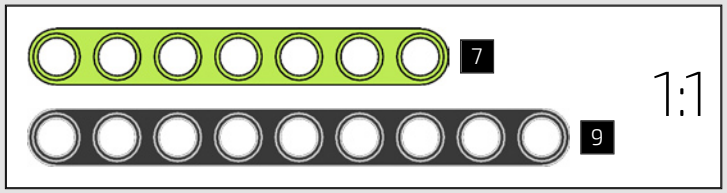

168

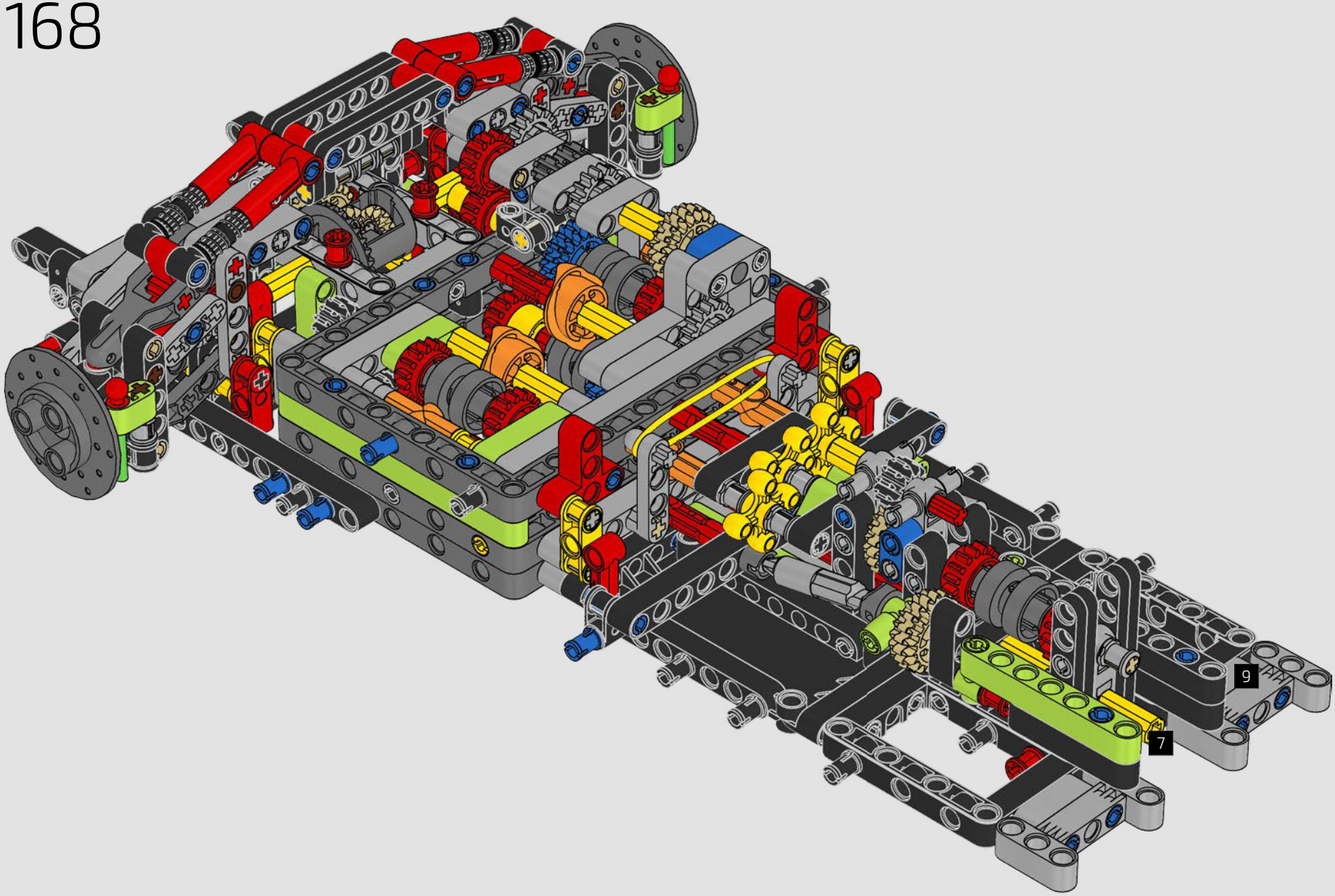

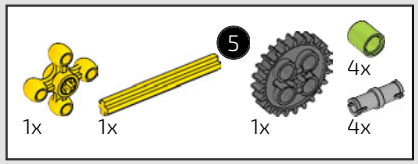



169

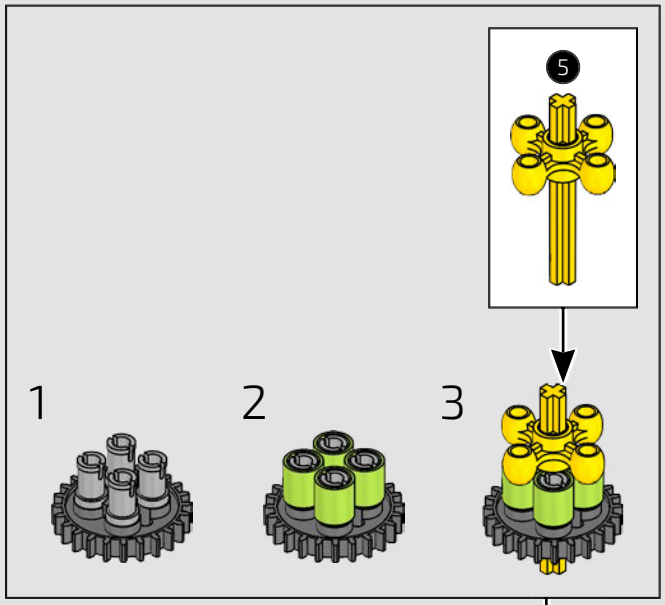

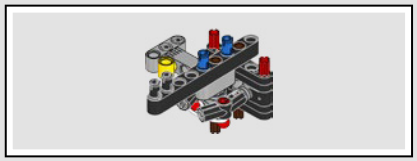

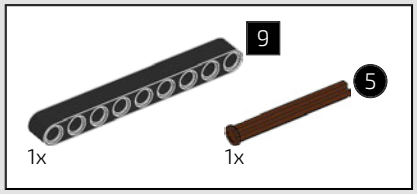

170

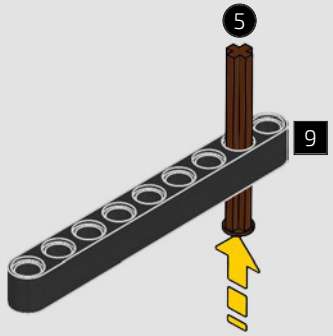

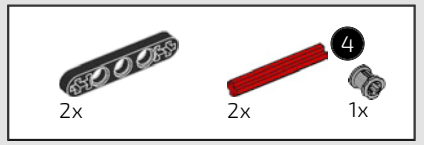

171

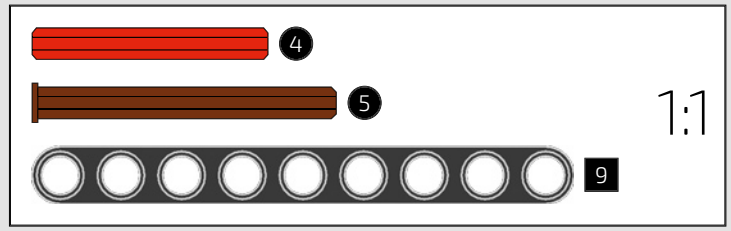

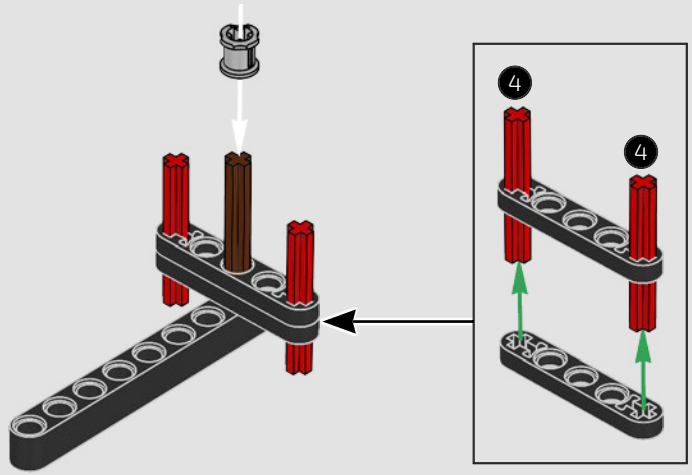

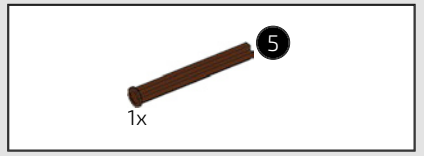

172

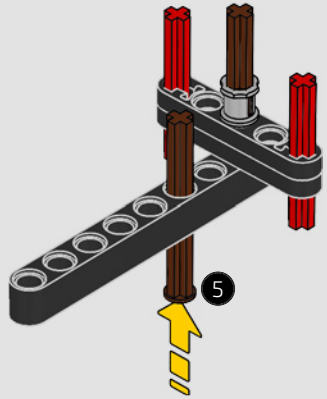

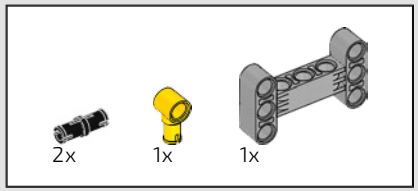

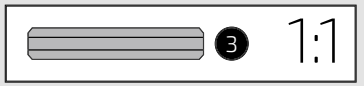

173

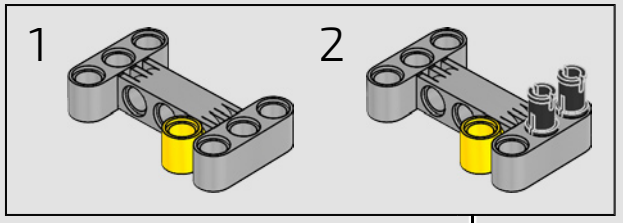

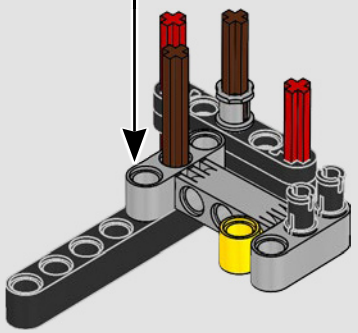

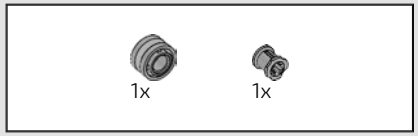

174

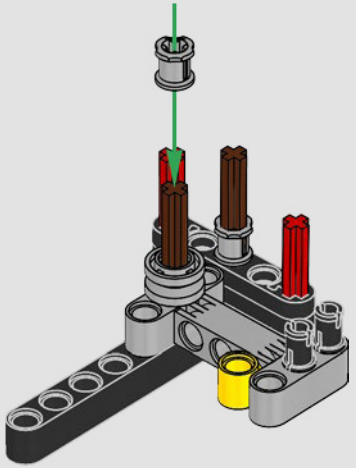

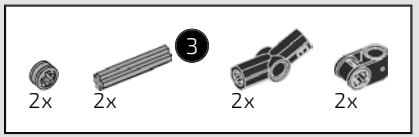

175

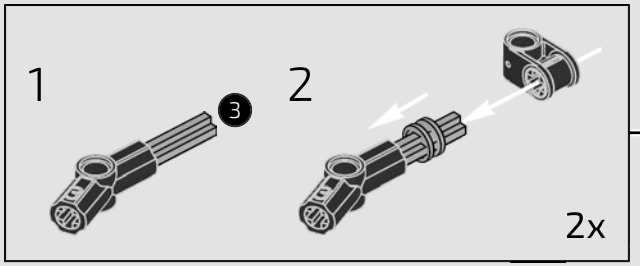

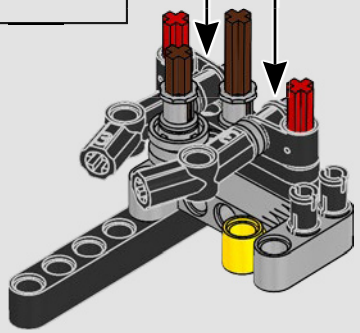

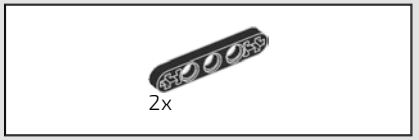

176

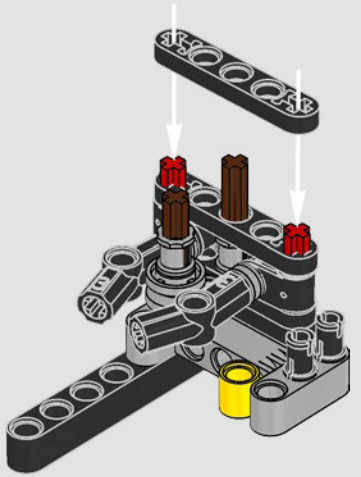

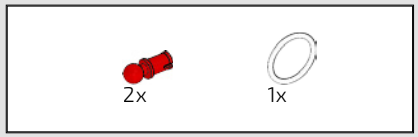

177

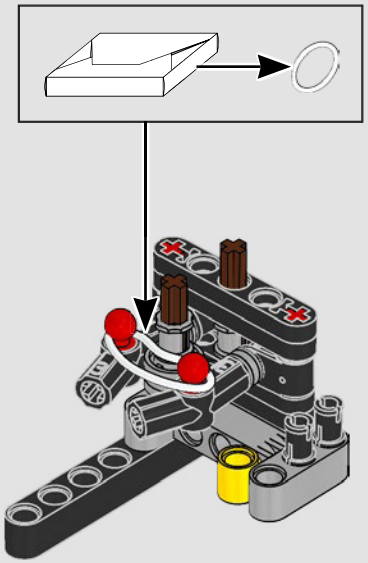

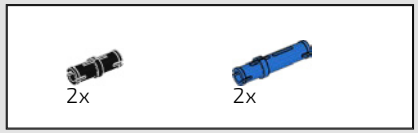

178



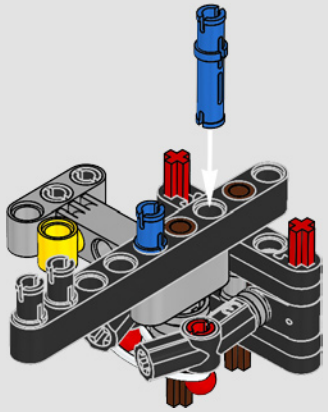

179



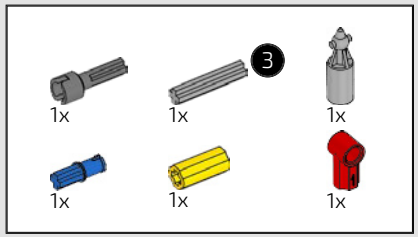

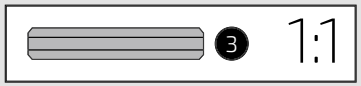

180

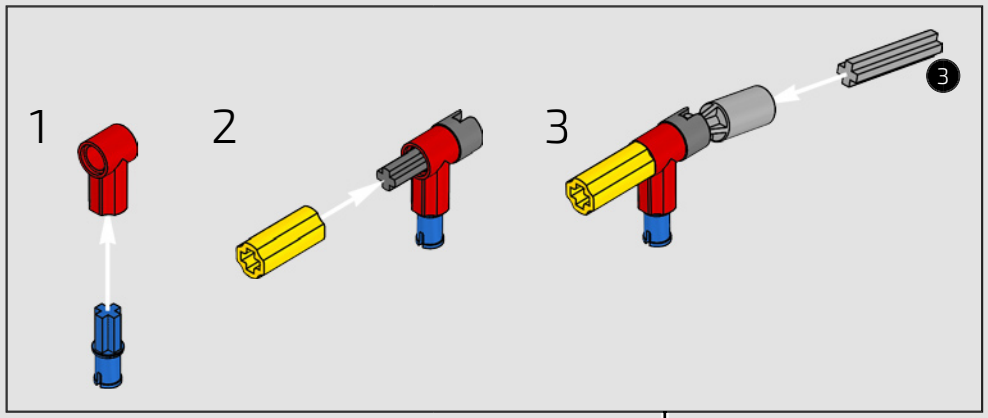

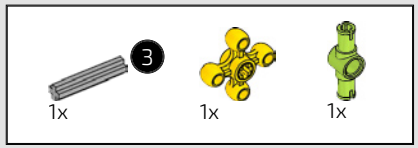

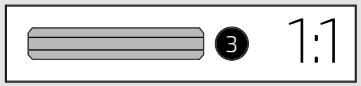

181

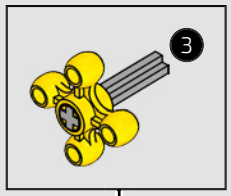





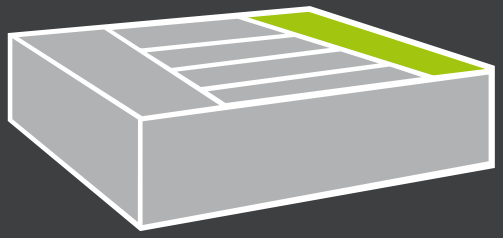

BOX TWO – BOX ZWEI

ENGINE & FRONT SUSPENSION

MOTOR & VORDERRADAUFHÄNGUNG

Both the famous V12 engine and pushrod suspension system are important elements of the Sián FKP 37's DNA, so the LEGO® Technic design team really stretched the Technic building system to recreate them in the final model. Watch Senior Design Manager Jeppe Juul Jensen explain the challenges the designers faced along the way.

Sowohl der berühmte V12-Motor als auch die Pushrod-Aufhängung sind wichtige Bestandteile der DNA des Sián FKP 37. Deshalb ist das LEGO® Technic Designteam an die Grenzen des Technic Bausystems gegangen, um diese Elemente im endgültigen Modell nachzubilden. Schauen Sie sich an, wie Senior Design Manager Jeppe Juul Jensen die Herausforderungen beschreibt, mit denen sich die Designer während des Projekts konfrontiert sahen.



> www.LEGO.com/lamborghini-sian/videocasts


Lamborghini
Lamborghini
V12

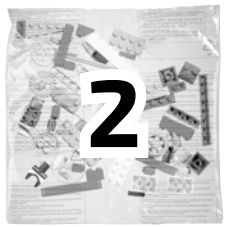

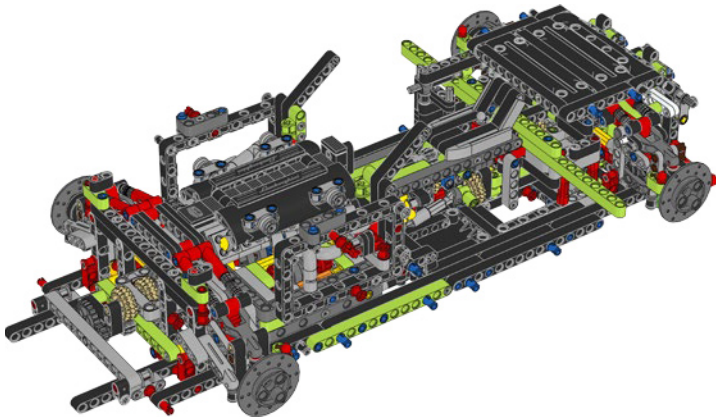





182



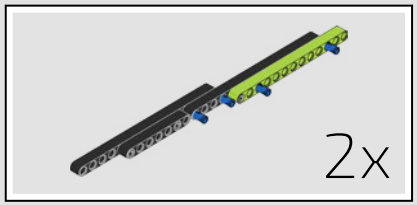

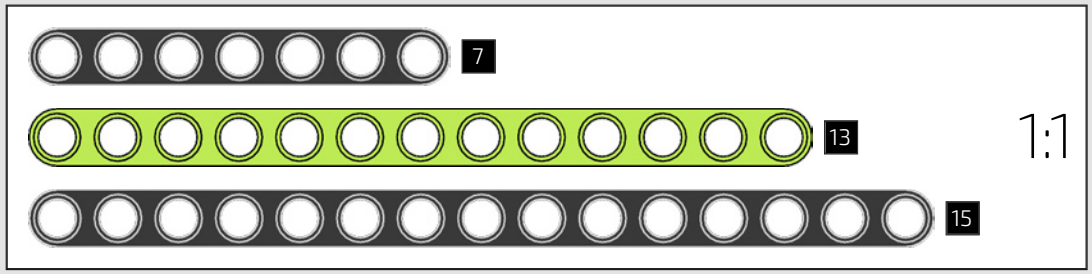

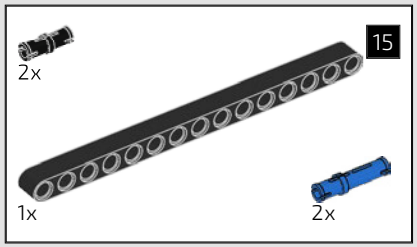

183

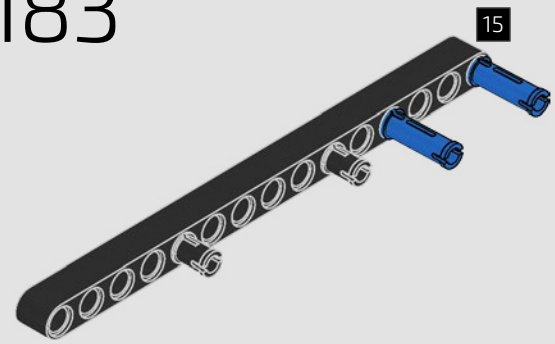

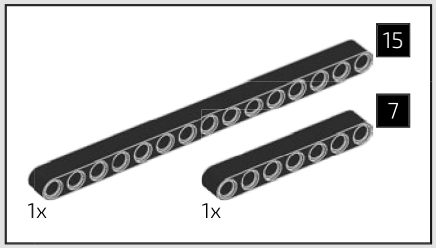

184

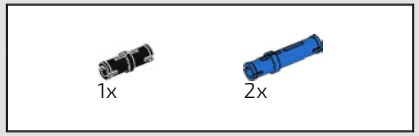

185

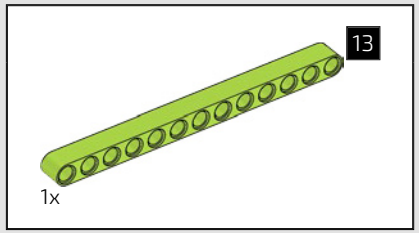

186

2x

187

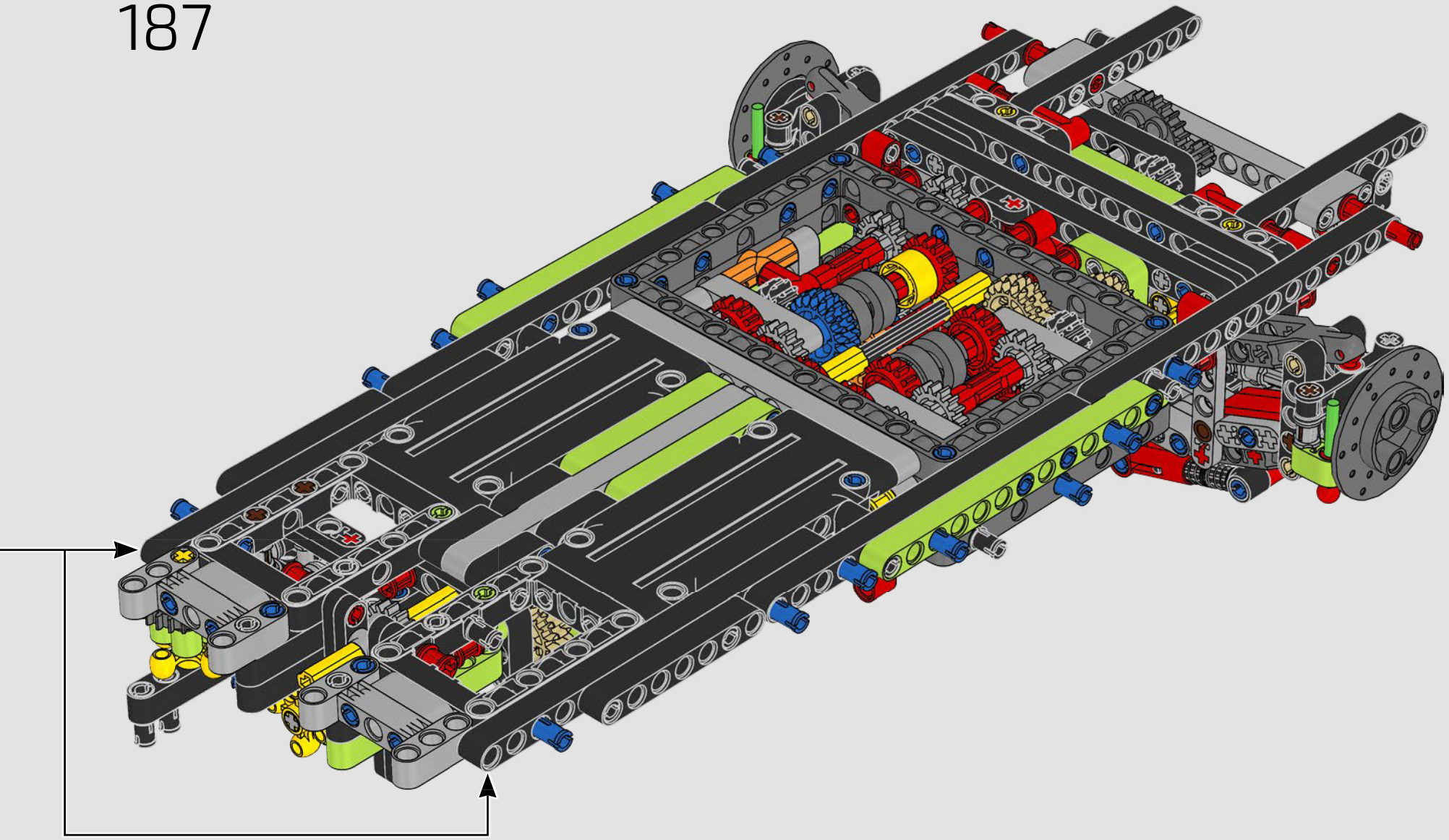

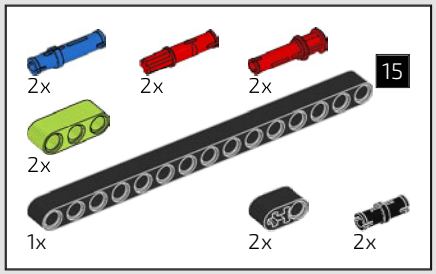

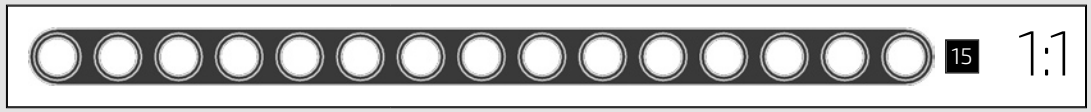

188

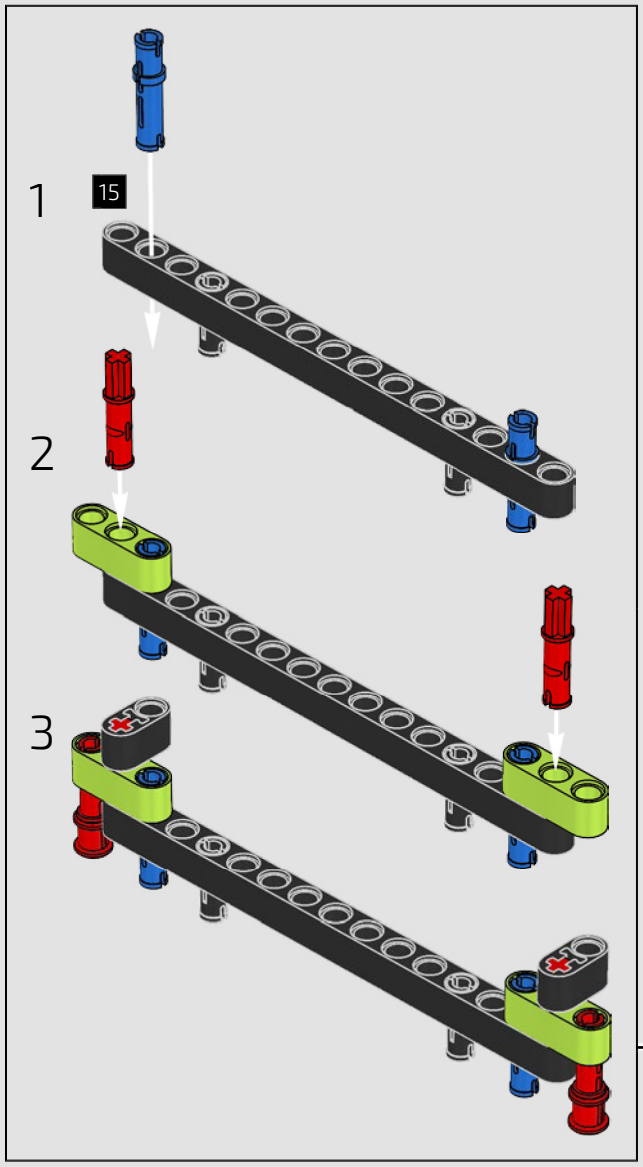

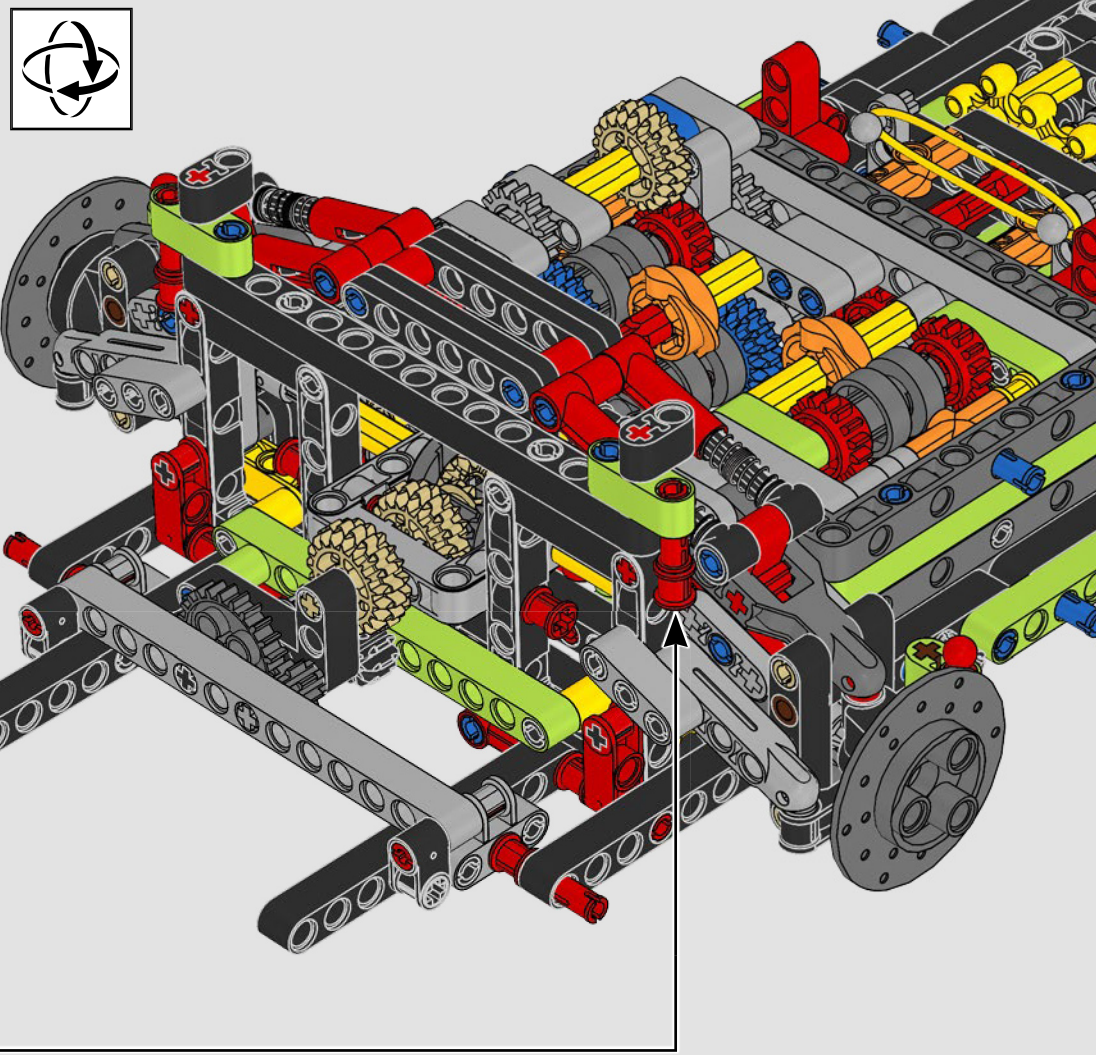

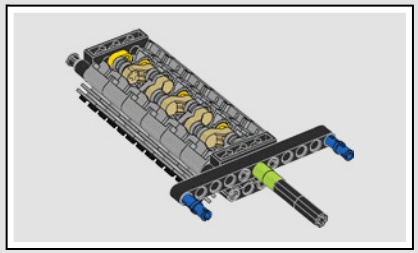

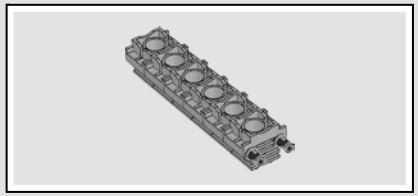

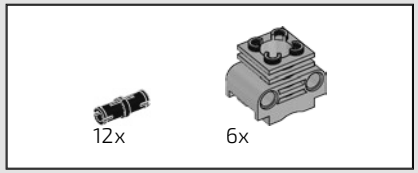

189

1

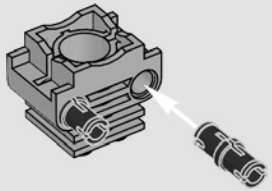

2

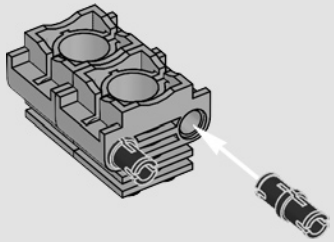

3

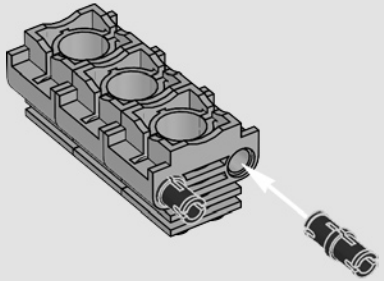

4

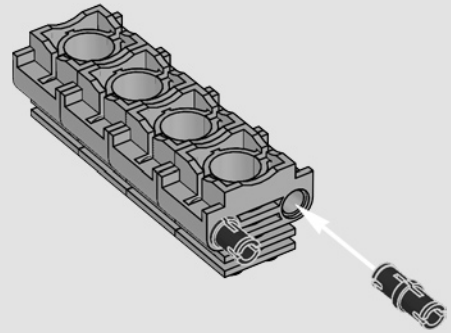

5

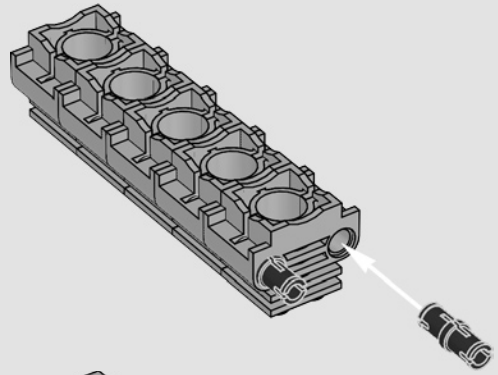

6

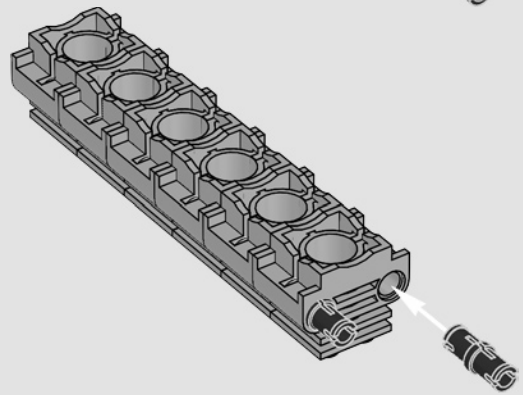

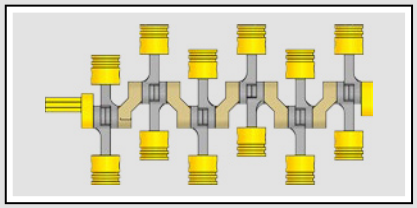

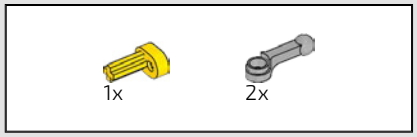

190

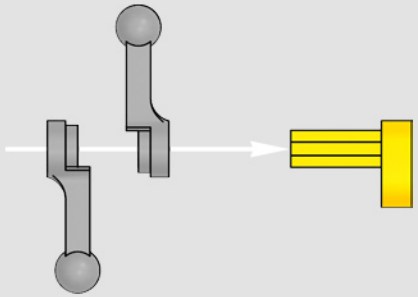

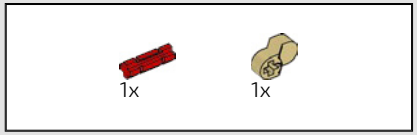

191

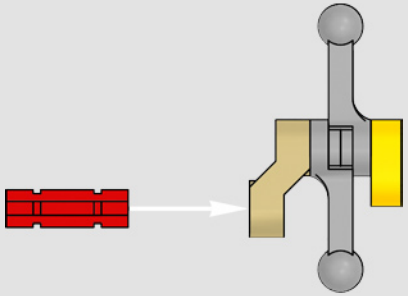

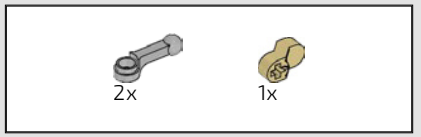

192

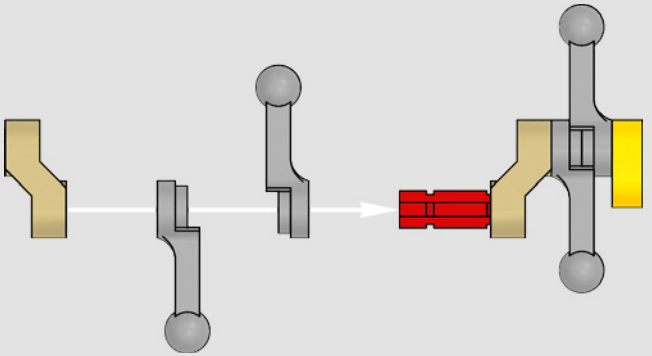

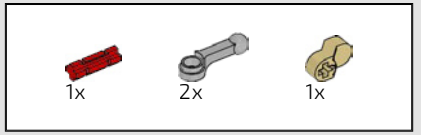

193

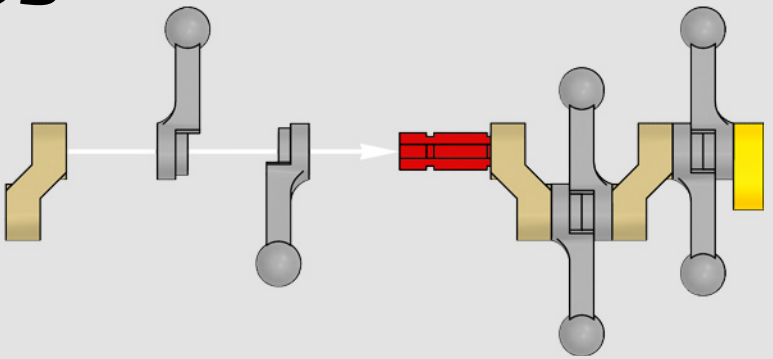

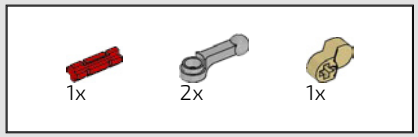

194

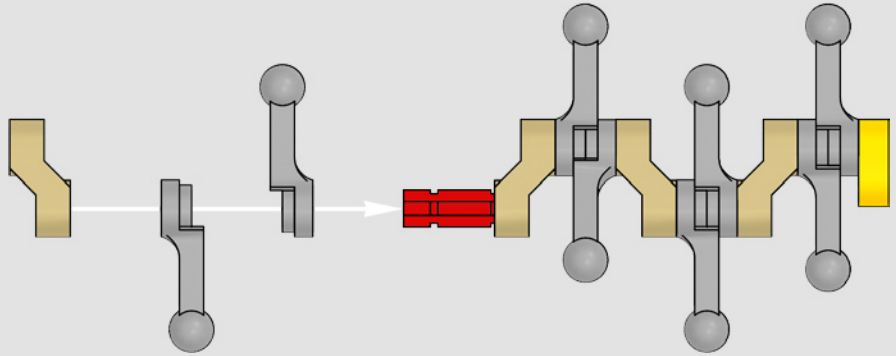

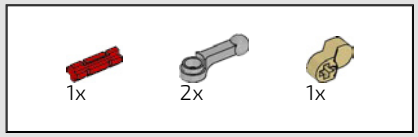

195

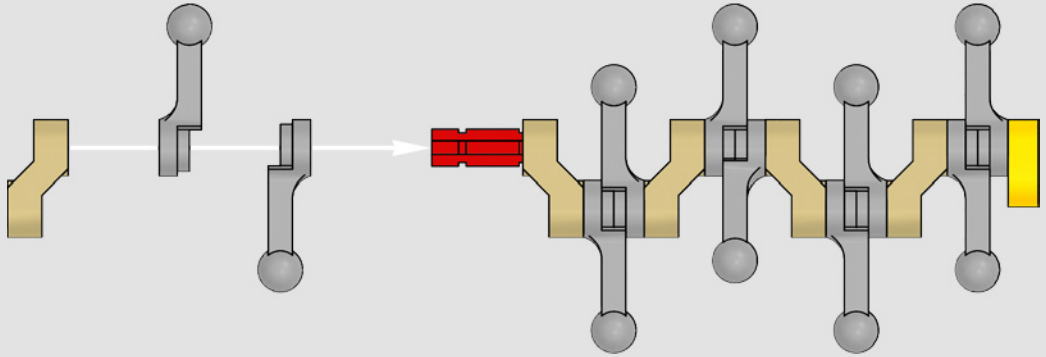

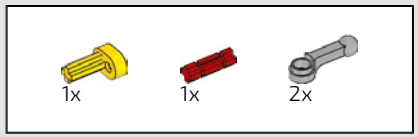

196

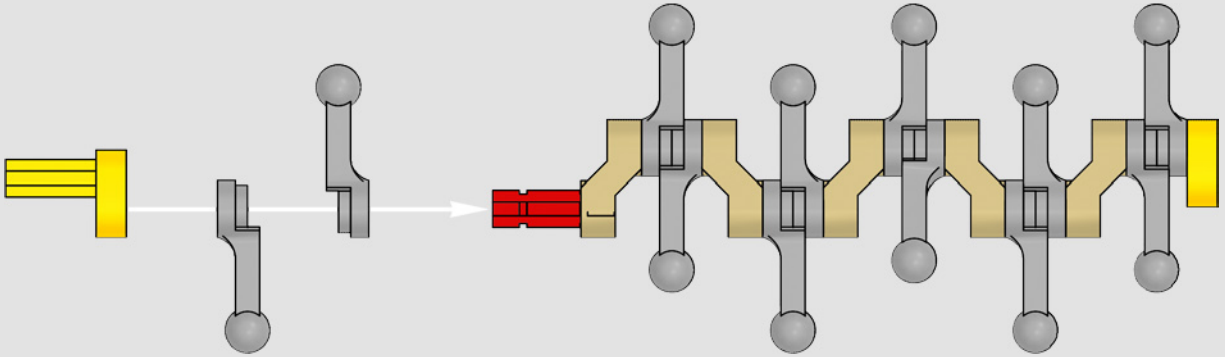

12x

197

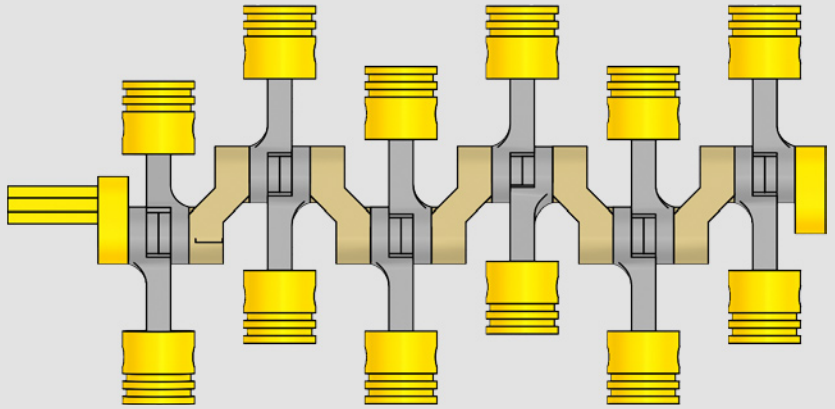

1:1

198

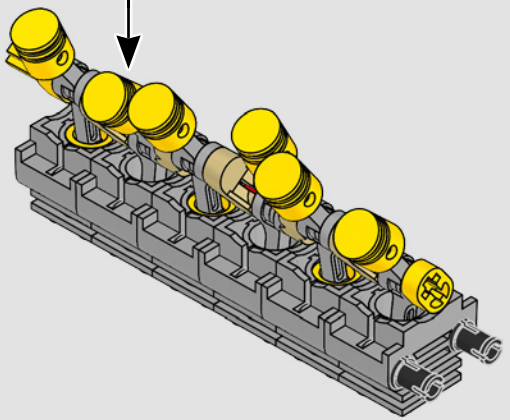

2x

4x

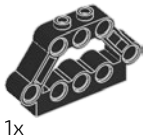

1x

199

1

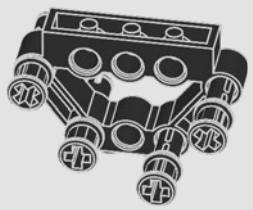

2

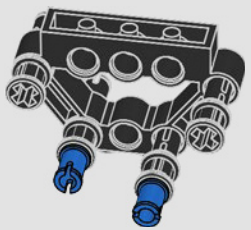

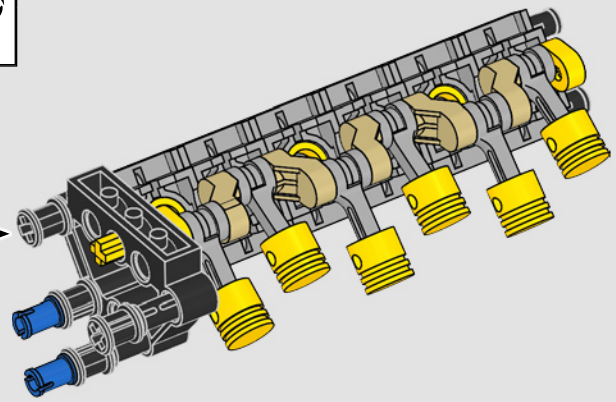

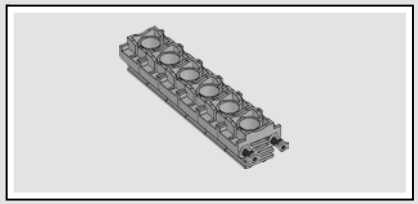

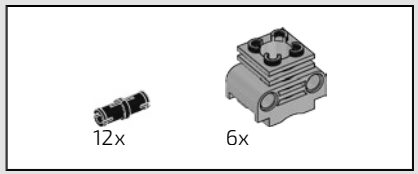

200

1

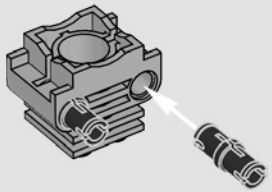

2

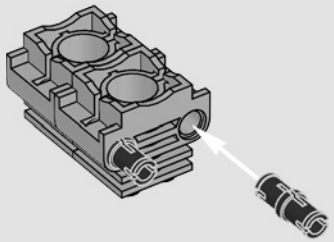

3

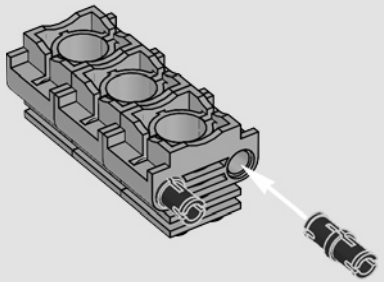

4

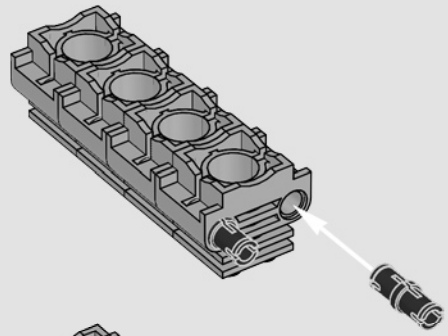

5

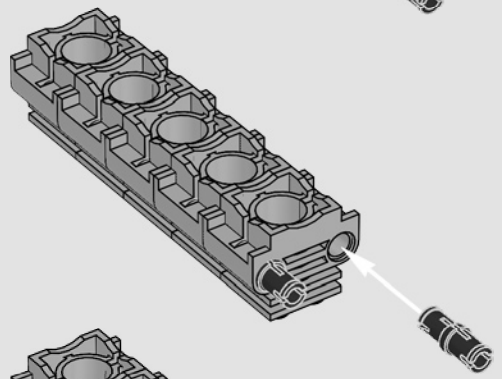

6

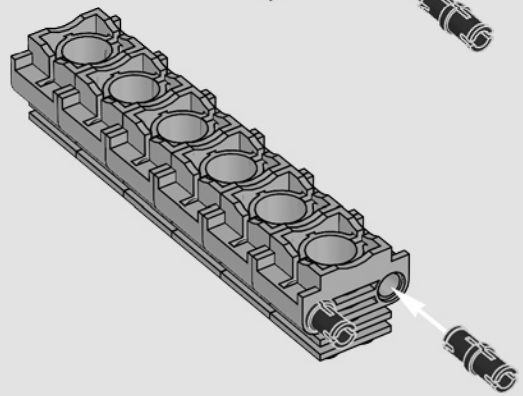

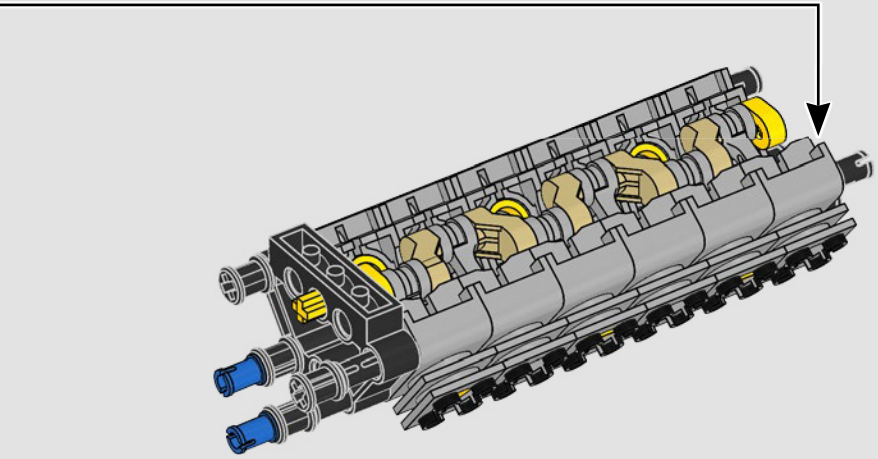

201

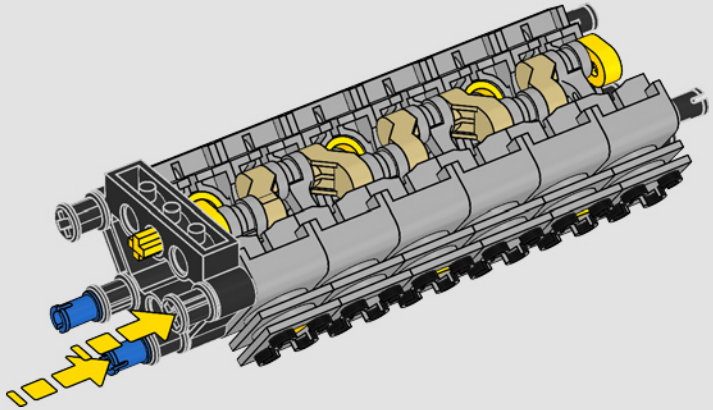

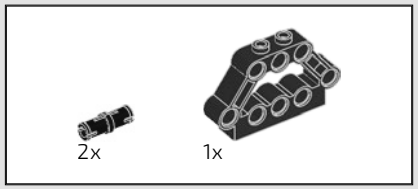

202

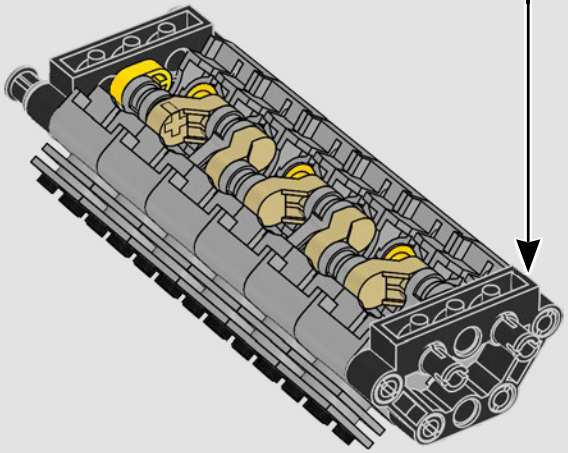

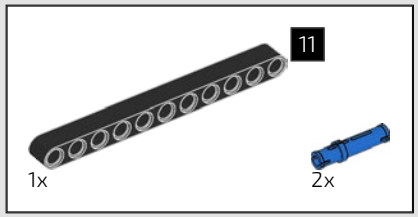

203

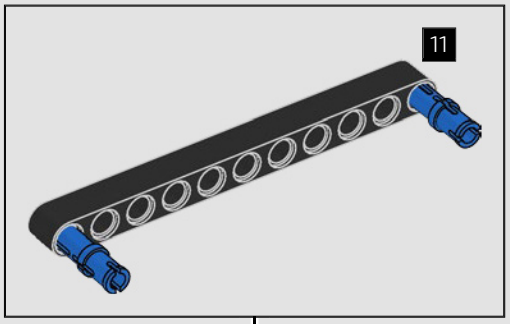

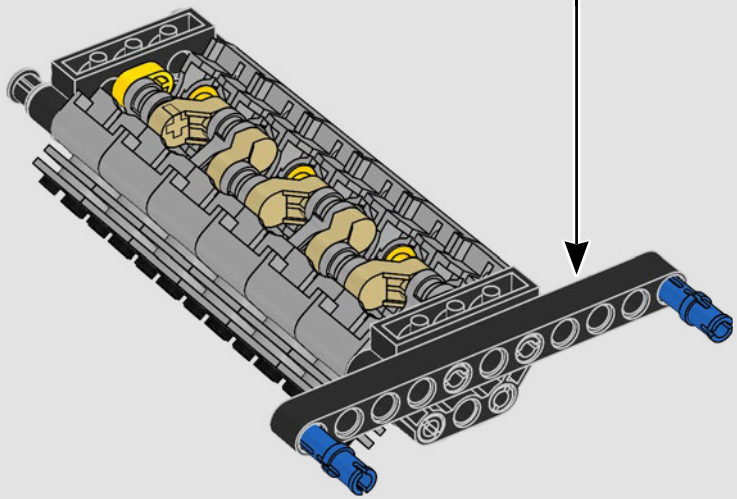

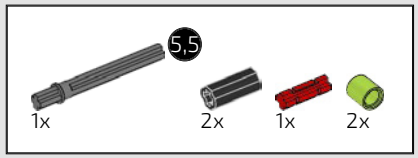

204

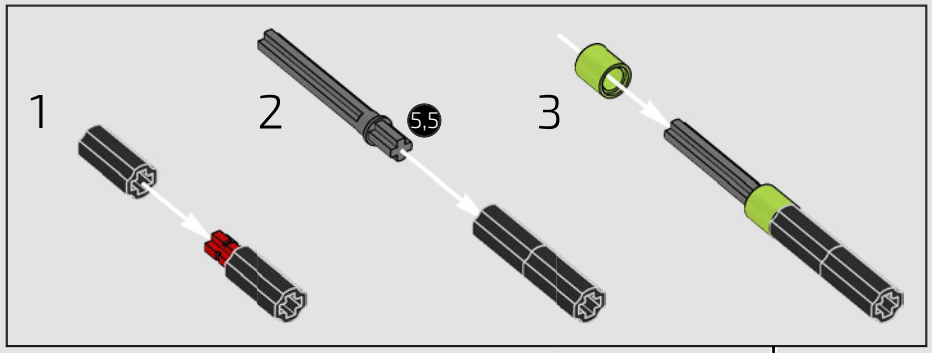

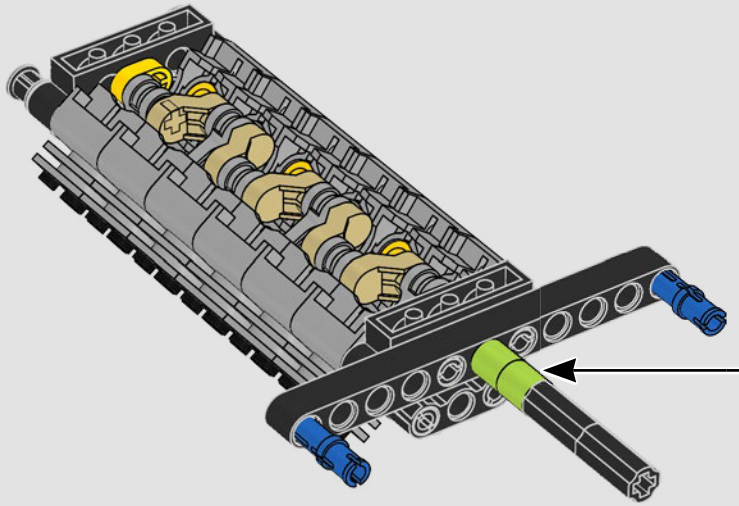

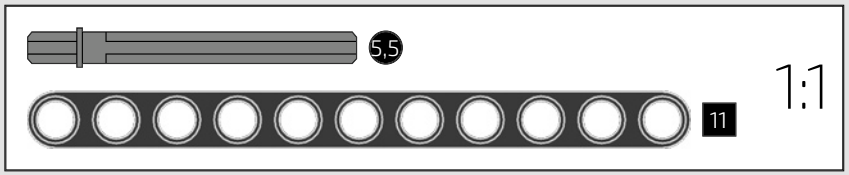

205

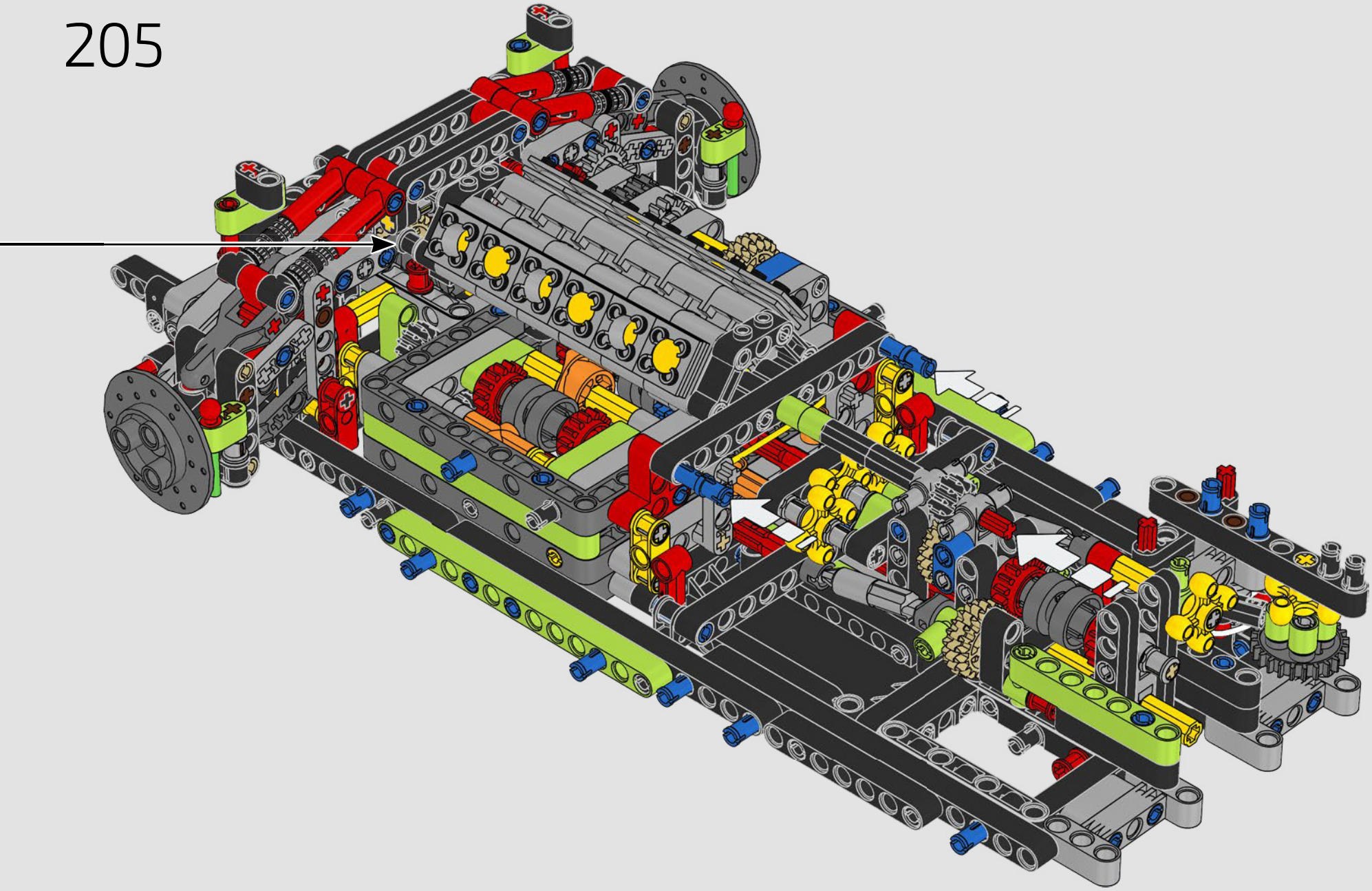

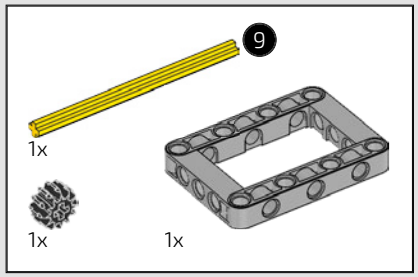



206

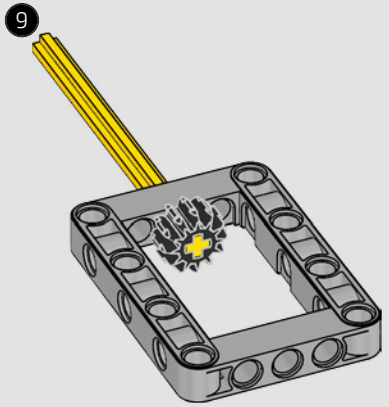

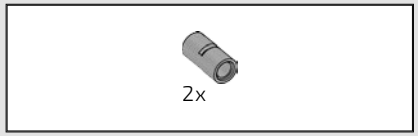

207

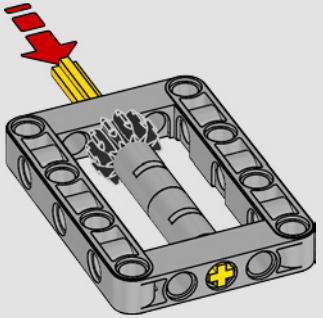



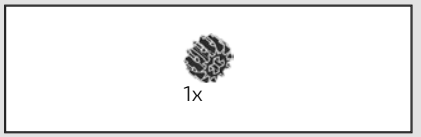

208

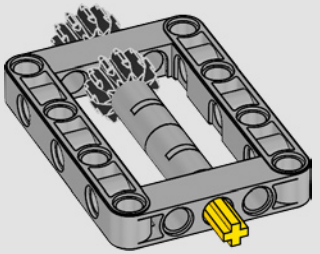



209

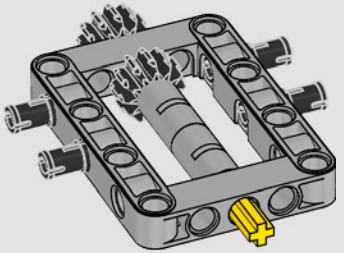

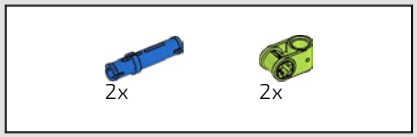

210

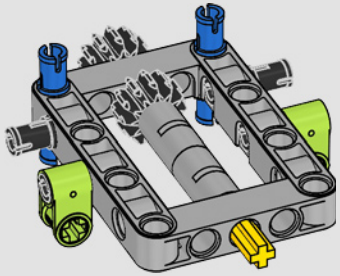

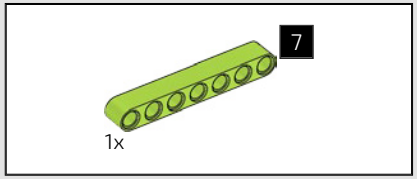

211

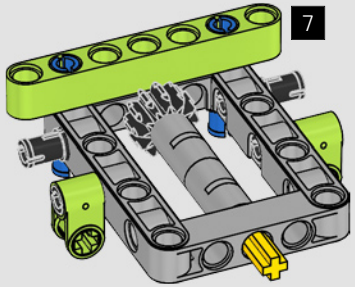

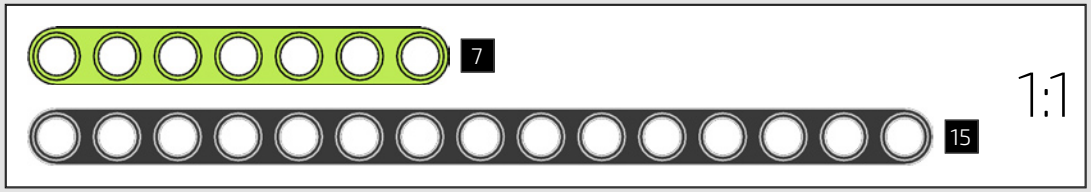

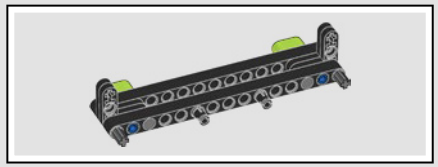

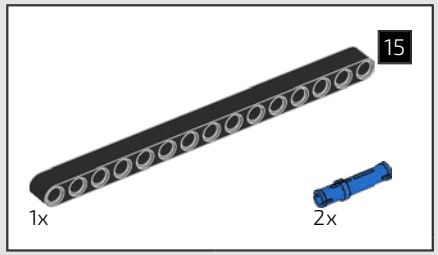

212

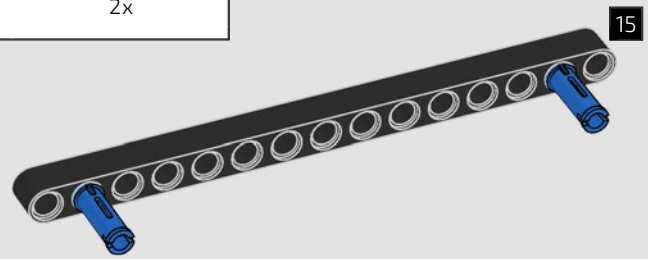

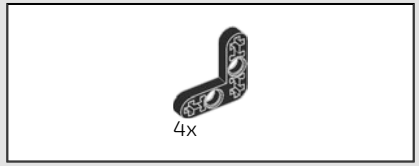

213

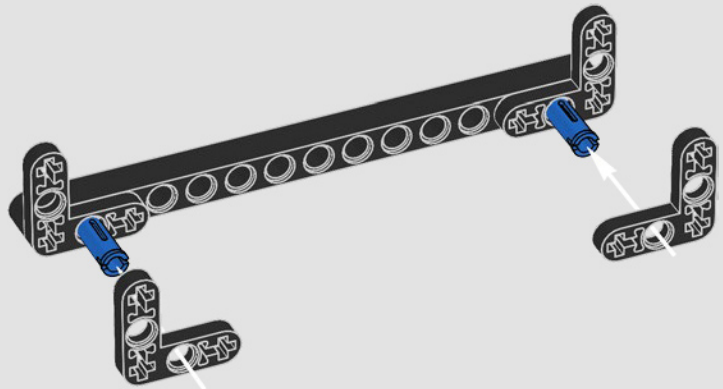

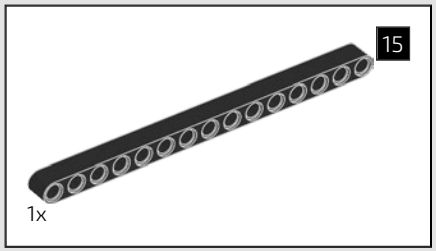

214

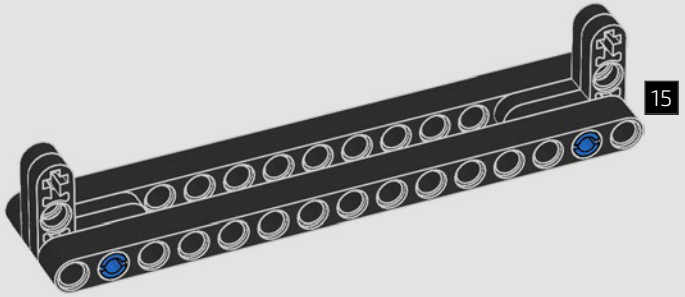

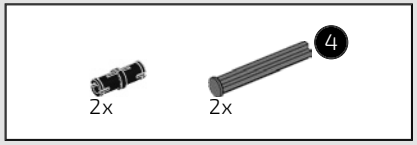

215

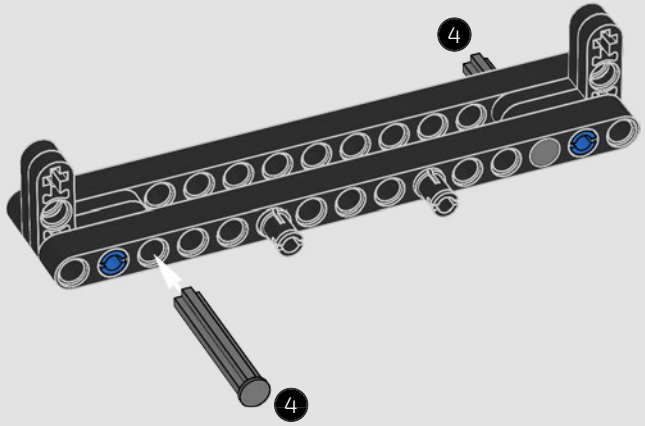

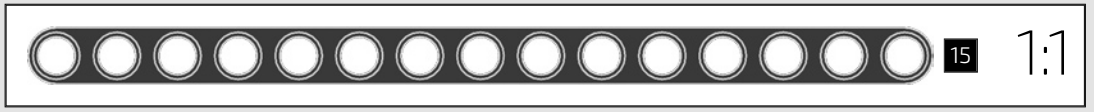



216

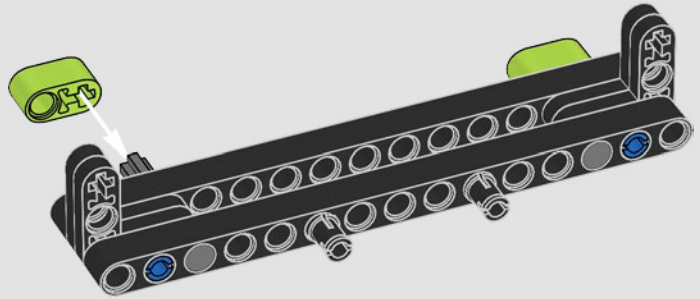

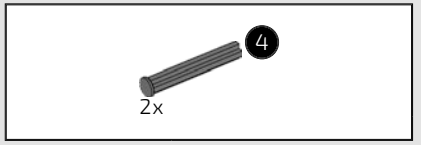

217

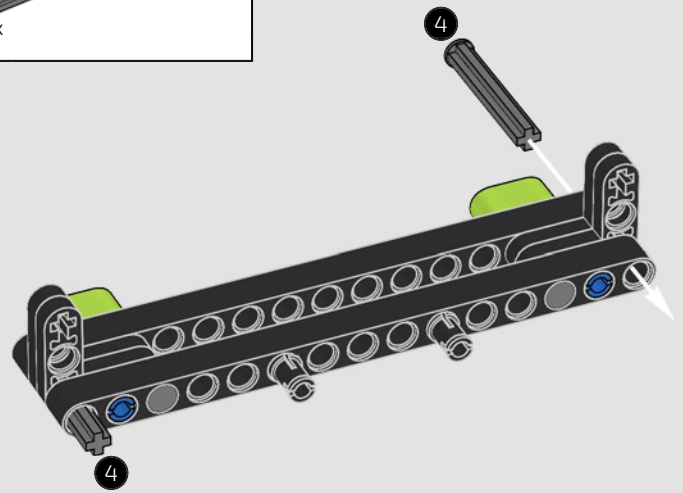

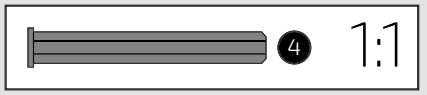

218

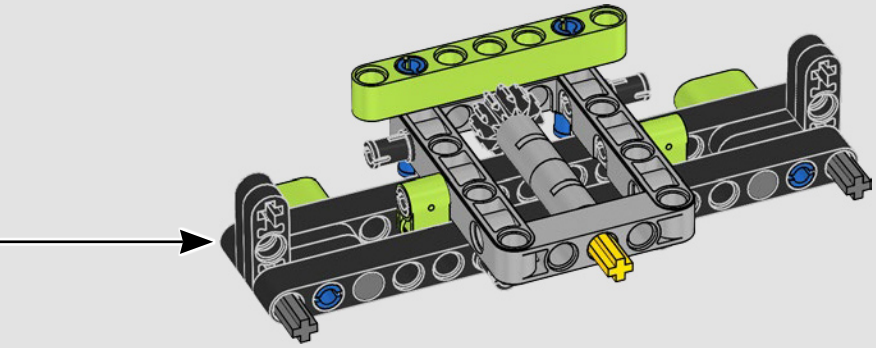

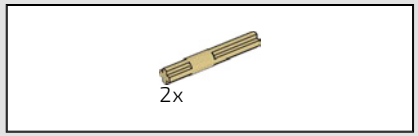

219

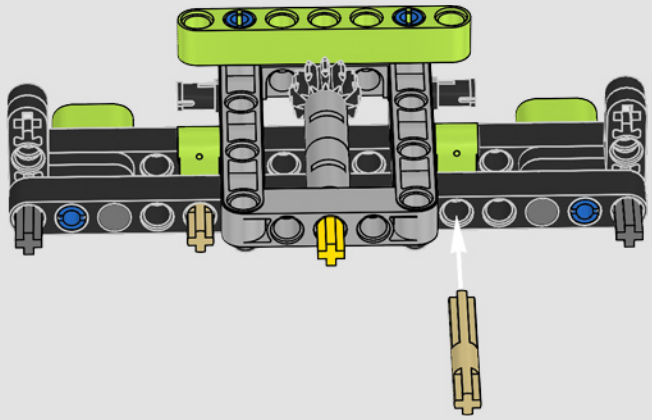

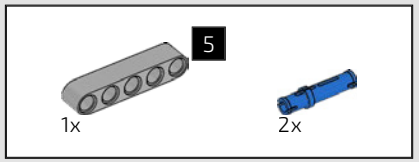

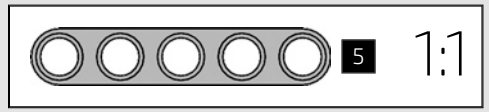

220

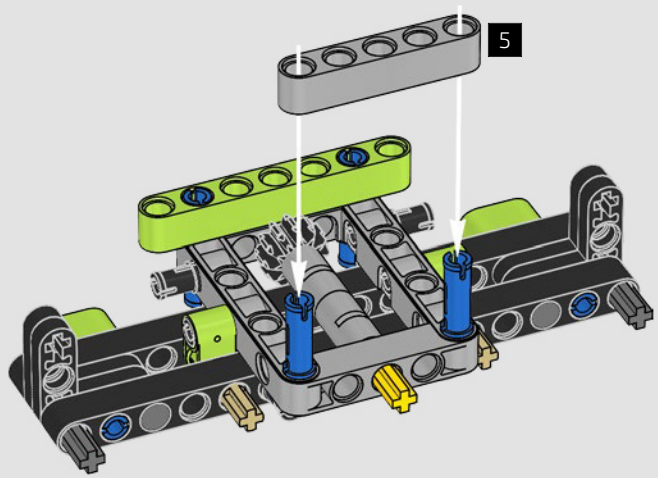

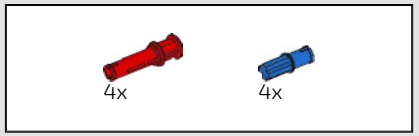

221

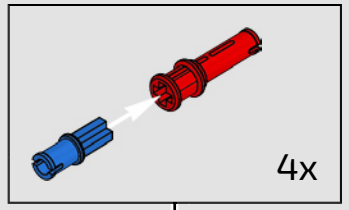

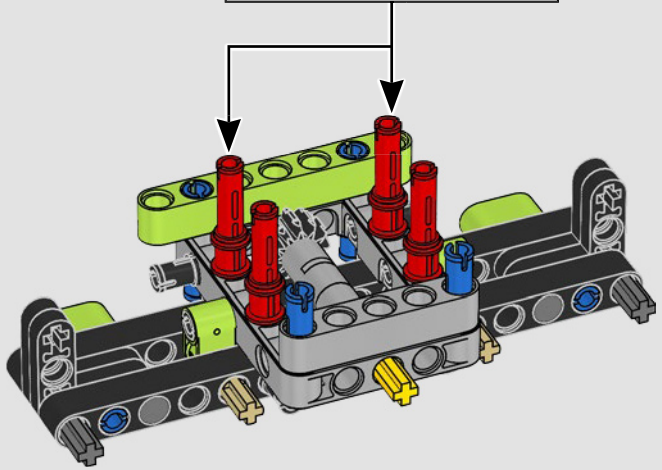

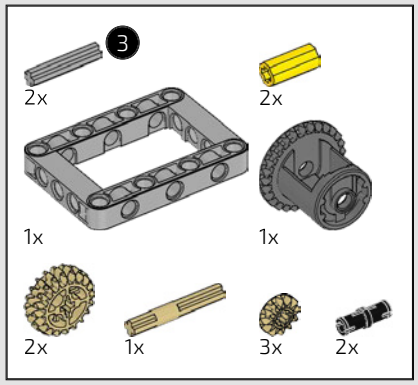

222

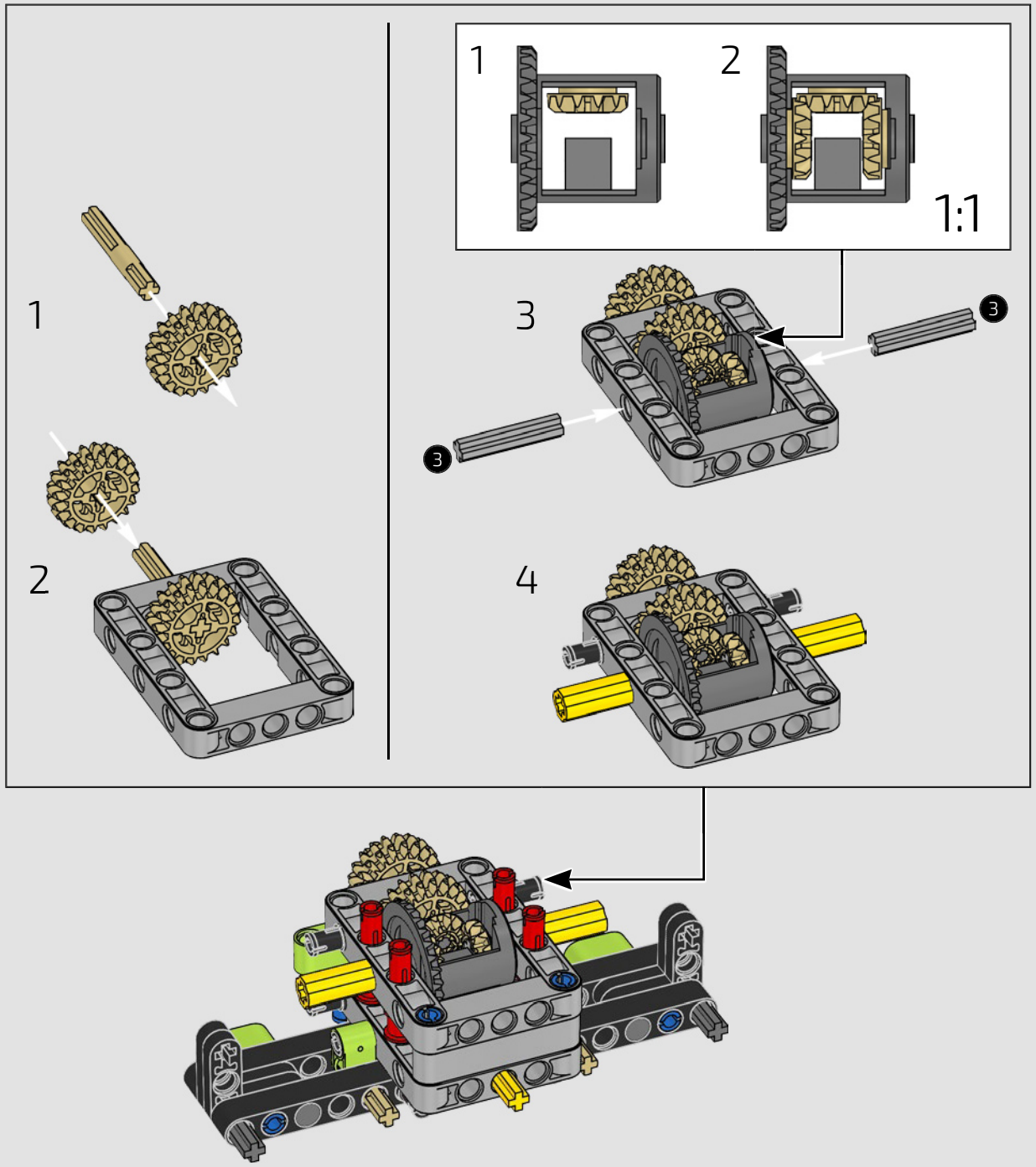

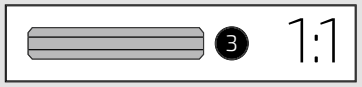

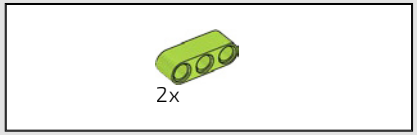

223

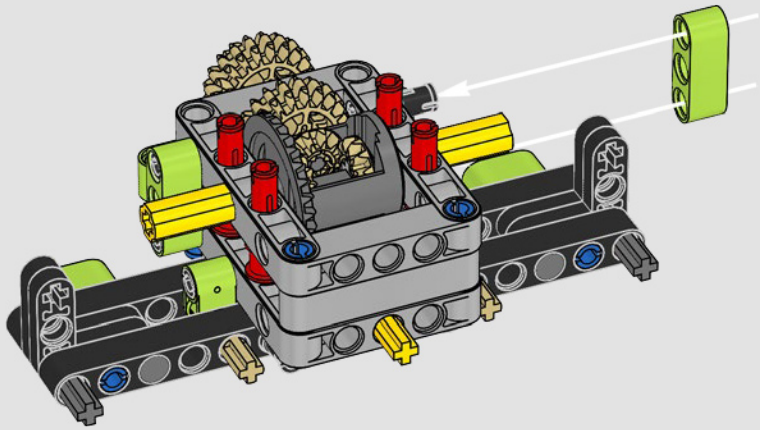

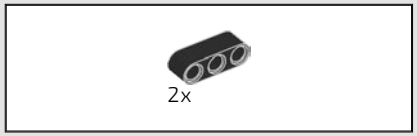

224

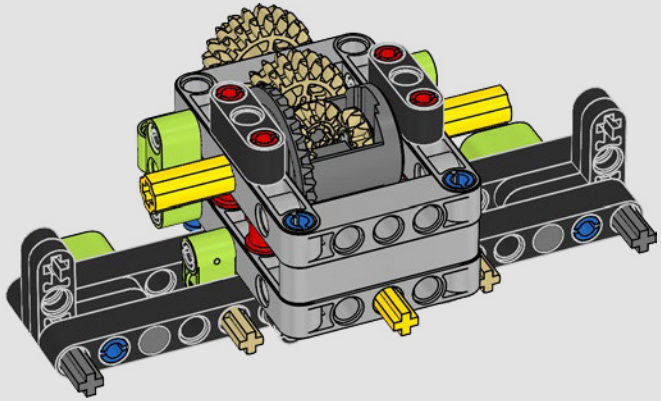

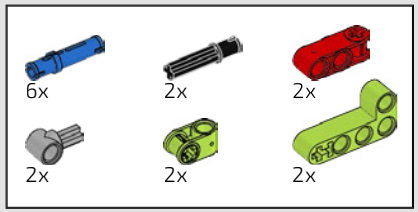

225

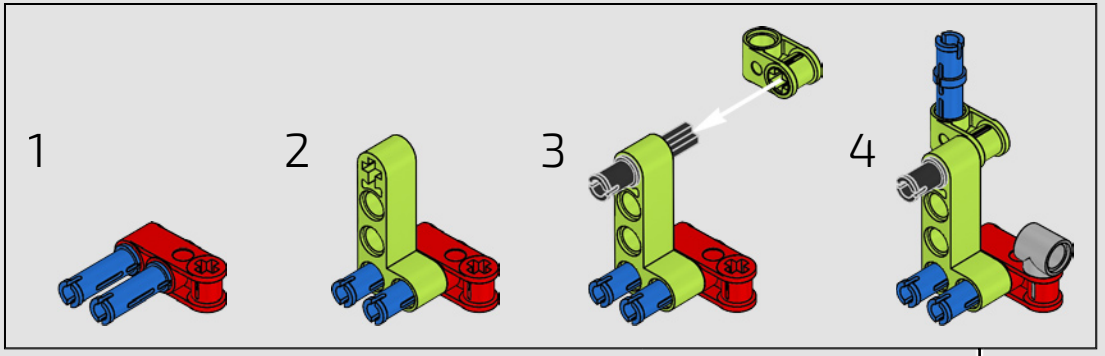

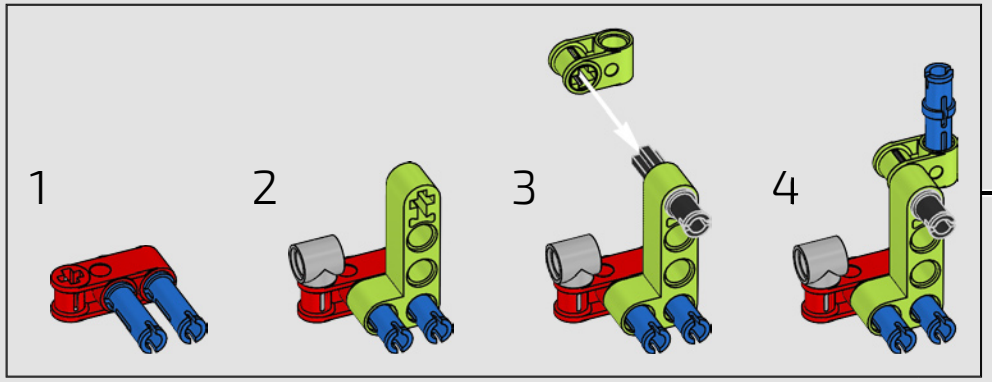

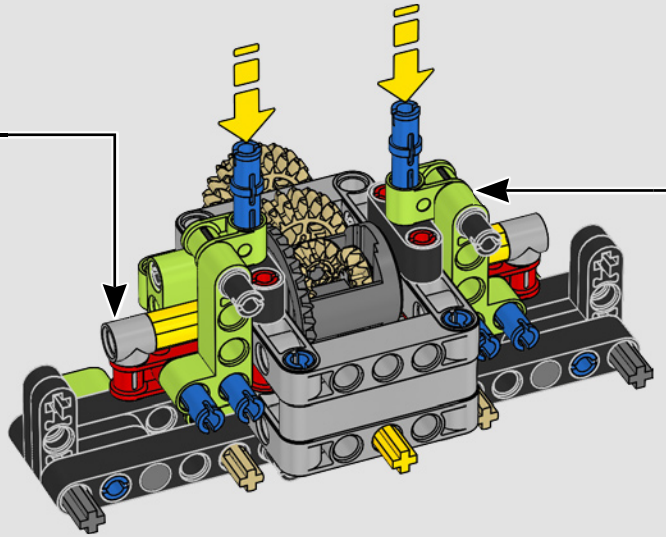

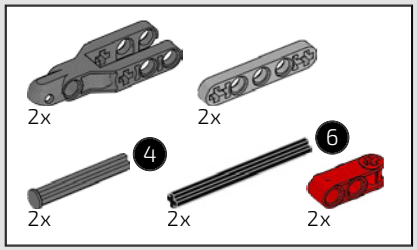

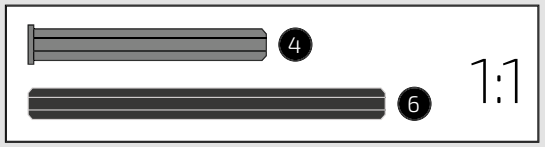

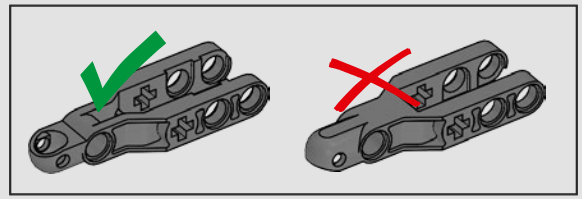

226

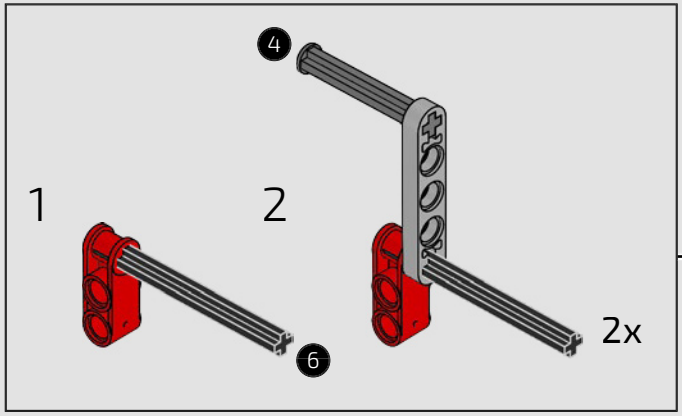

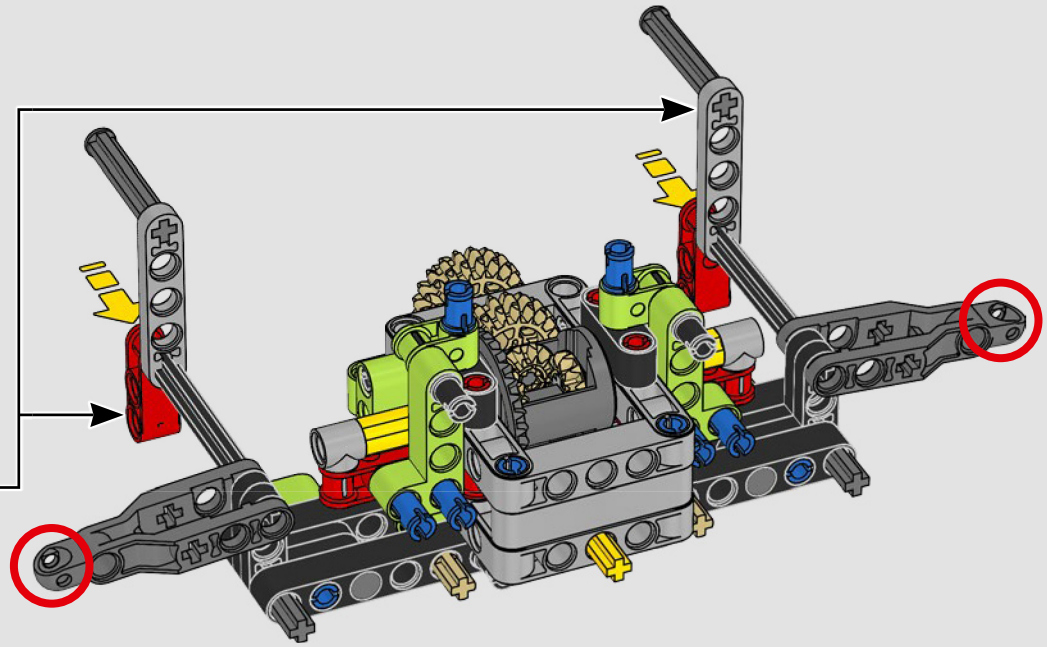

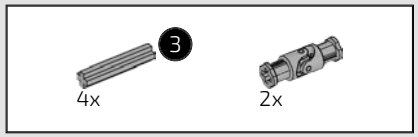

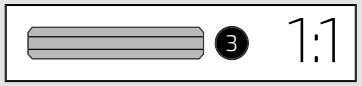

227

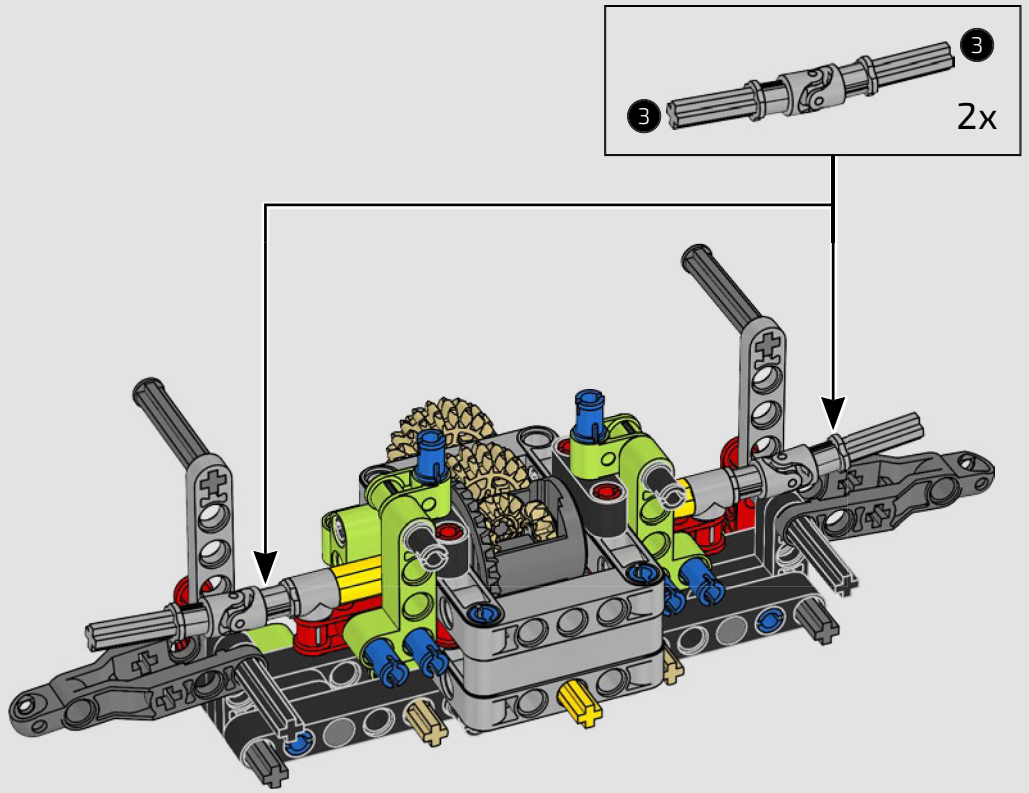

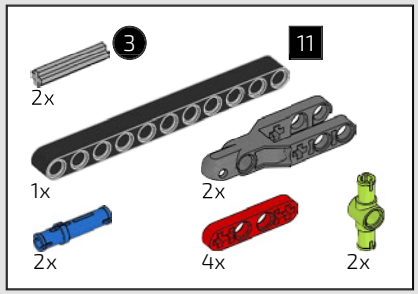

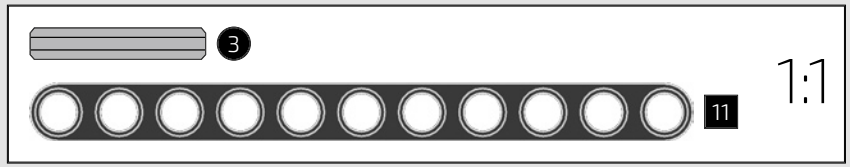

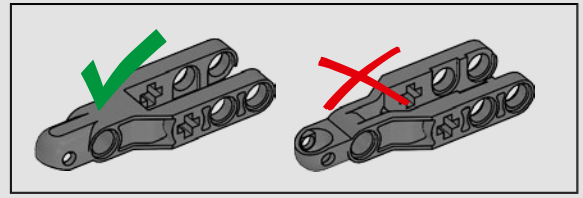

228

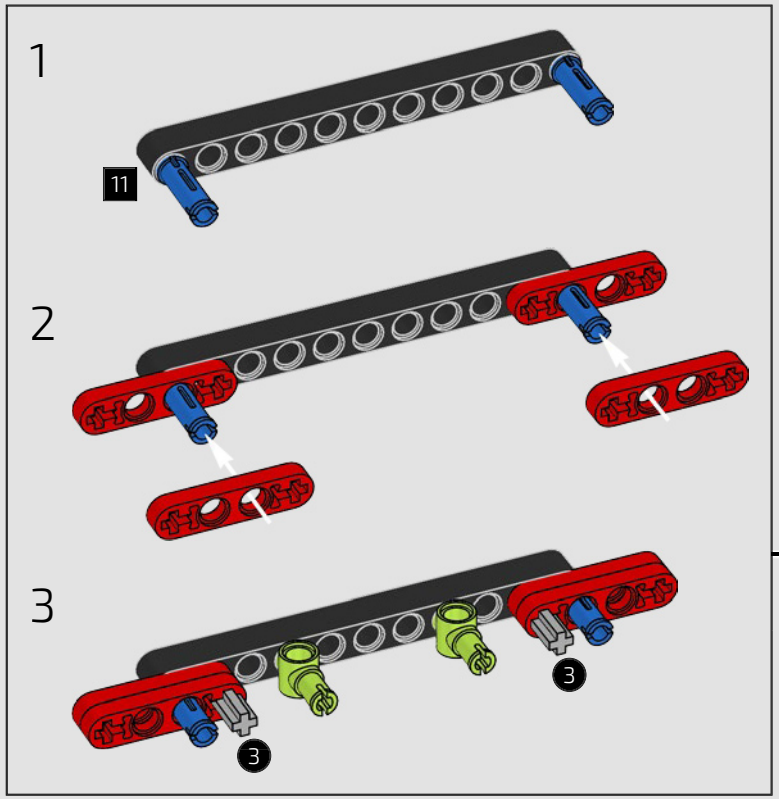

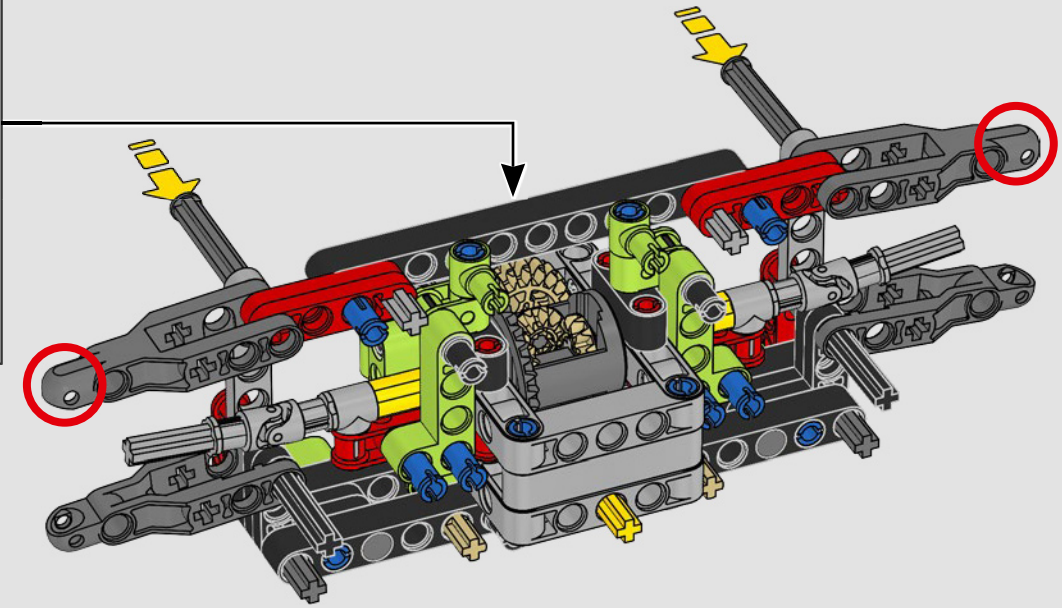

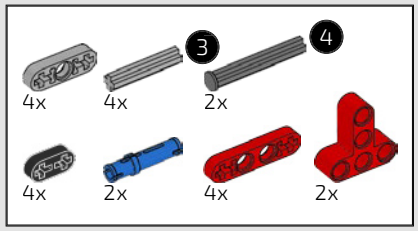

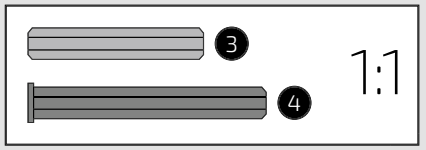

229

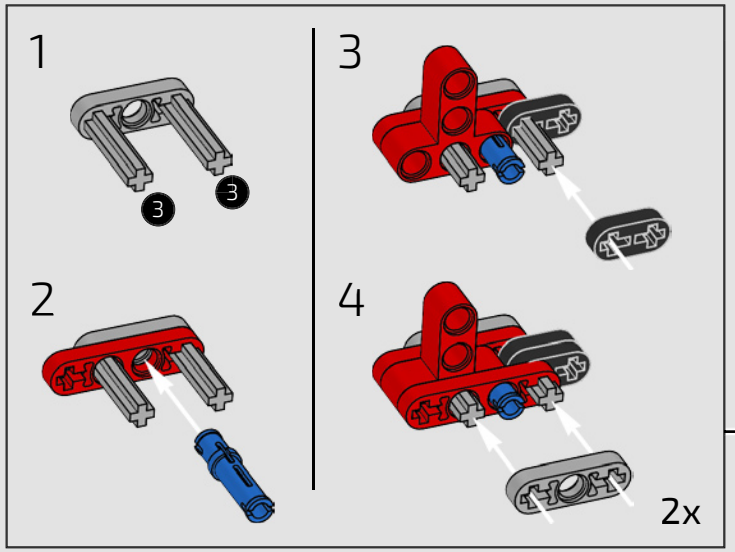

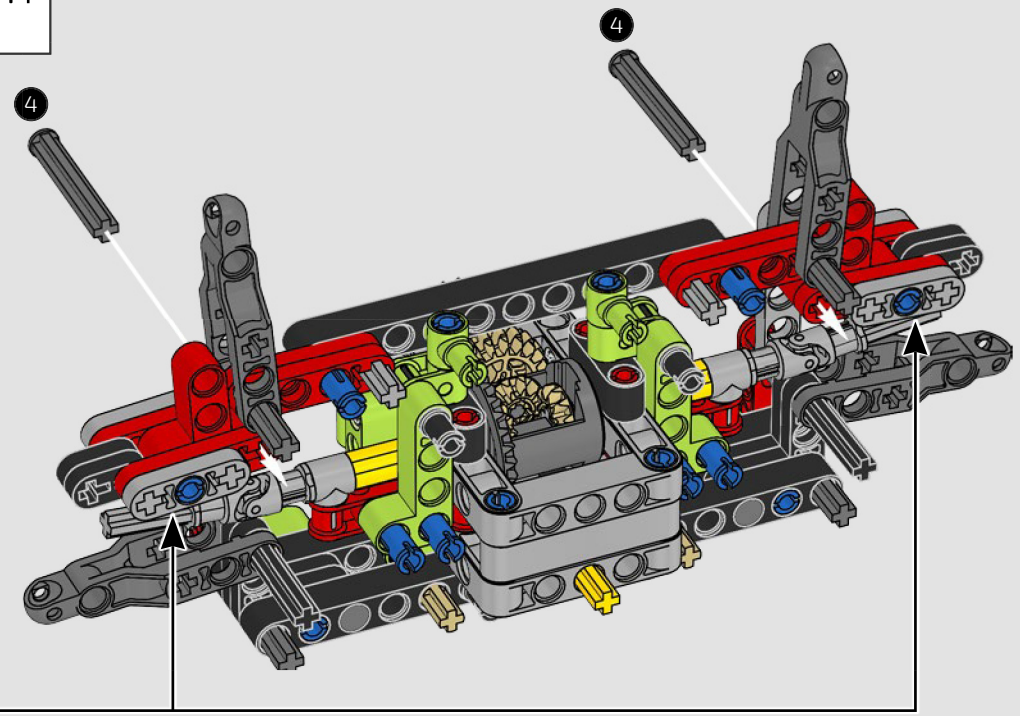

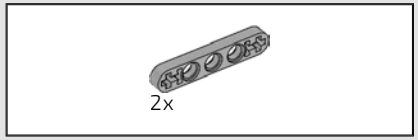

230

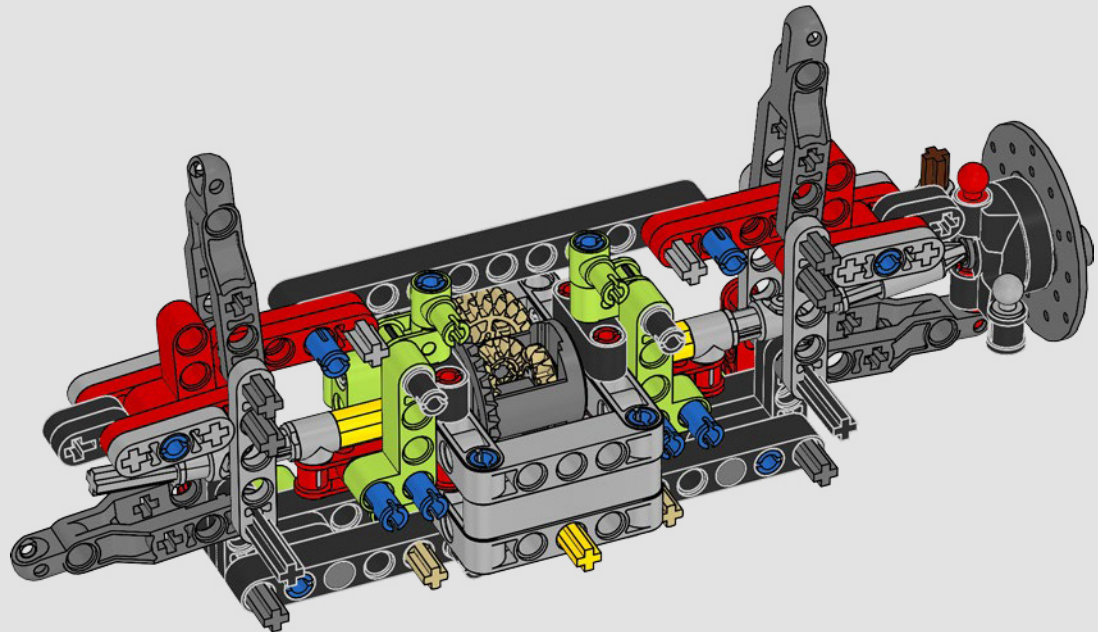

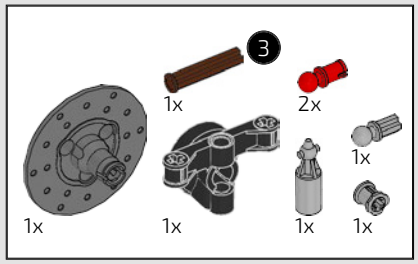

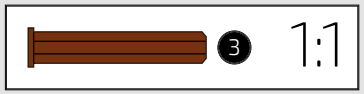

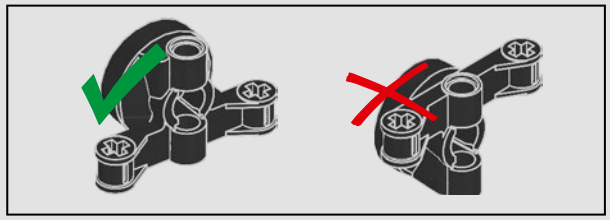

231

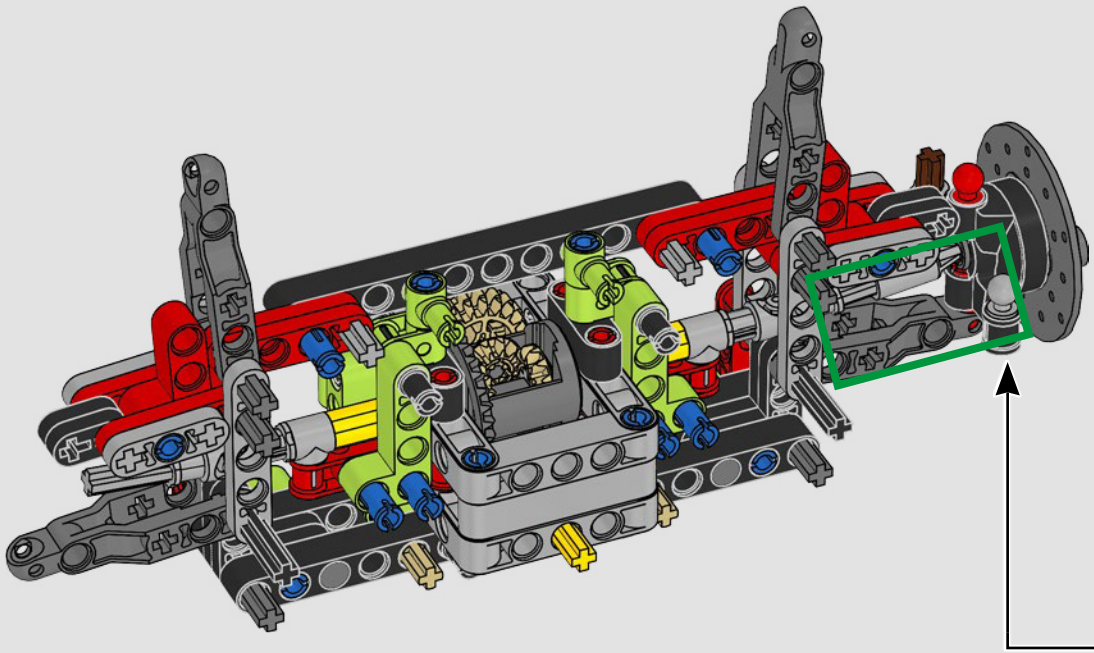

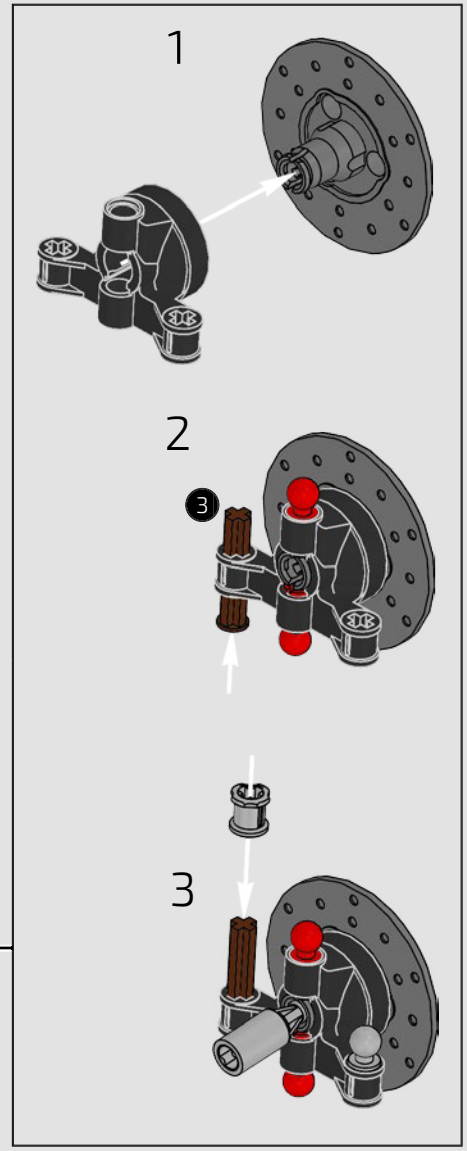

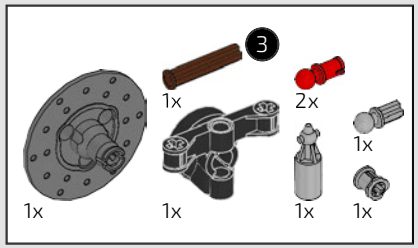

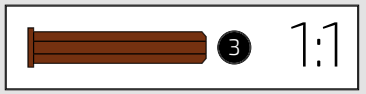

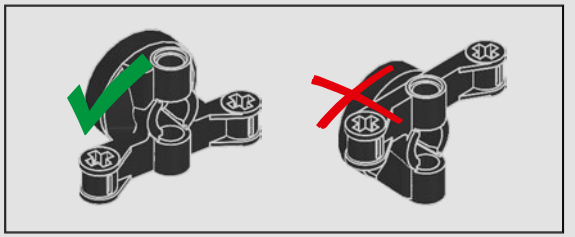

232

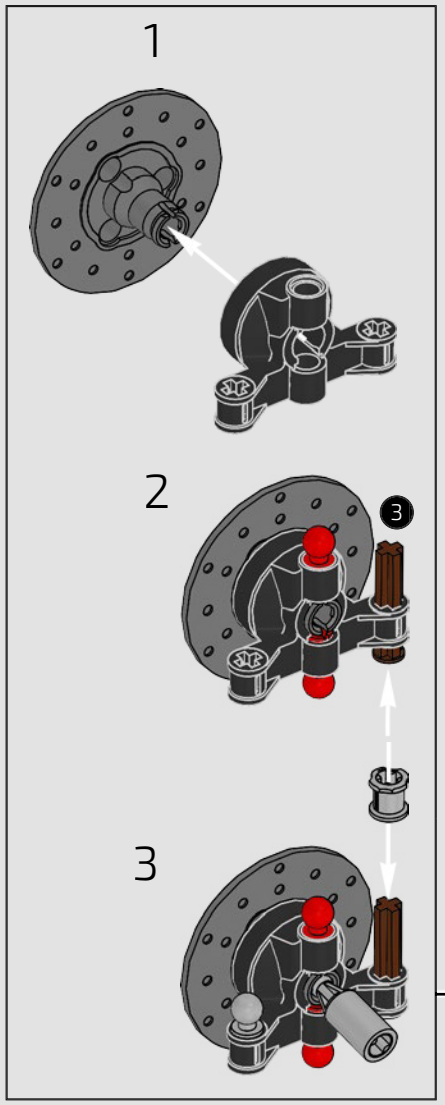

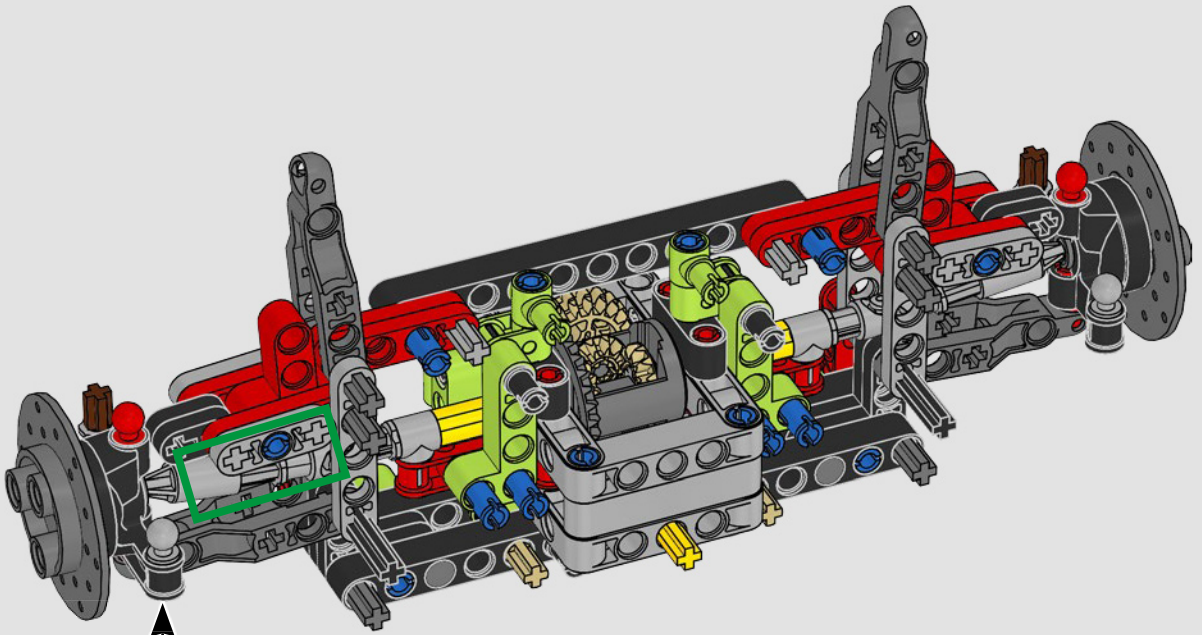

233

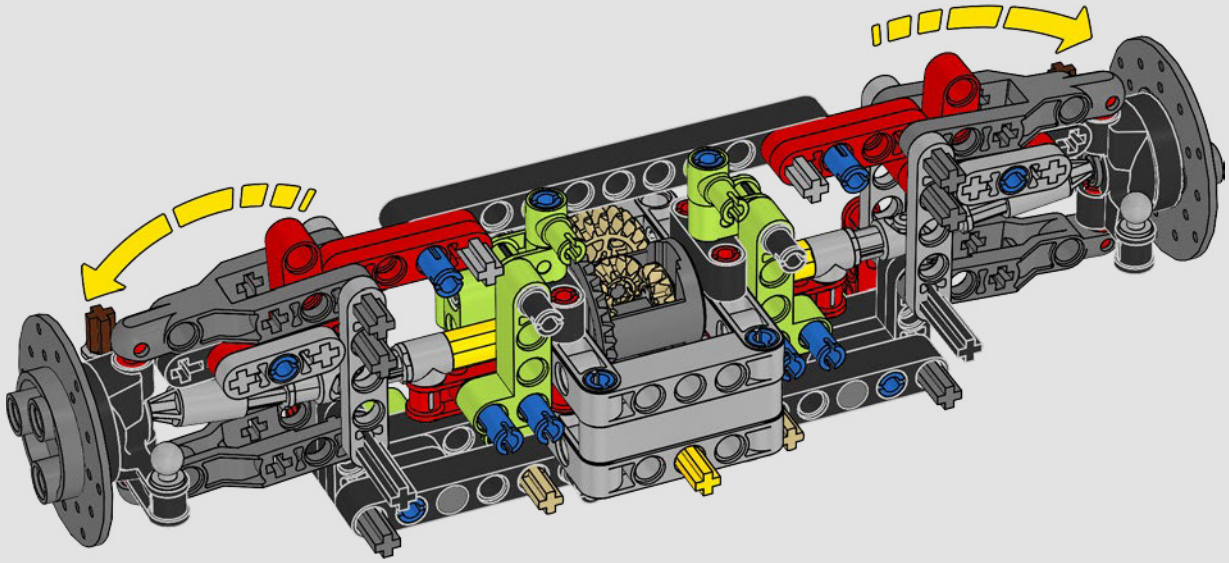

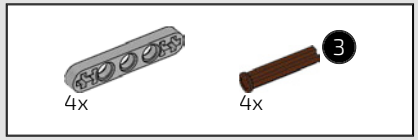

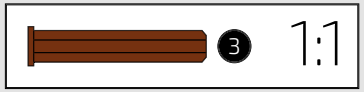

234

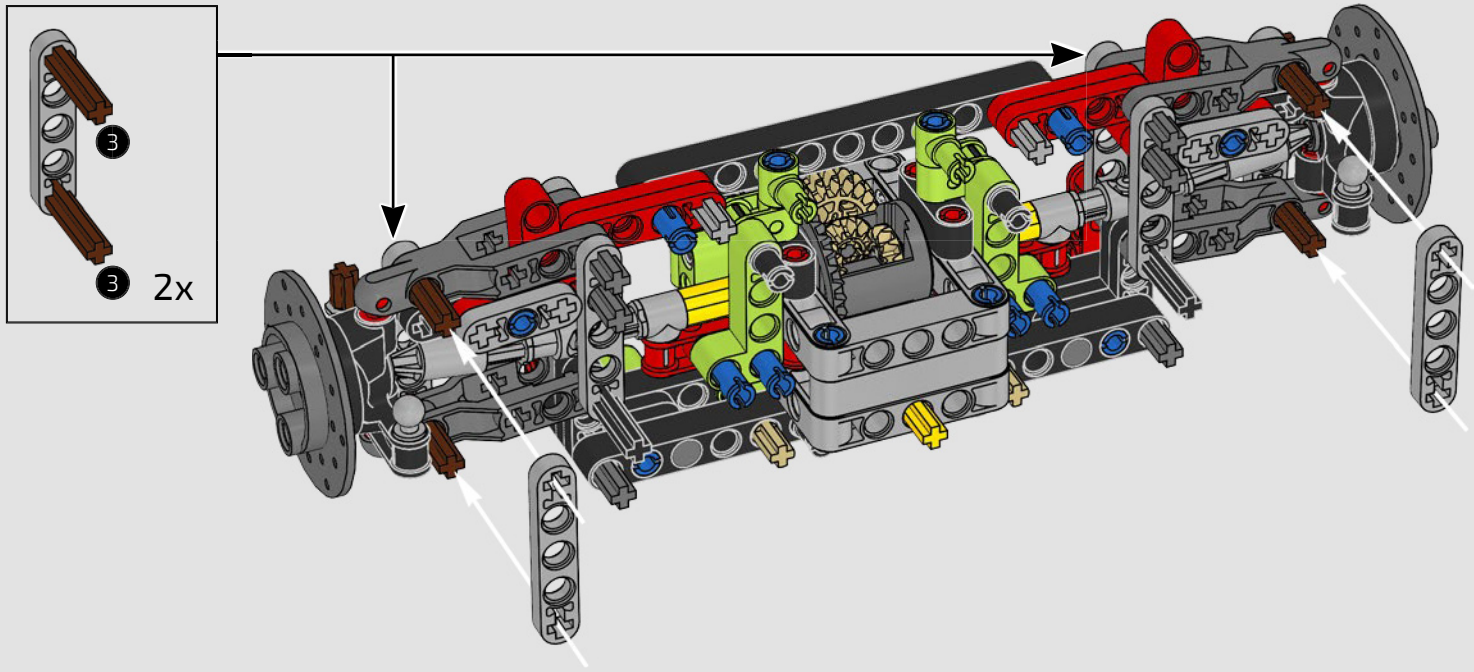

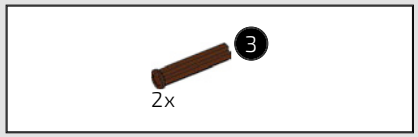

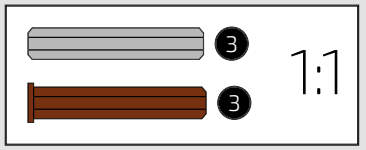

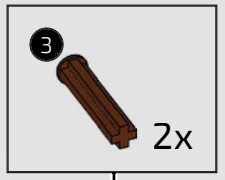

235

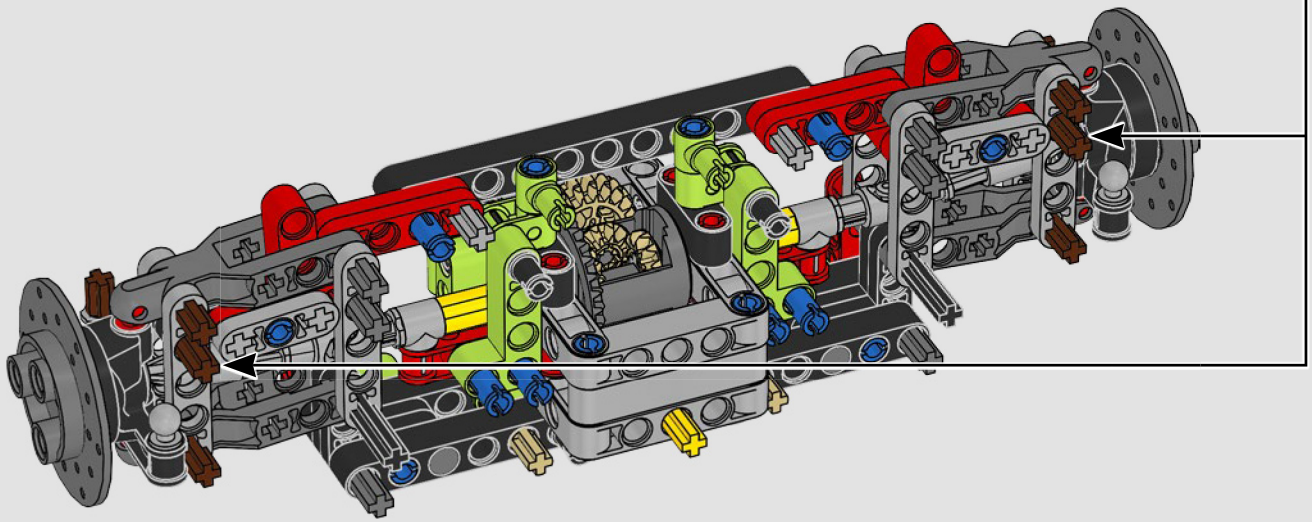

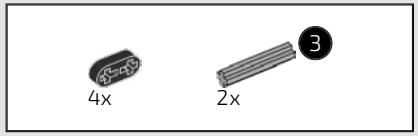

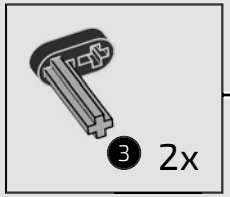

236

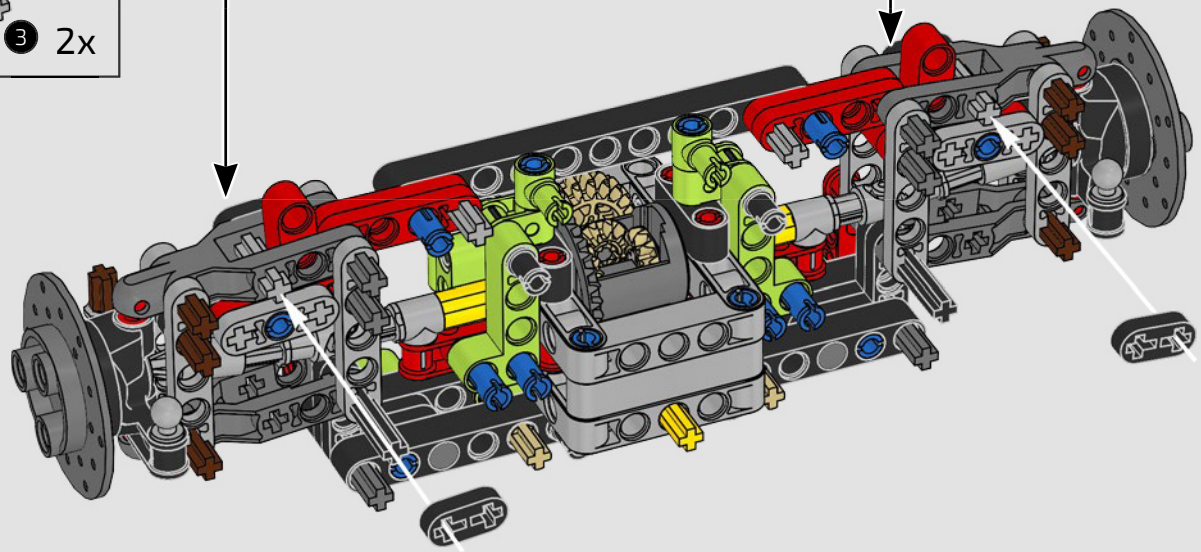

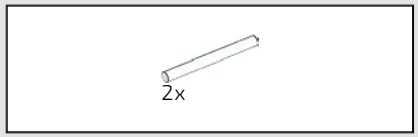

237

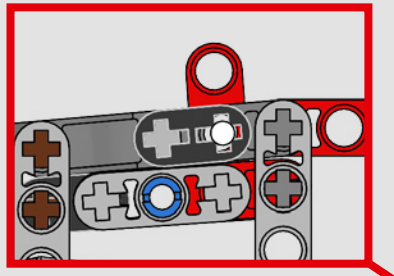

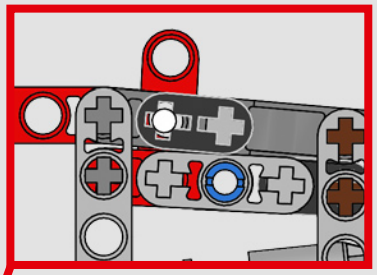

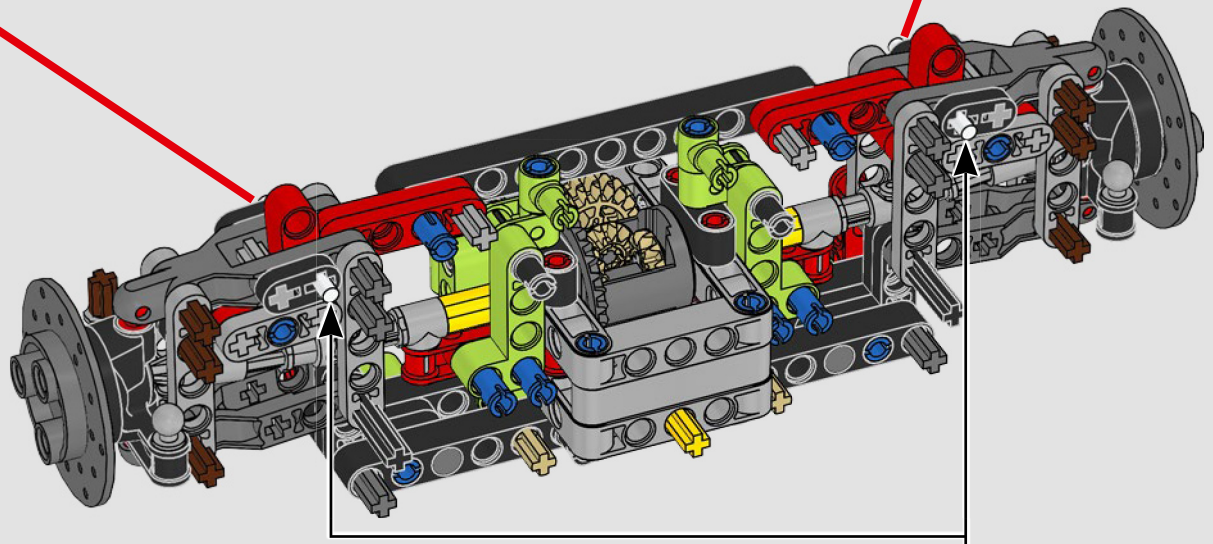

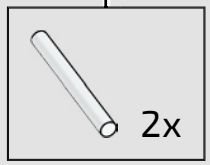

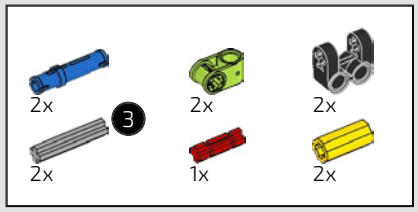

238

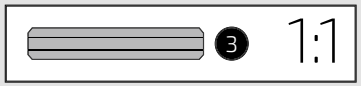

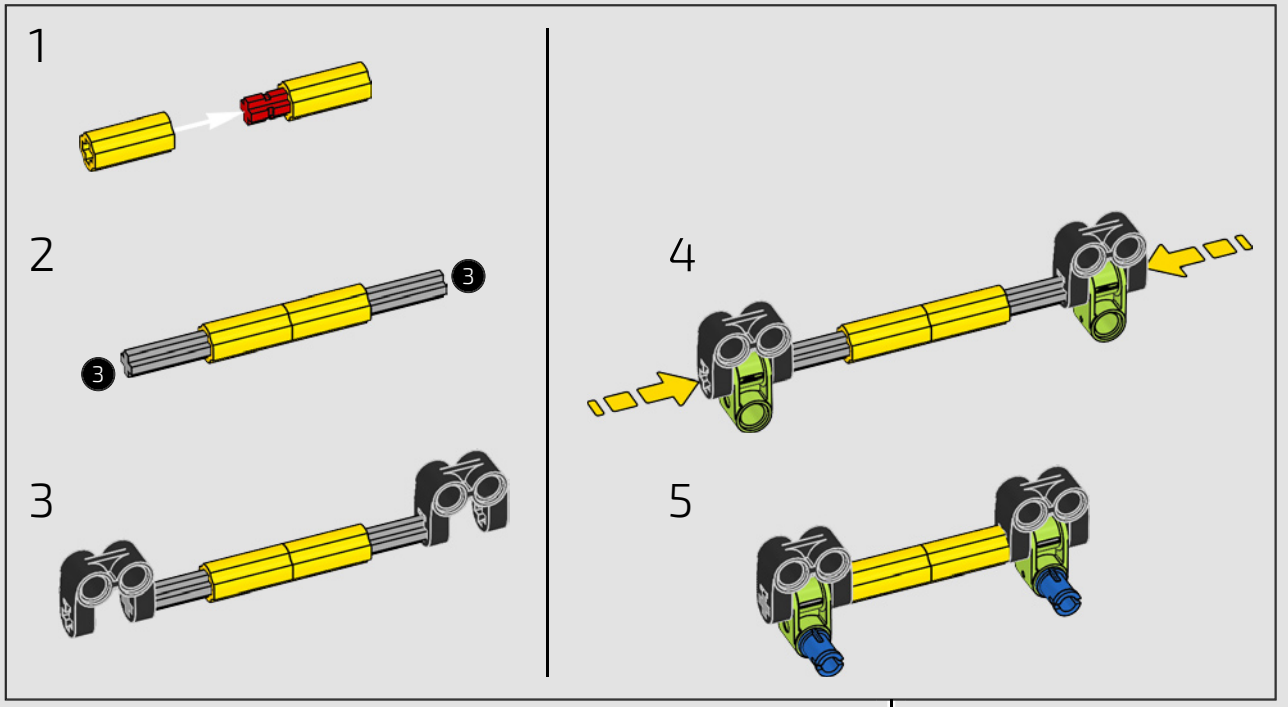

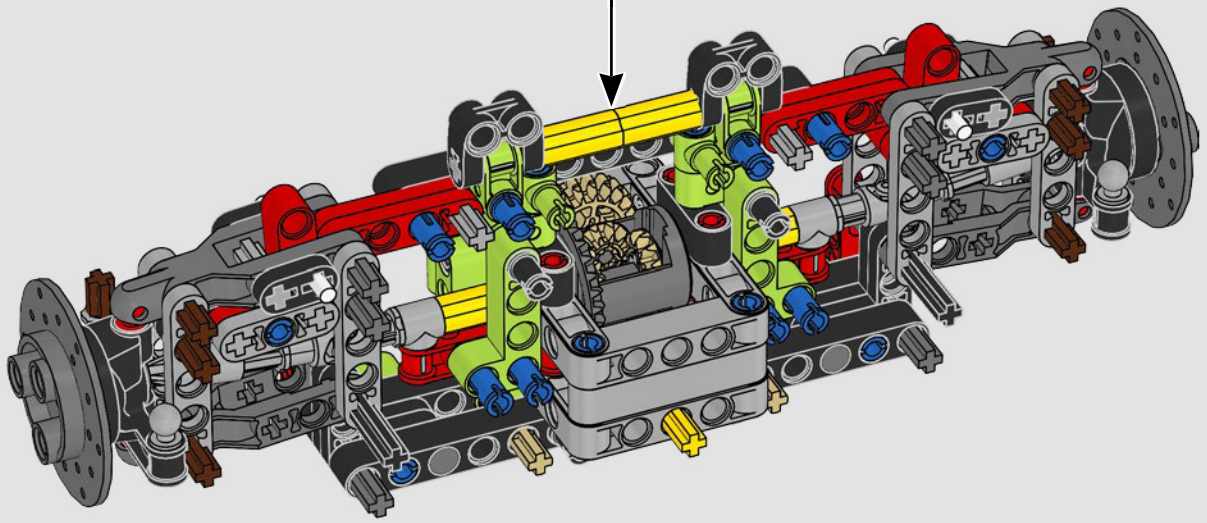

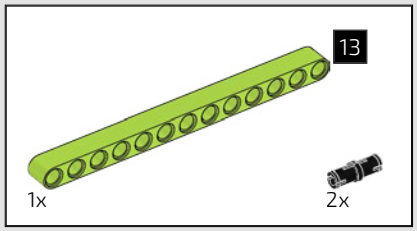

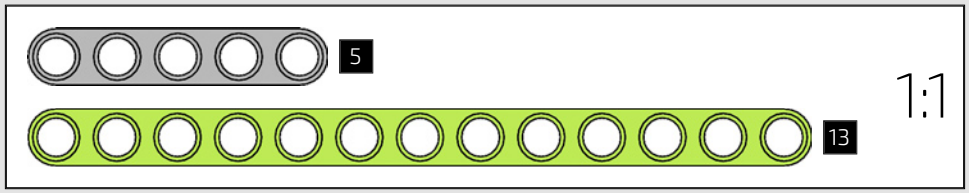

239

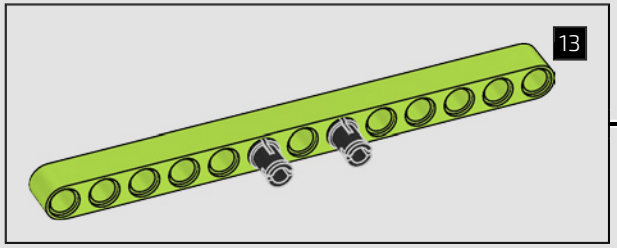

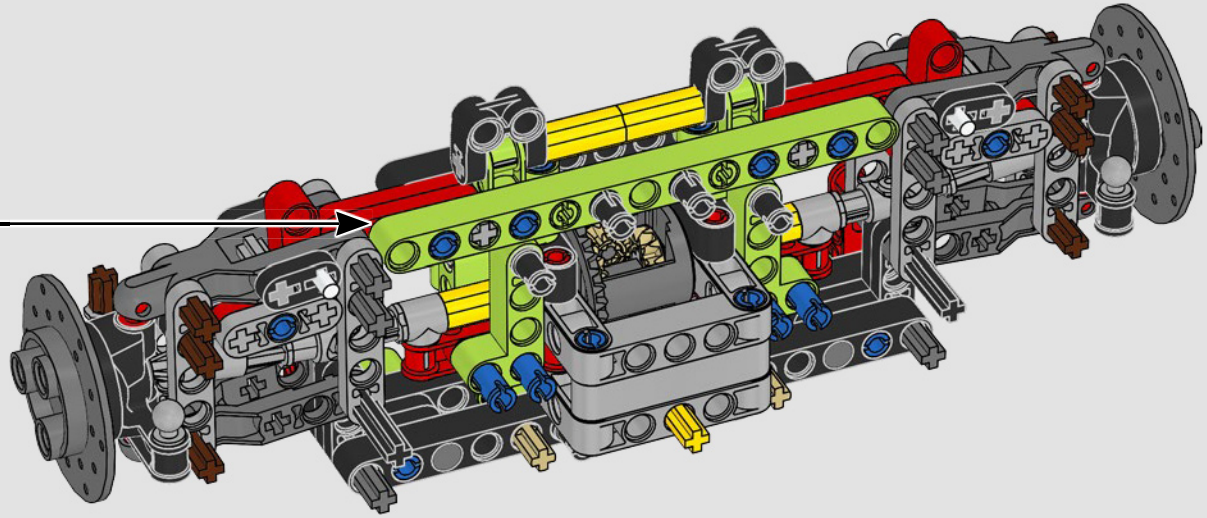

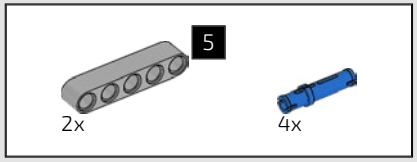

240

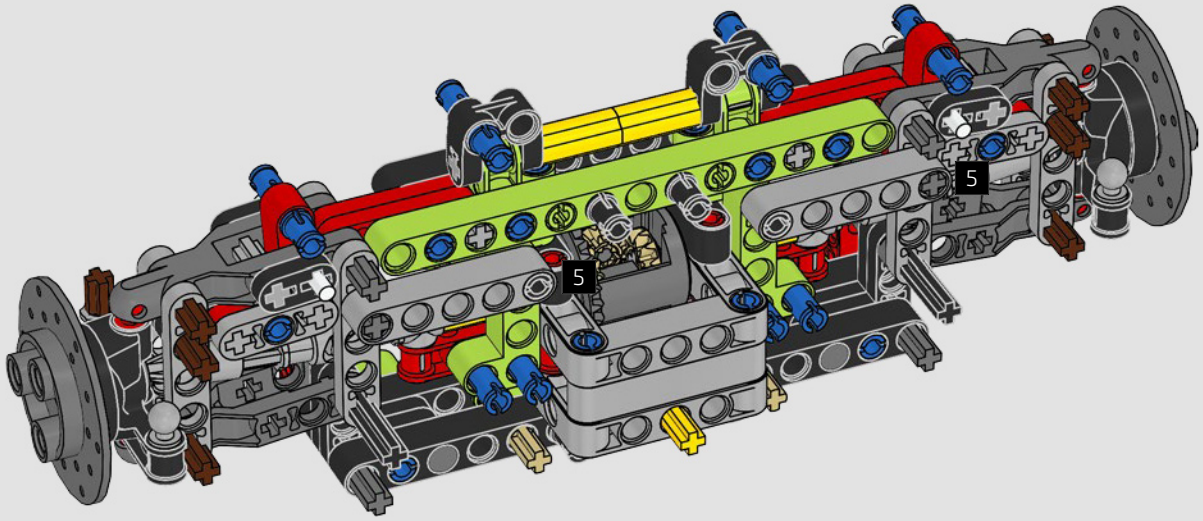

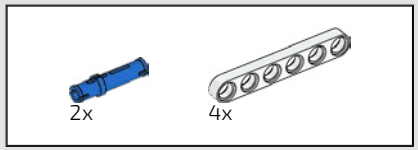

241

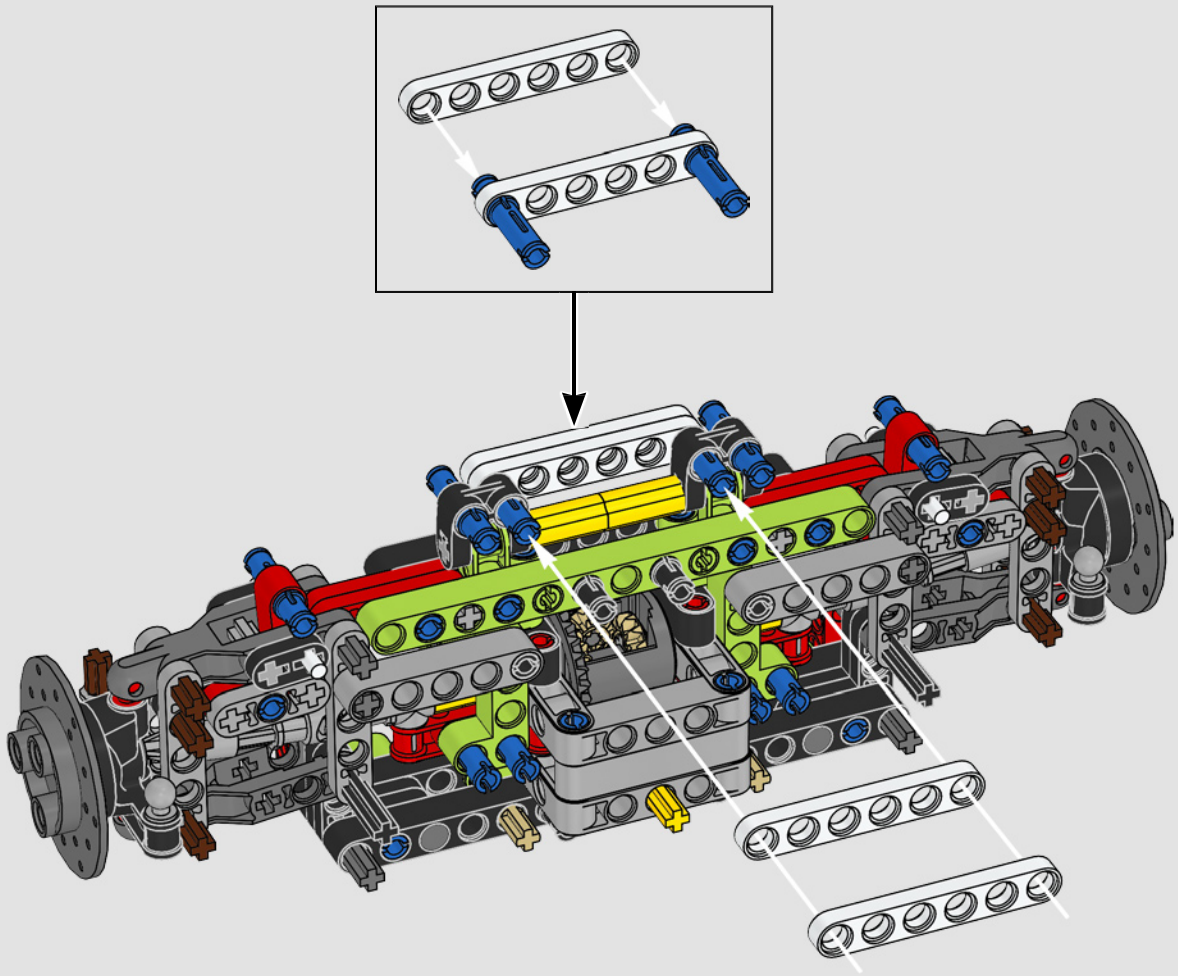

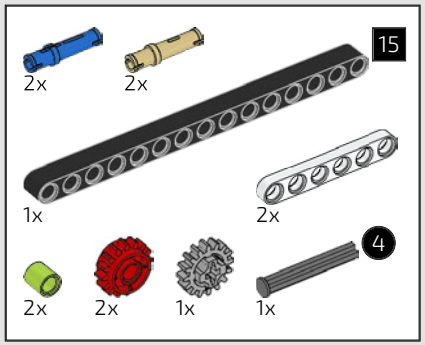

242

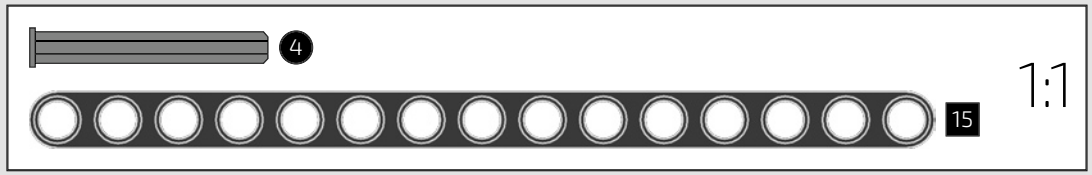

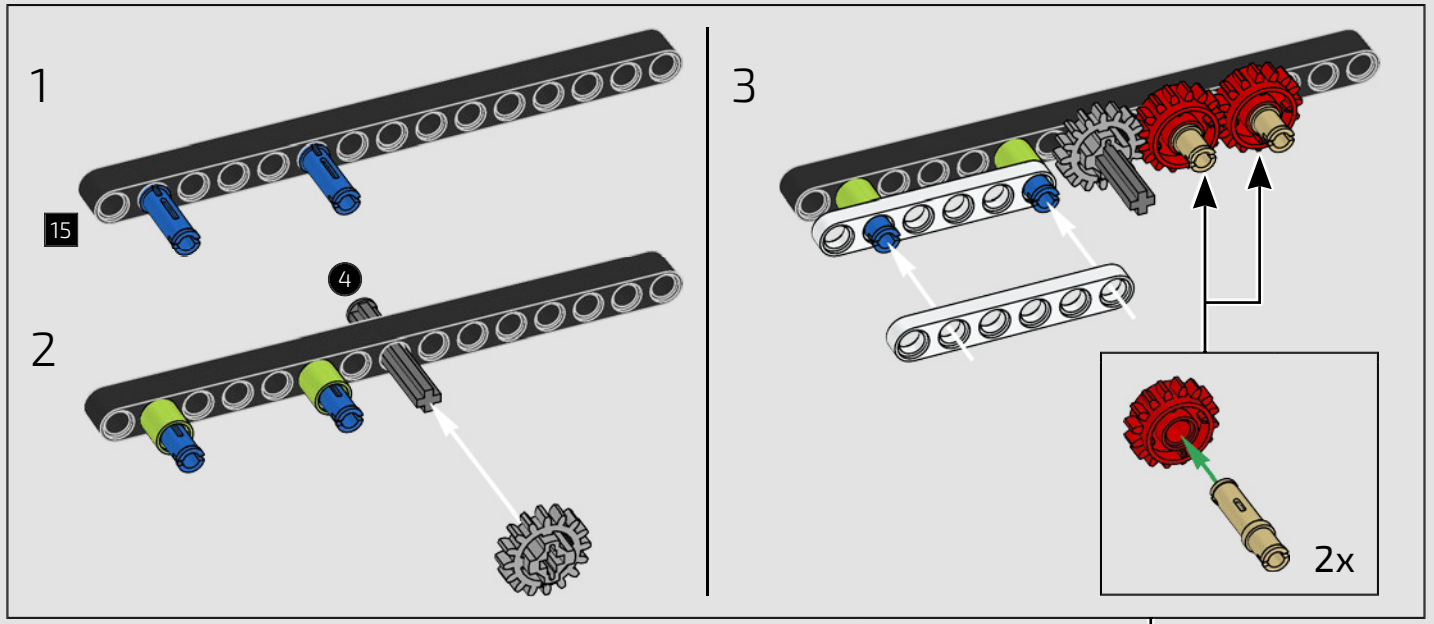

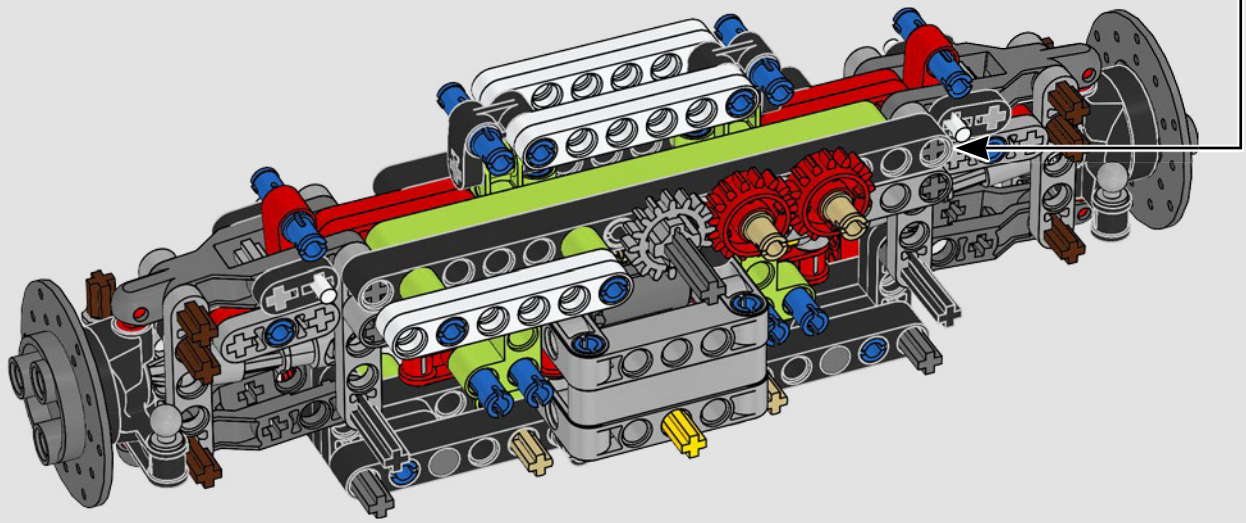

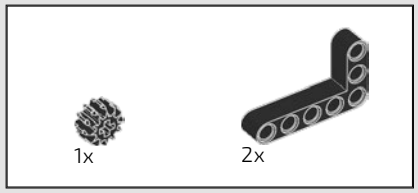



243

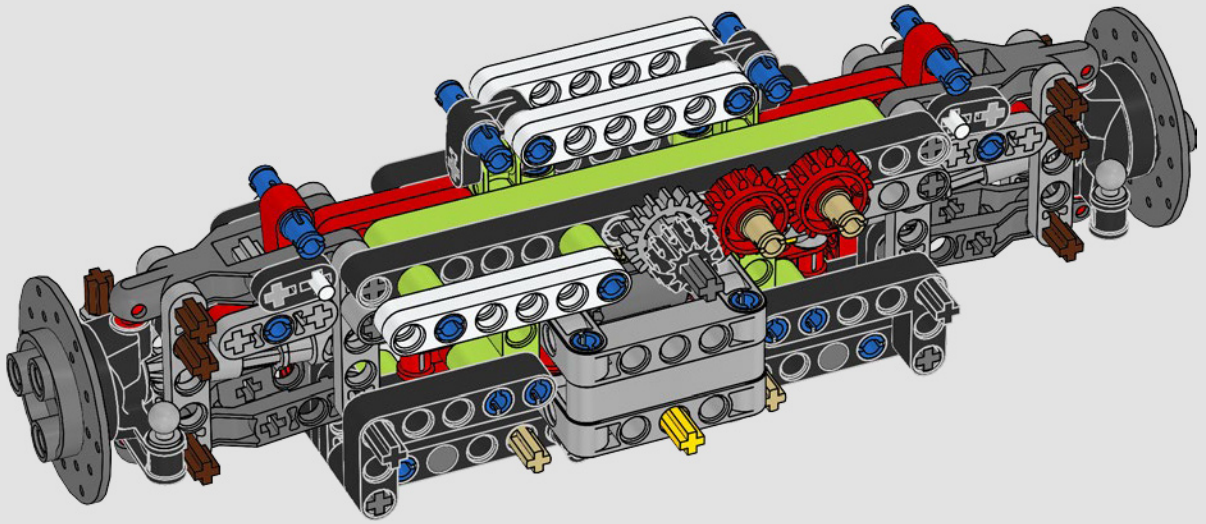

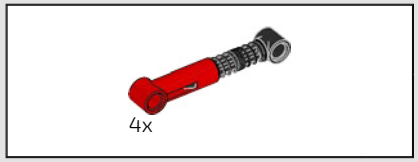

244

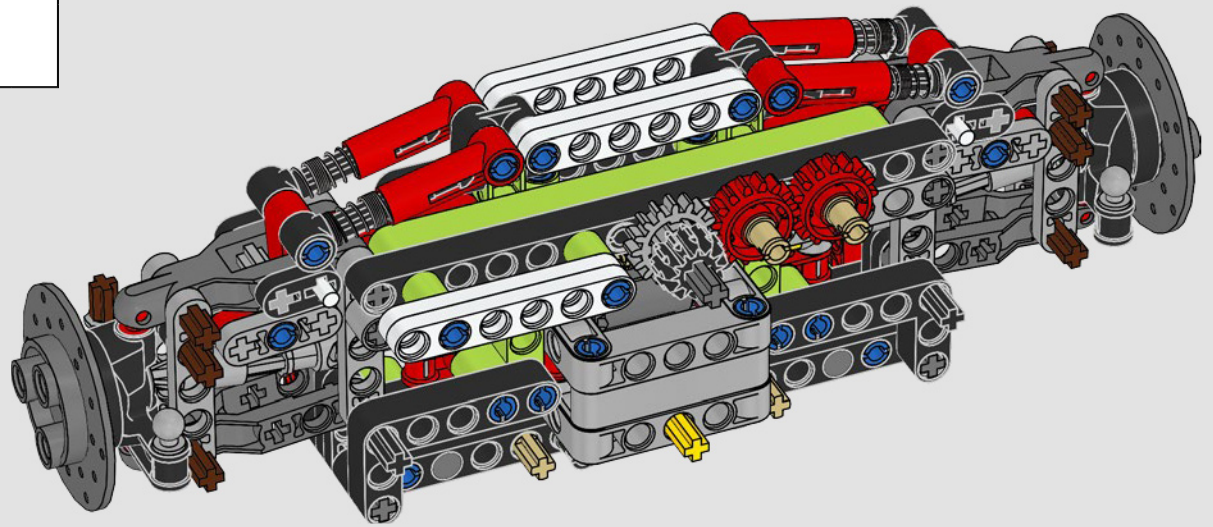

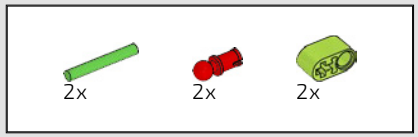

245



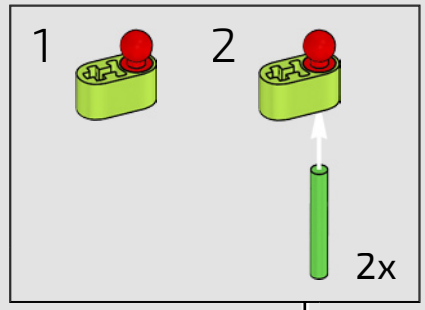

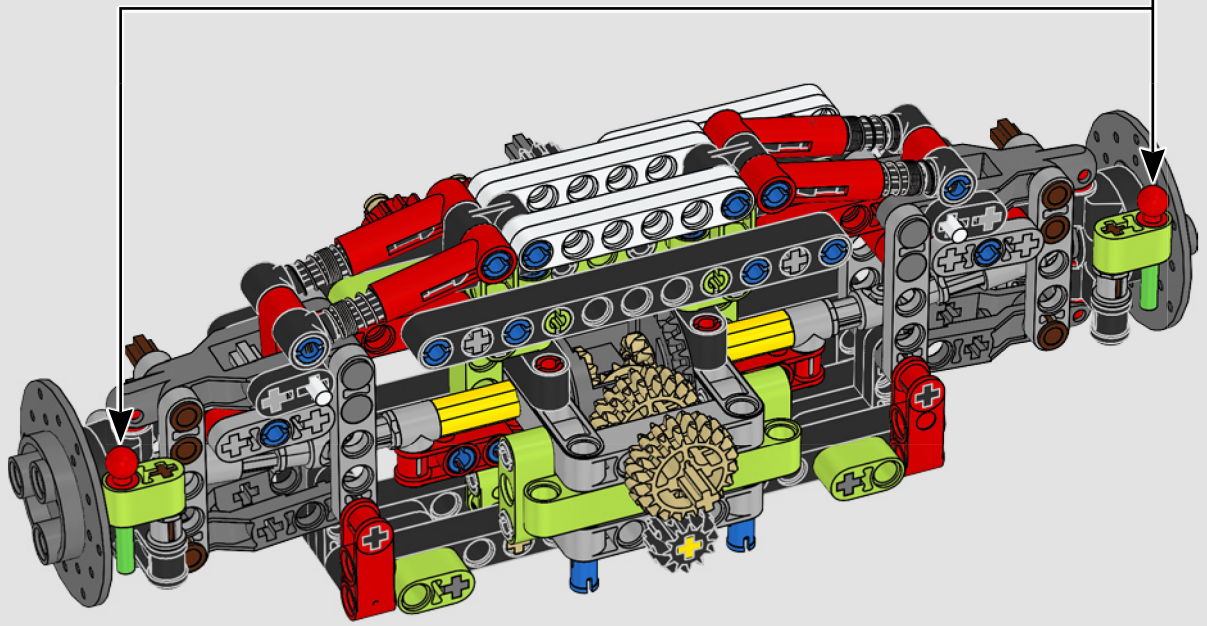

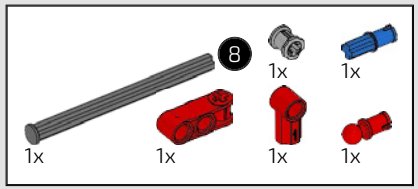

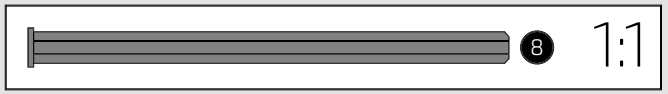

246

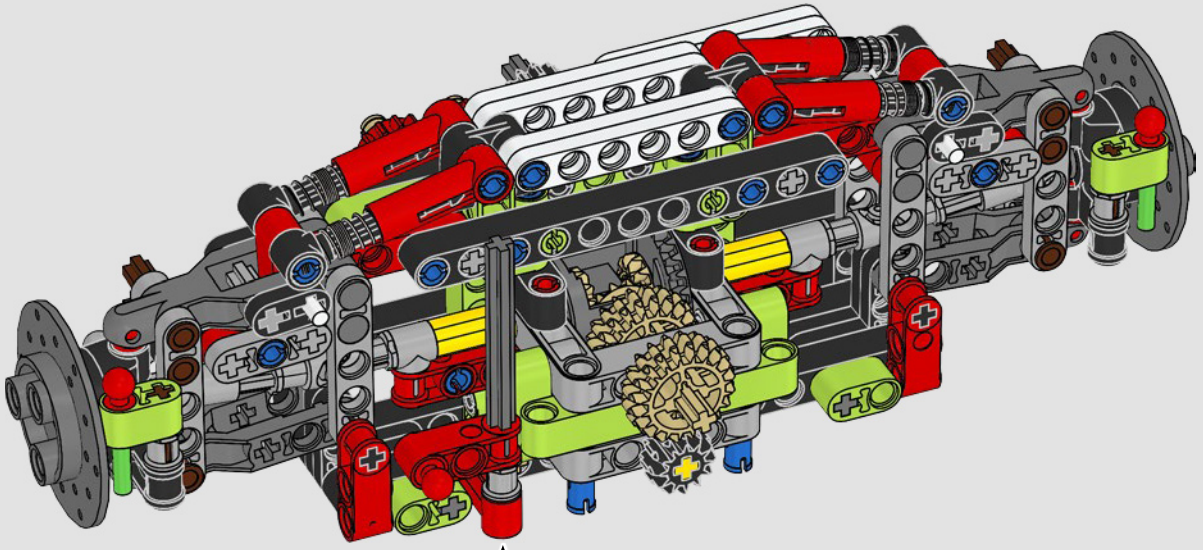

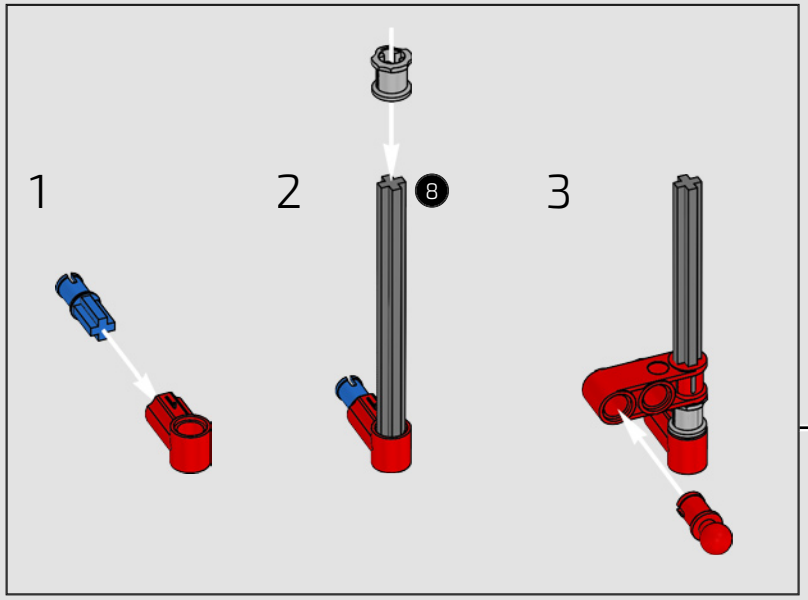

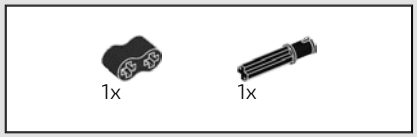

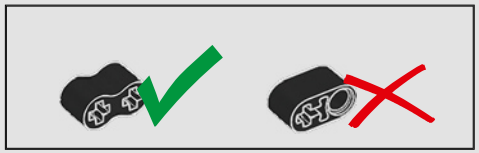

247

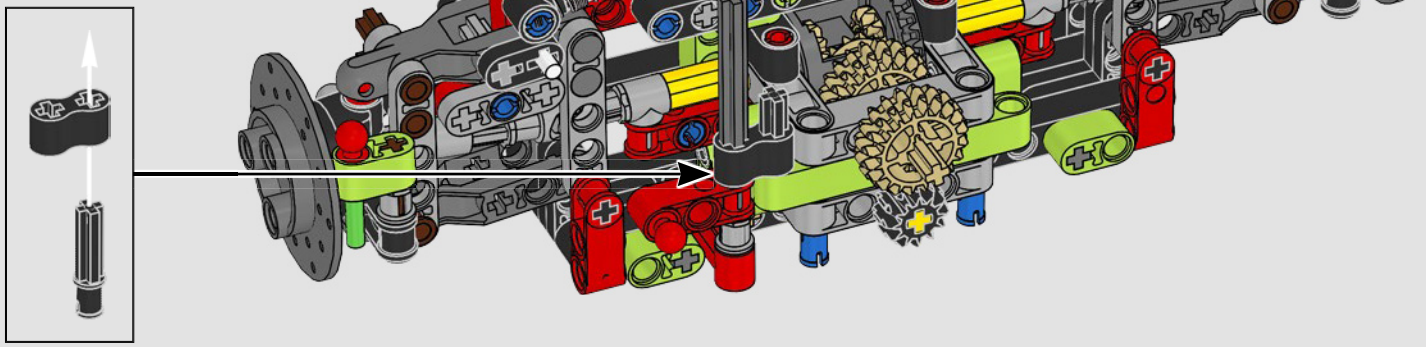

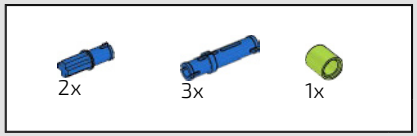

248

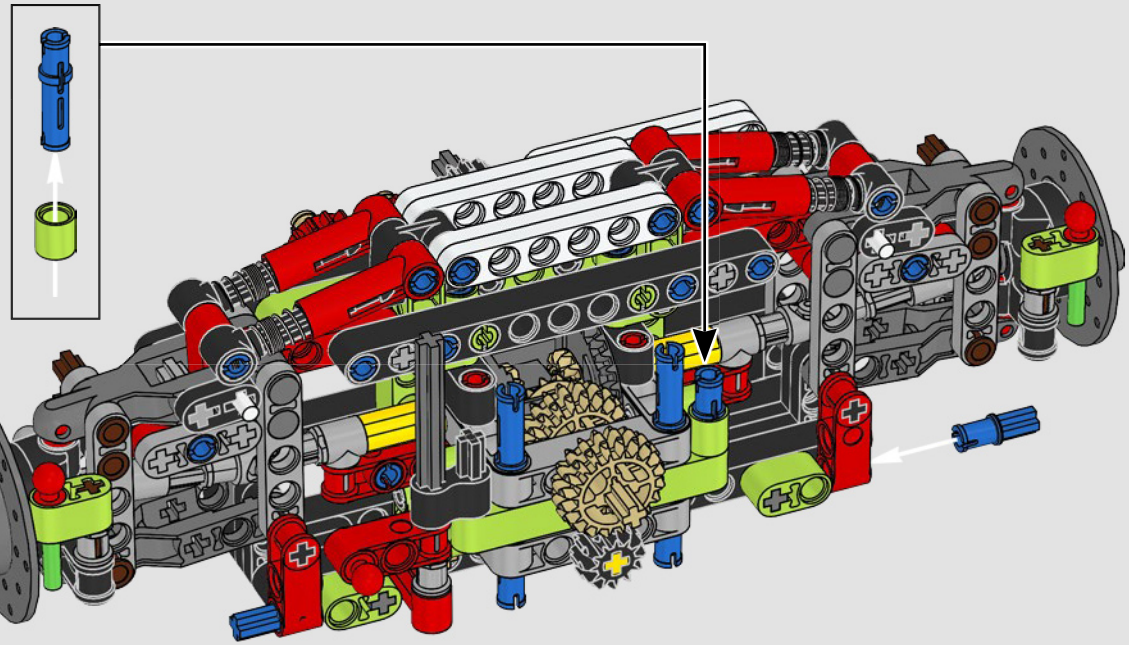

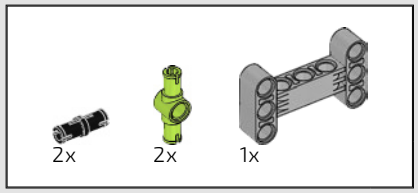

249

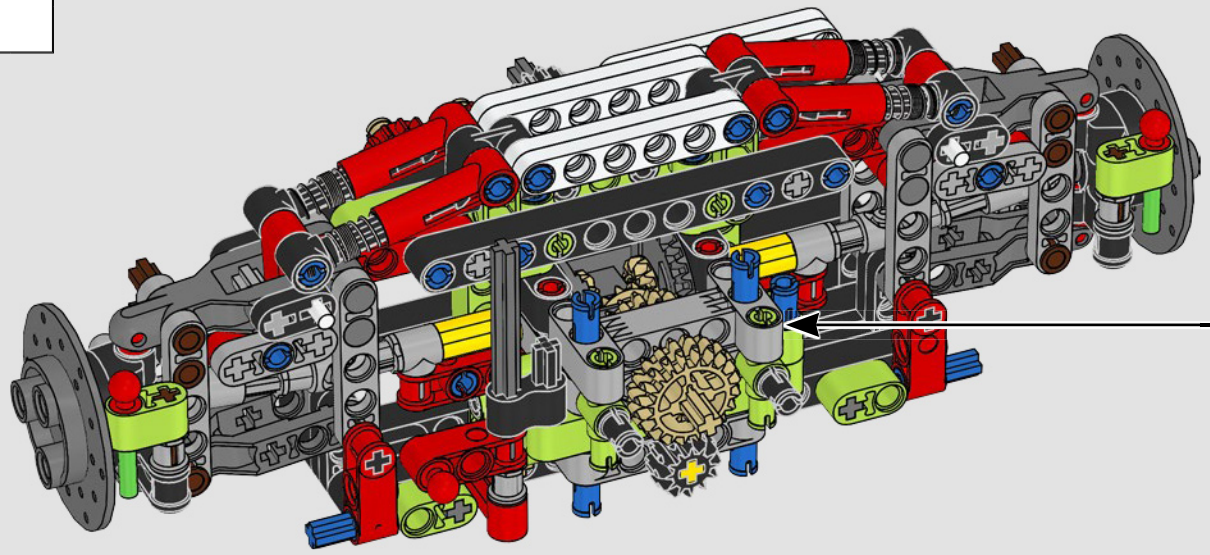

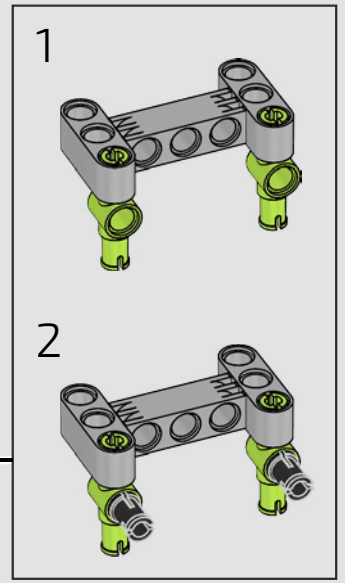

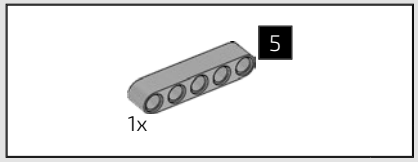

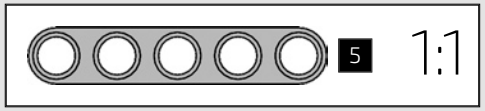

250

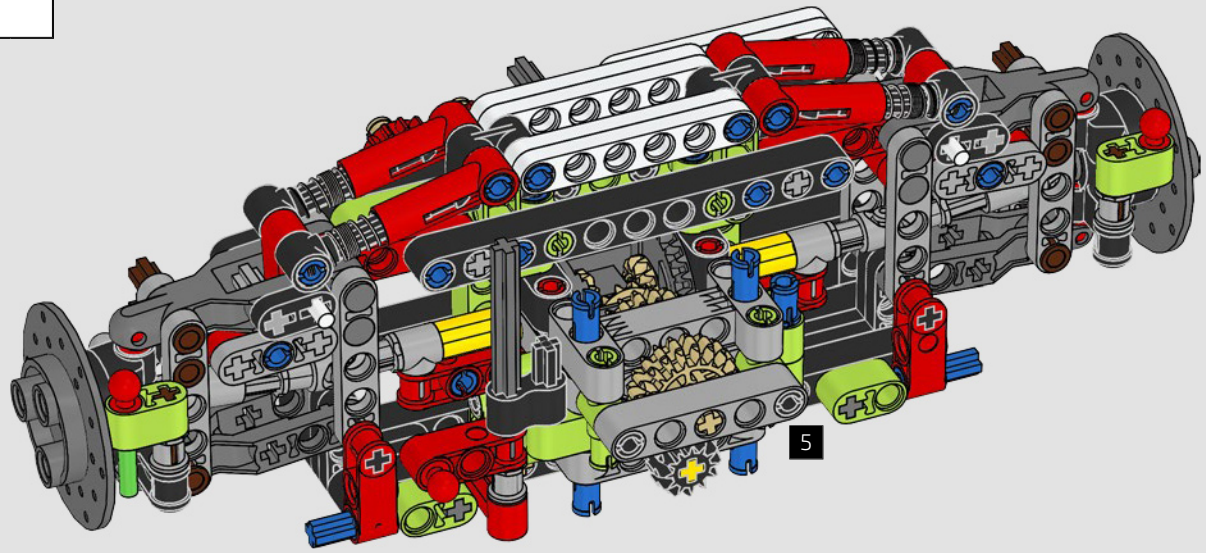

251

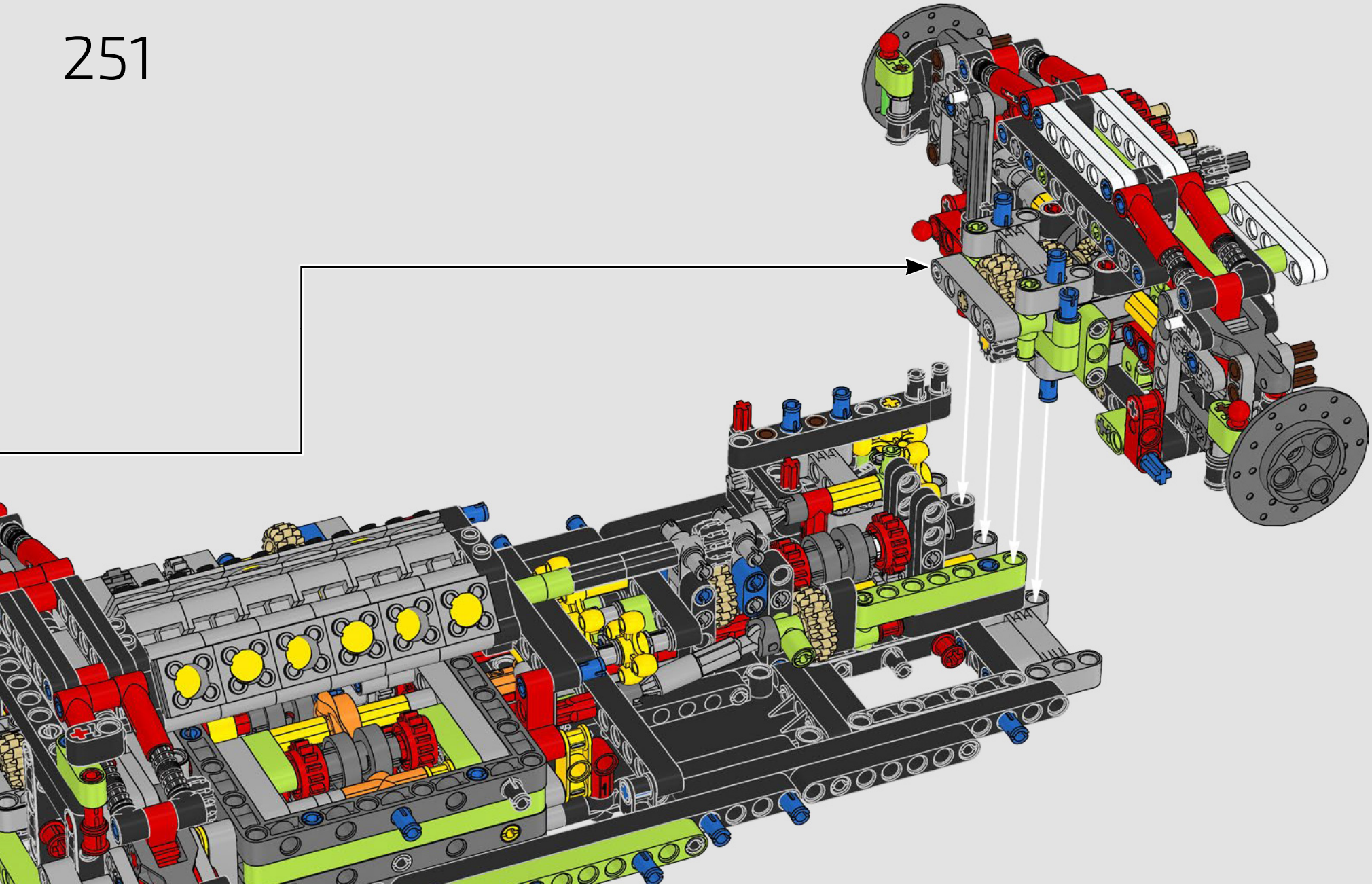

252

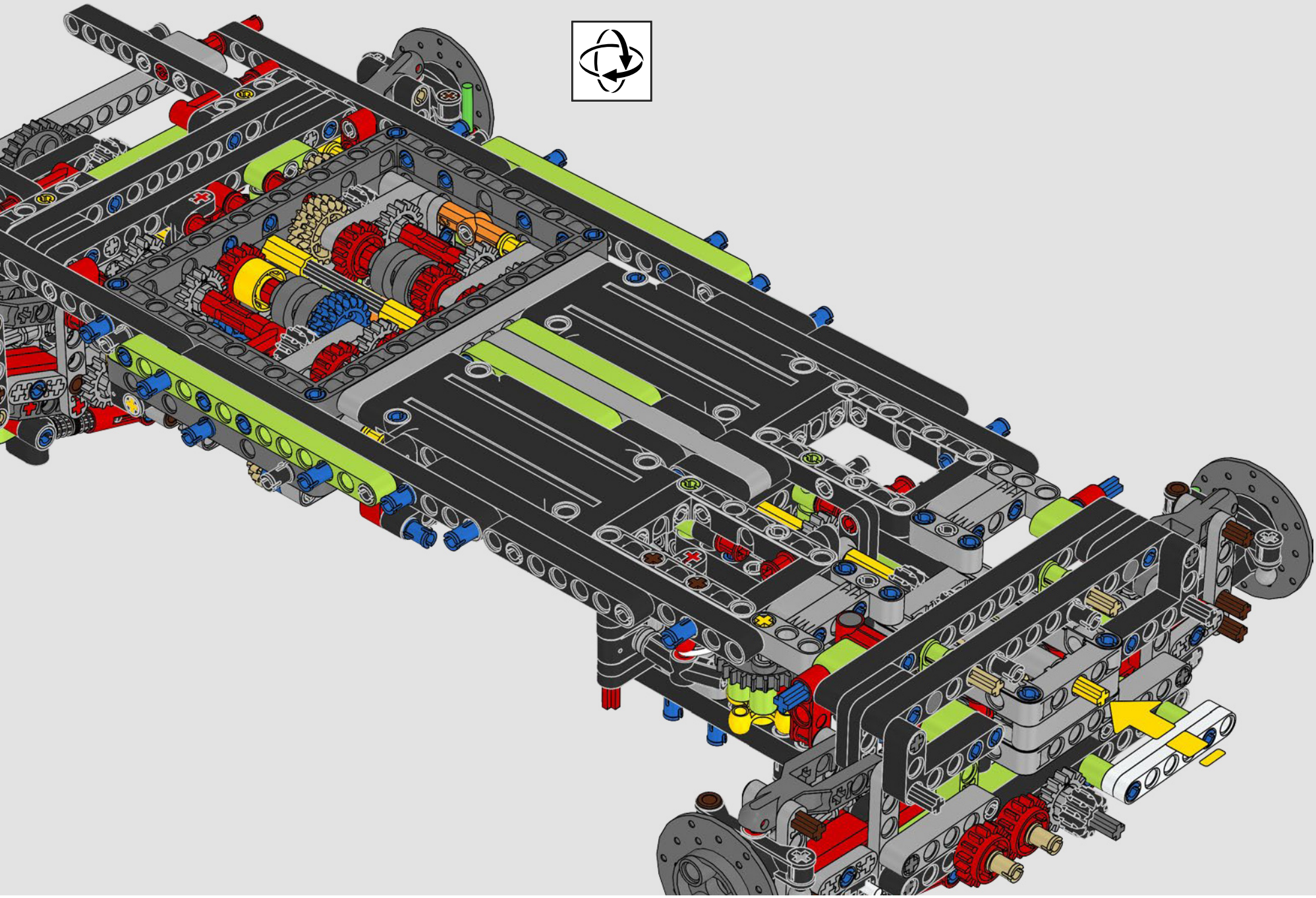

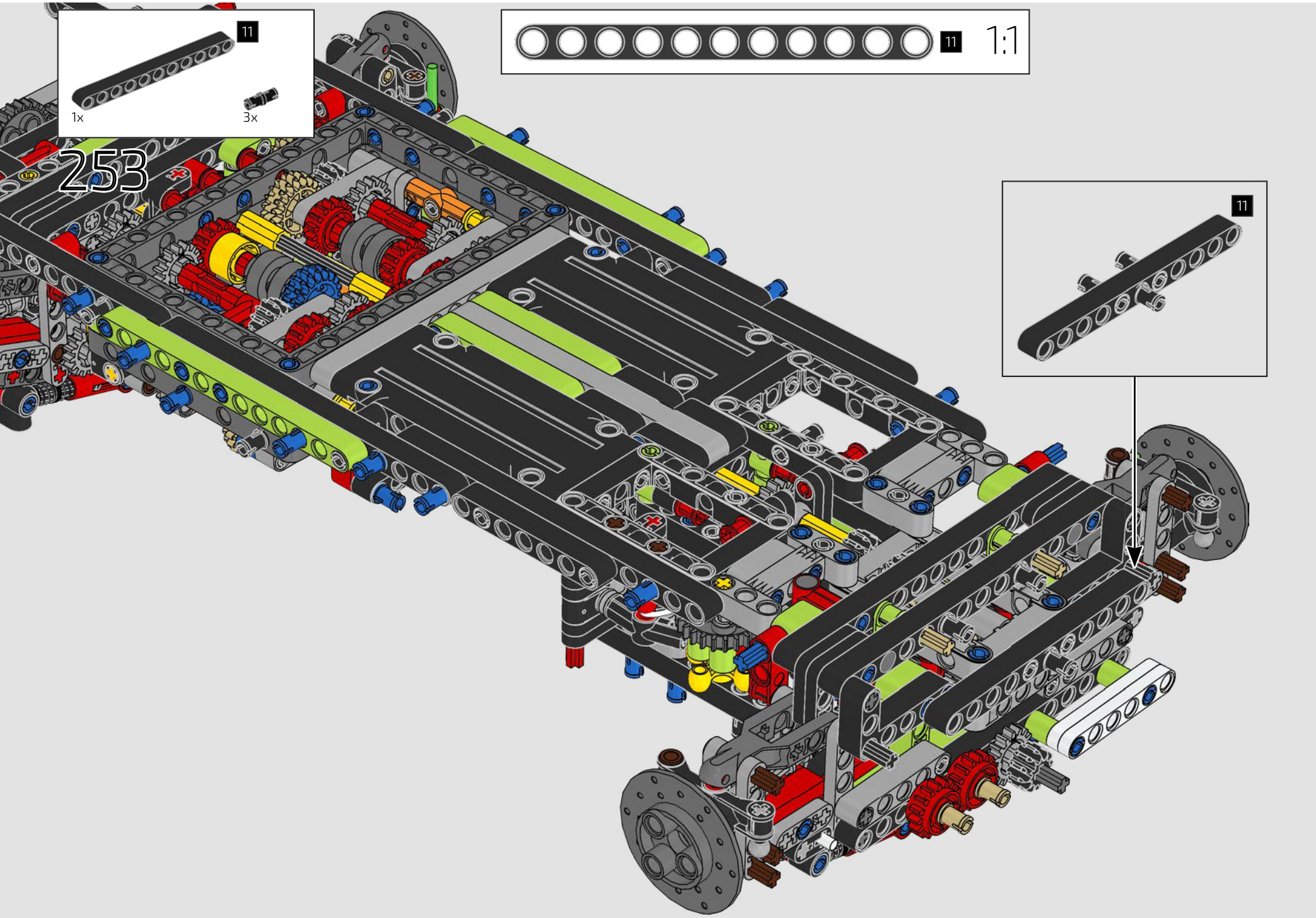
11
1x
3x
253
11
1:1
11

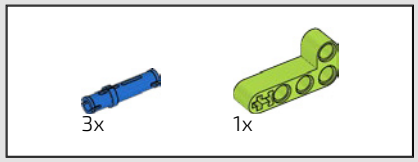

254

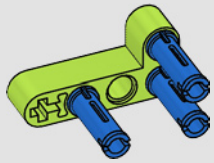

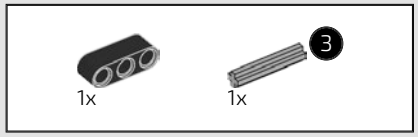

255

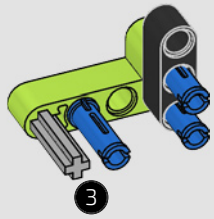

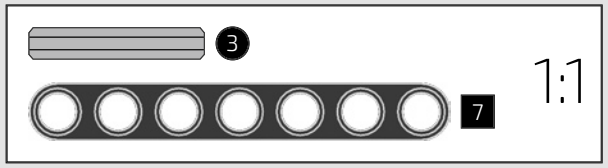

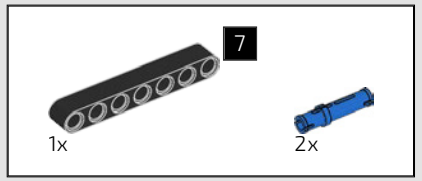

256

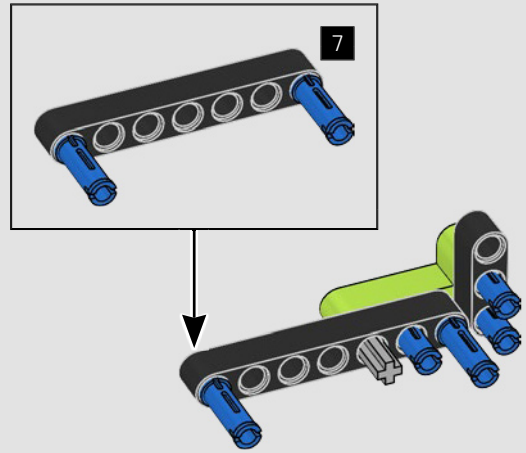

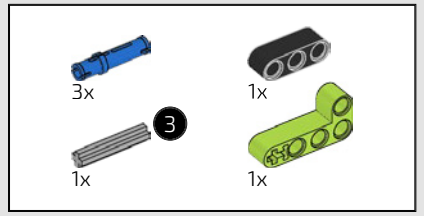

257

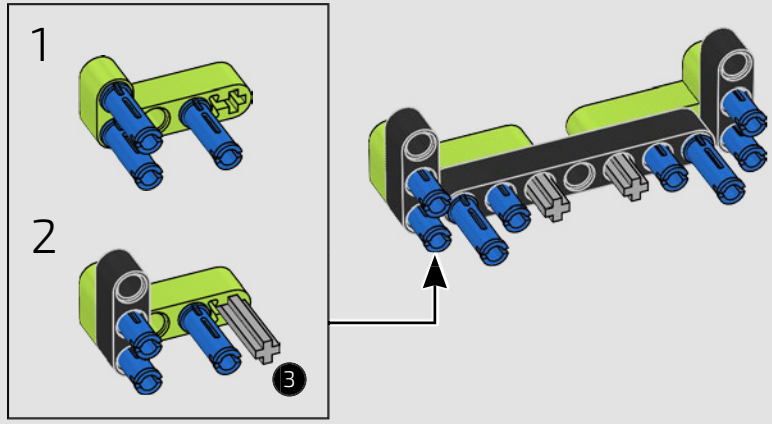

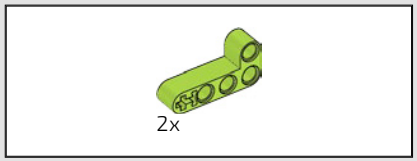

258

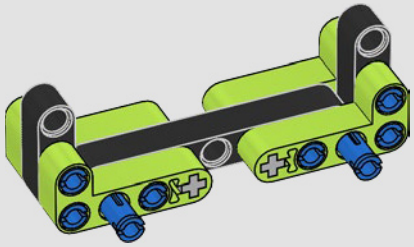

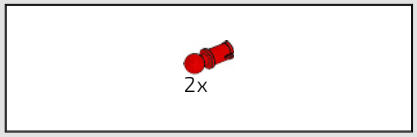

259

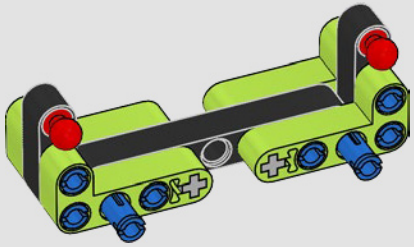

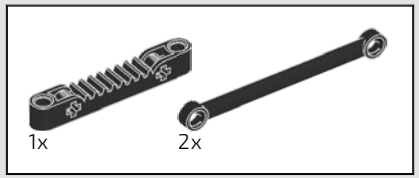

260

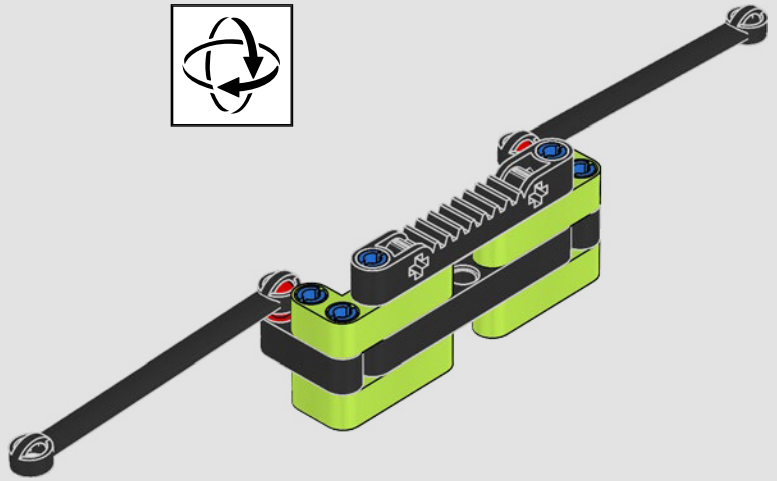

261

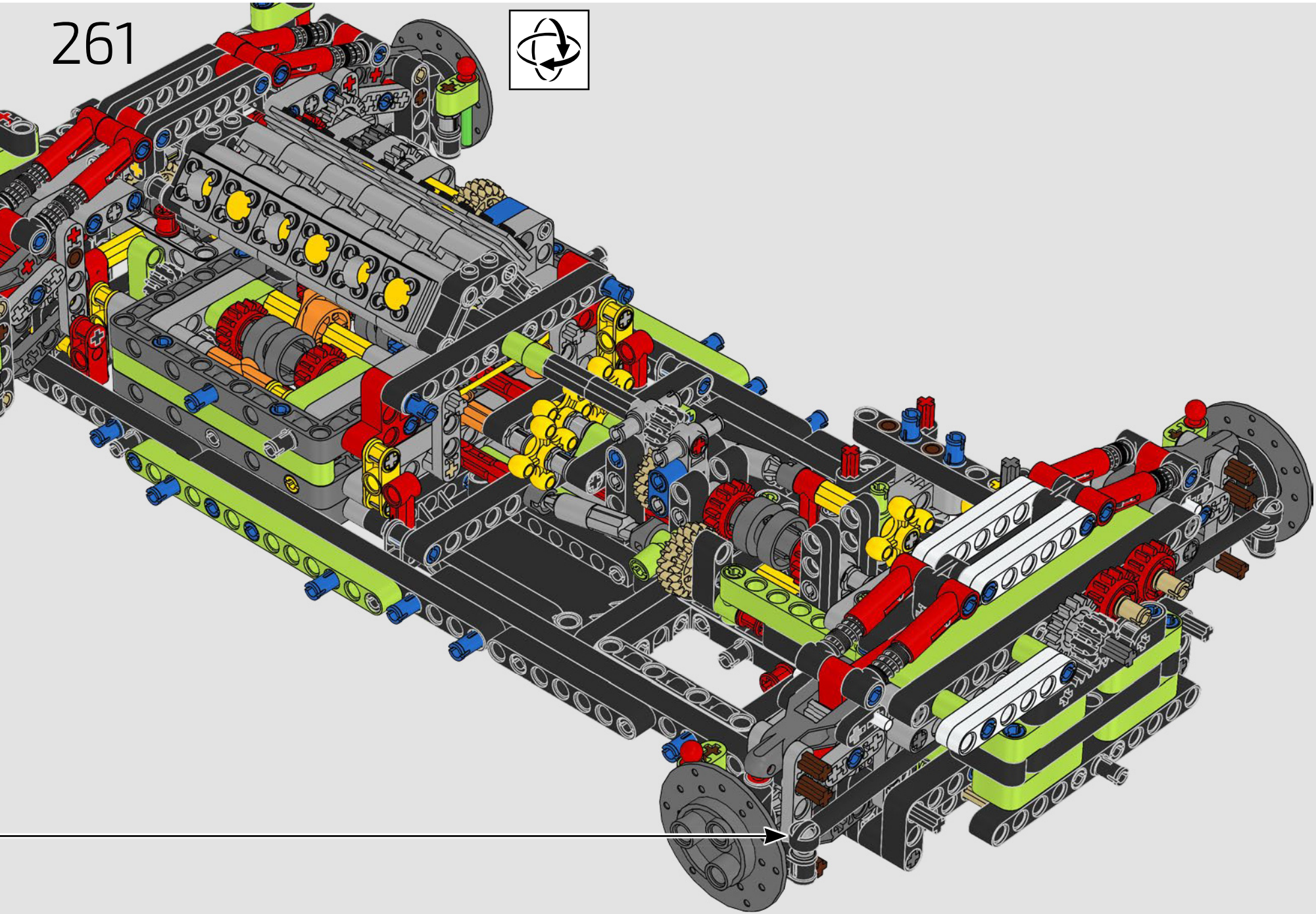

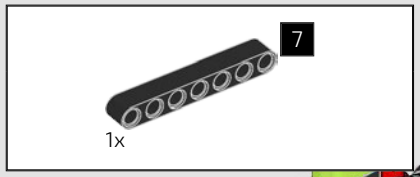

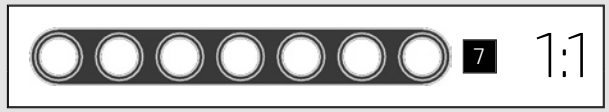

262

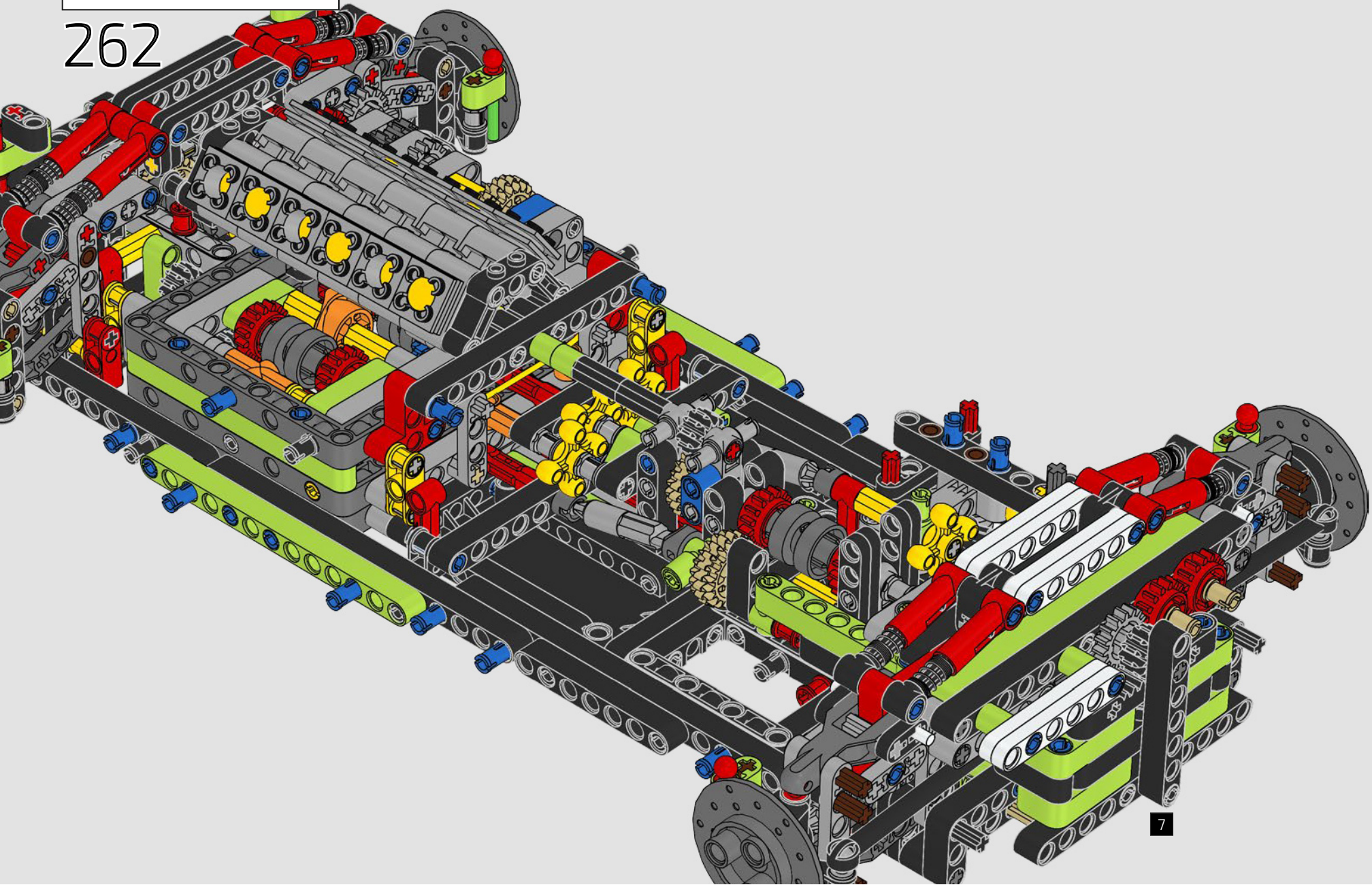

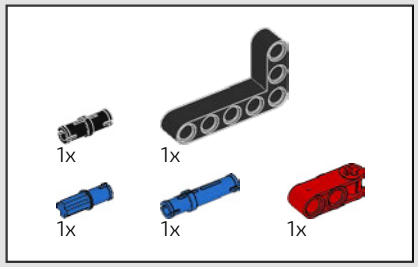

263

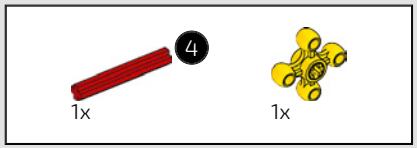

264



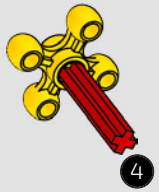

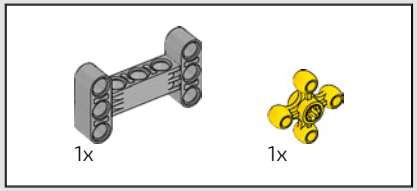

265

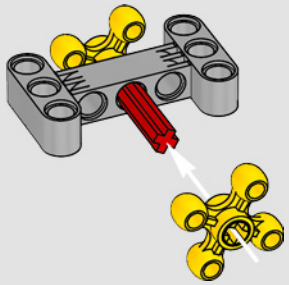

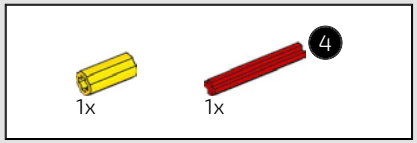

266

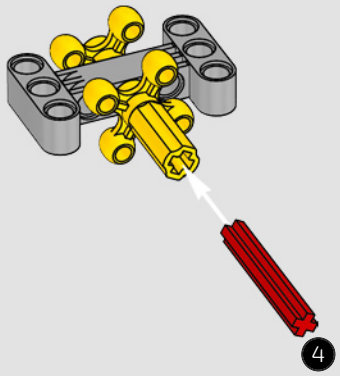

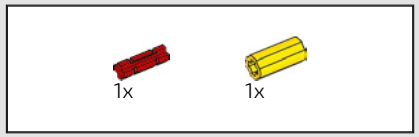

267

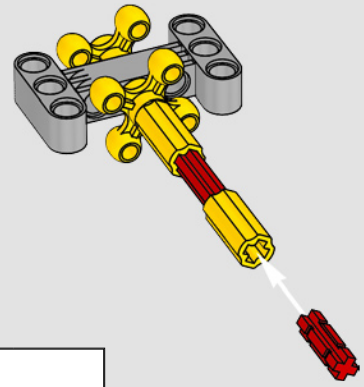

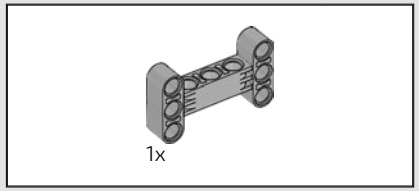

268

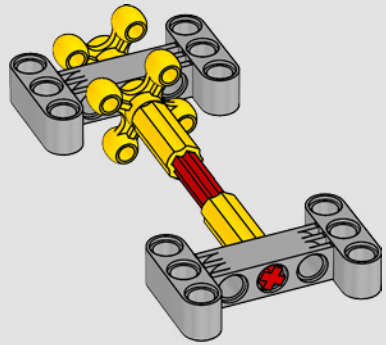

269

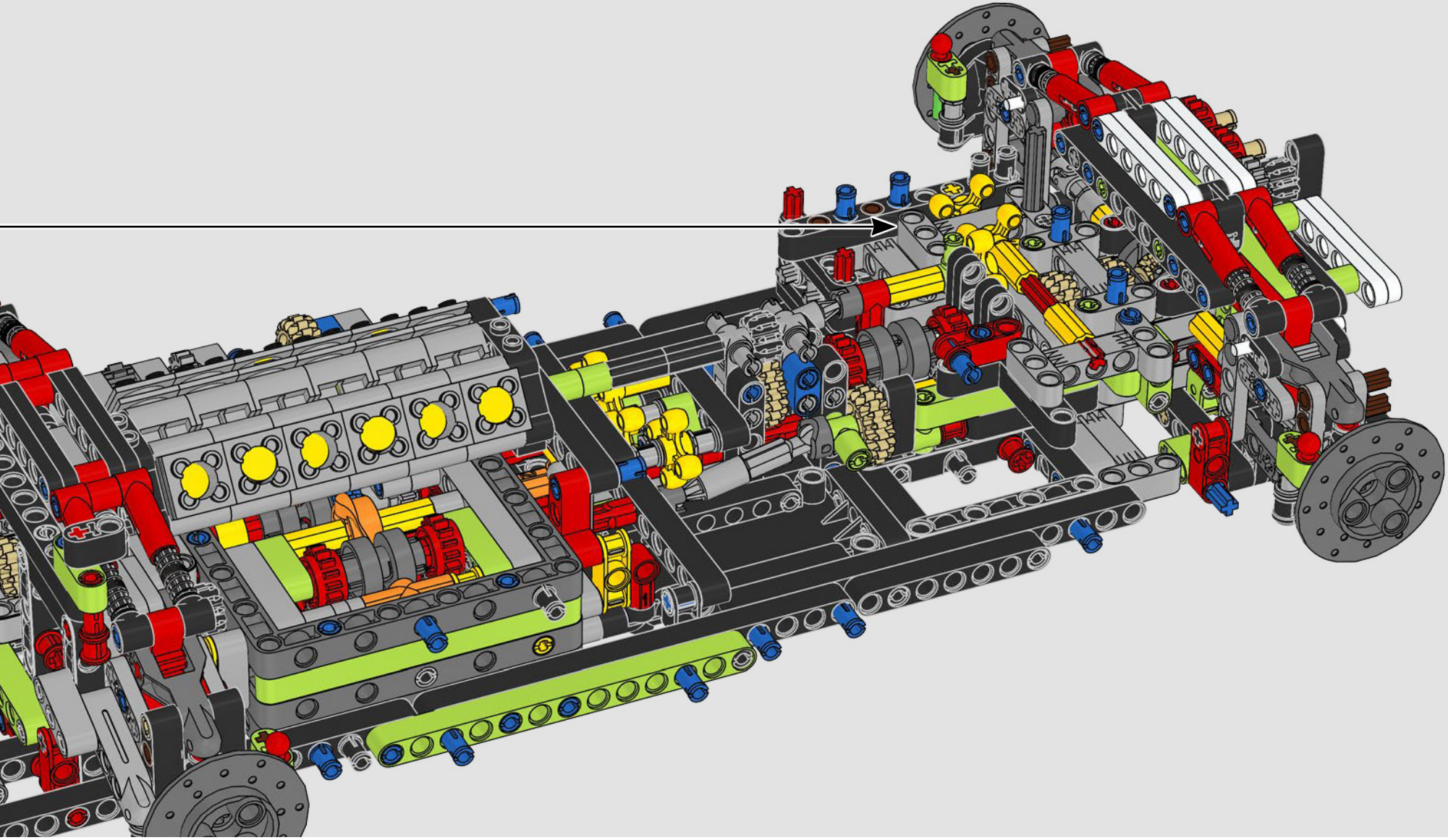

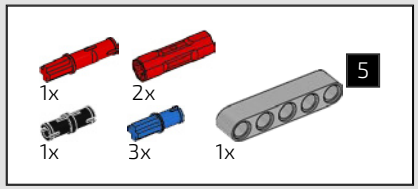

270

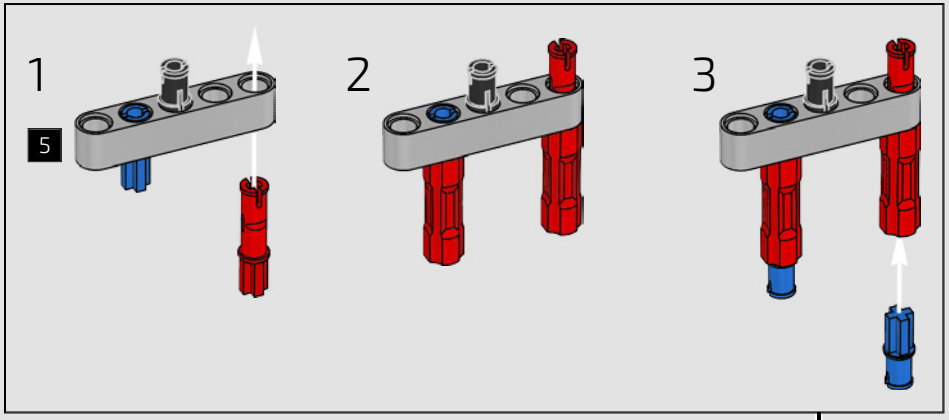

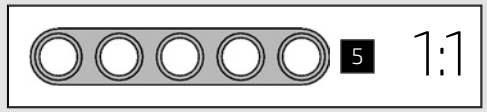

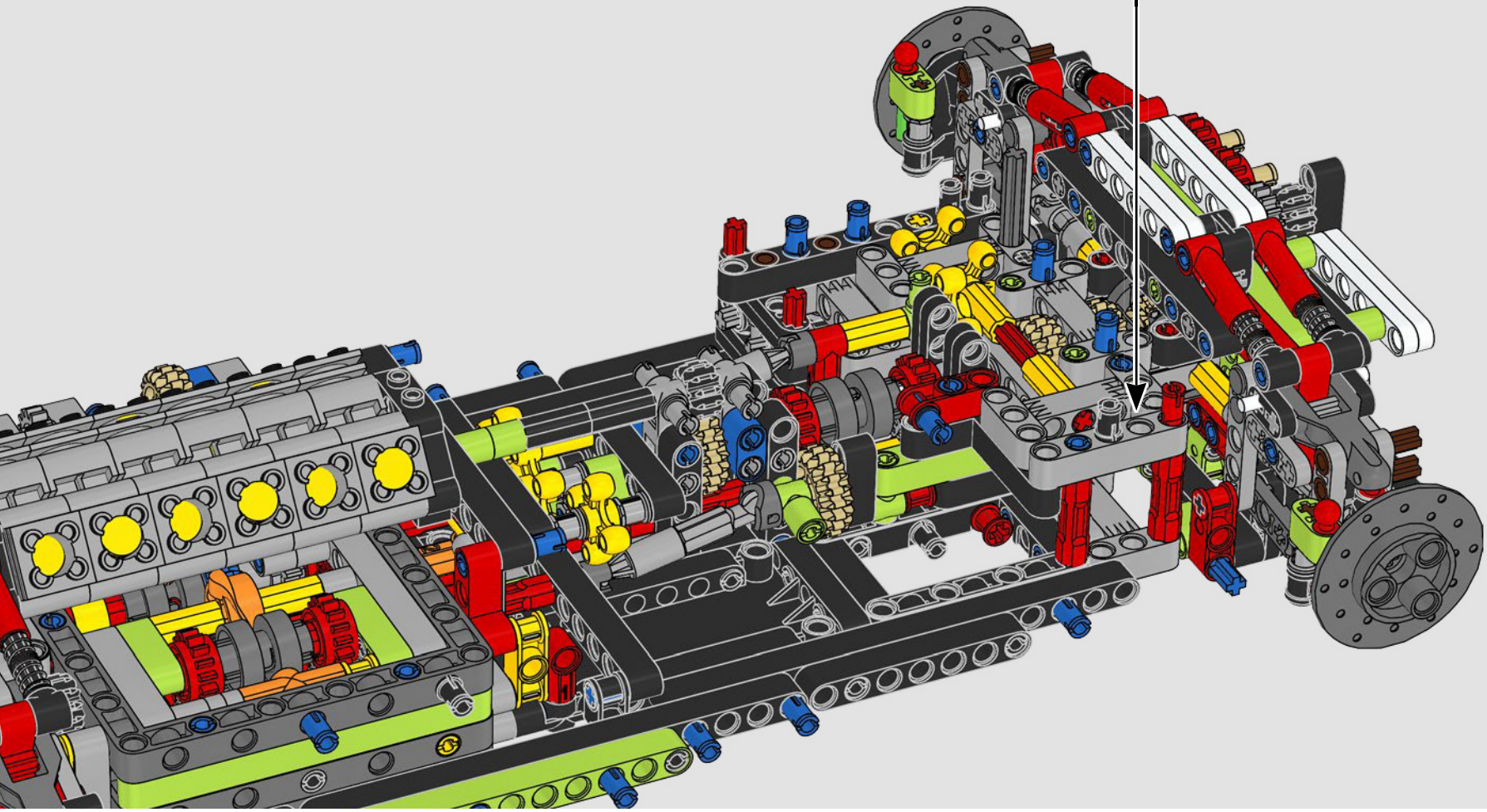

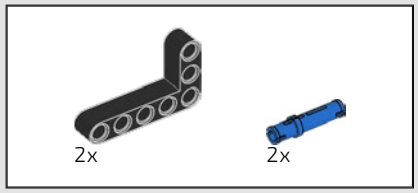

271

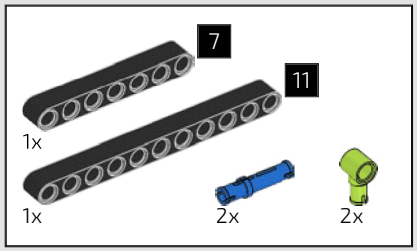

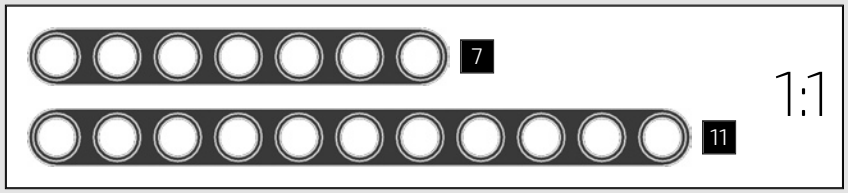

272

1

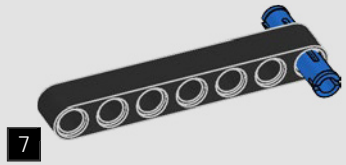

2

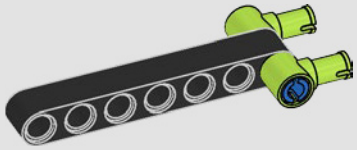

3

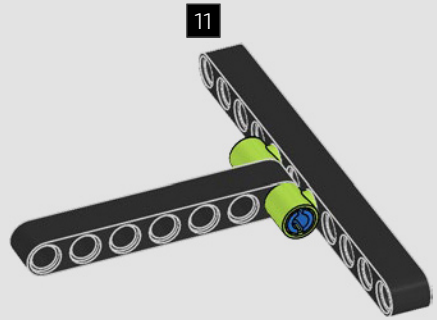

4

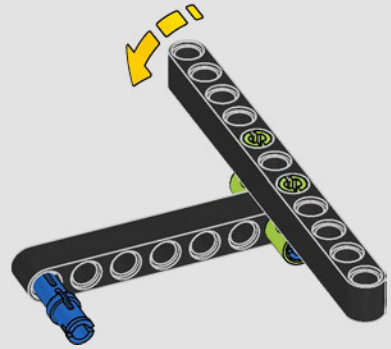

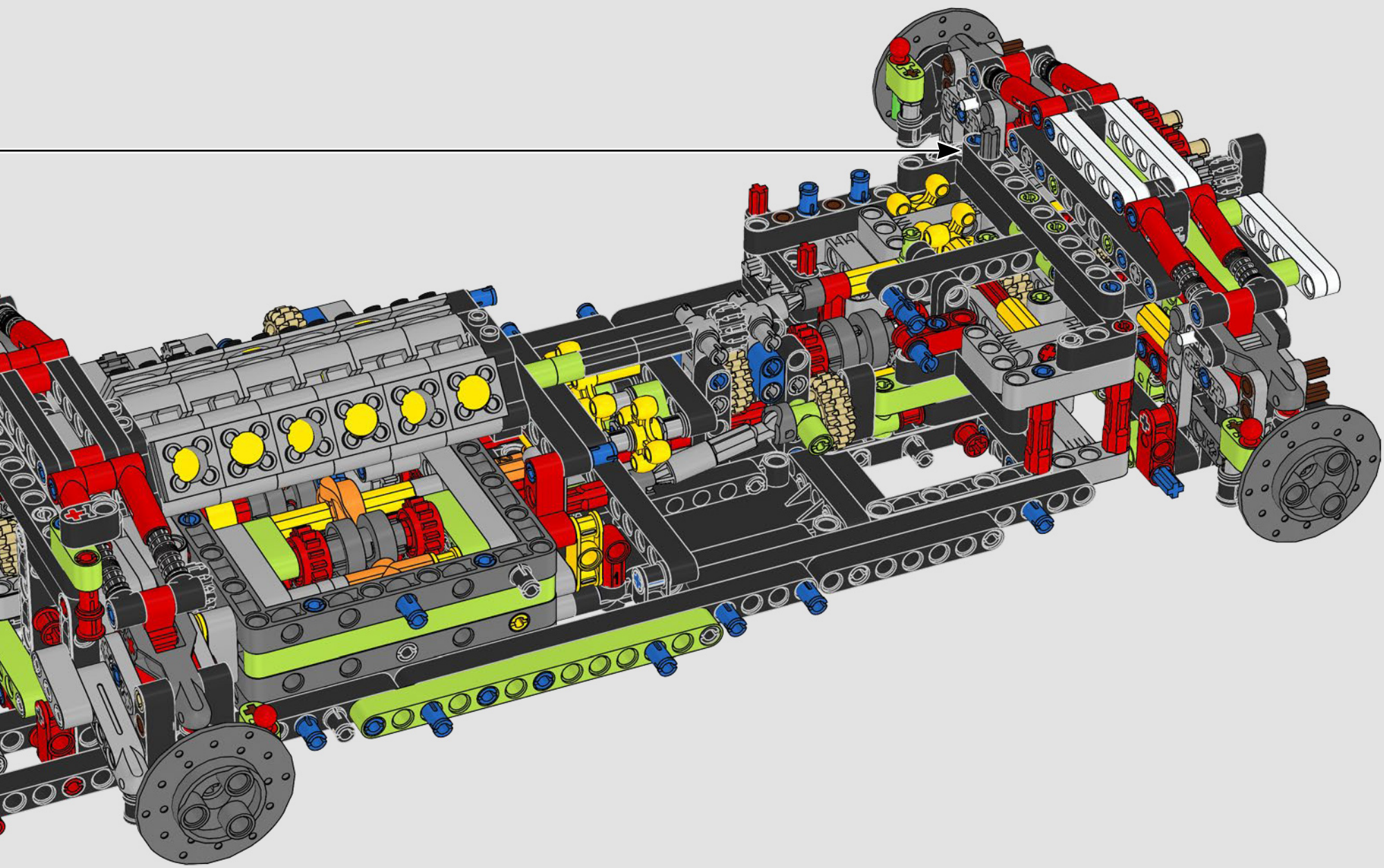

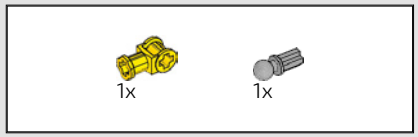

273

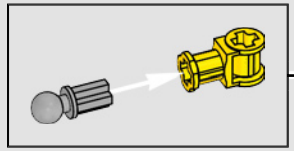

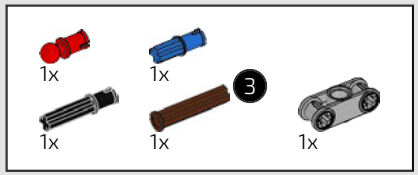

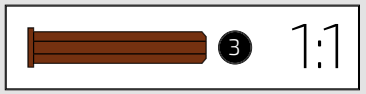

274

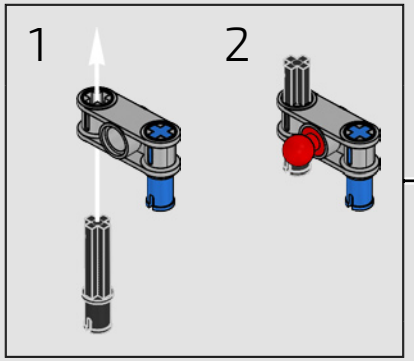

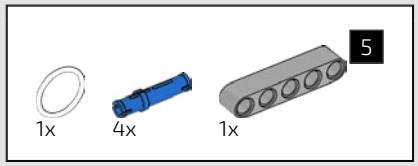

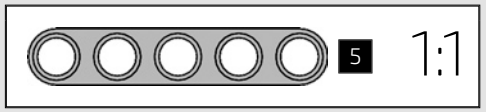

275

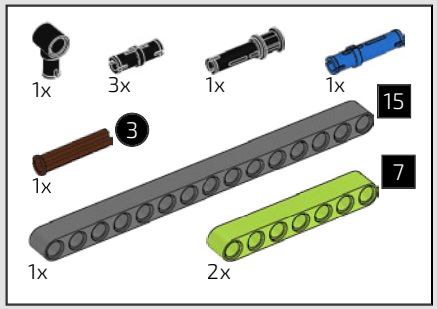

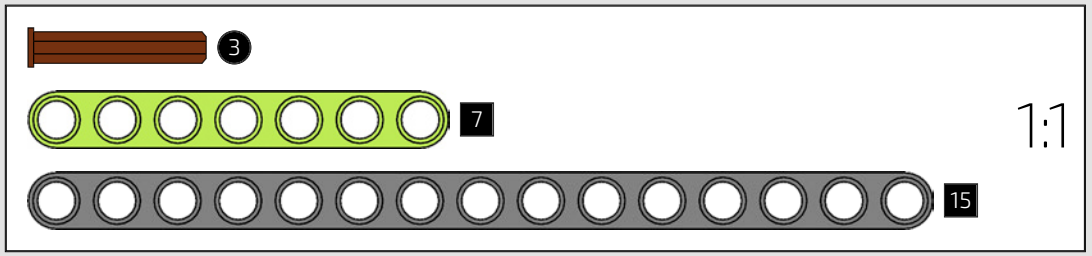

276

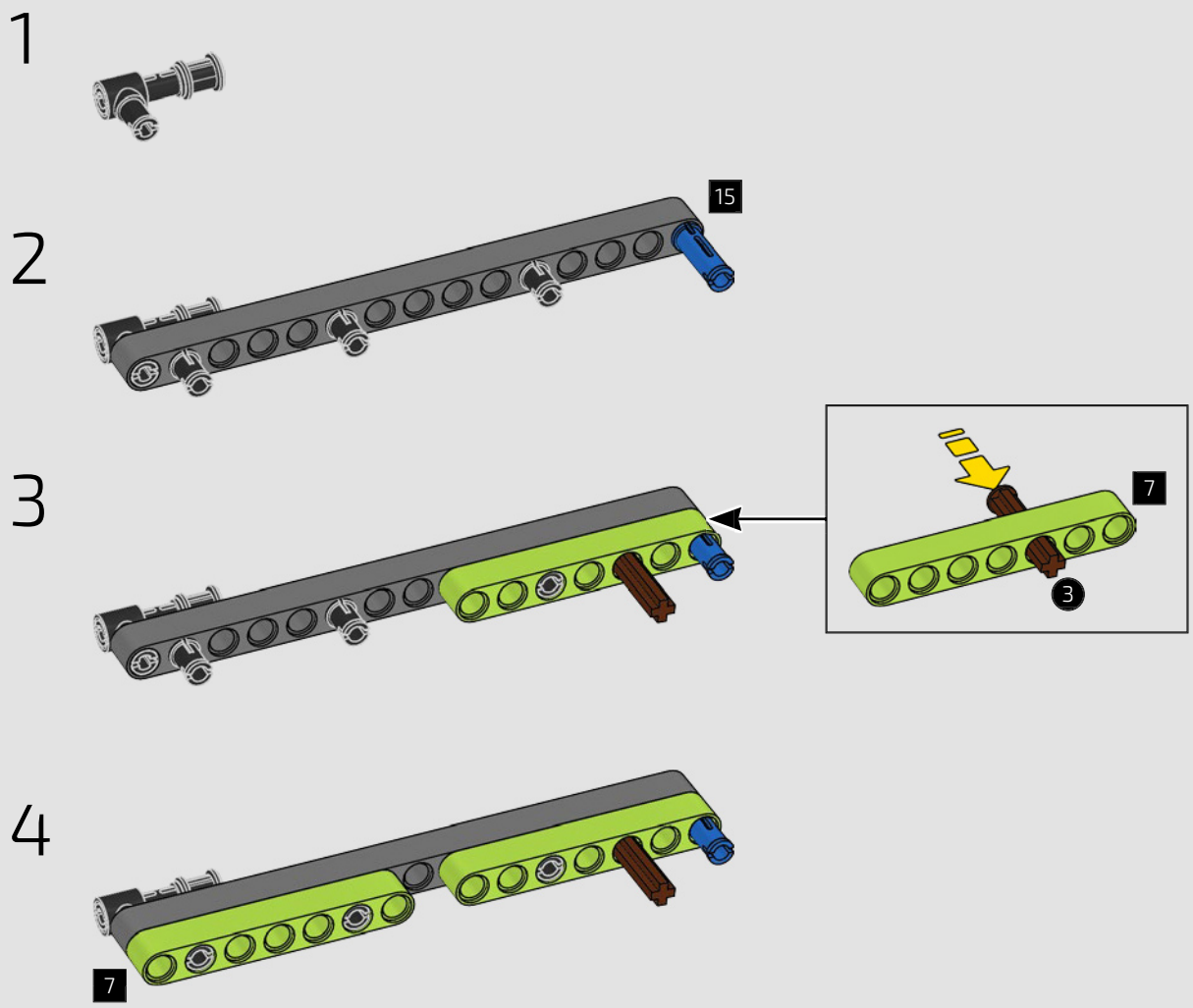

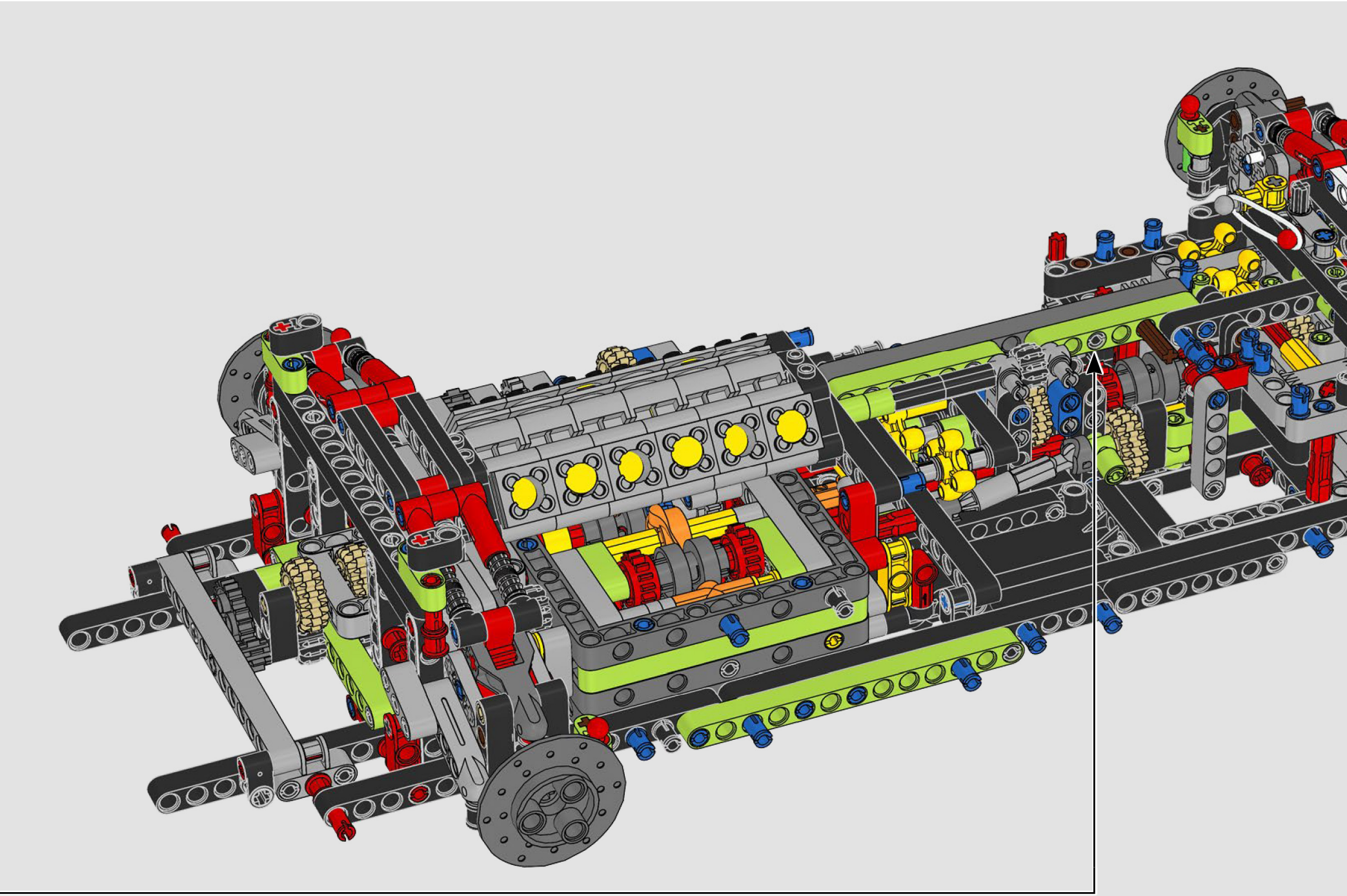



277

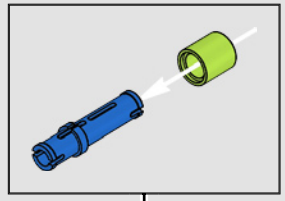

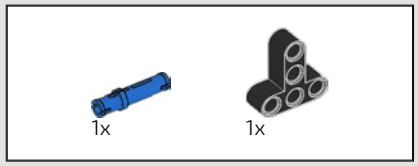

278



279

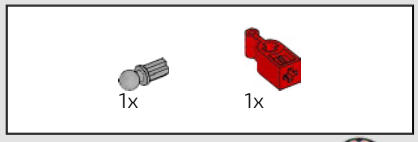

280

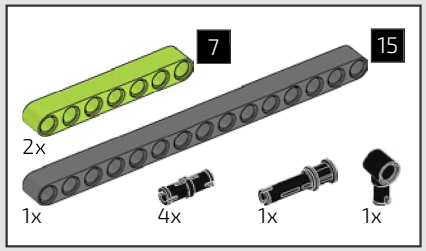

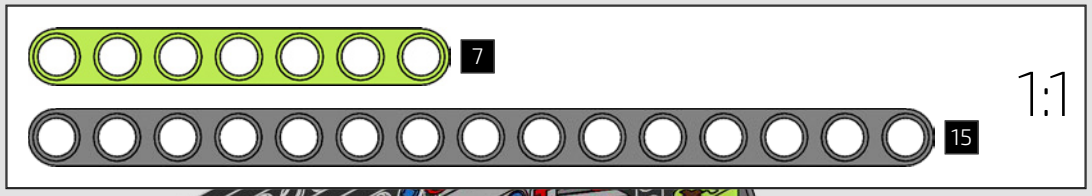

281

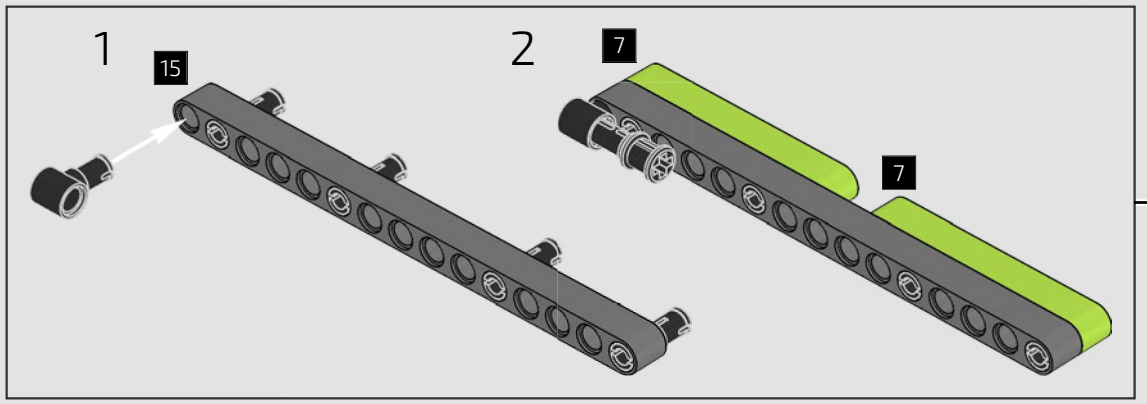

2x

2x

282

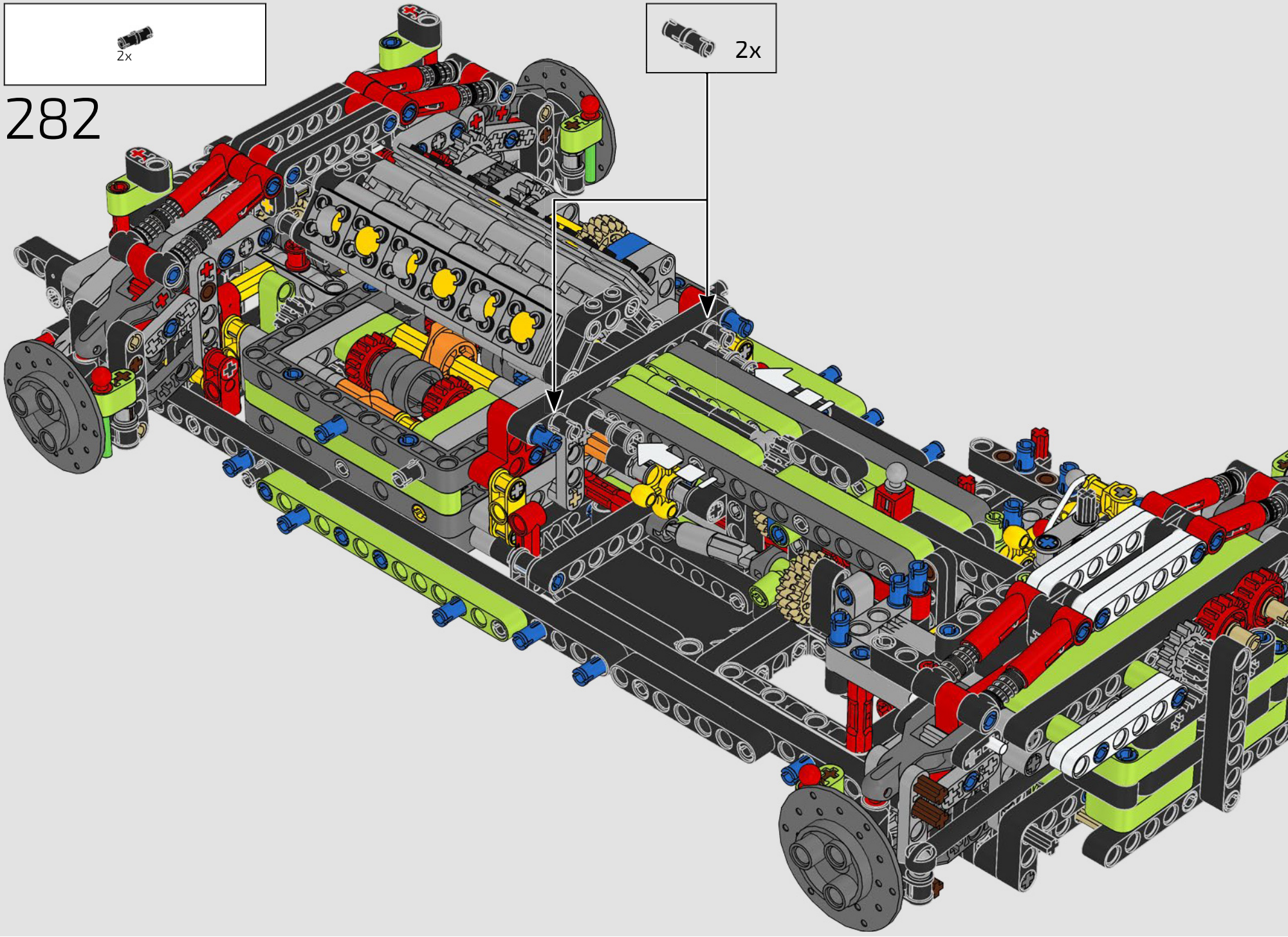

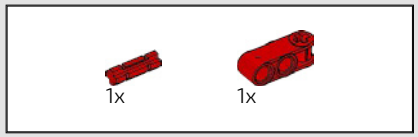

283

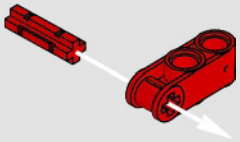

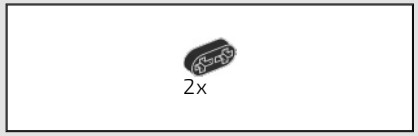

284

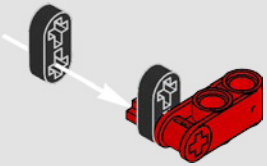

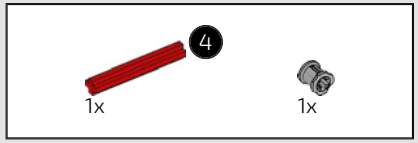

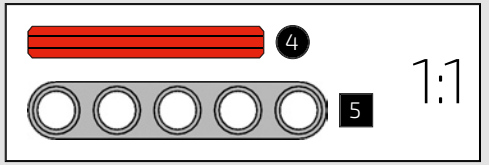

285

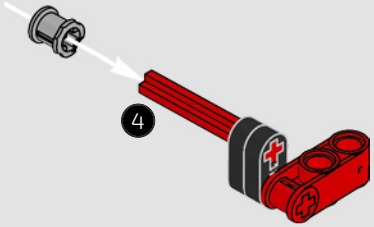

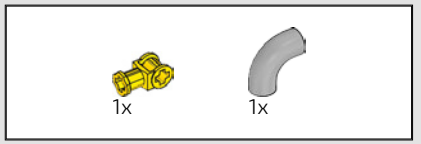

286

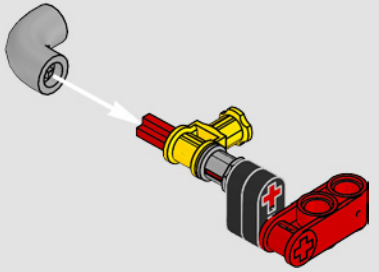

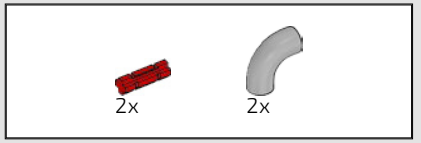

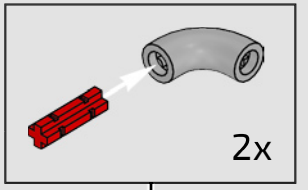

287

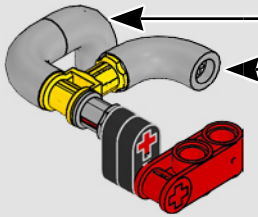

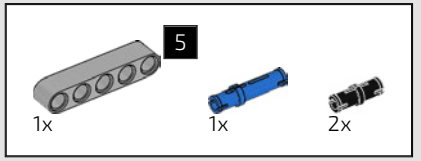

288

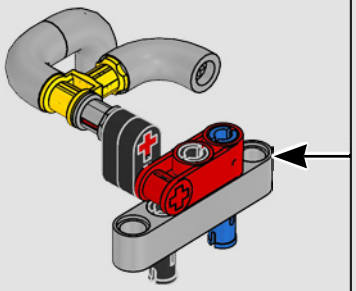

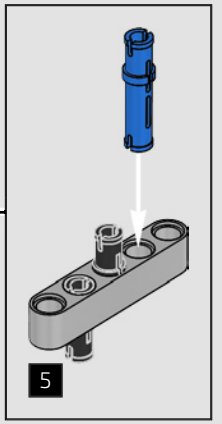

289

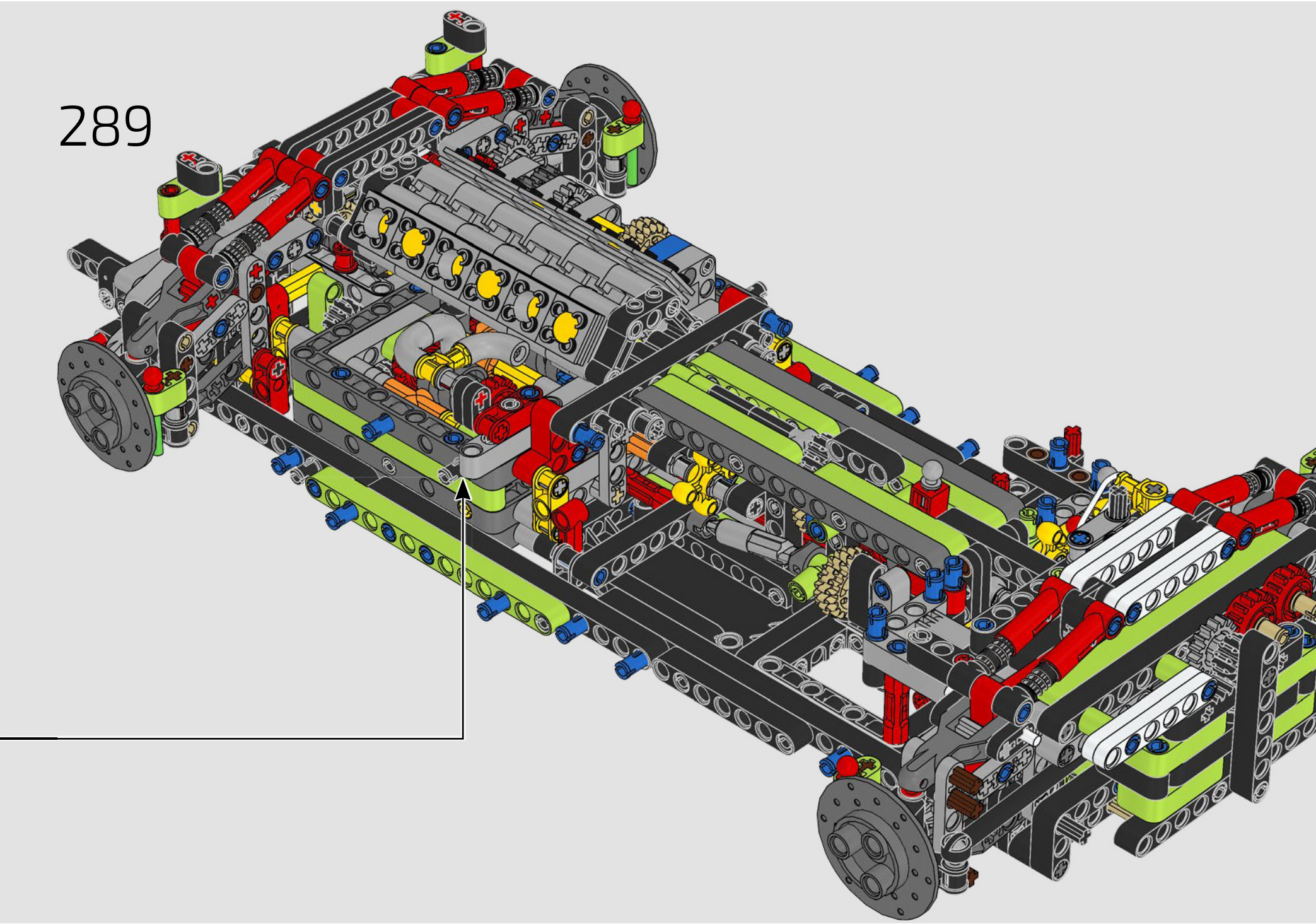

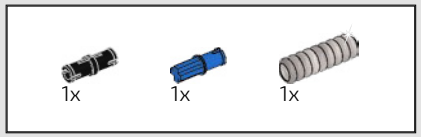

290



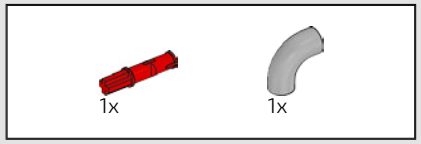

291



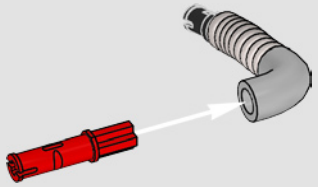

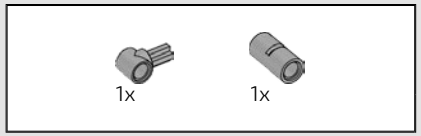

292

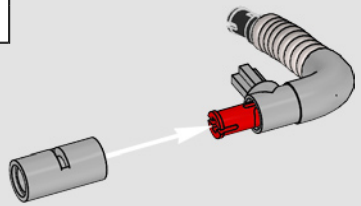

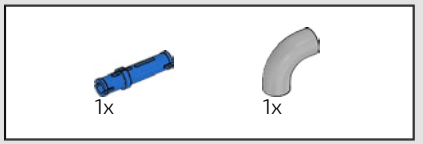

293

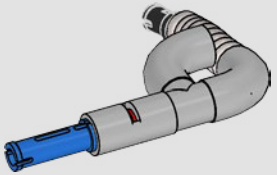

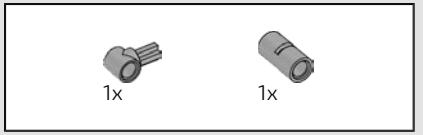

294

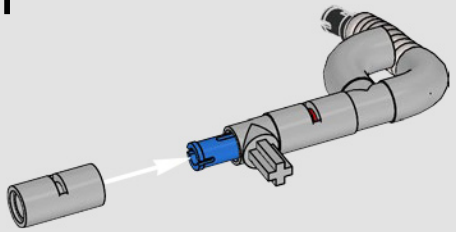

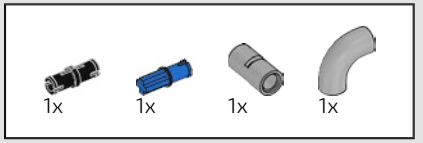

295

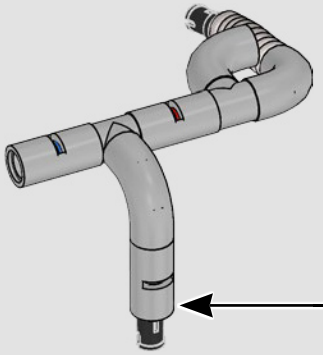

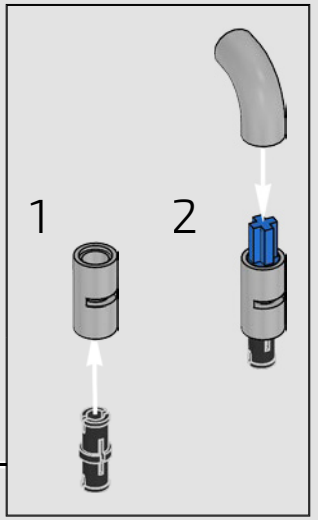

296

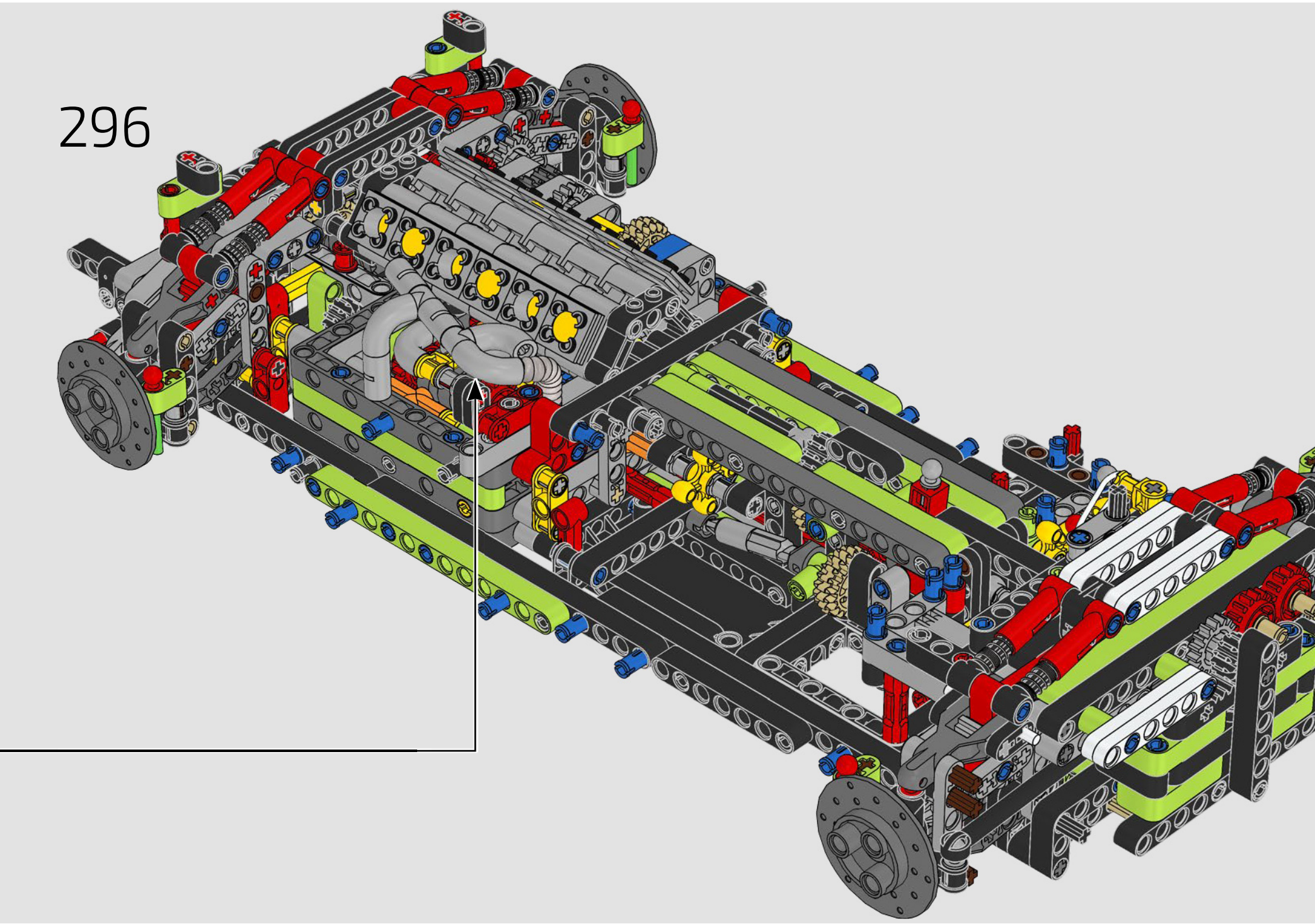

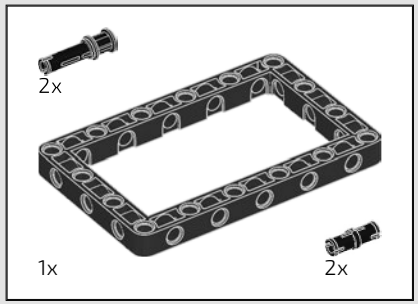

297

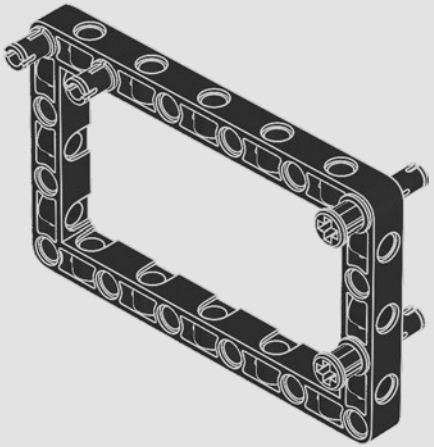

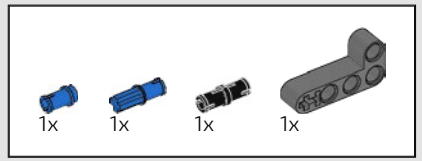

298

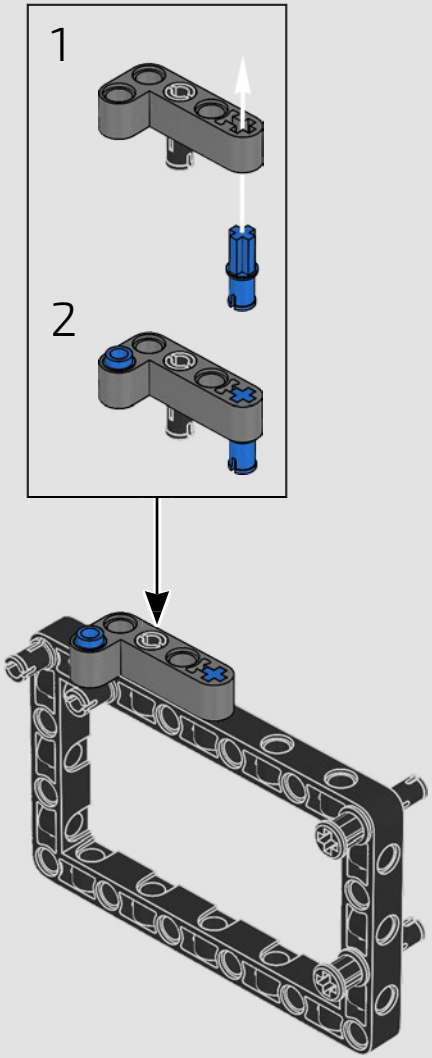

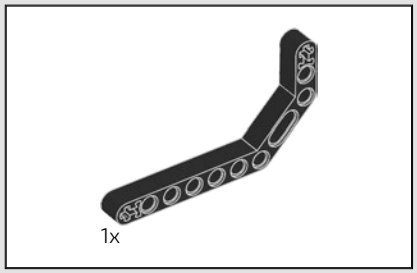

299

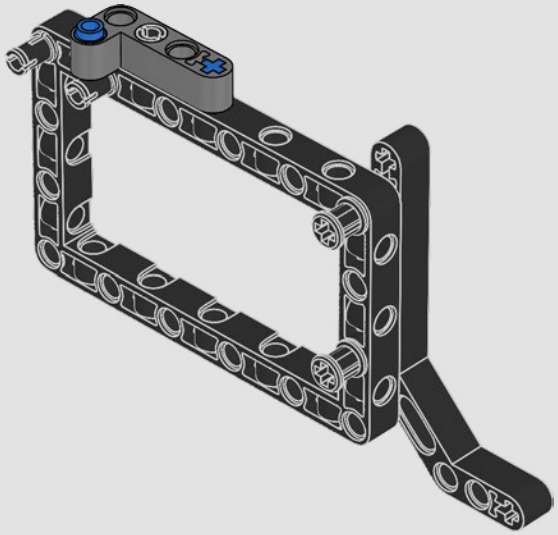

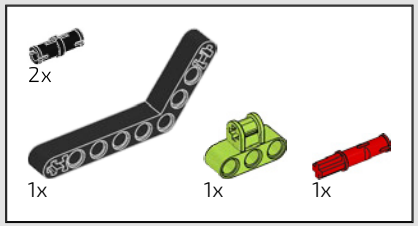

300

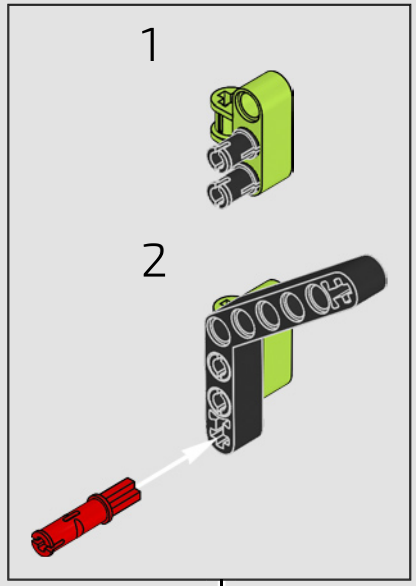

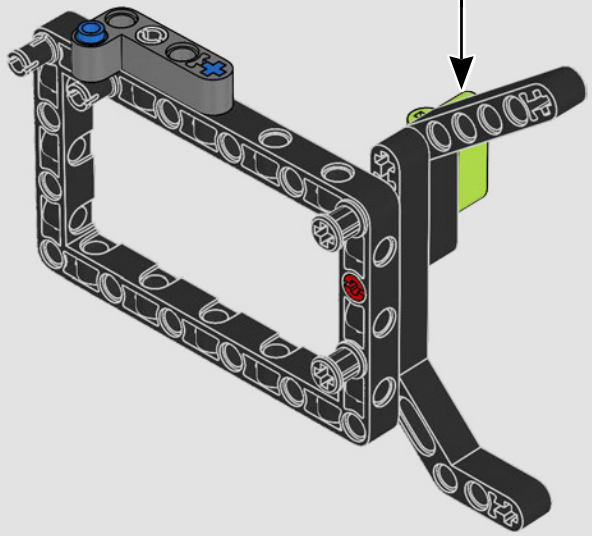

301

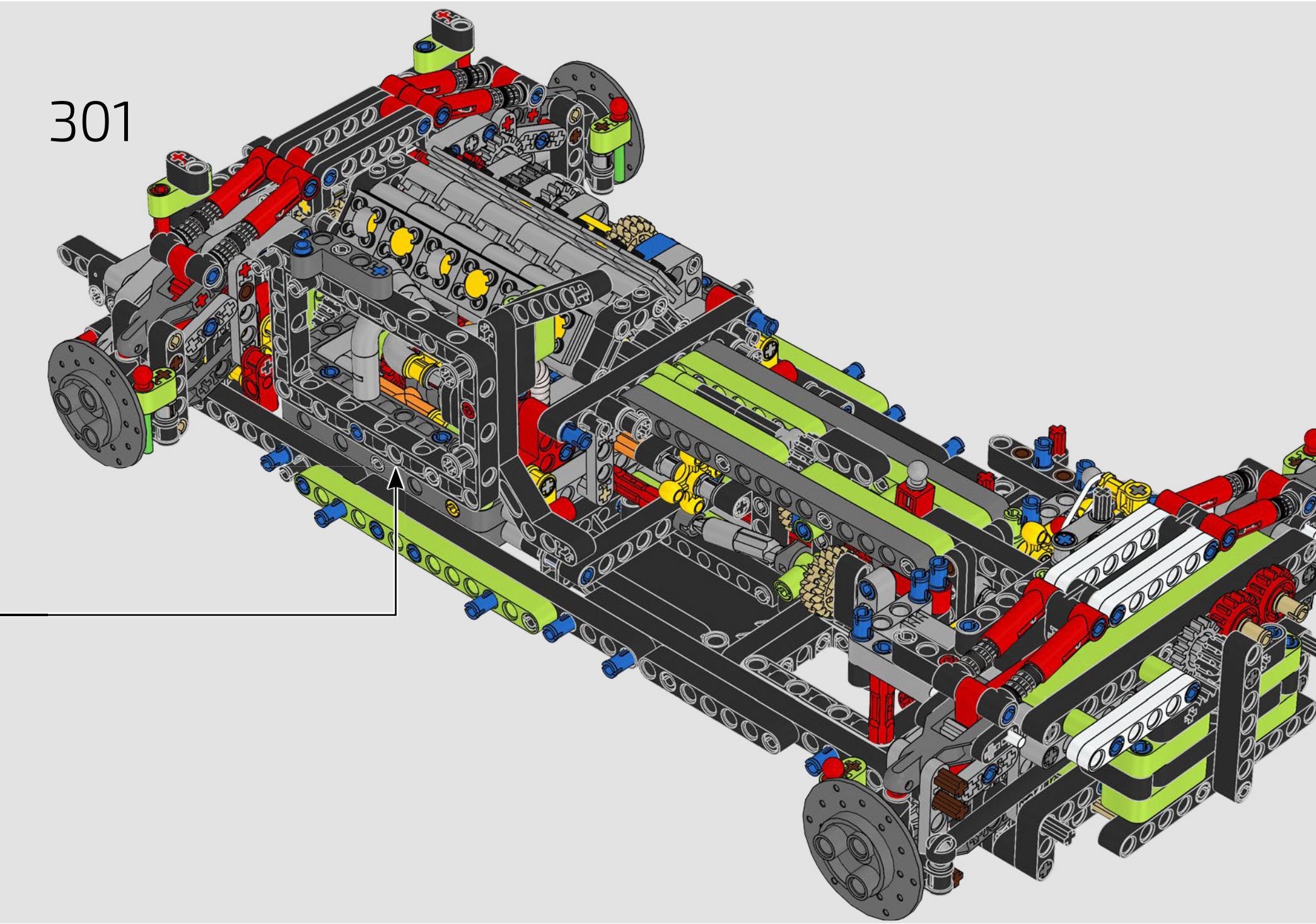

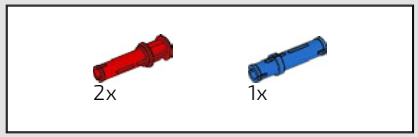

302



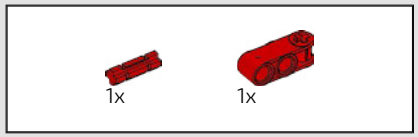

303

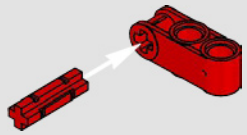

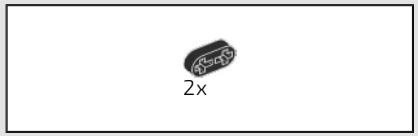

304

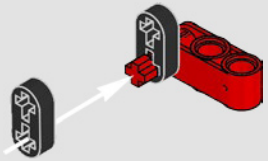

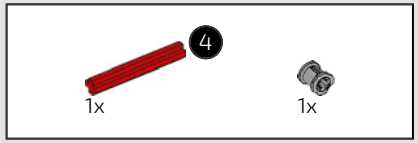

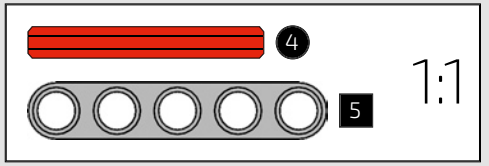

305

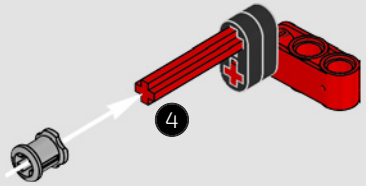

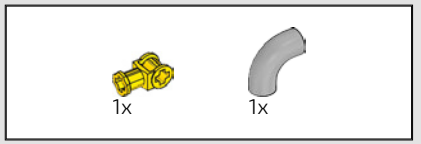

306

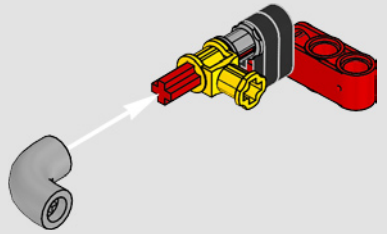

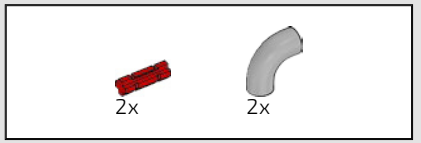

307

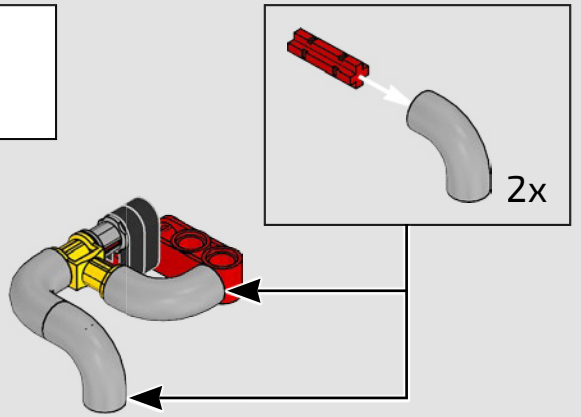

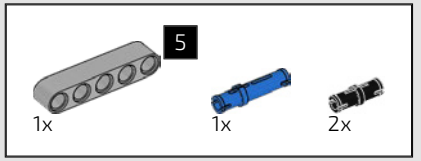

308

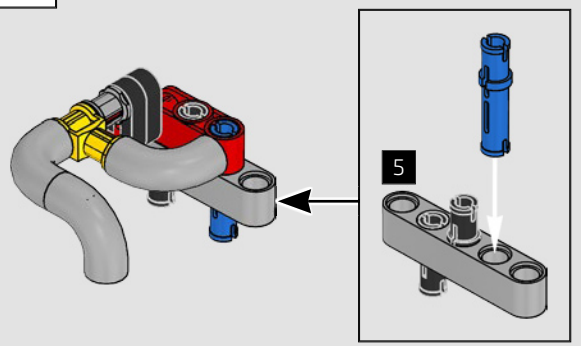

309

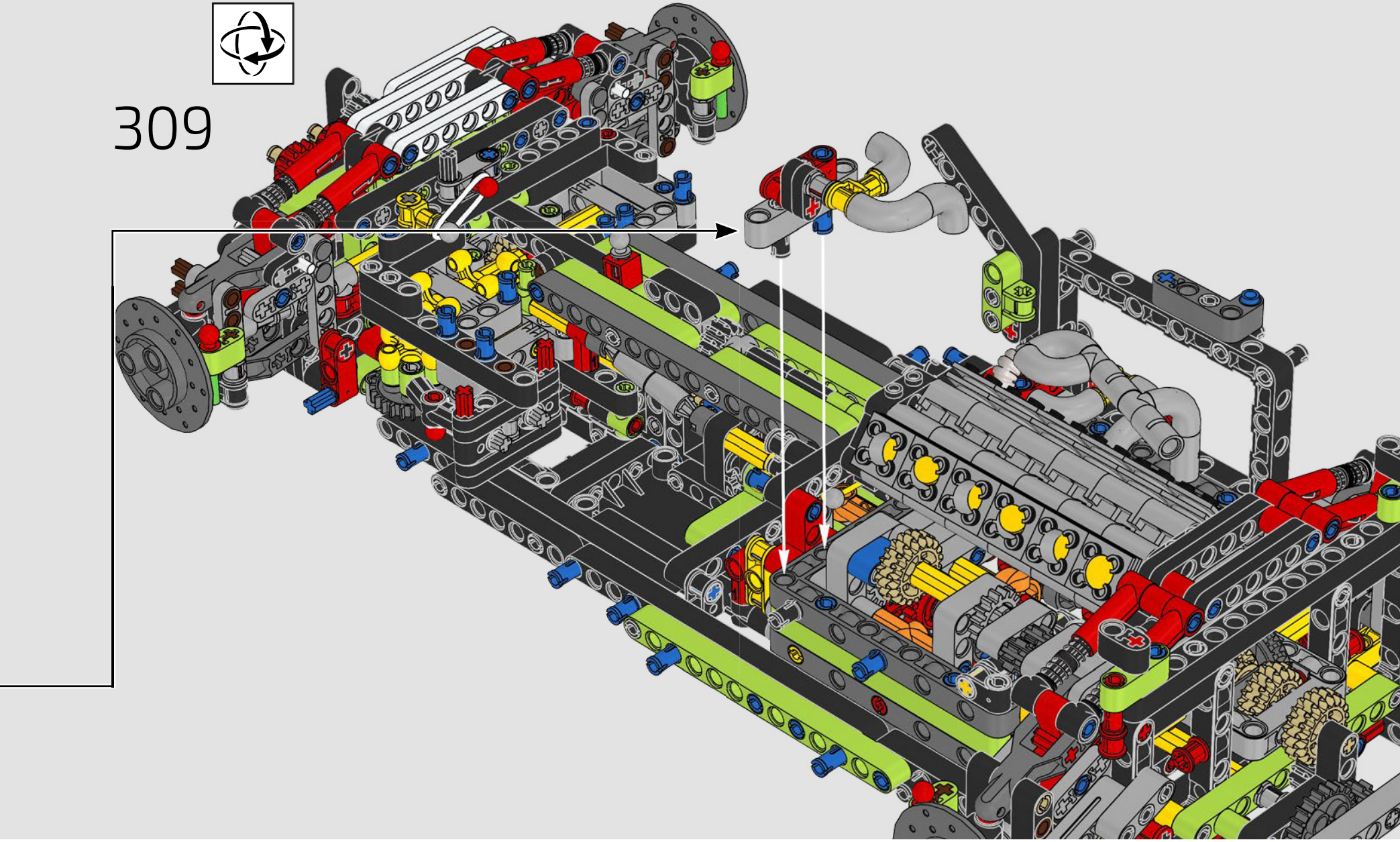

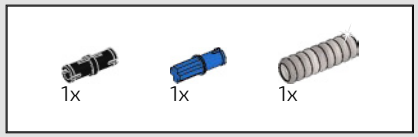

310

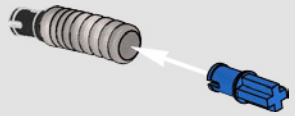

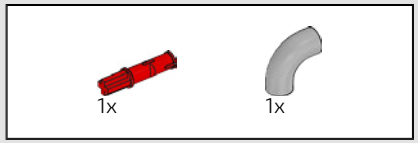

311

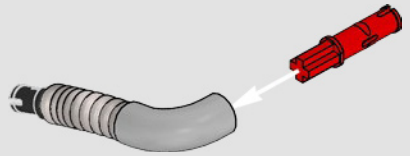

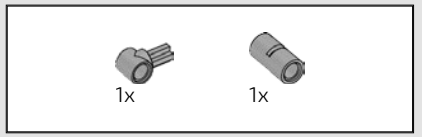

312

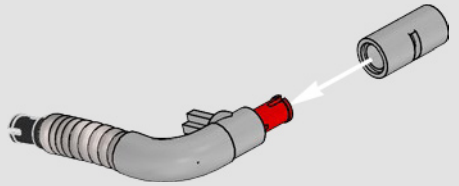

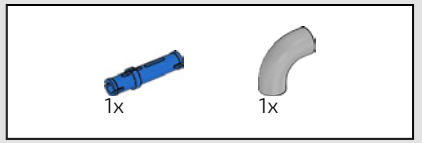

313

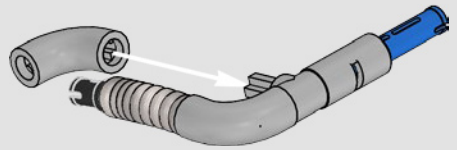

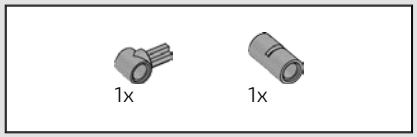

314

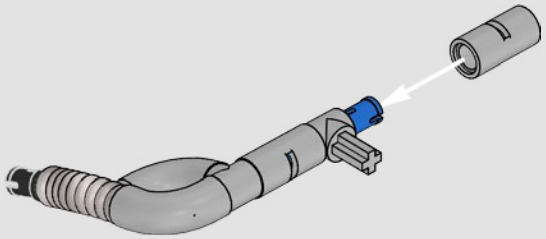

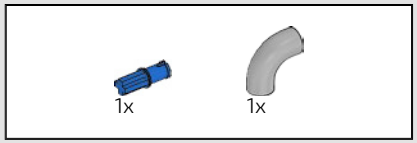

315

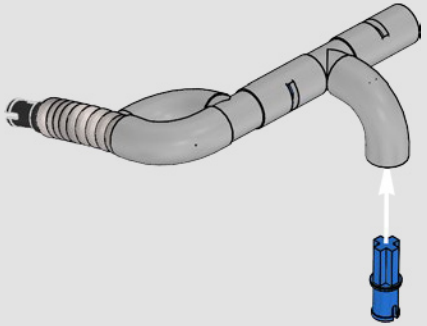

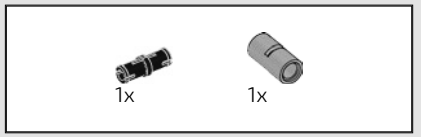

316

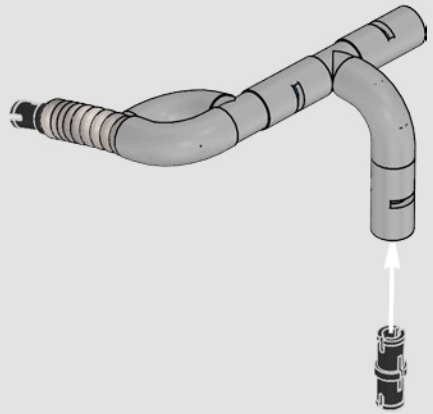

317

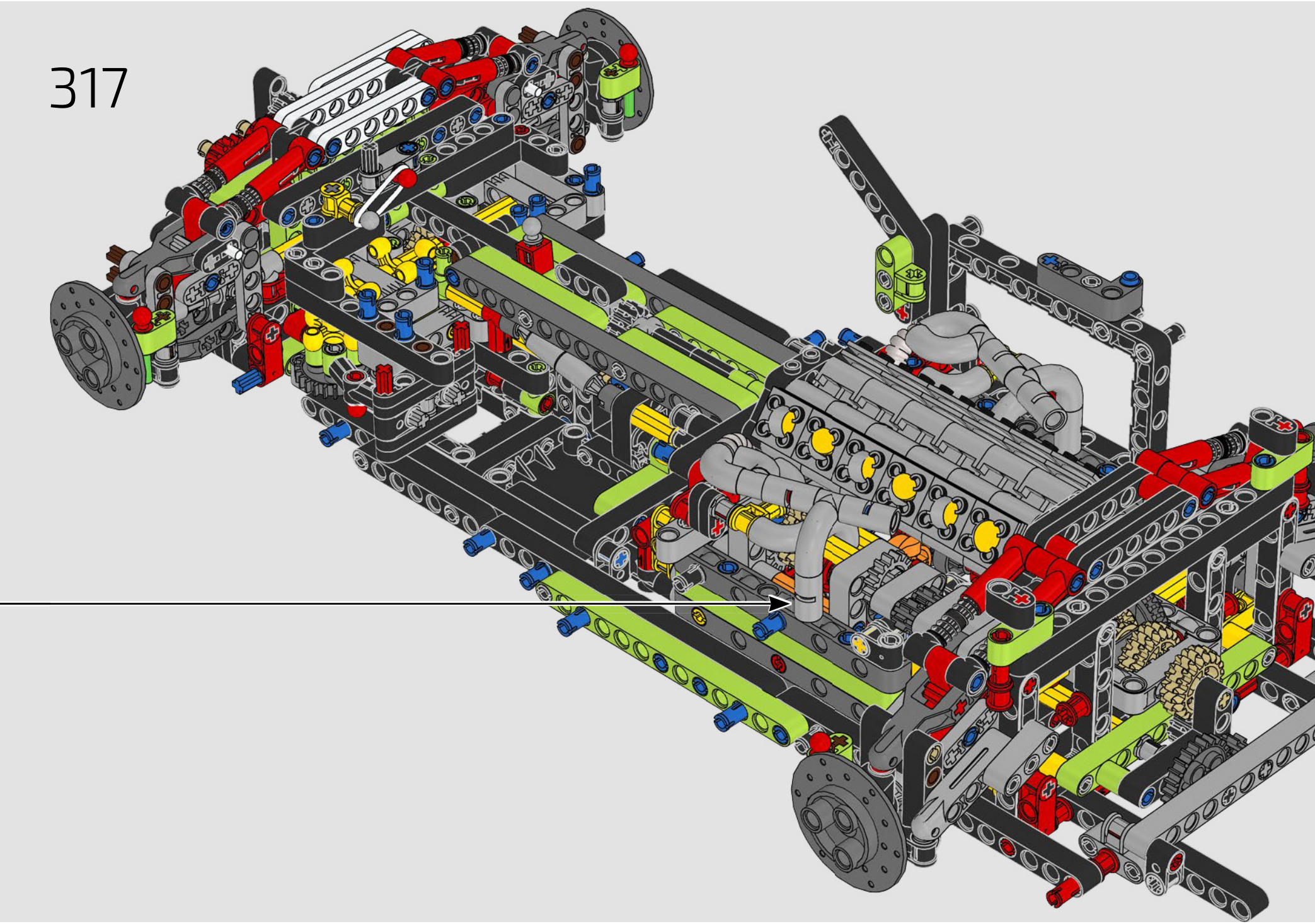

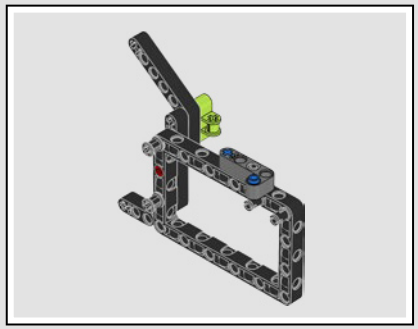

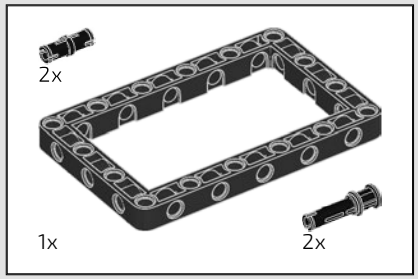

318

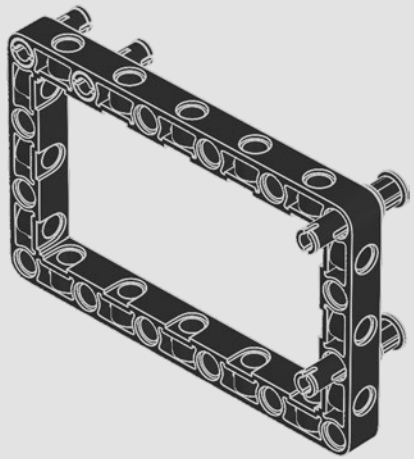

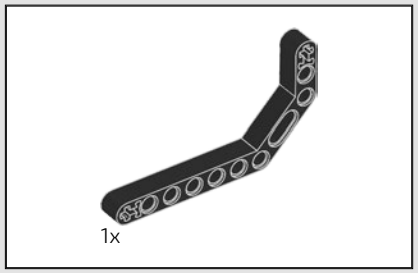

319

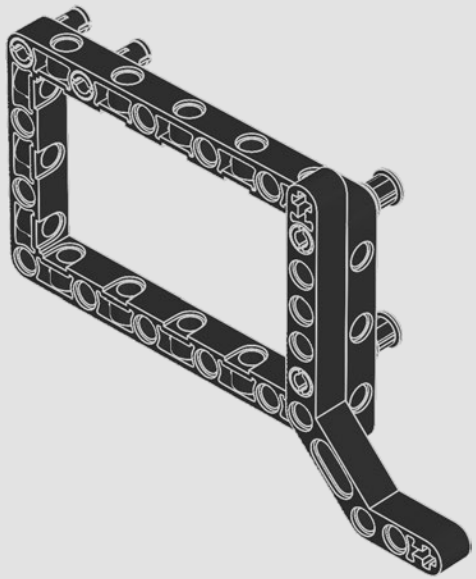

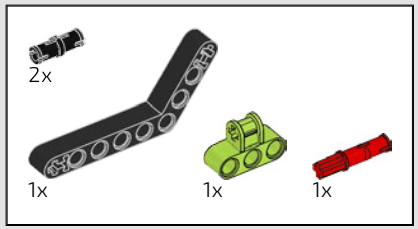

320

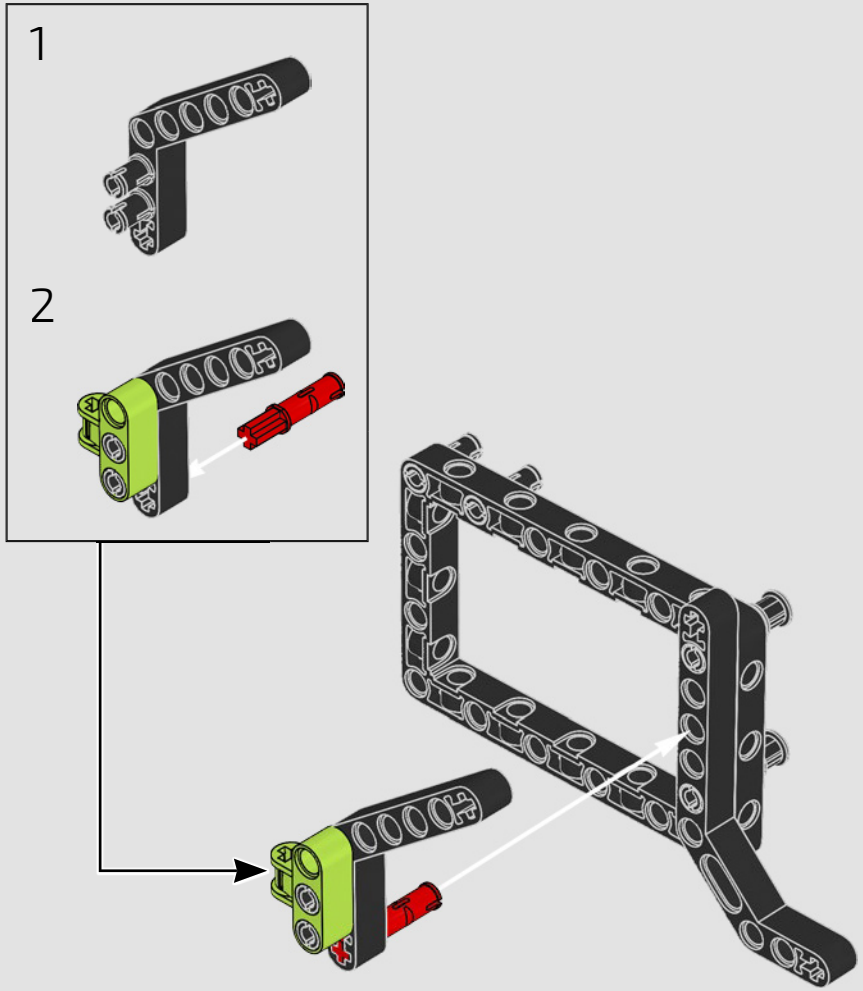

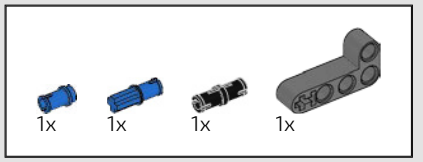

321

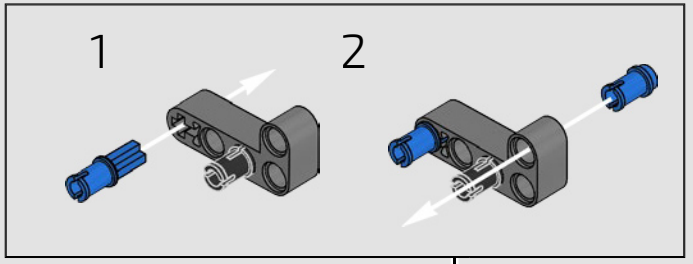



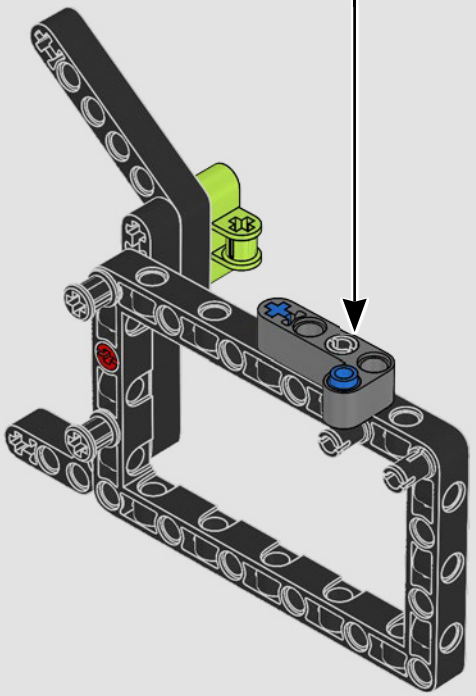

322

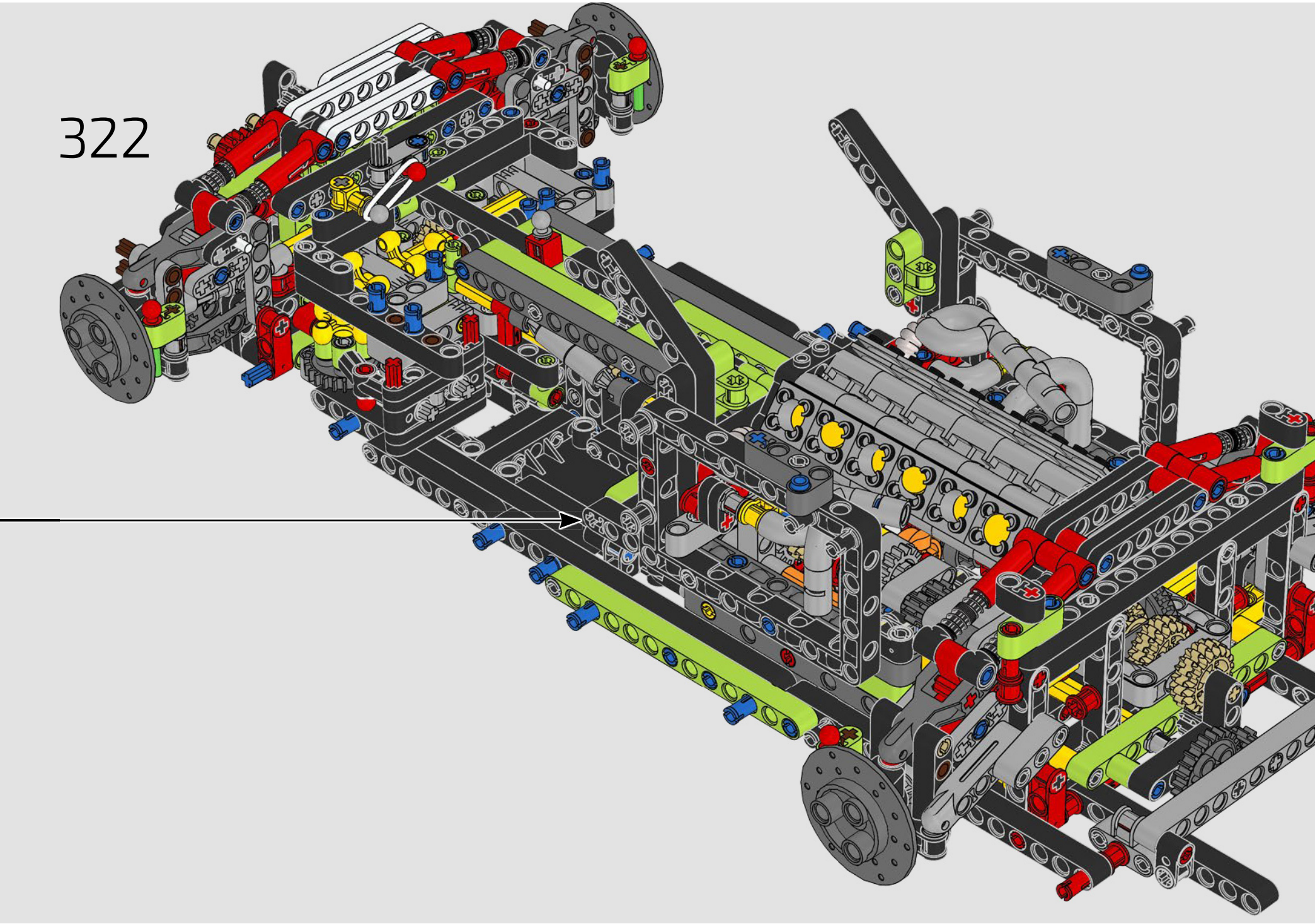

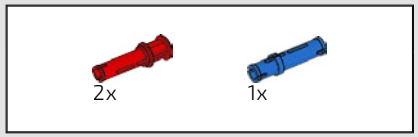

323

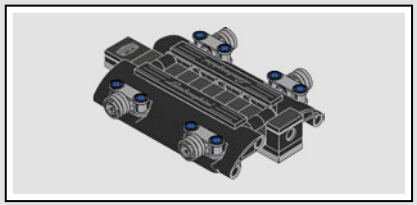

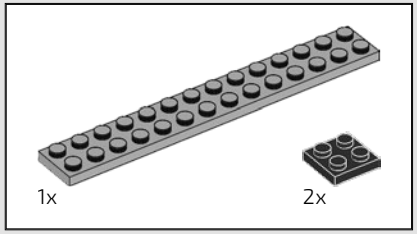

324

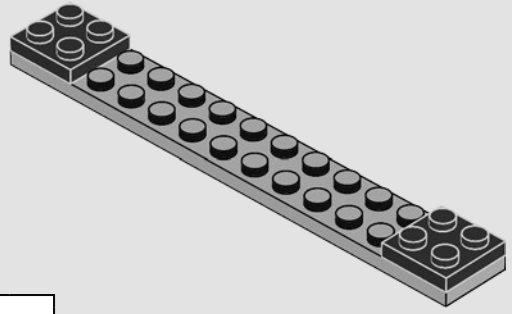

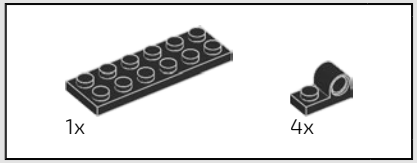

325

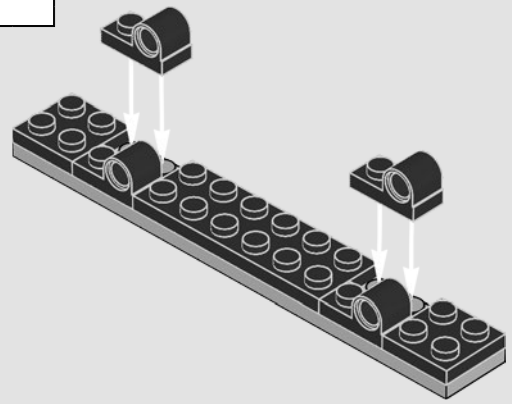

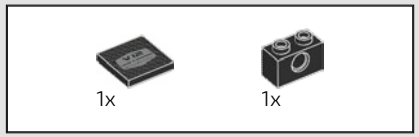

326

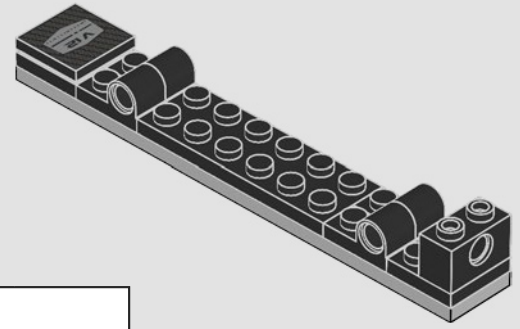

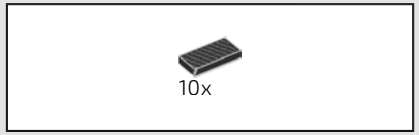

327

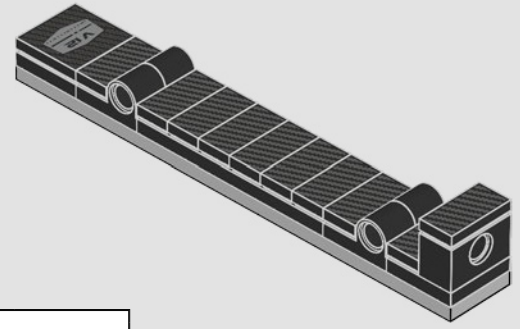



328

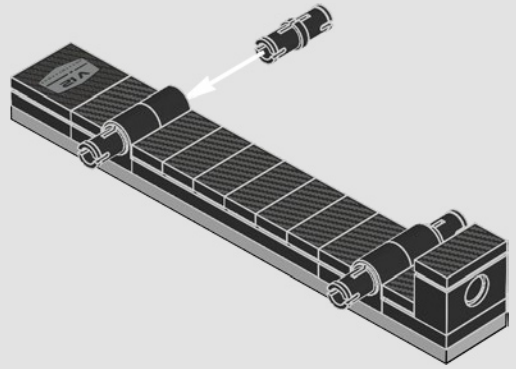

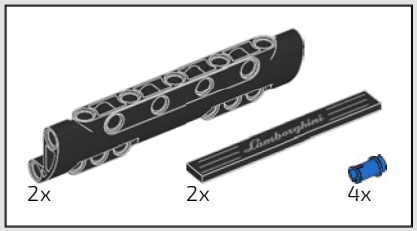

329

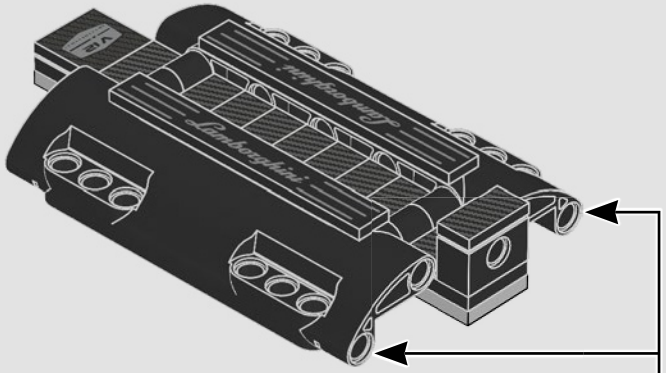

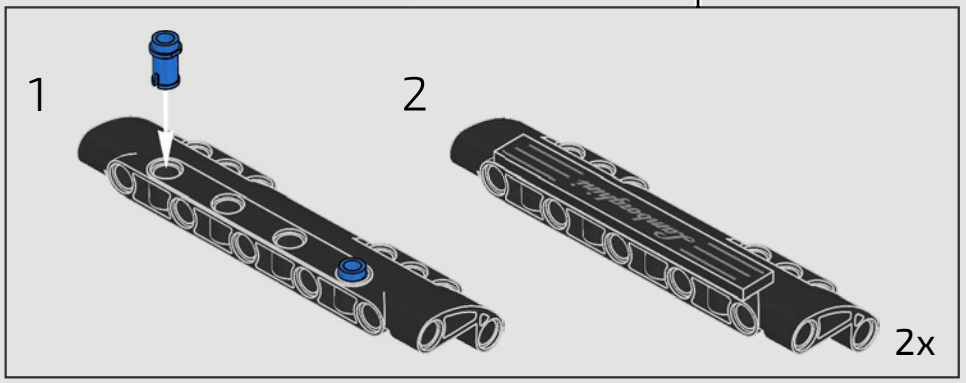

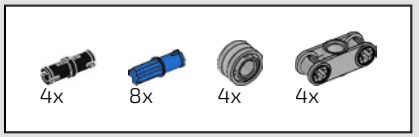

330

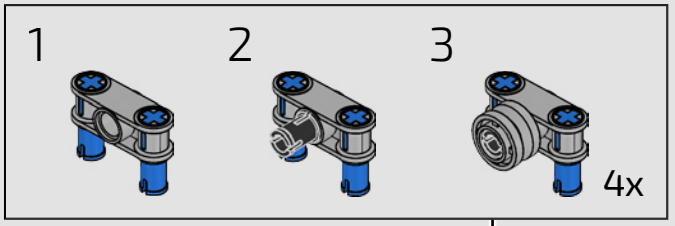

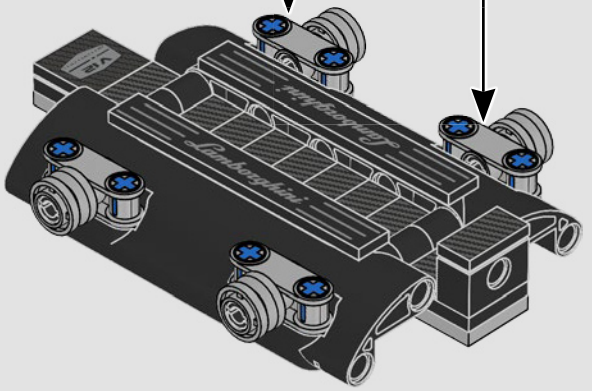

331

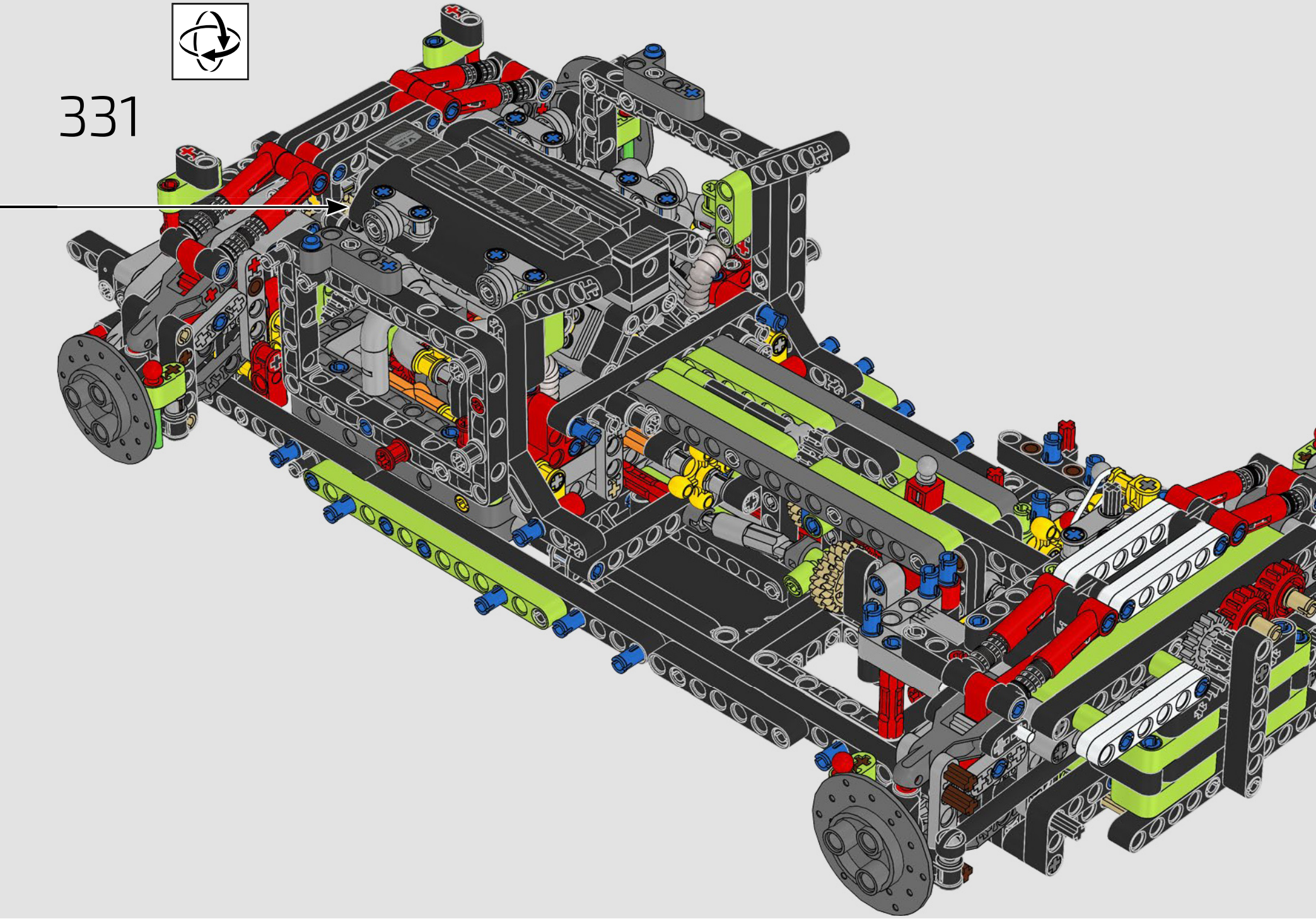

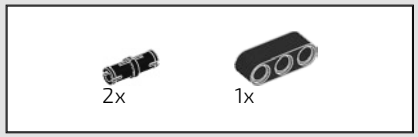

332

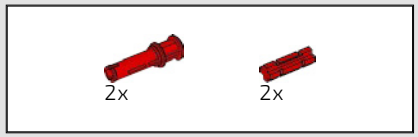

333

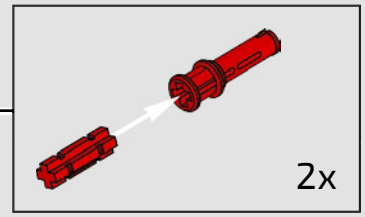

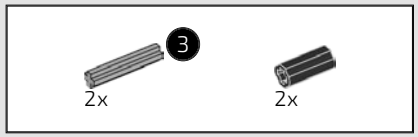

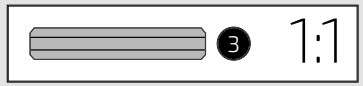

334

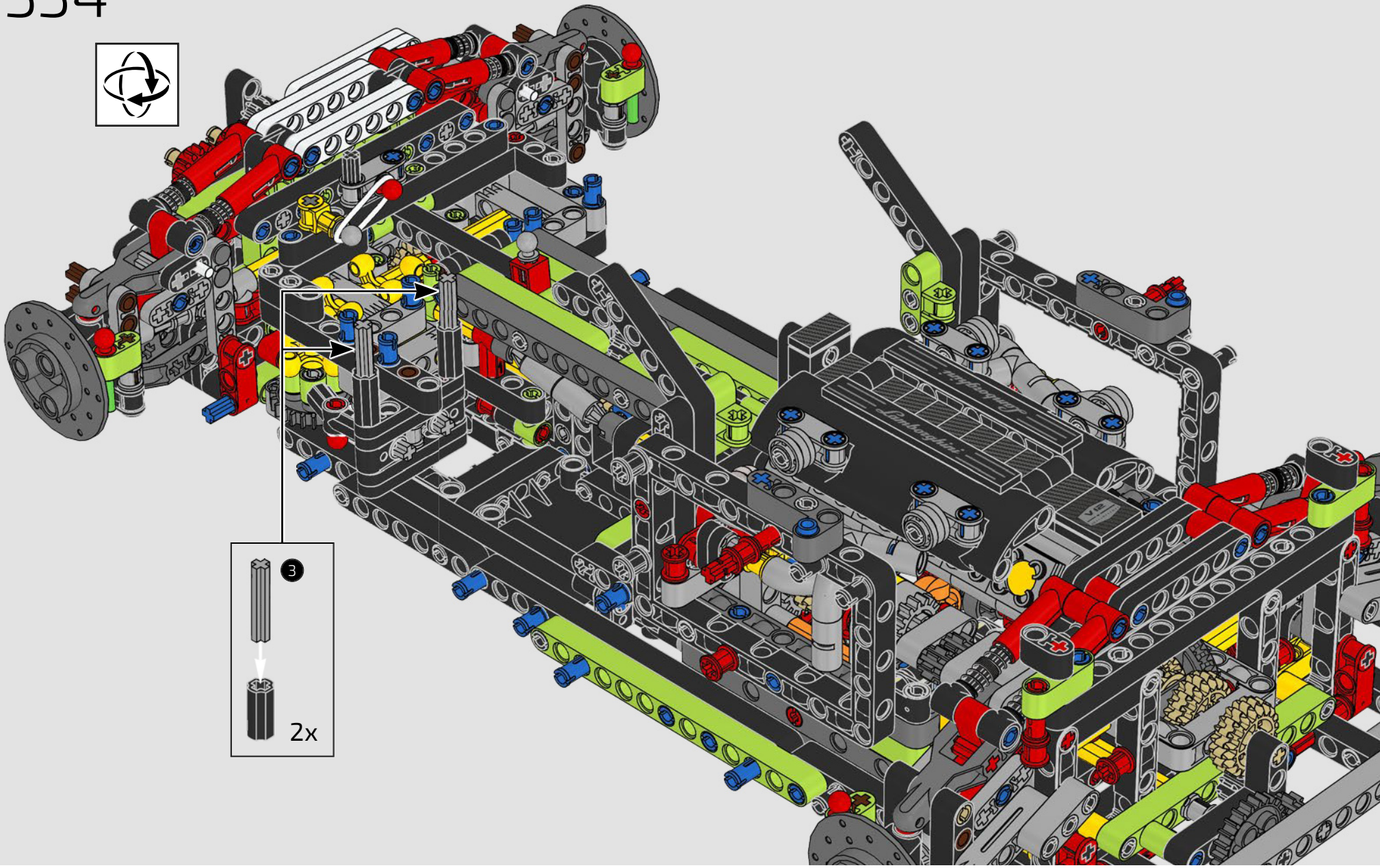

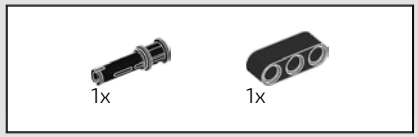

335

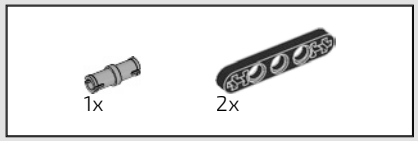

336

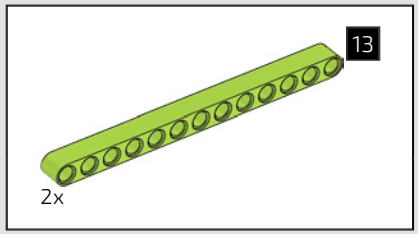

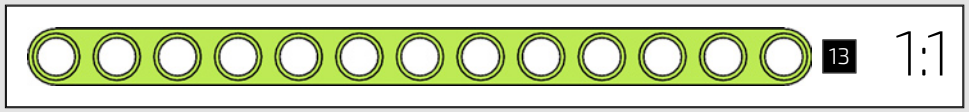

337

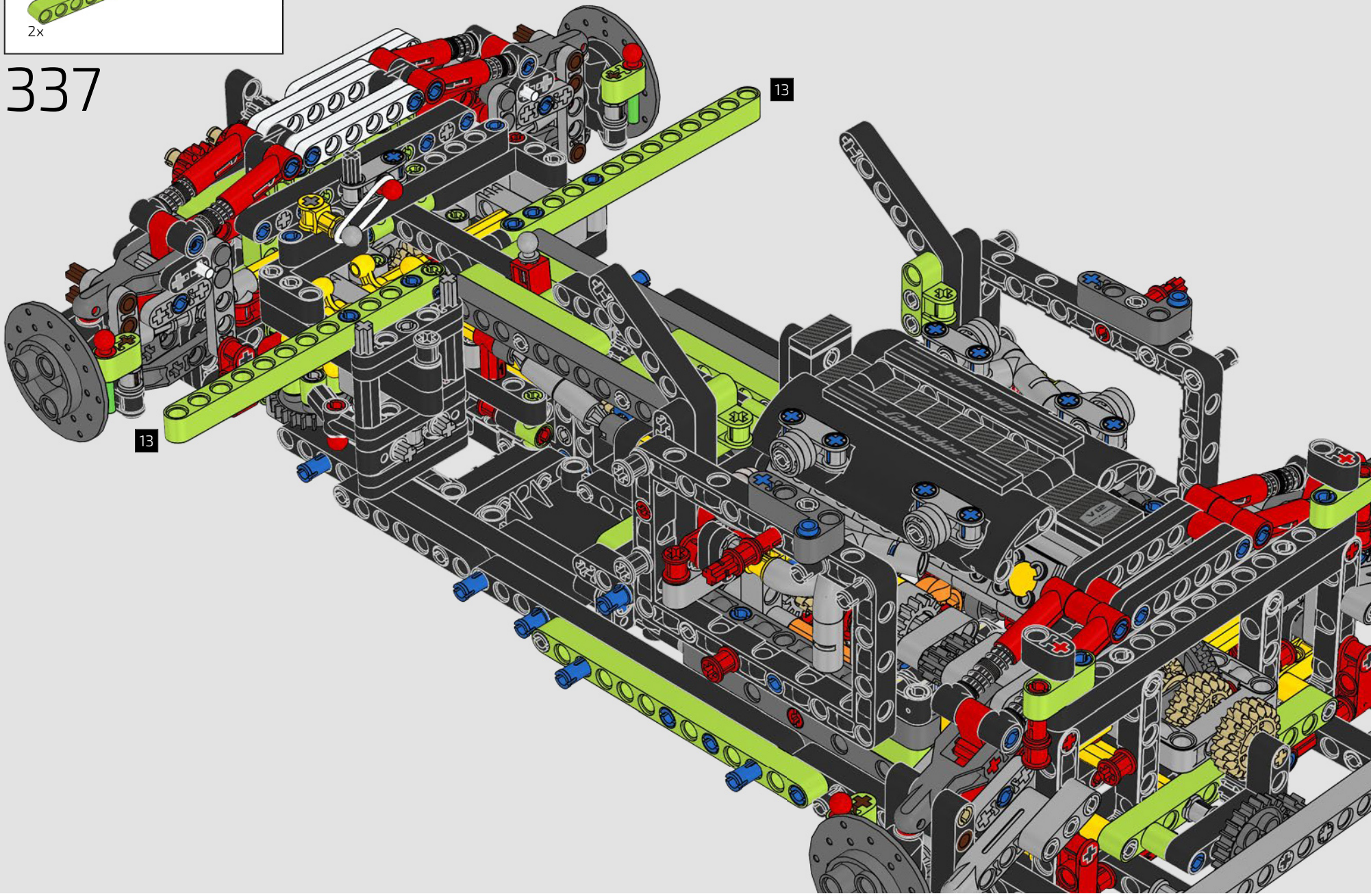

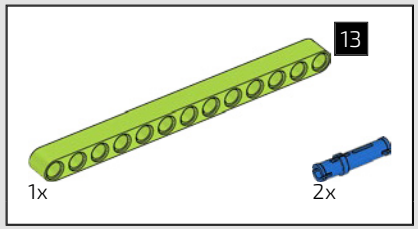

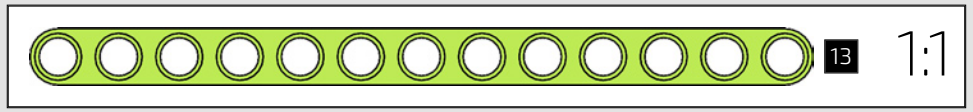

338

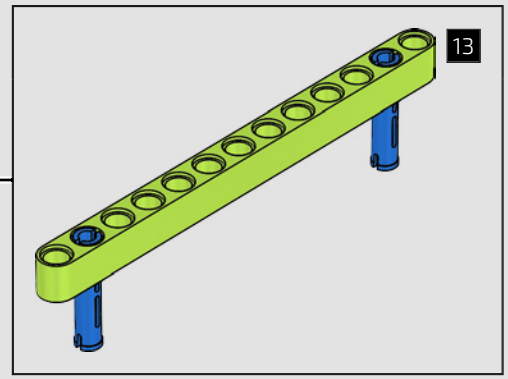

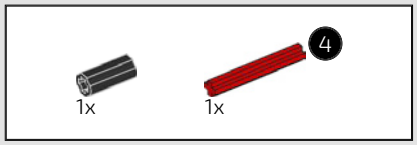

339

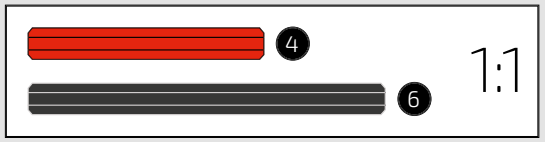

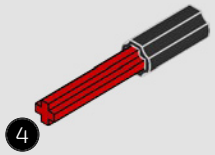

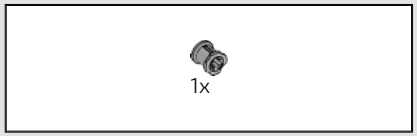

340

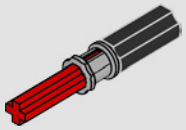

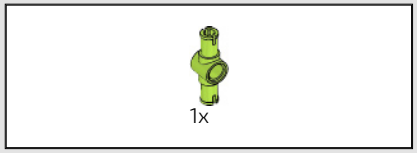

341

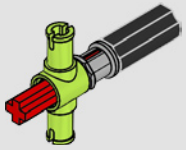

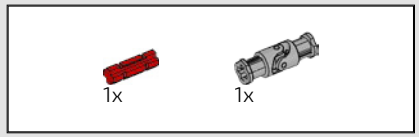

342

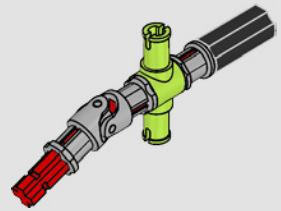

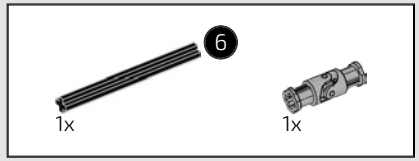

343

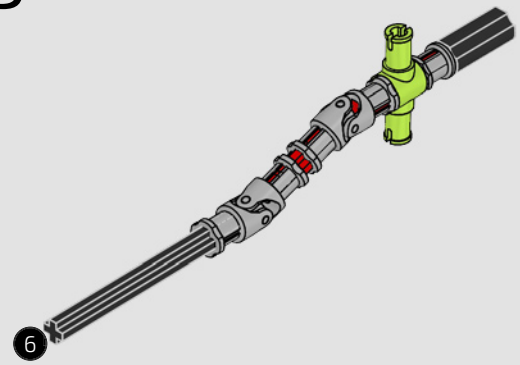

344

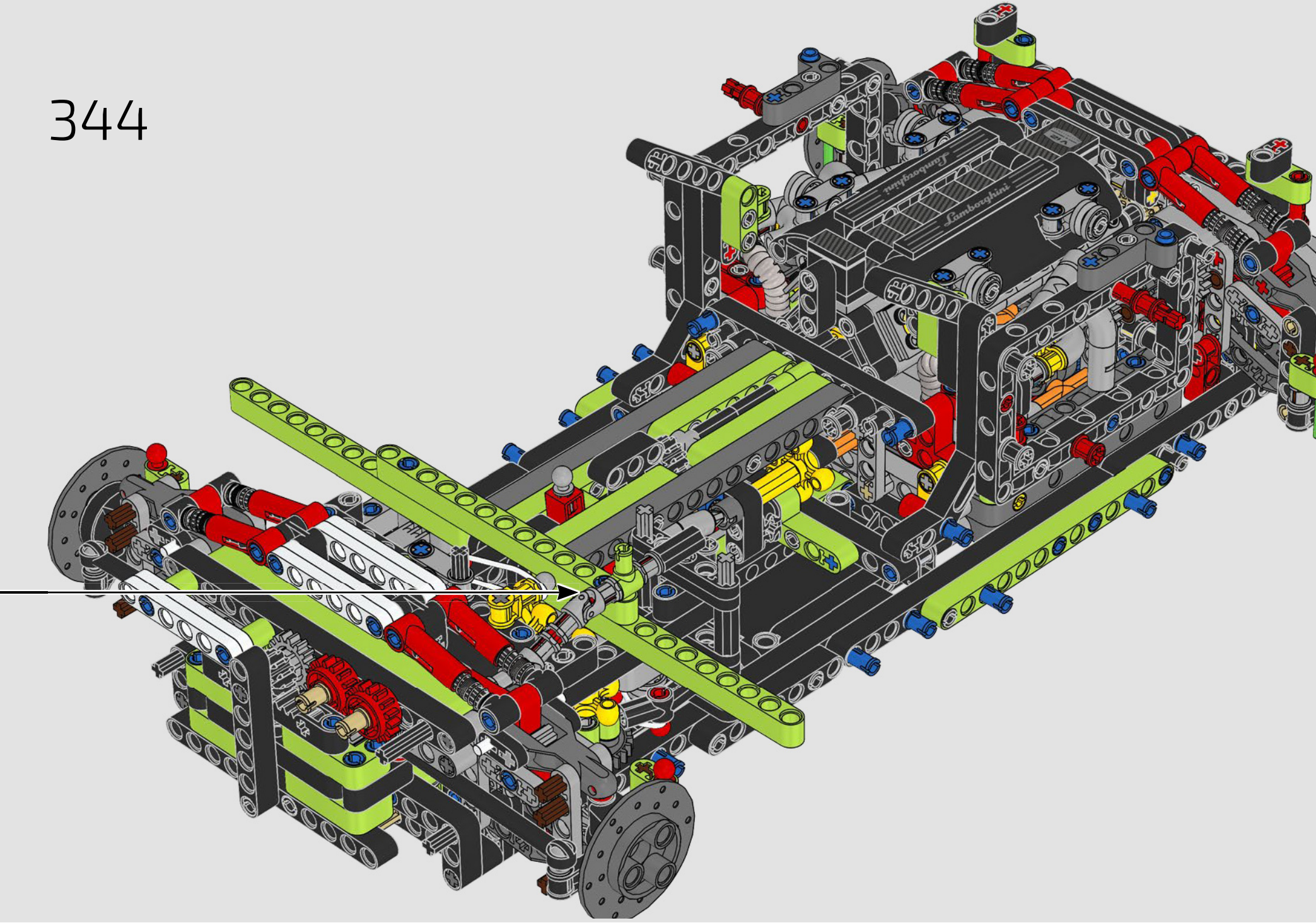

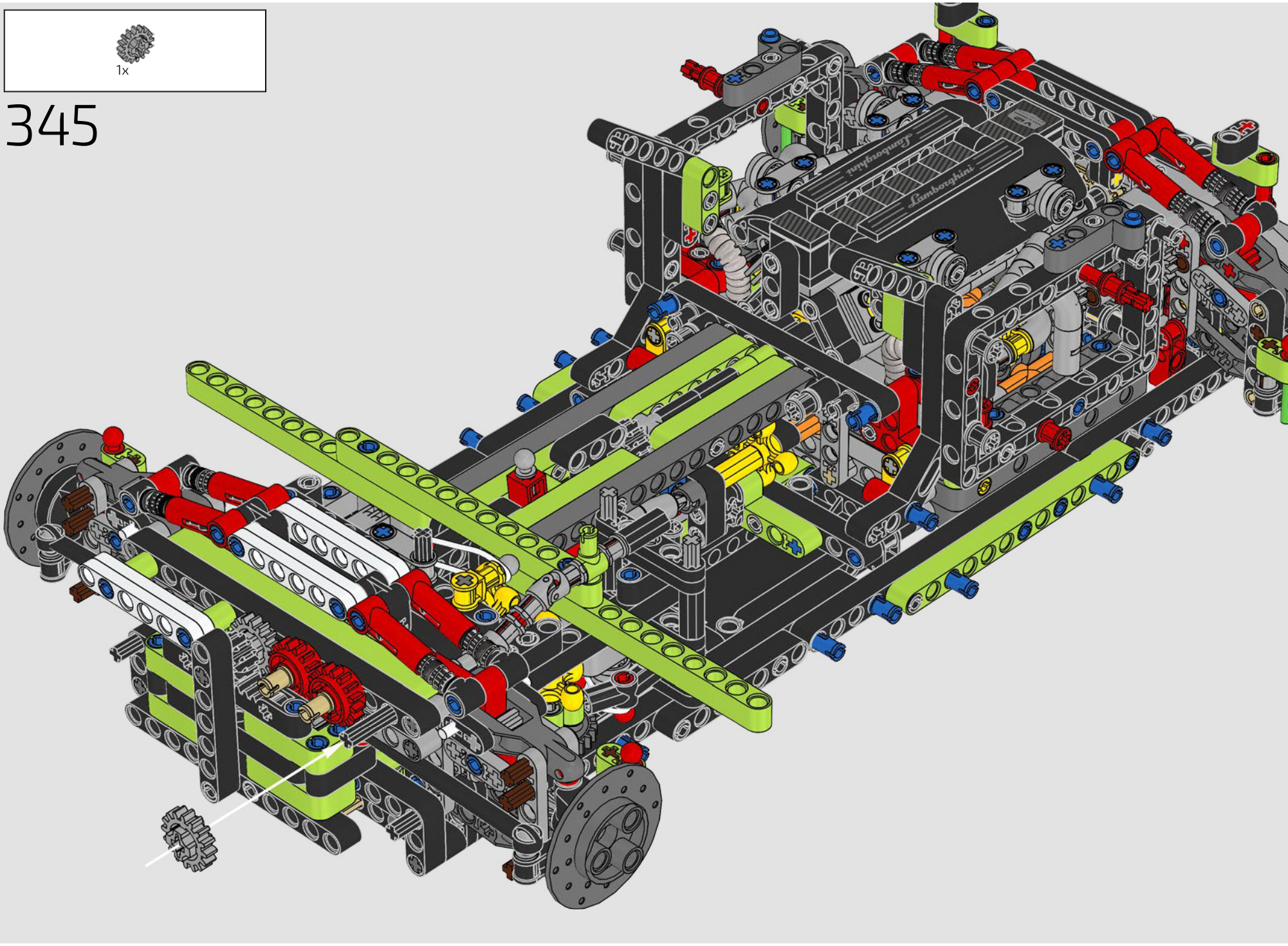
1x
345

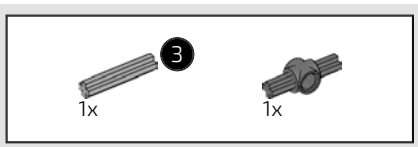

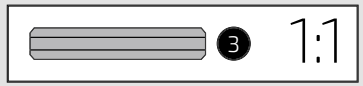

346

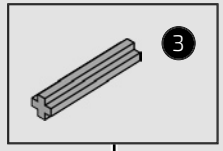

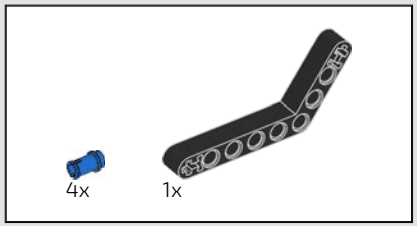

347

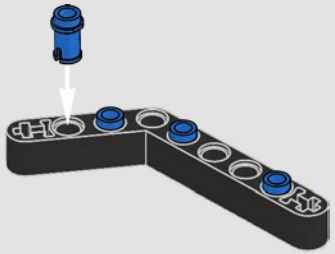

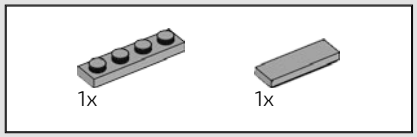

348

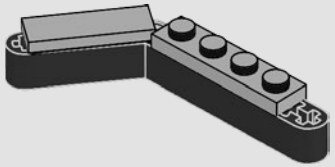

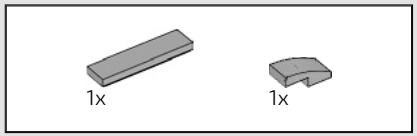

349

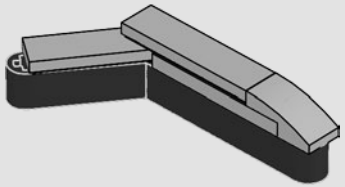

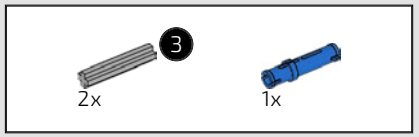

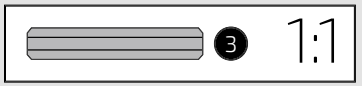

350



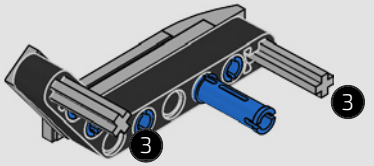

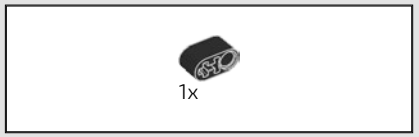

351

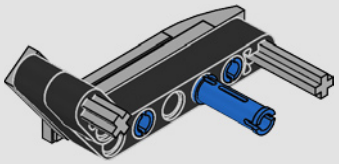

352

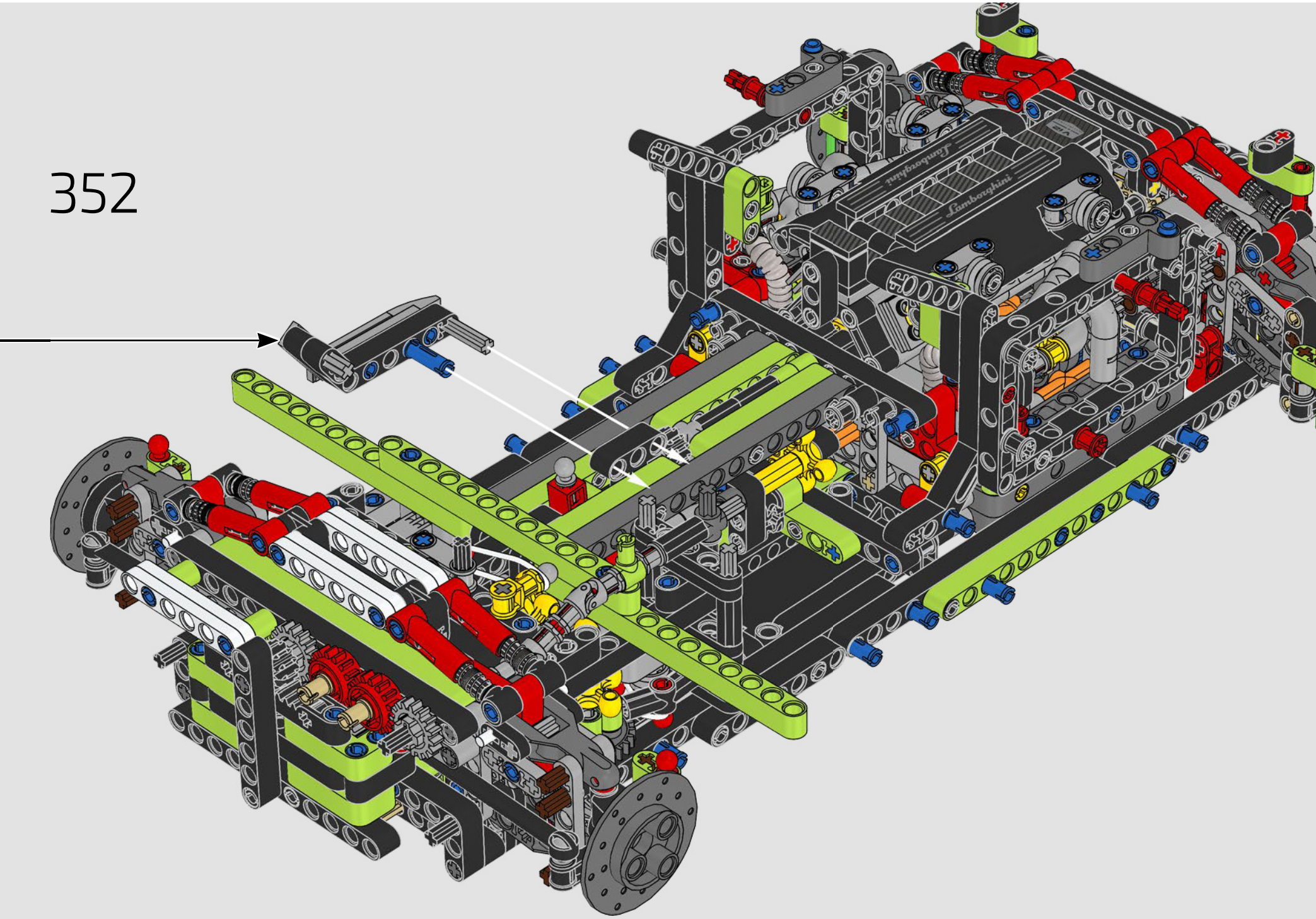

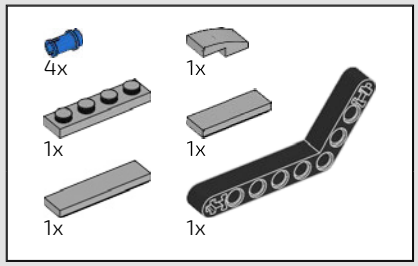

353

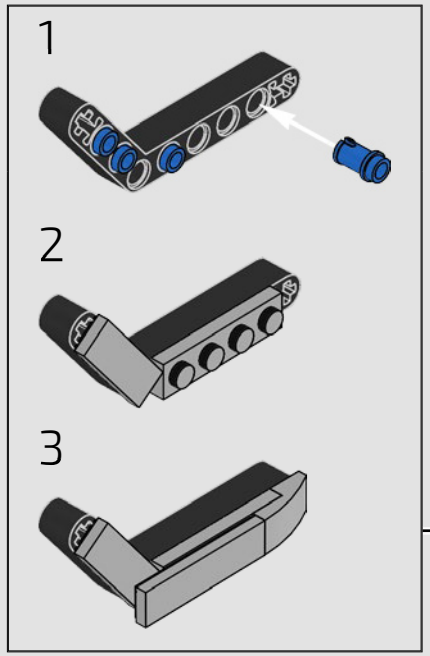

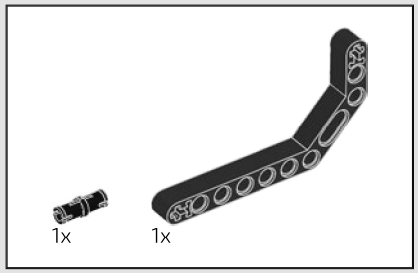

354

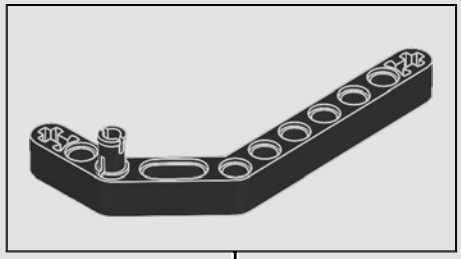

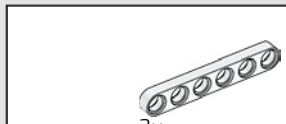

355

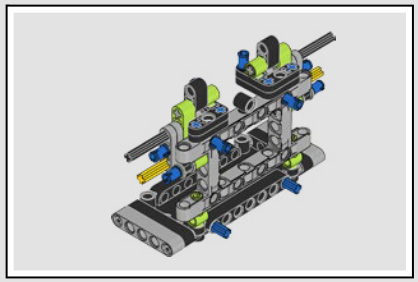

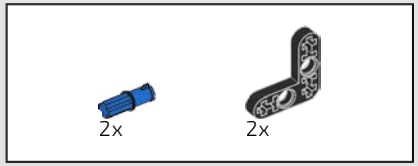

356

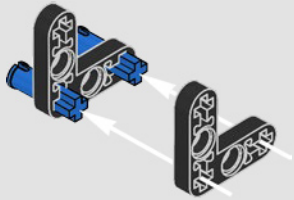



357

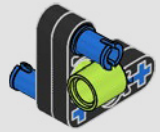

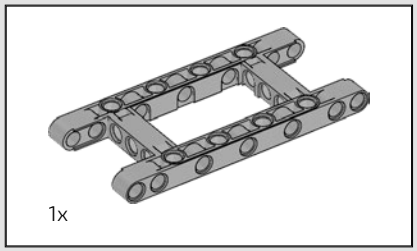

358

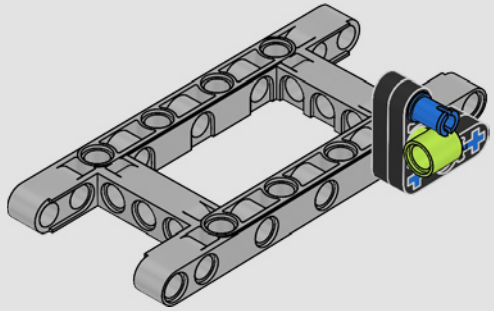

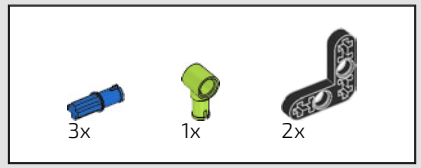

359

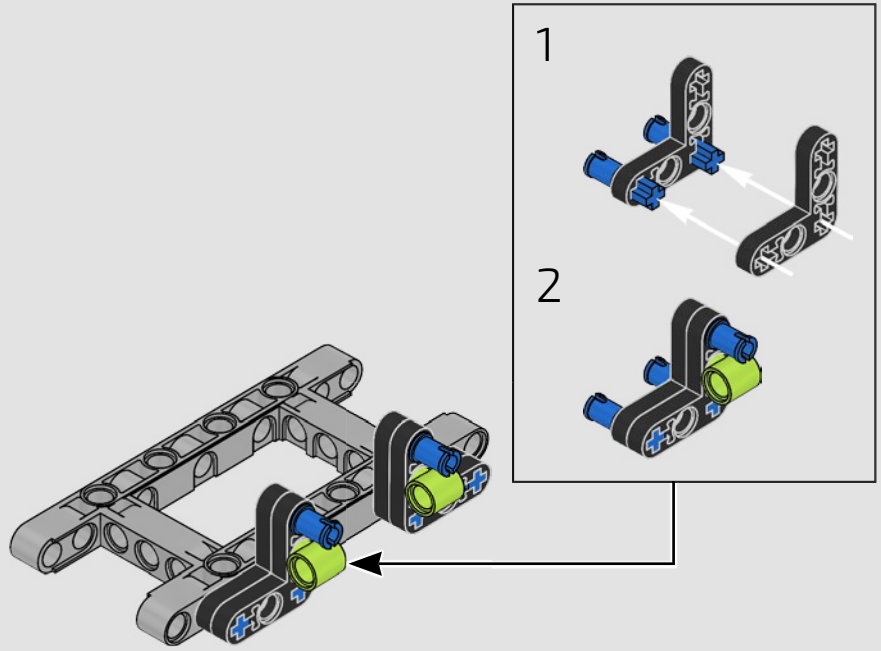



360

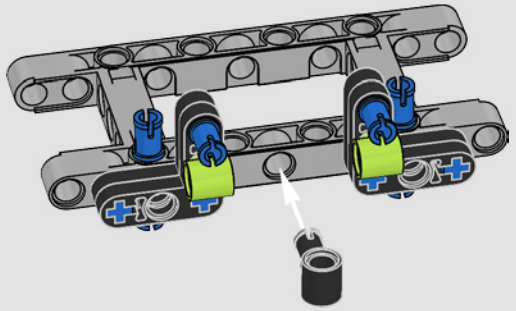

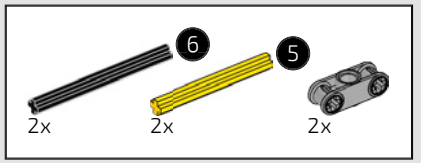

361

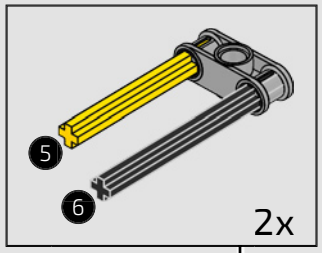

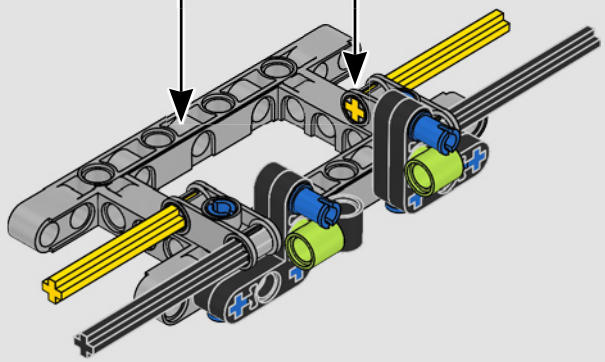

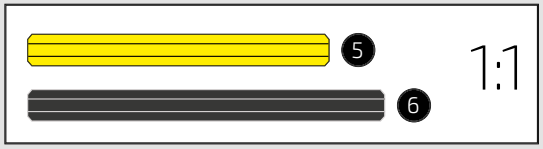

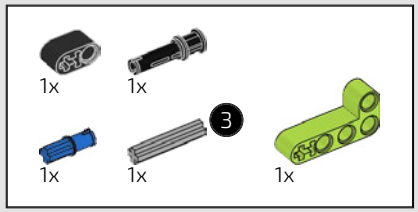

362

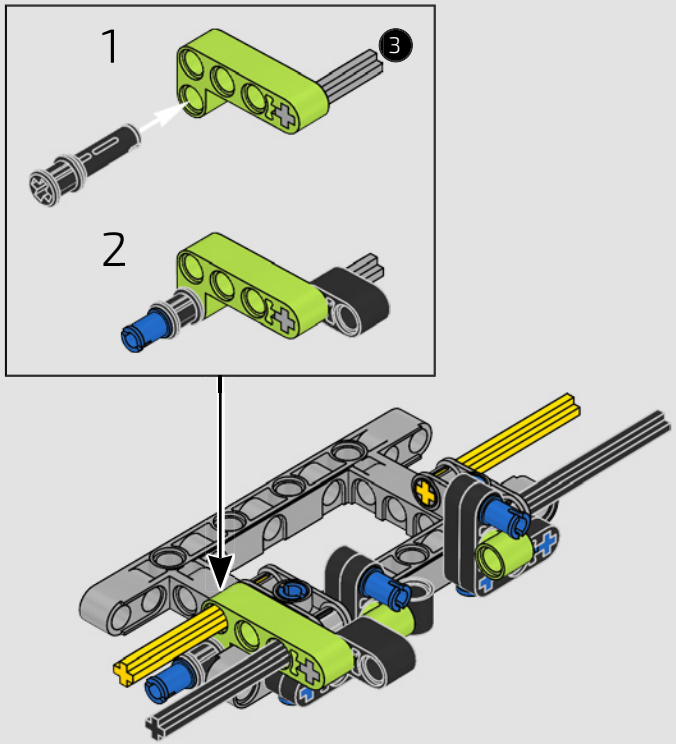

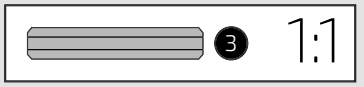

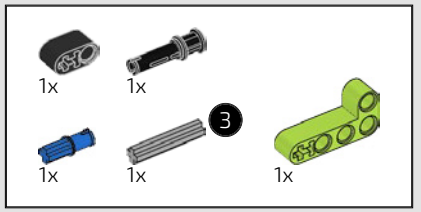

363

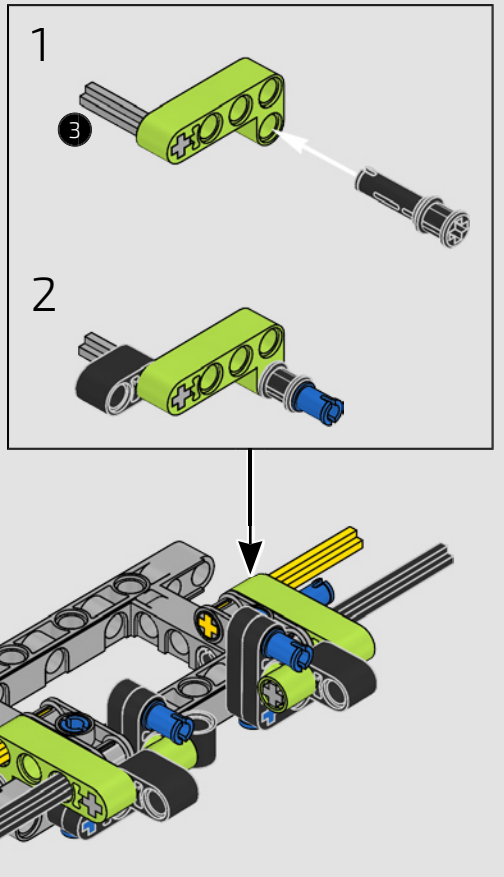

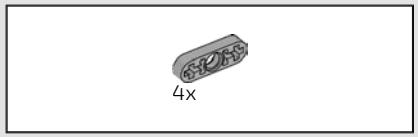

364

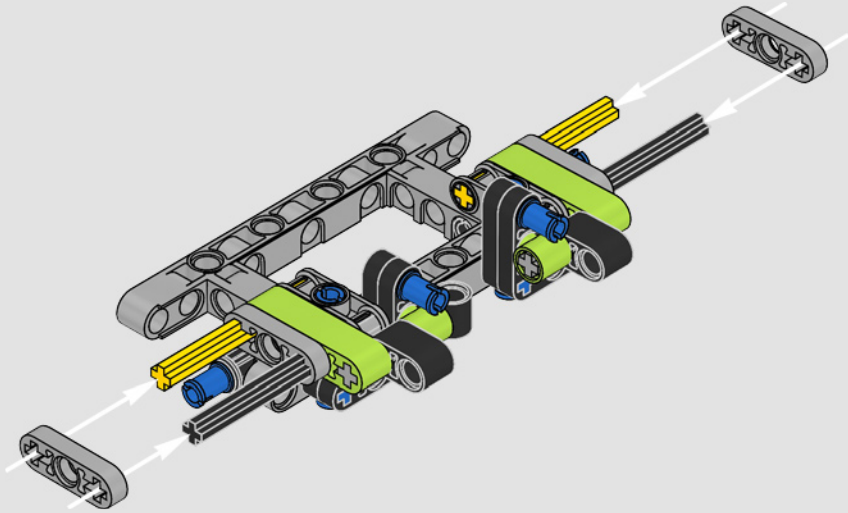

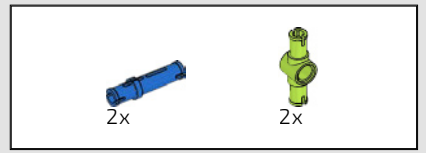

365

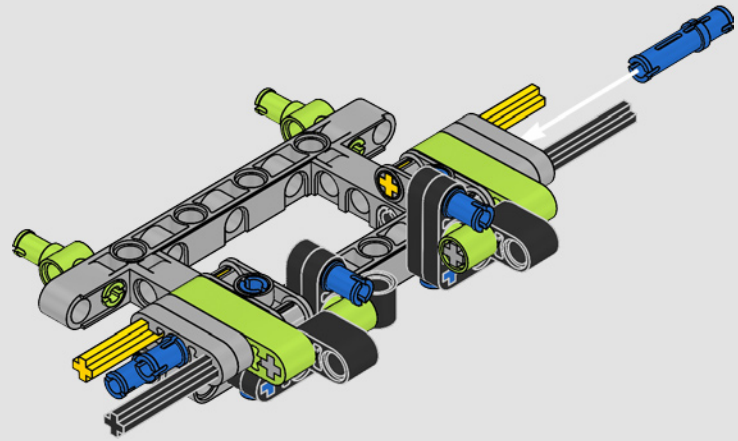

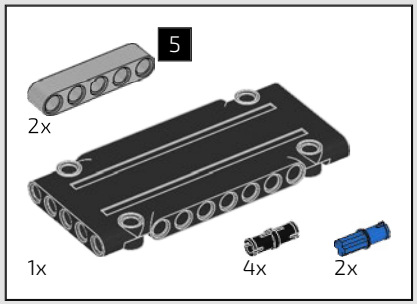

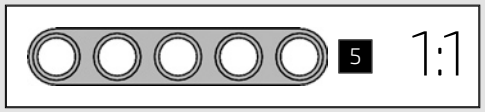

366

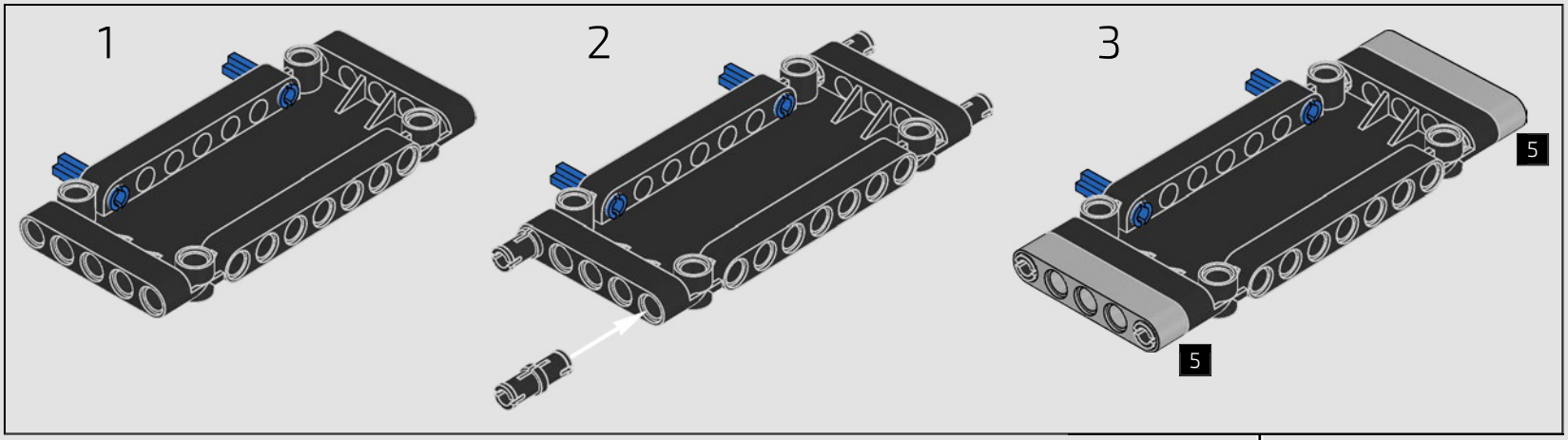

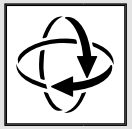

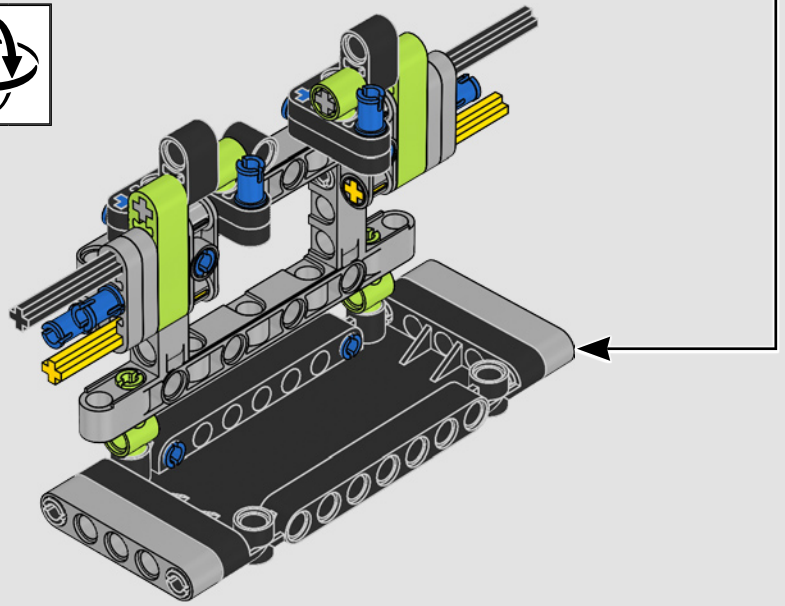

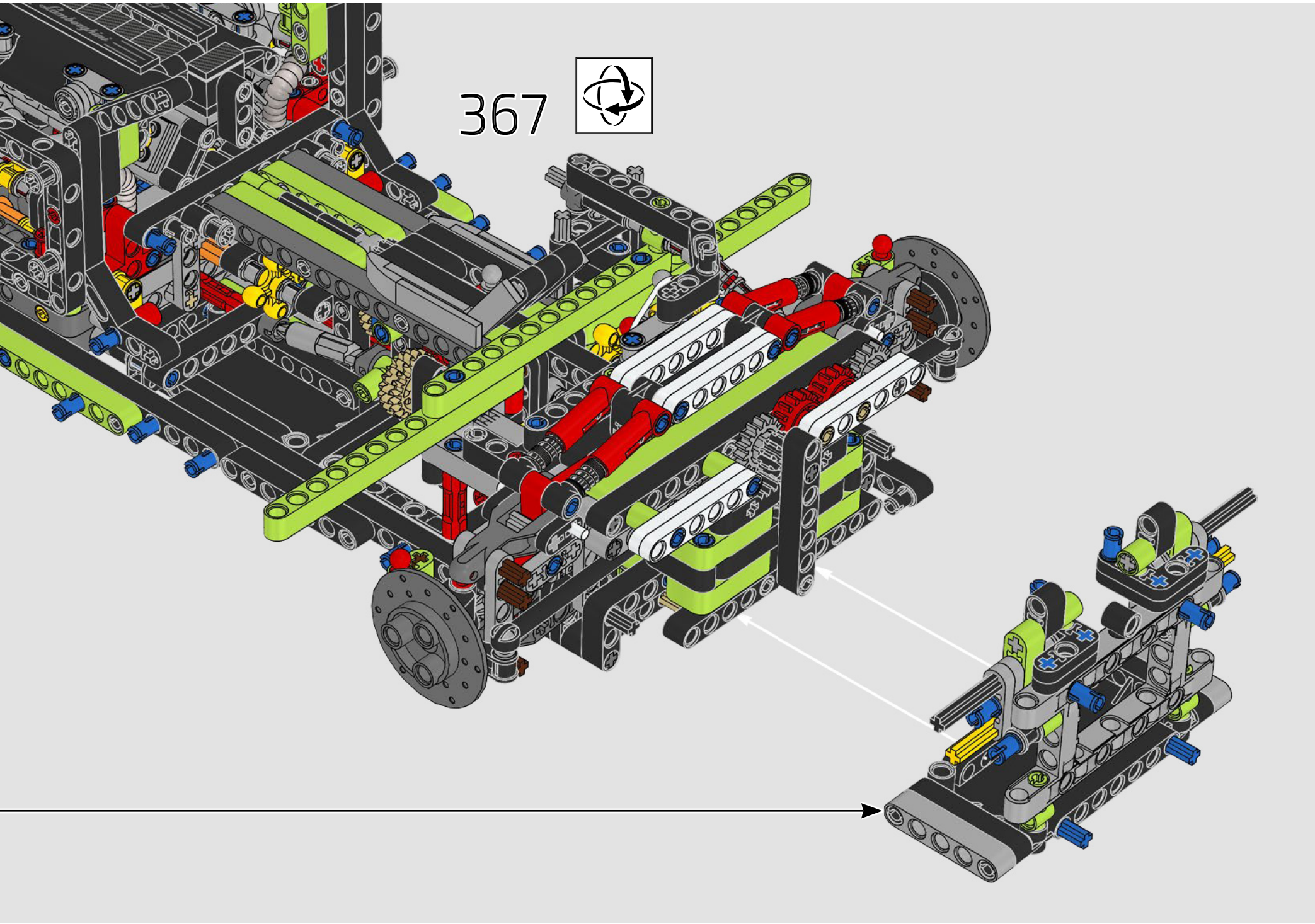
367

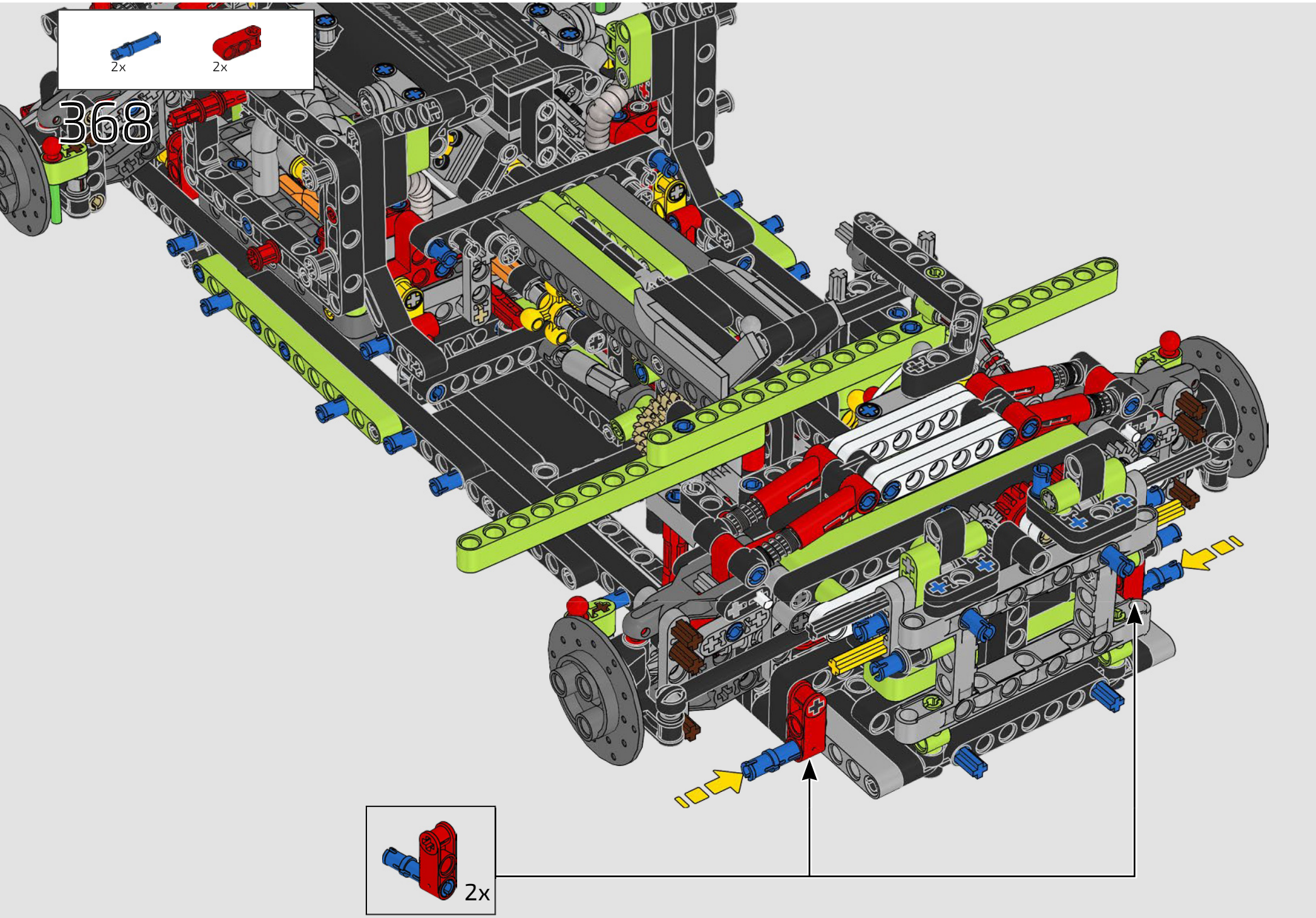
2x
2x
368
2x



369

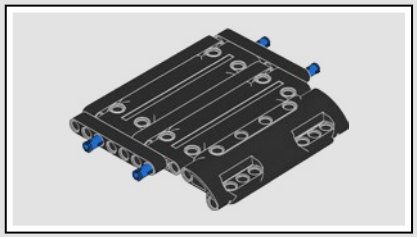

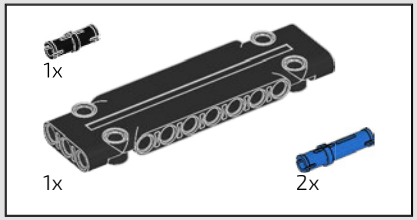

370

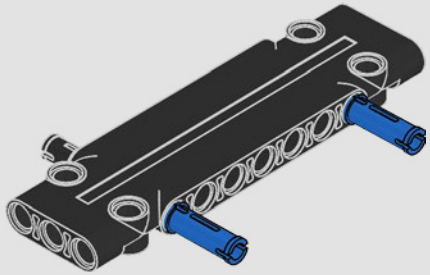

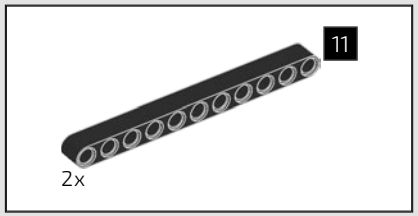

371

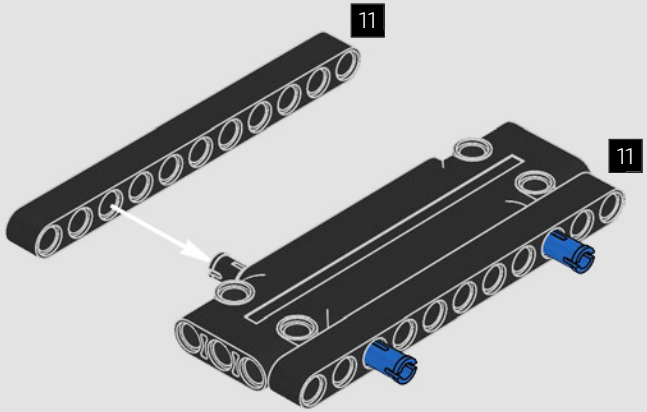

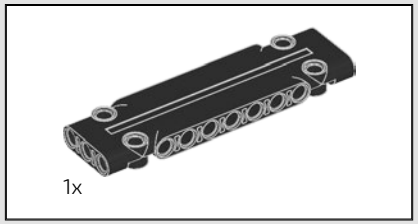

372

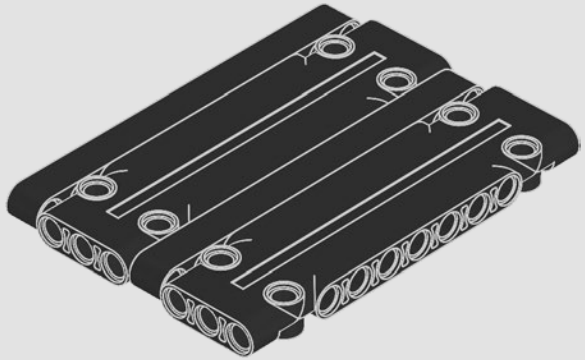

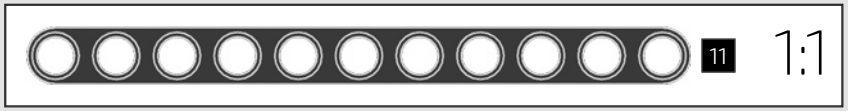

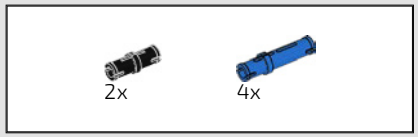

373

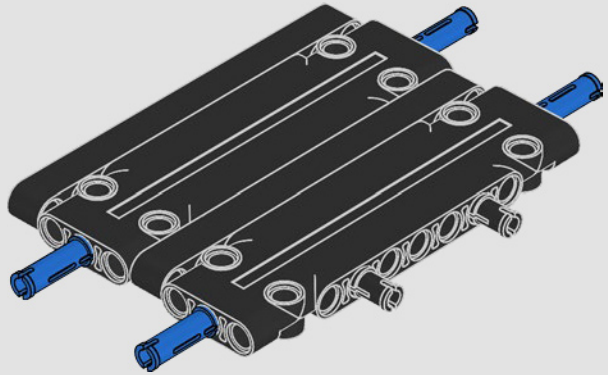

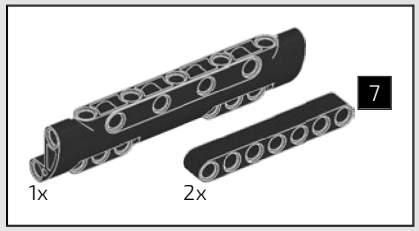

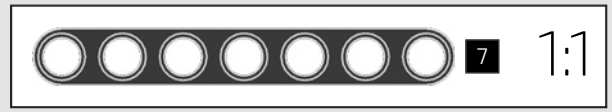

374

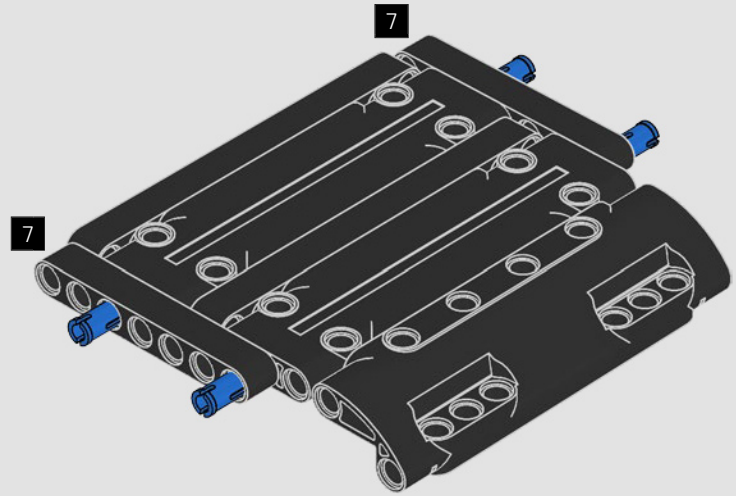

375

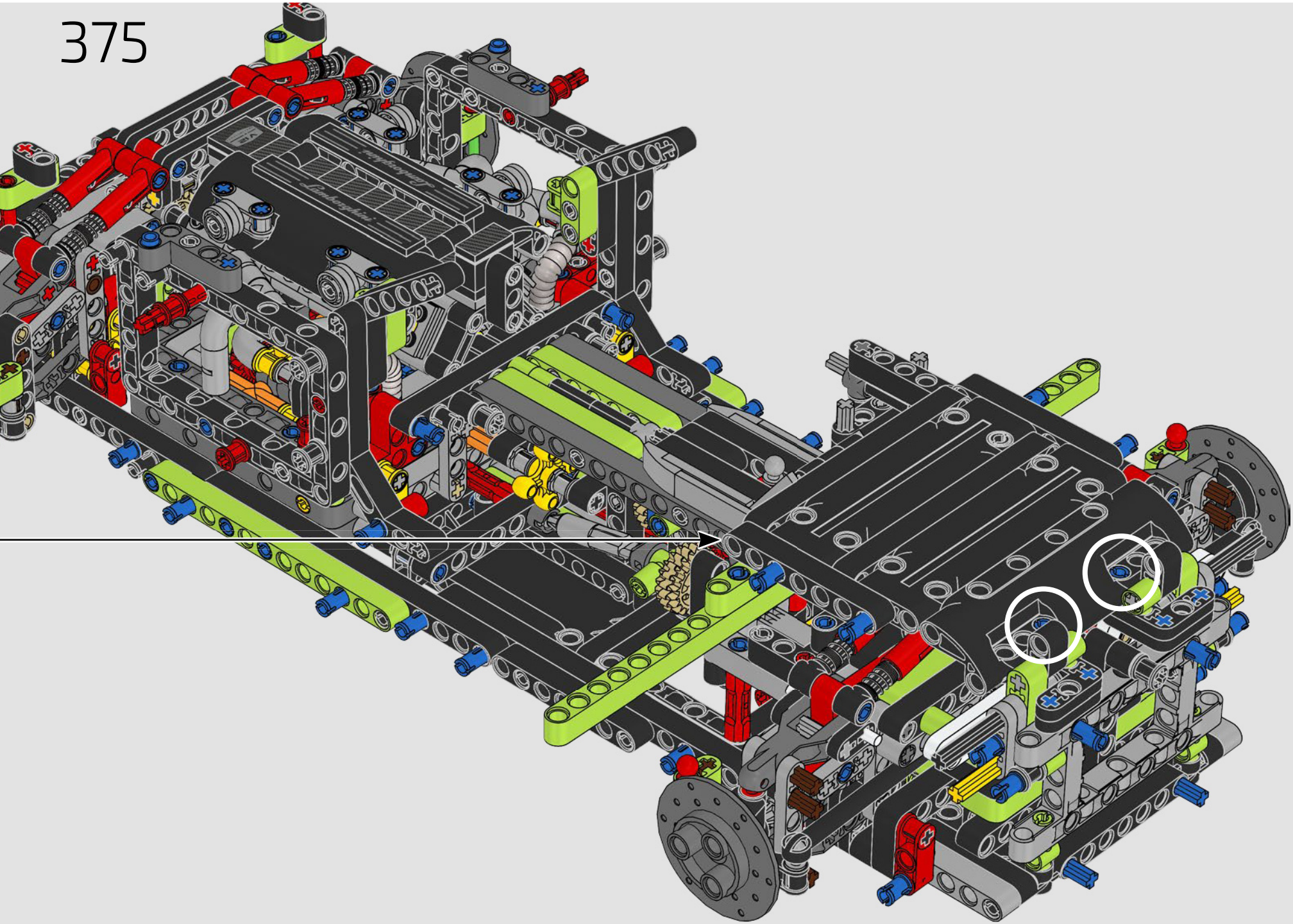

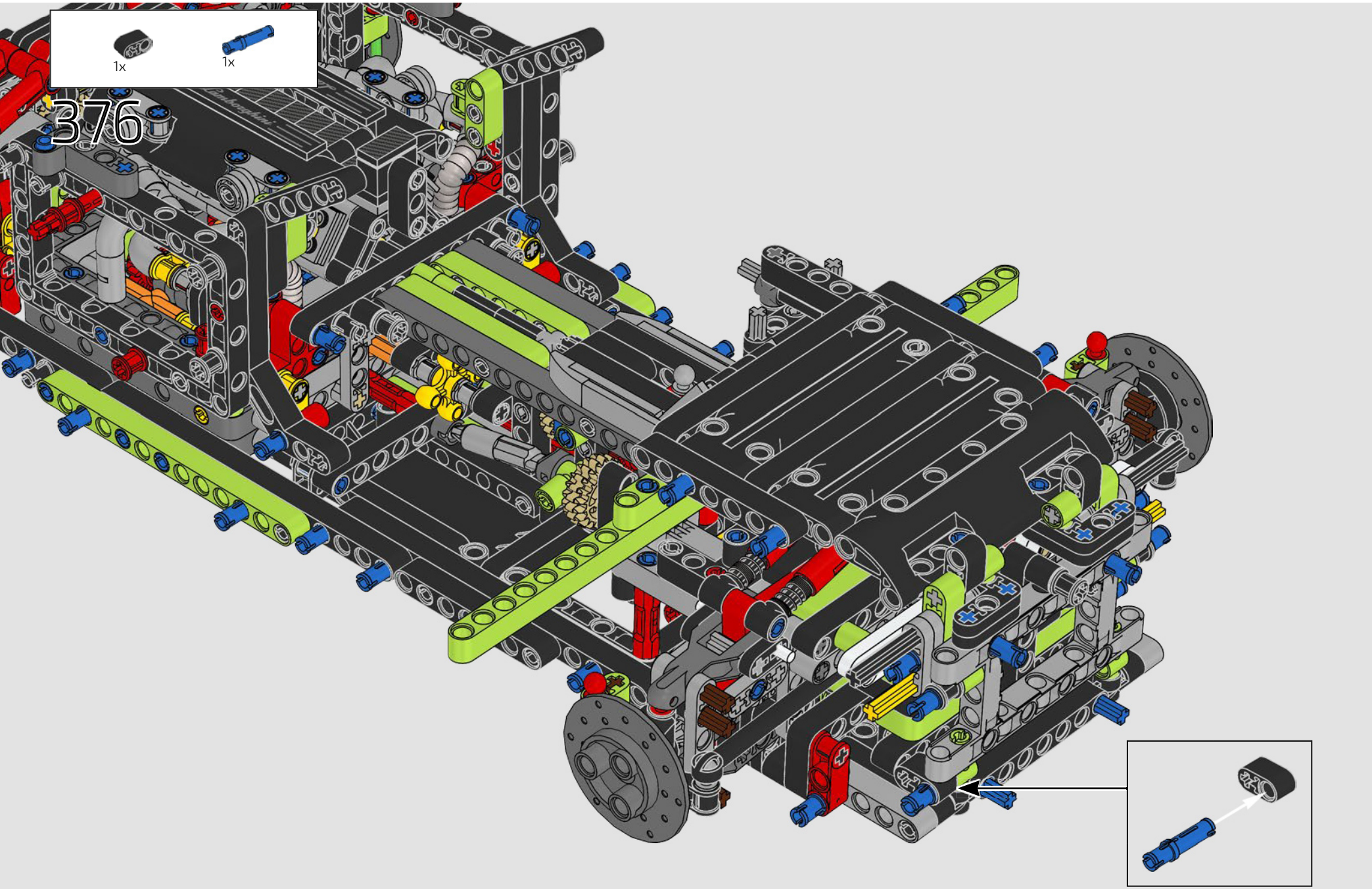
1x
1x
376

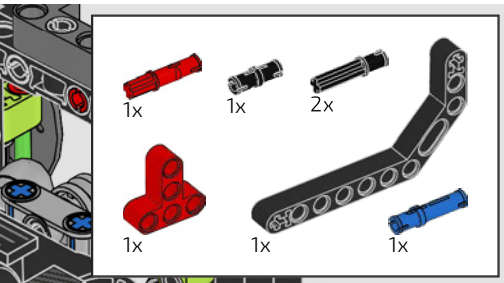

377

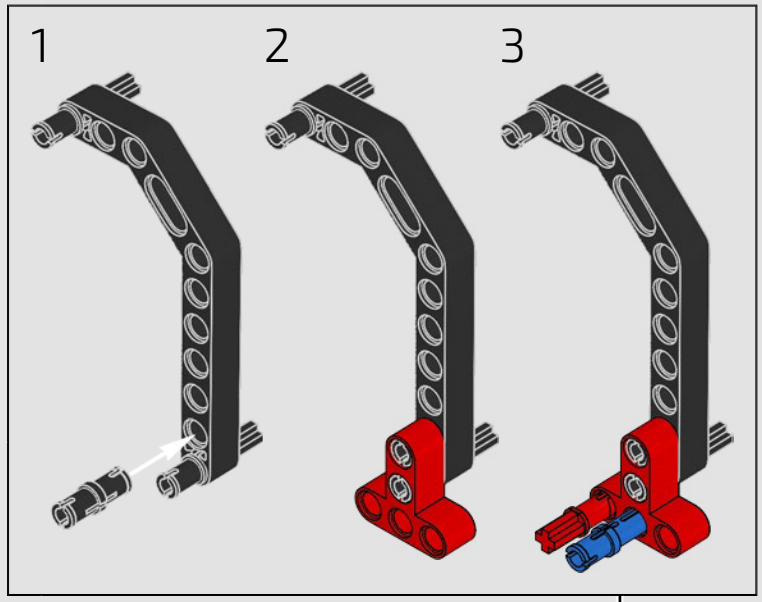

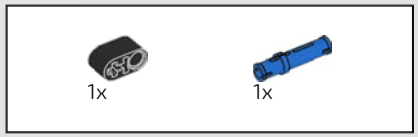

378



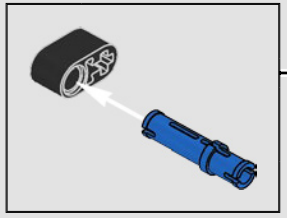

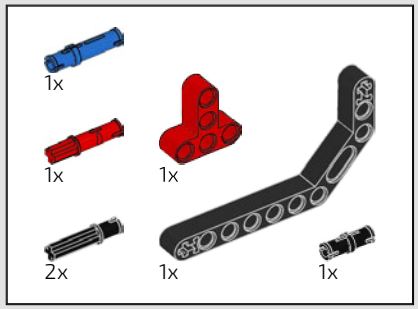

379

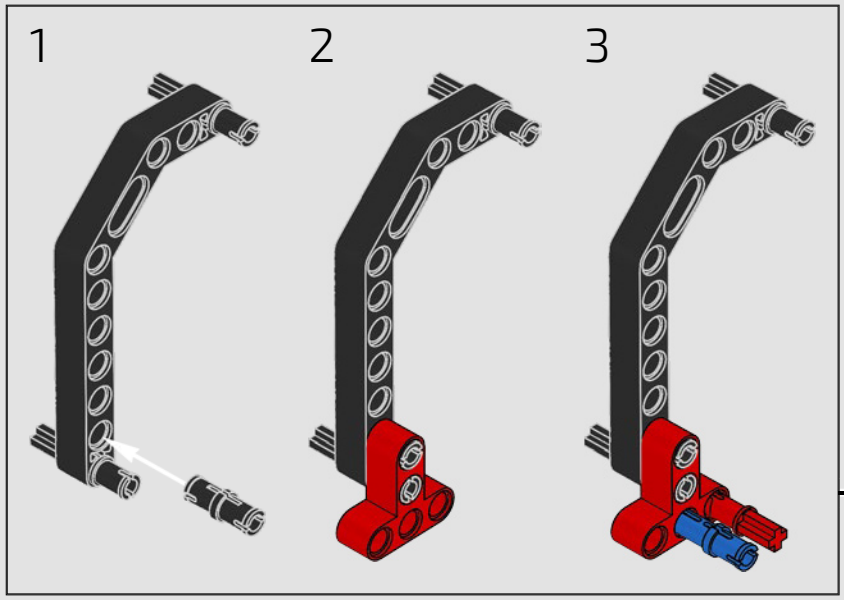

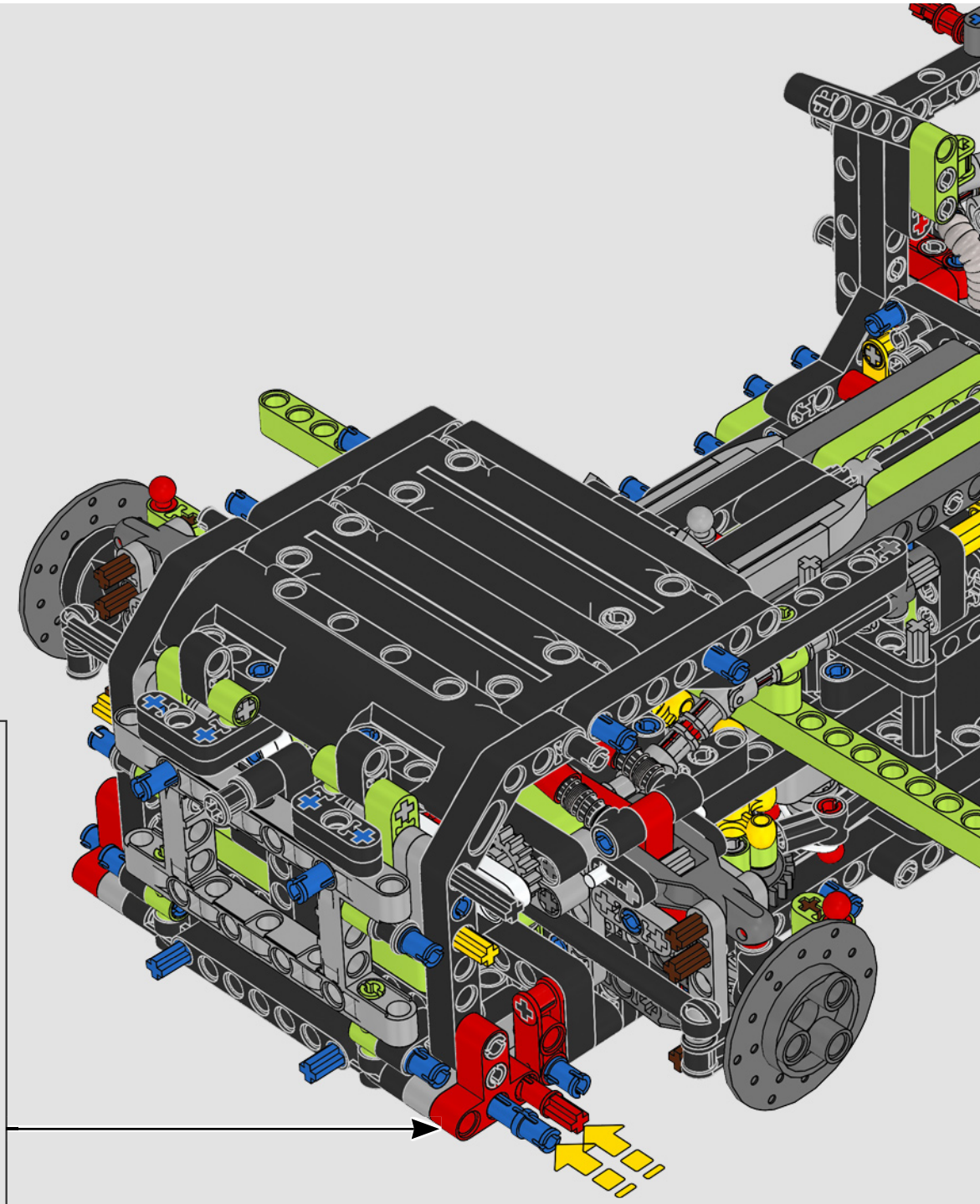

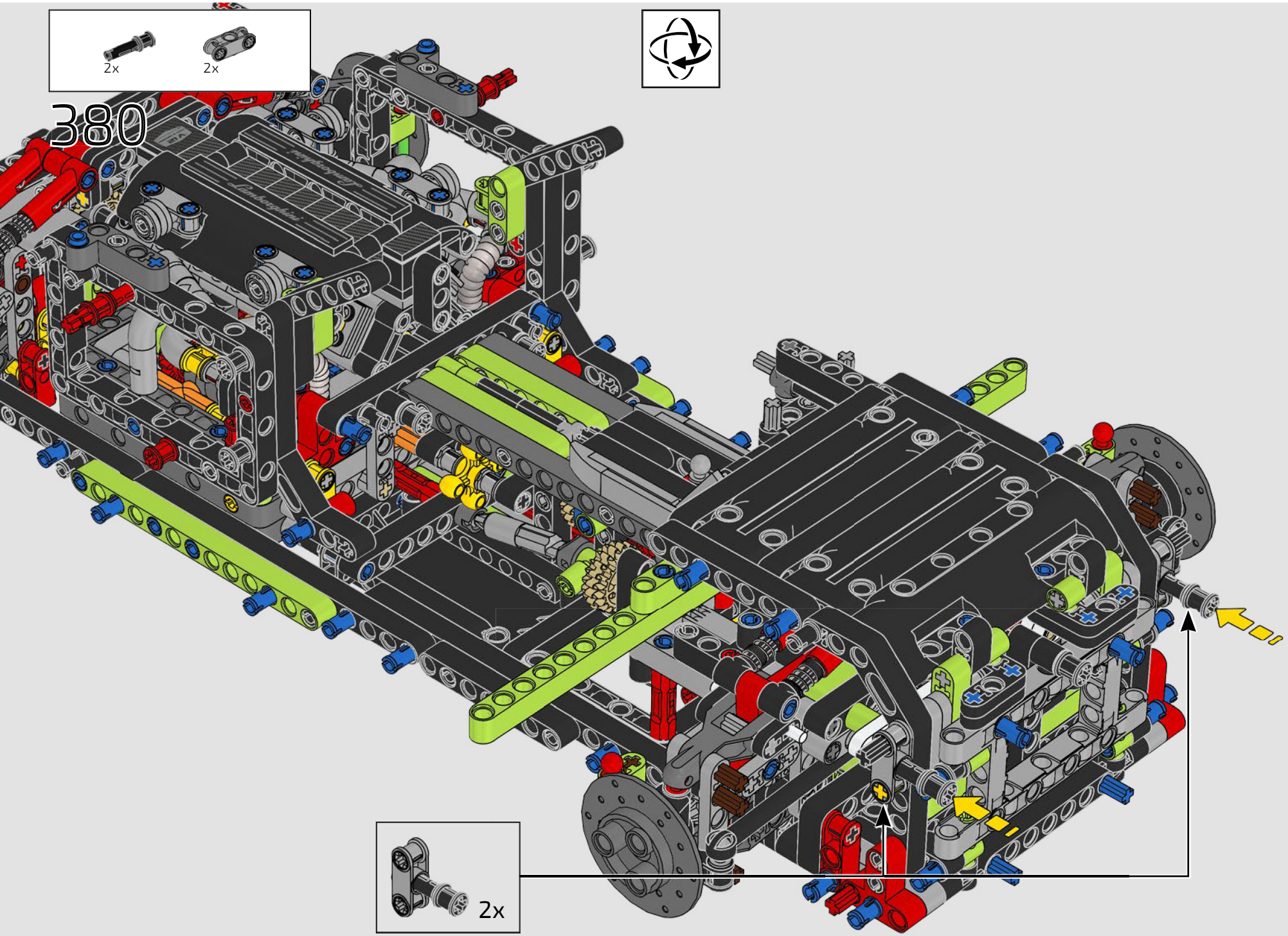
2x
2x
380
2x

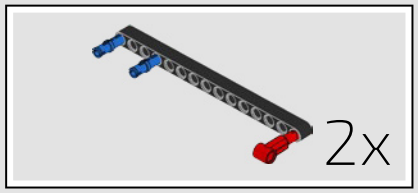

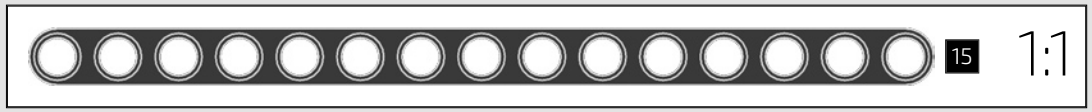

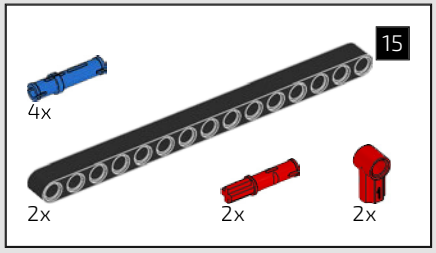

381

1

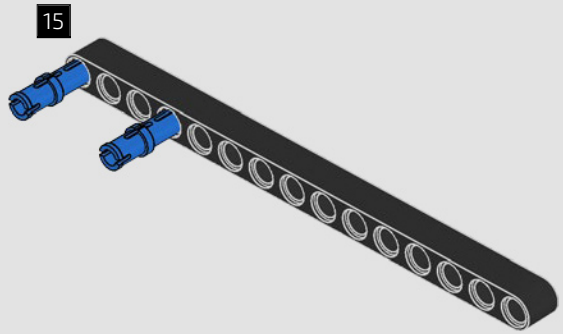

2

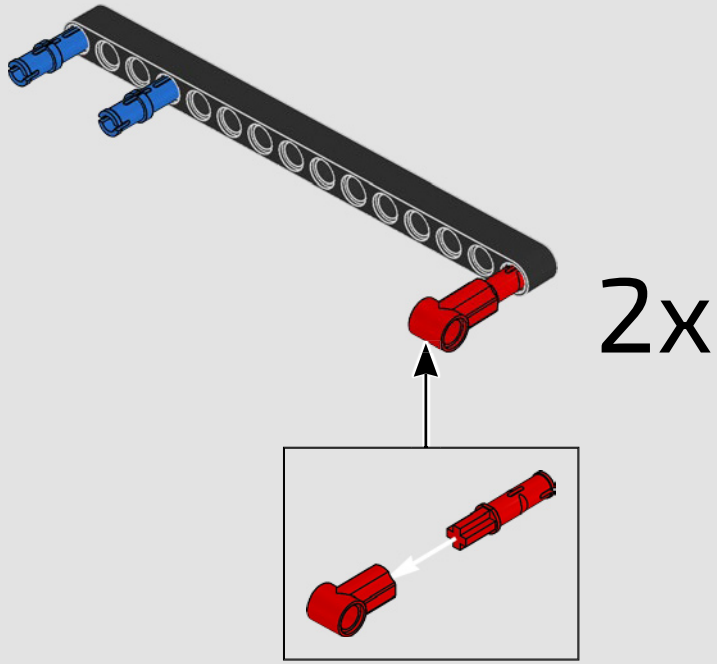

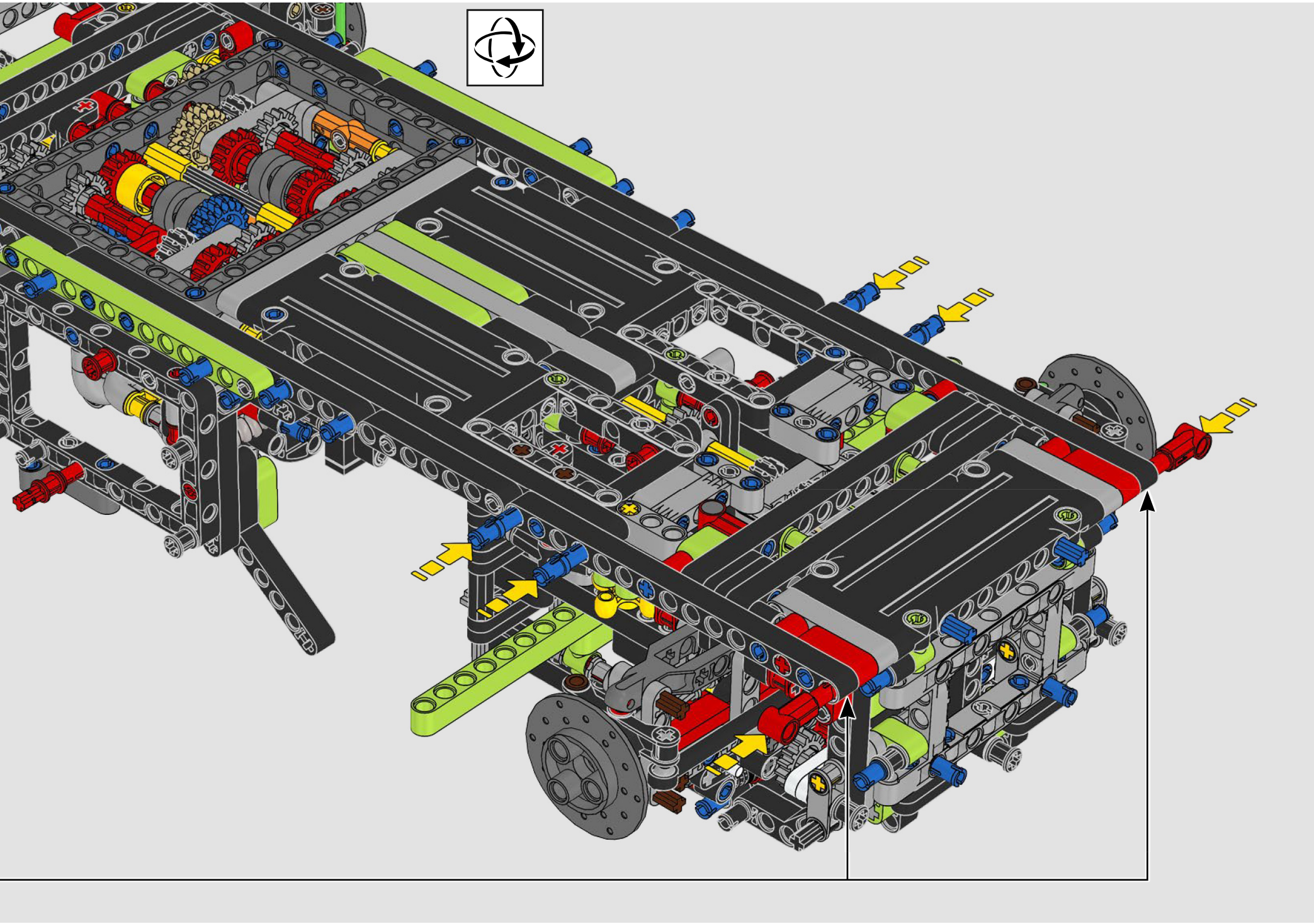

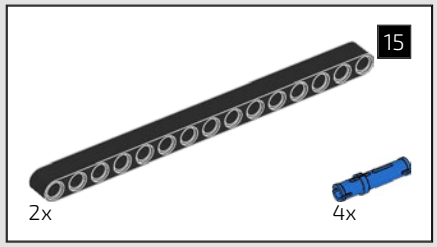

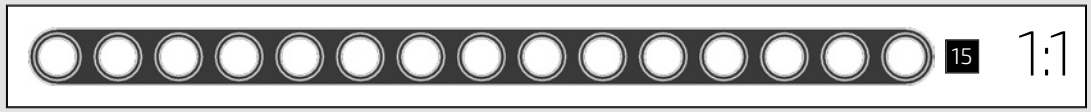

382

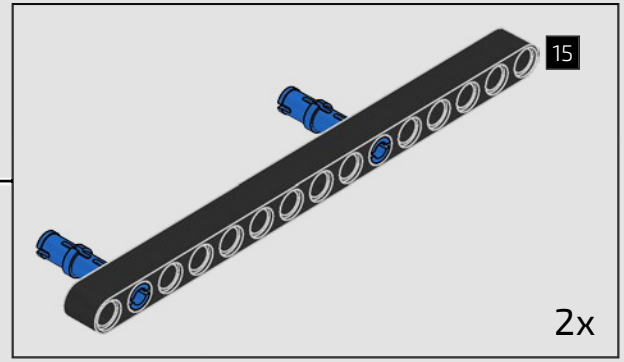

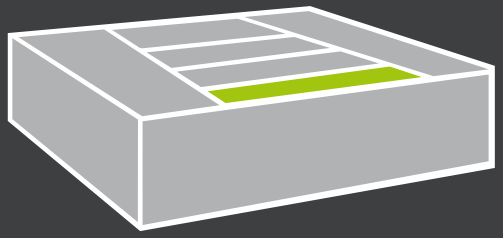

BOX THREE – BOX DREI

INTERIOR DETAILS & SEATS

INNENAUSSTATTUNG & SITZE

LEGO® Technic designers take pride in trying to create models using as many existing Technic elements as possible. But to truly capture the dramatic curves of the Sián FKP 37, the team needed to create a few new elements. Listen as Design Master Markus Kossmann explains the process.

LEGO® Technic Designer legen höchsten Wert darauf, für neue Modelle möglichst viele bereits vorhandene Technic Elemente zu verwenden. Doch um die spektakulären Kurven des Sián FKP 37 originalgetreu nachzubilden, musste das Team einige ganz neue Elemente erschaffen. Hören Sie sich an, wie Design Master Markus Kossmann diesen Prozess beschreibt.



> www.LEGO.com/lamborghini-sian/videocasts





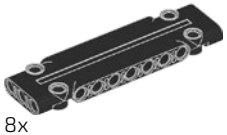
8x


1x


2x

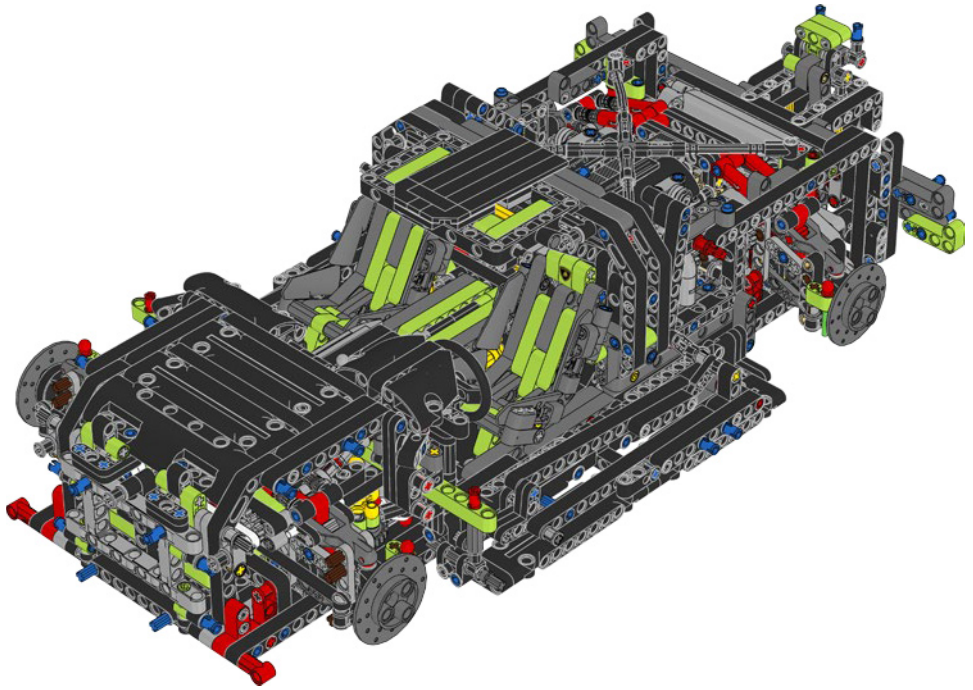

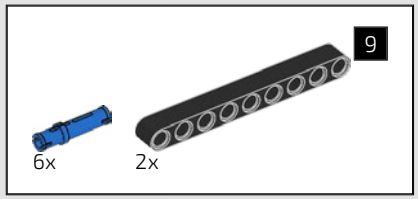

383

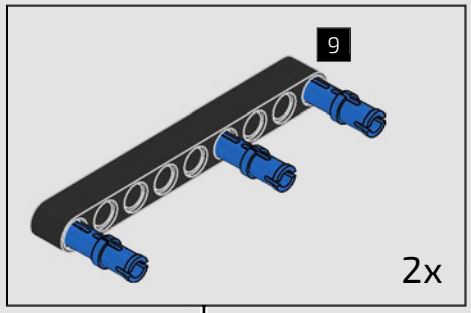



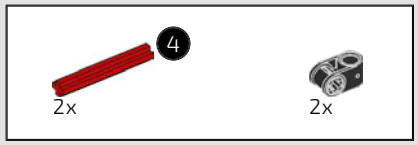



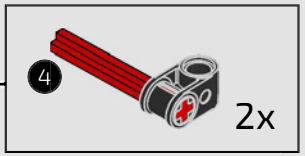

384

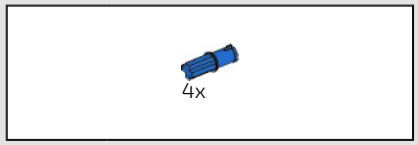

385

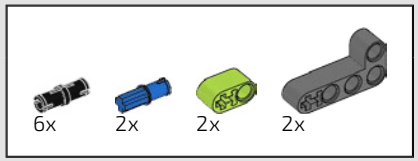

386

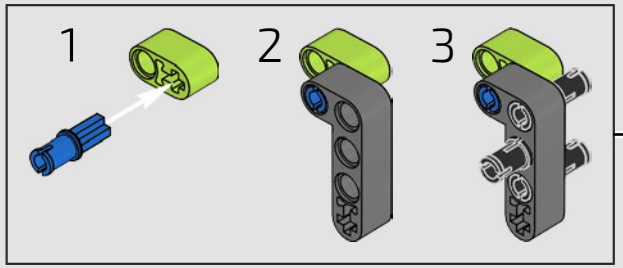

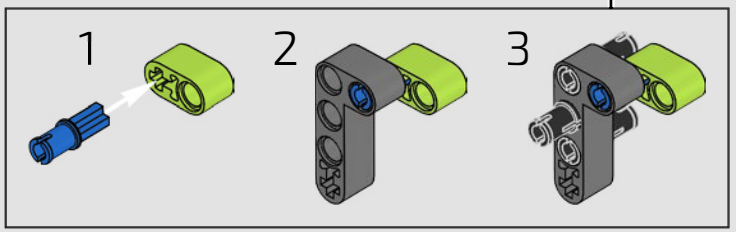

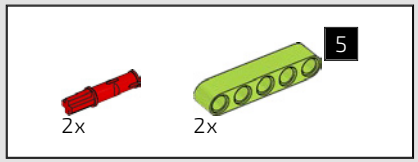

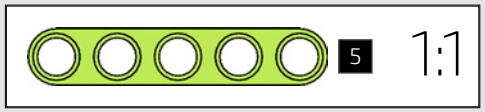

387

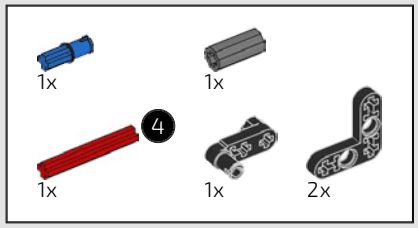



388

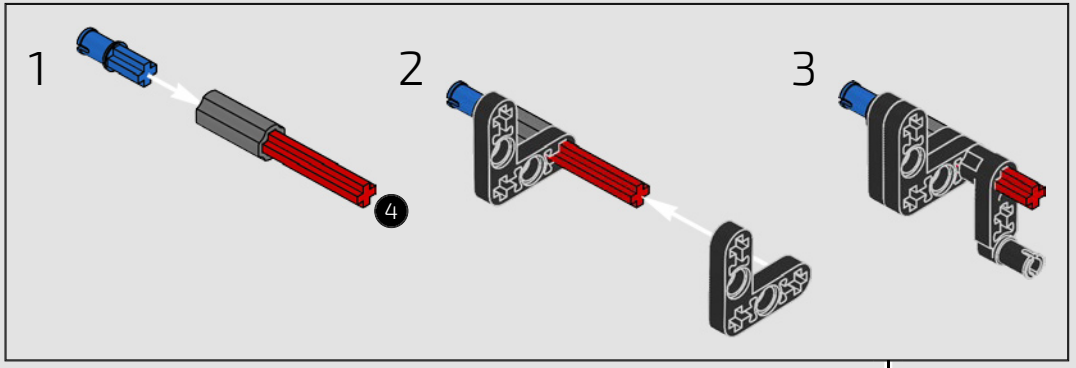



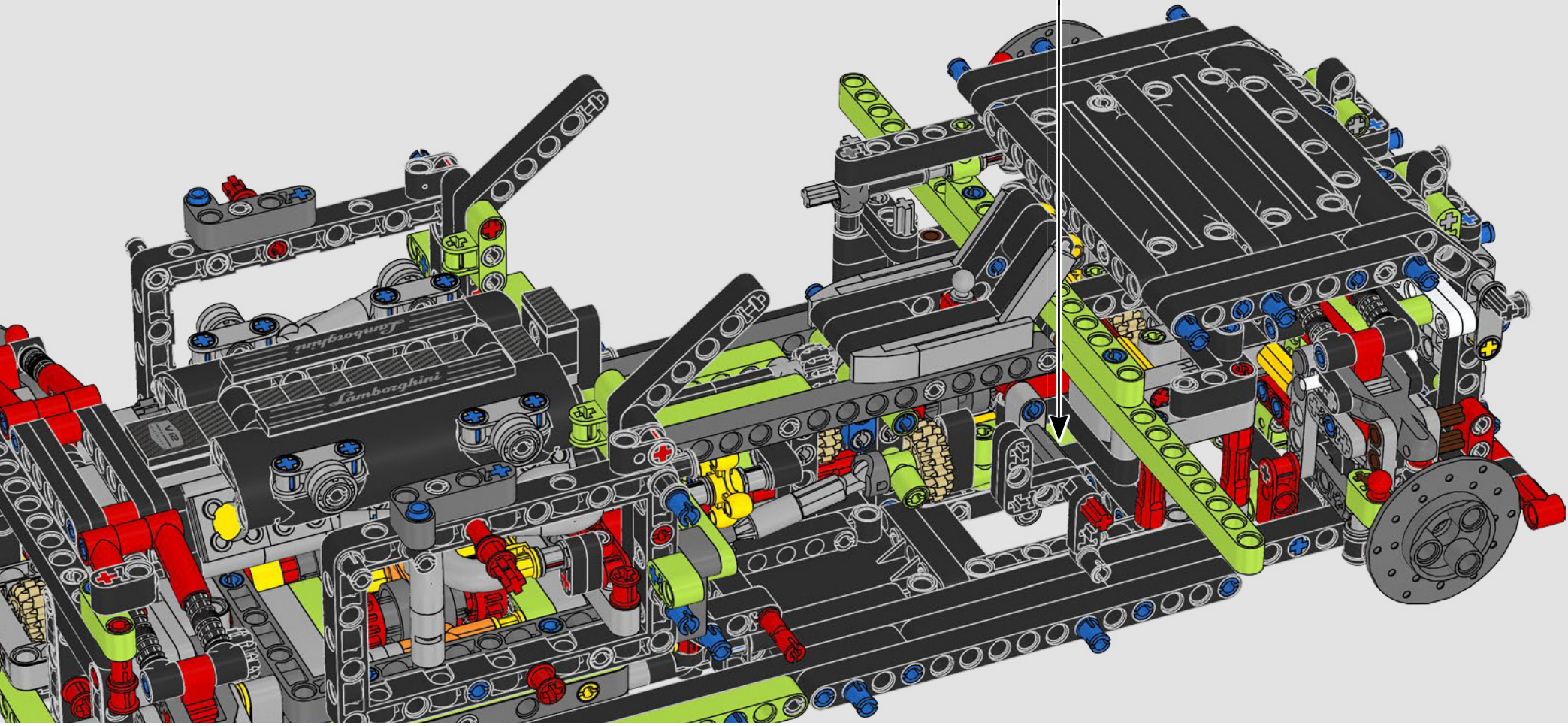

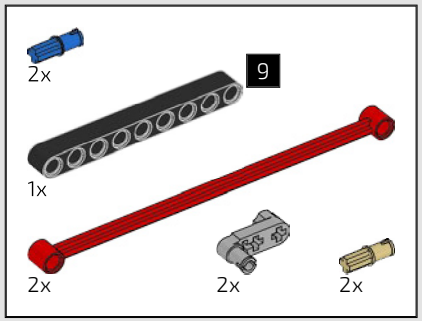

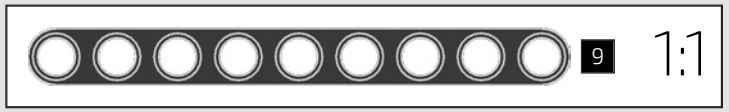

389

1

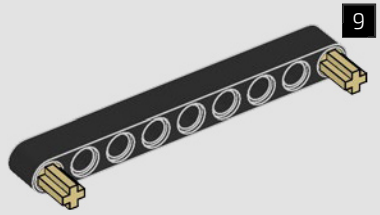

2

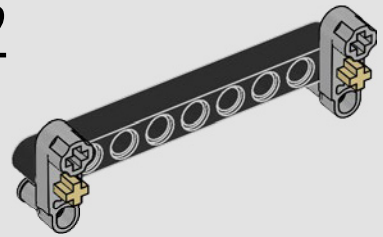

3

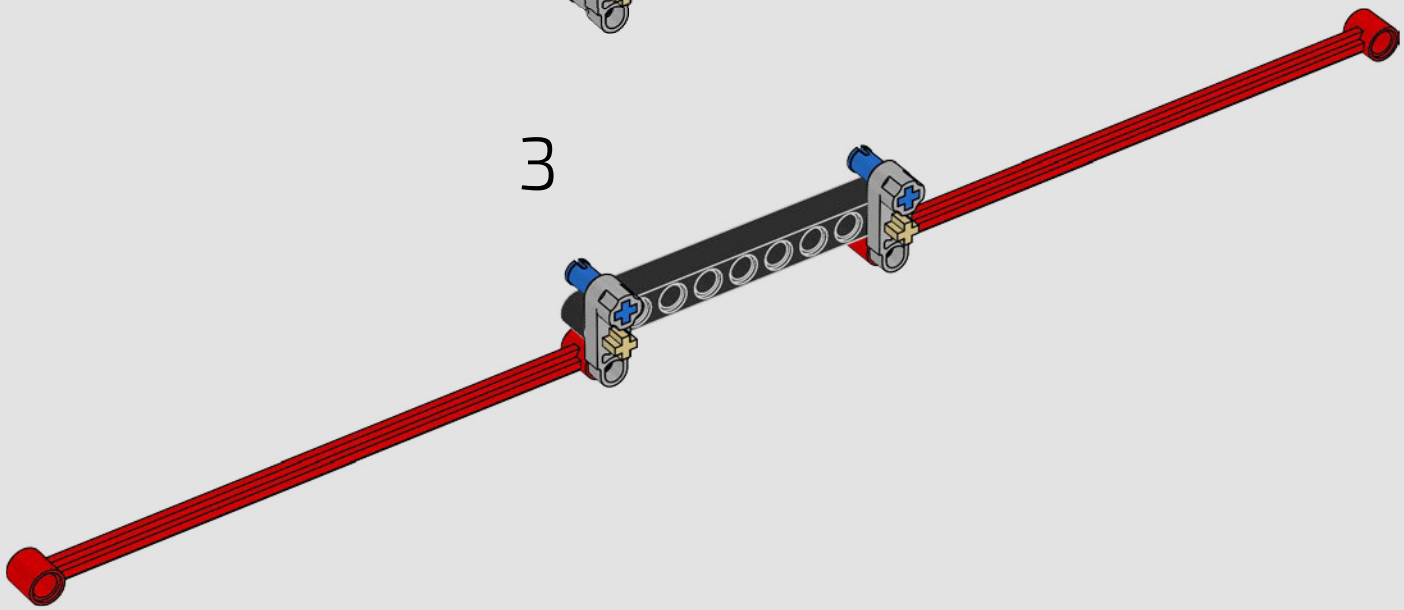

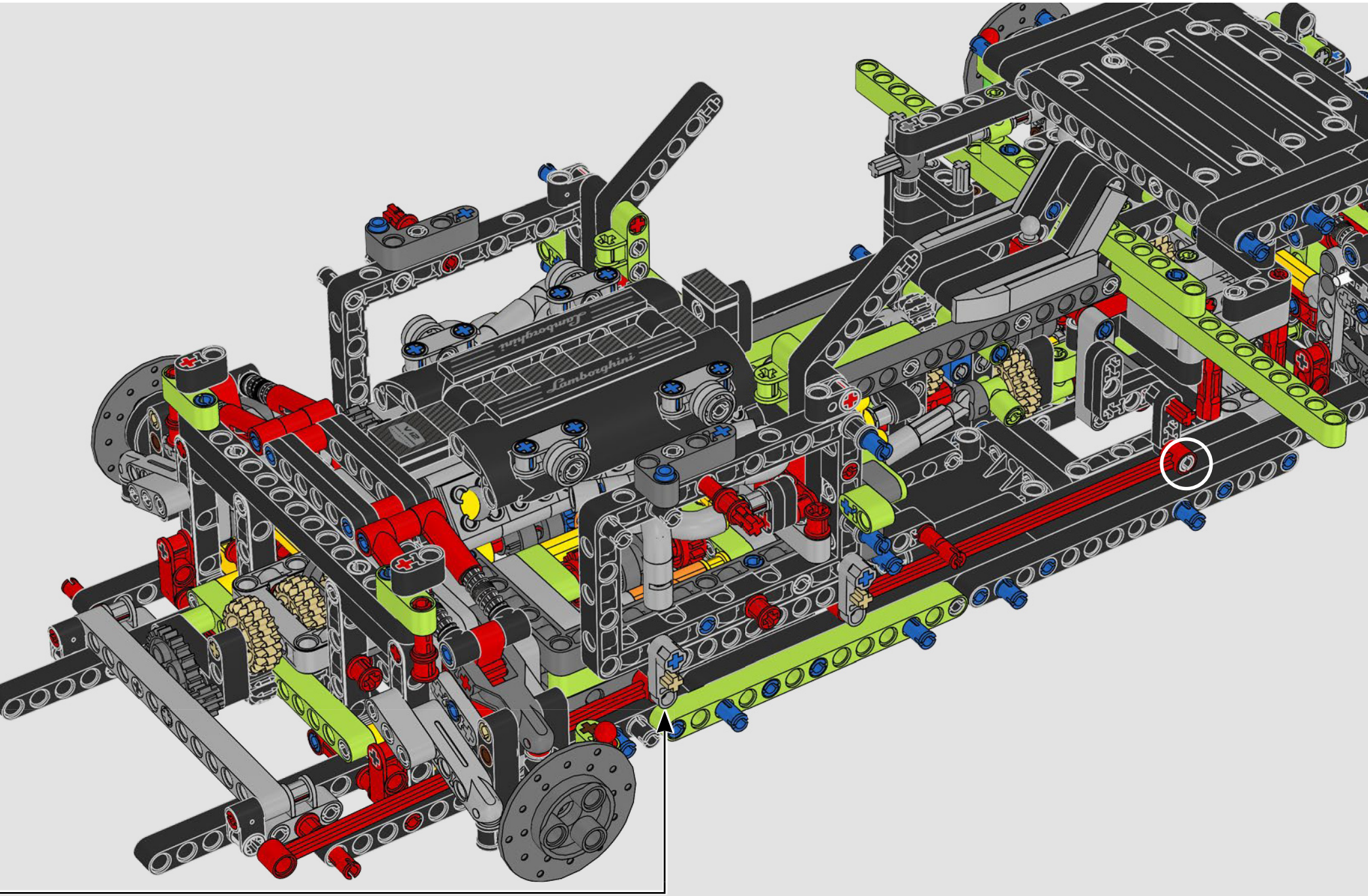
Lamborghini
V12

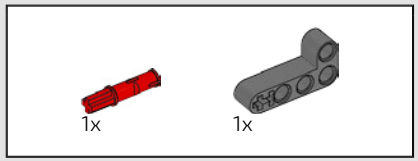

390

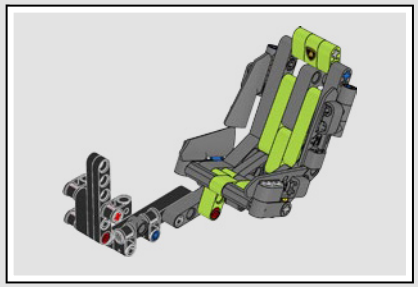

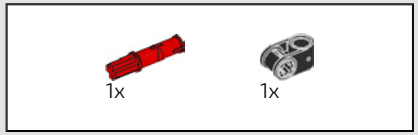

391



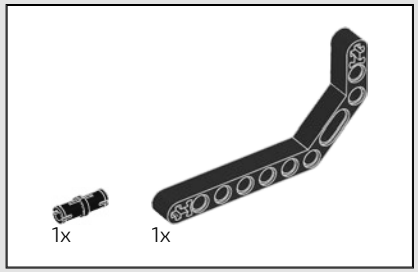

392

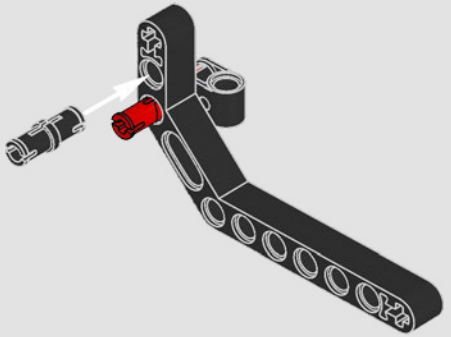

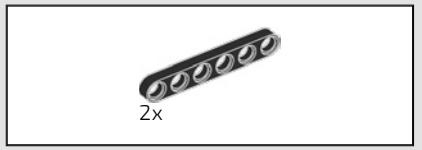

393

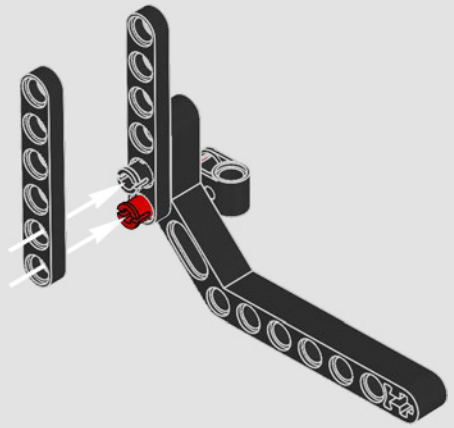

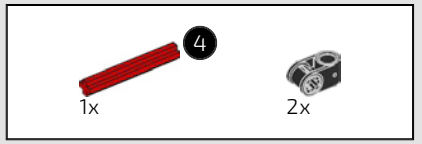

394

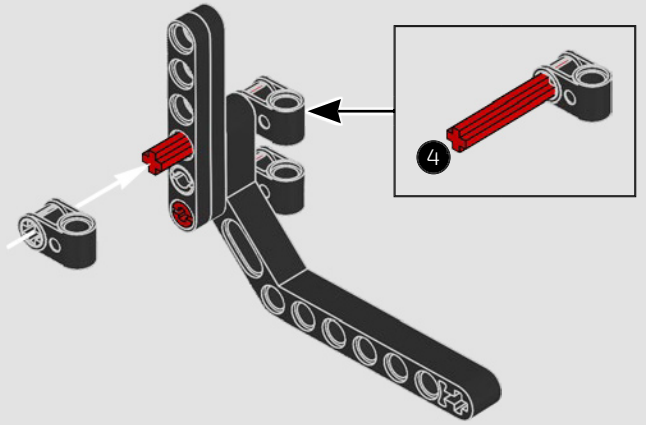

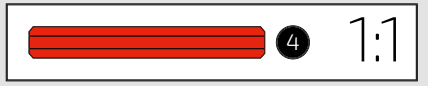

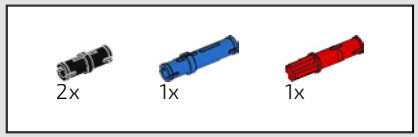

395

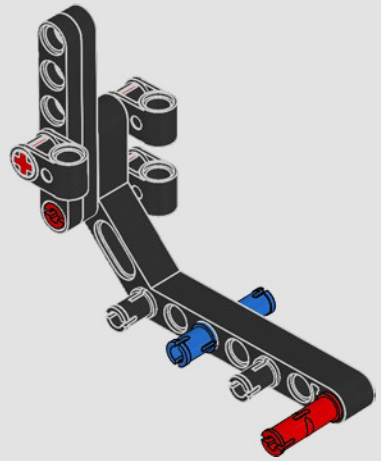

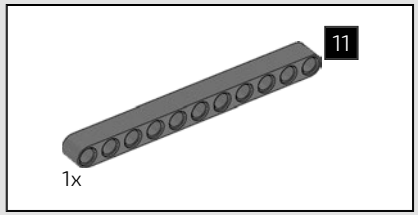

396

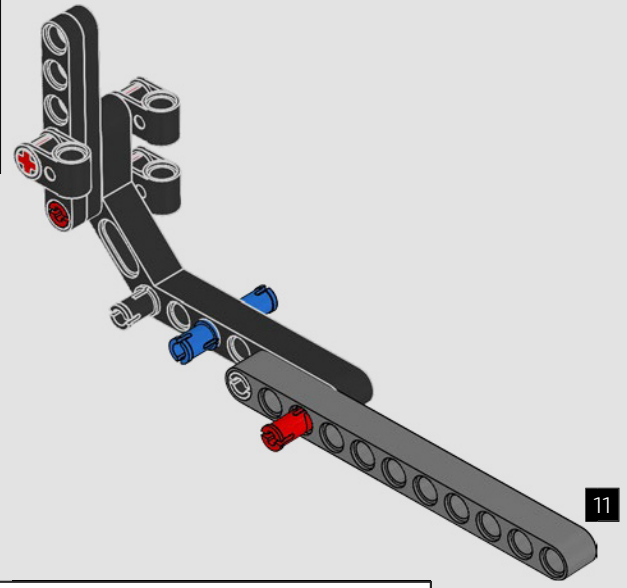

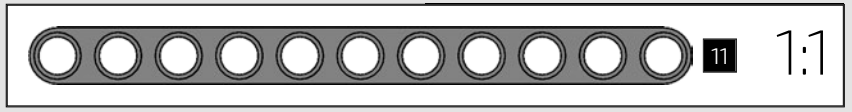

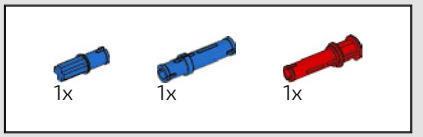

397

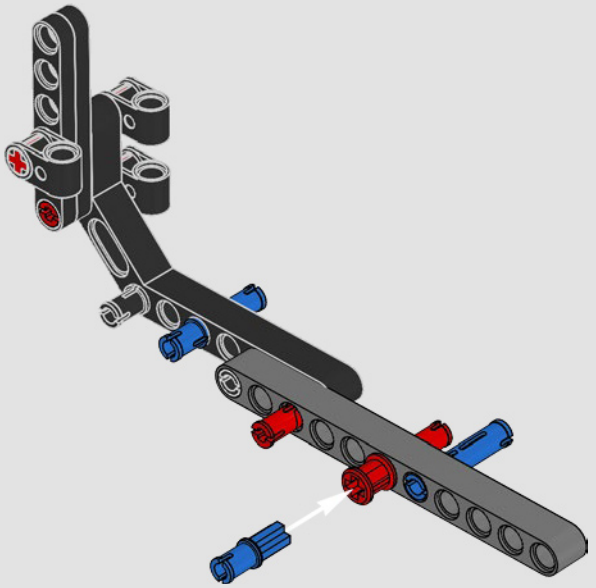

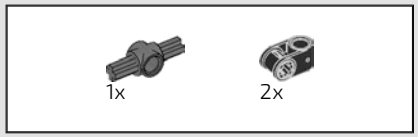

398

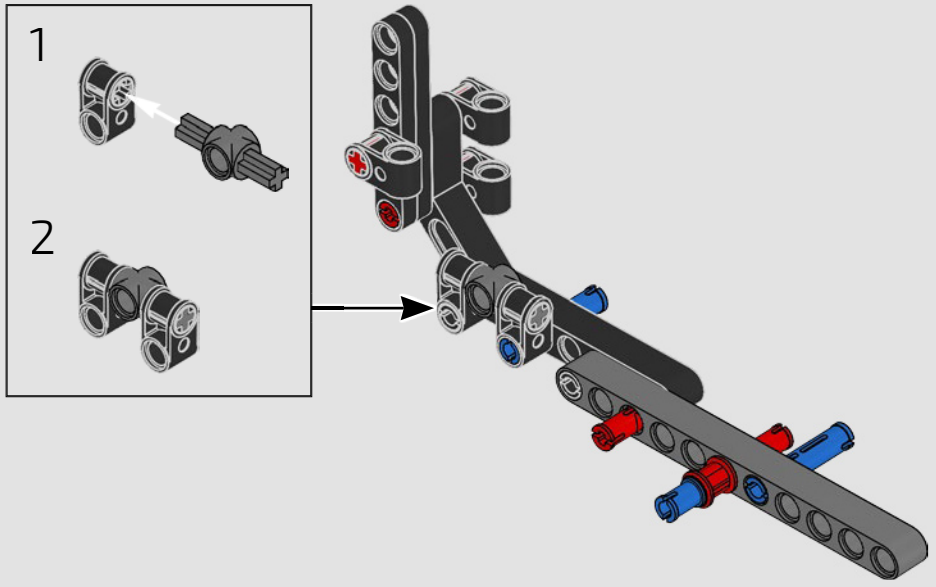

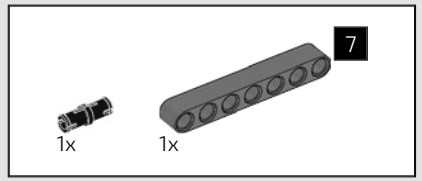

399

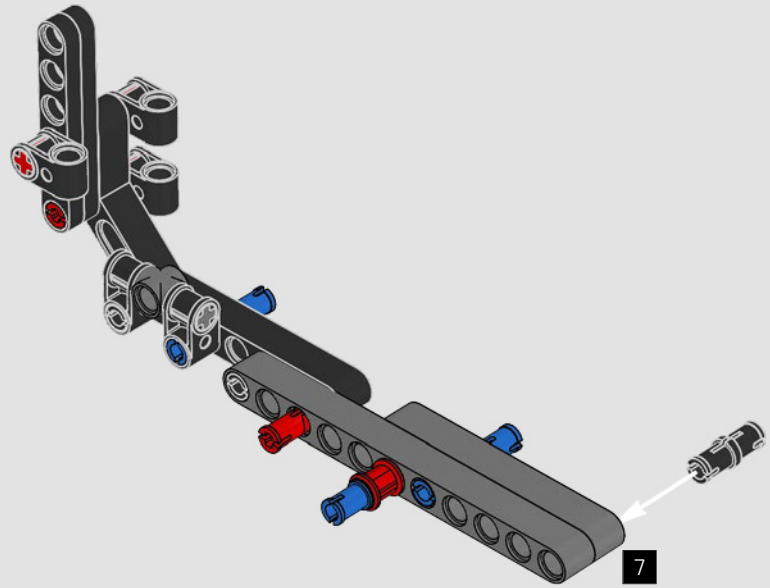

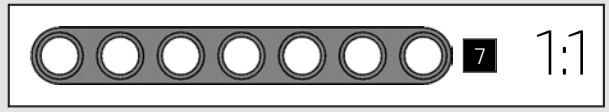

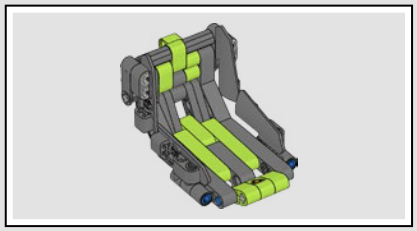

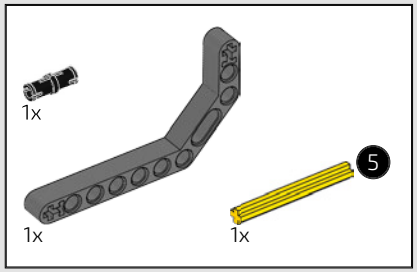

400

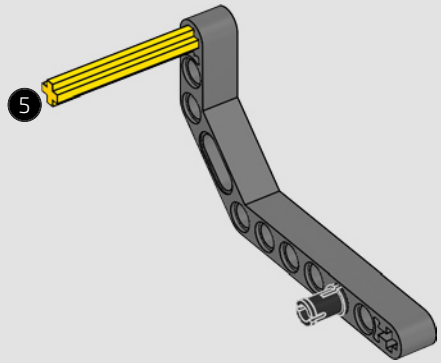

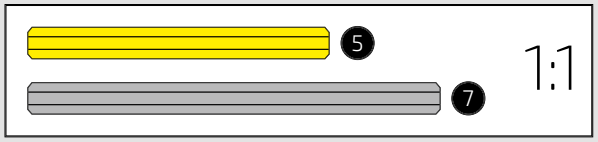

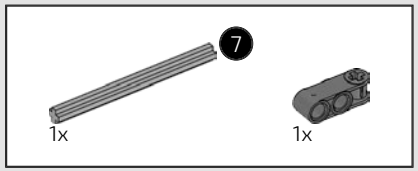

401

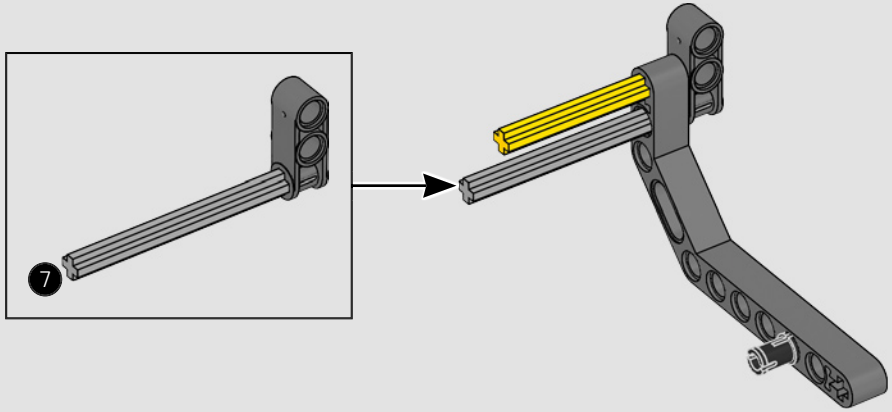

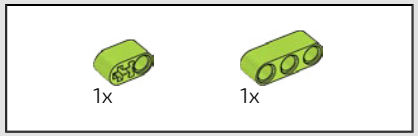

402

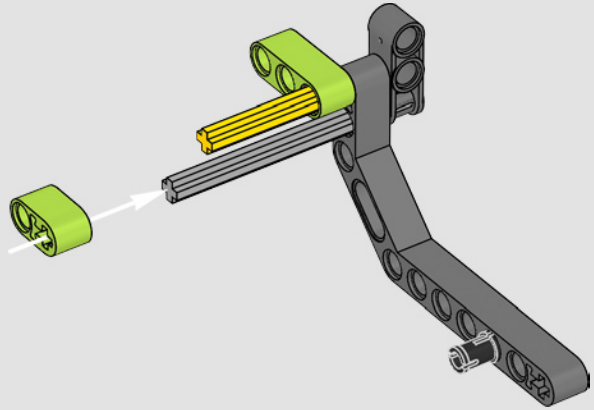

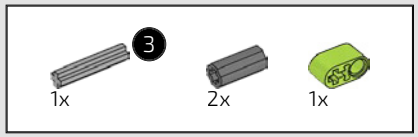

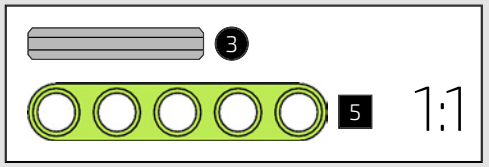

403

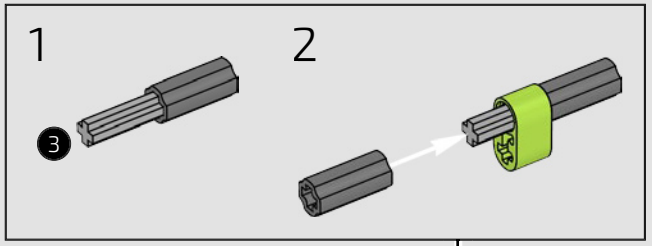

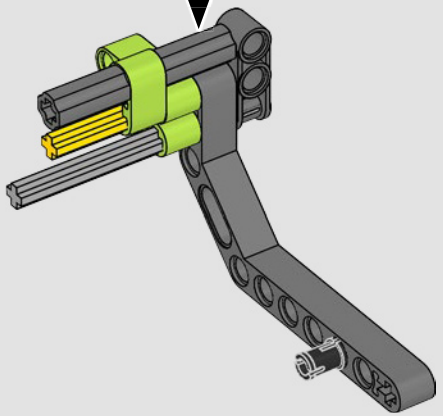

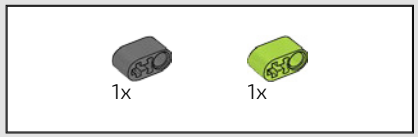

404

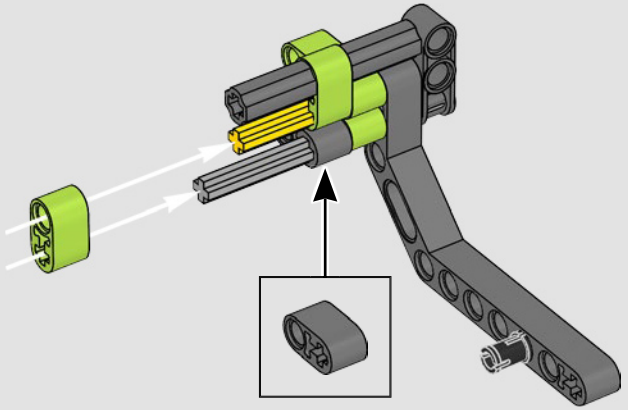

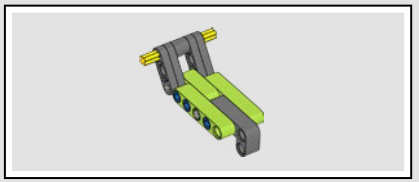

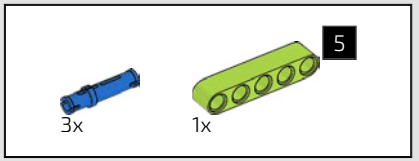

405

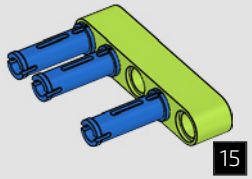

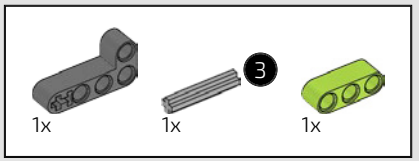

406

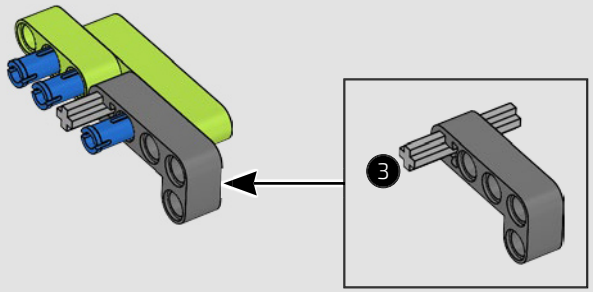

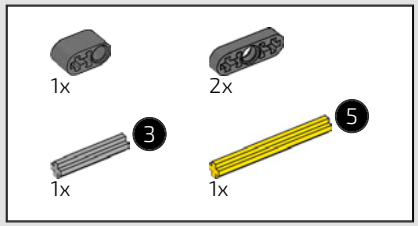

407

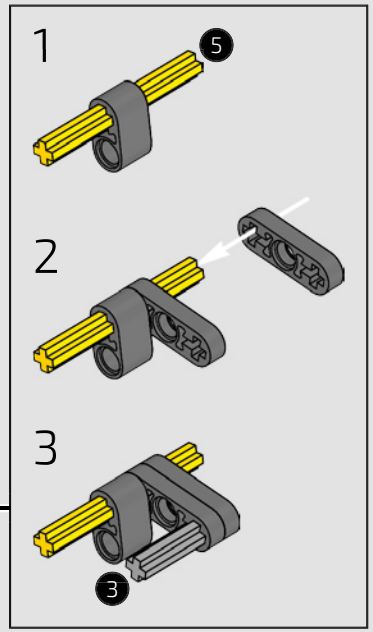

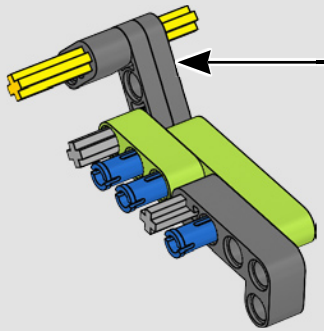

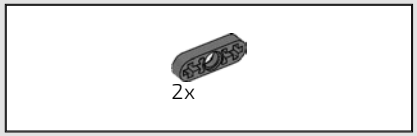

408

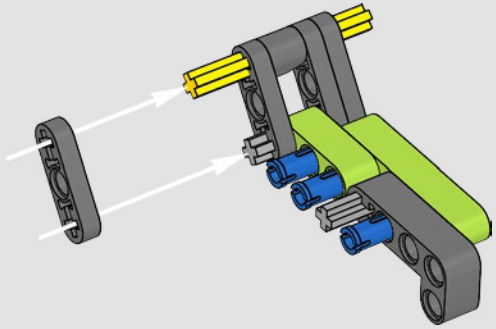

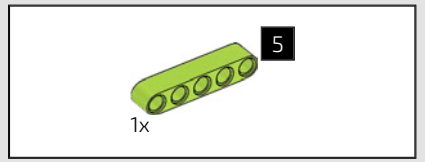

409

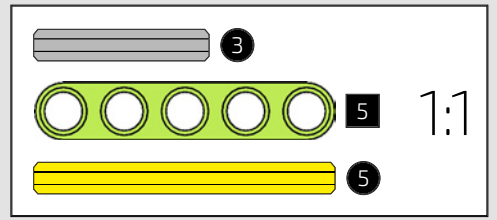

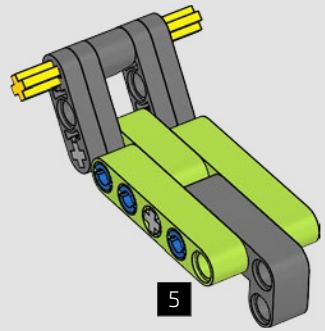

410

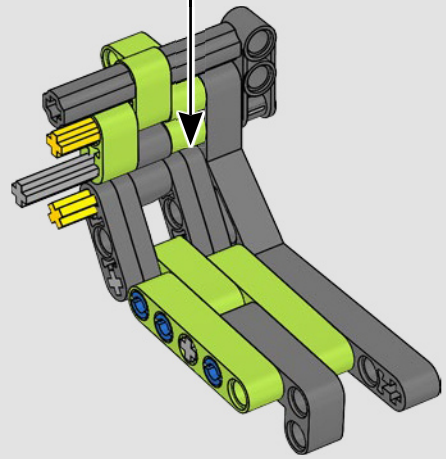

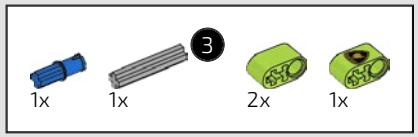

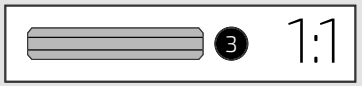

411

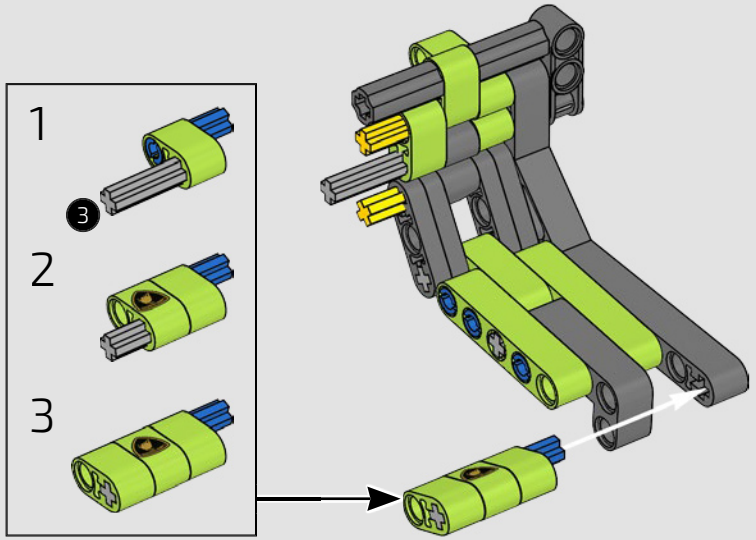

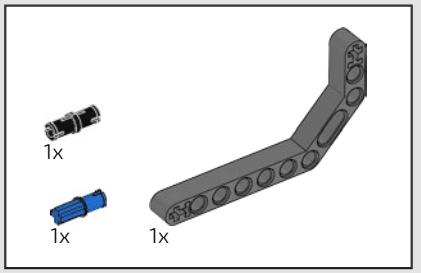

412

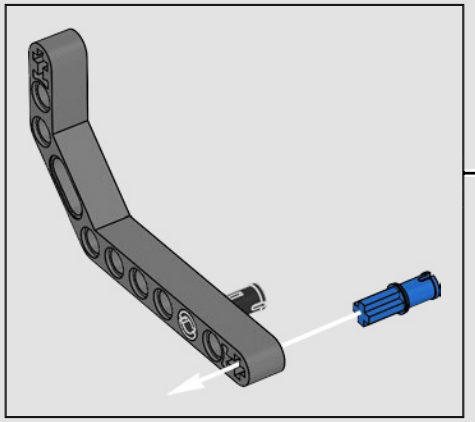

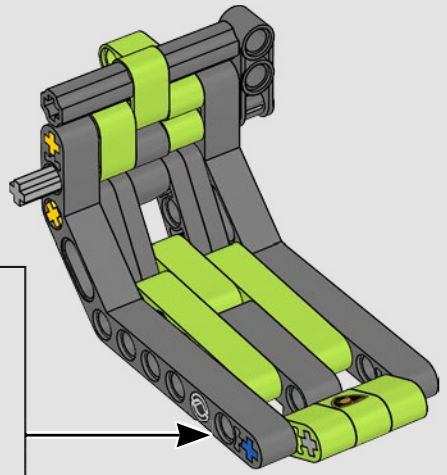

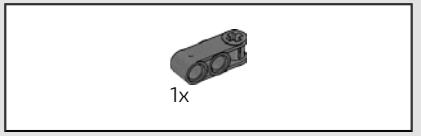

413

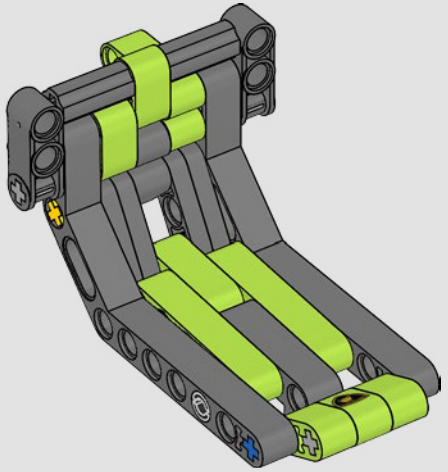



414

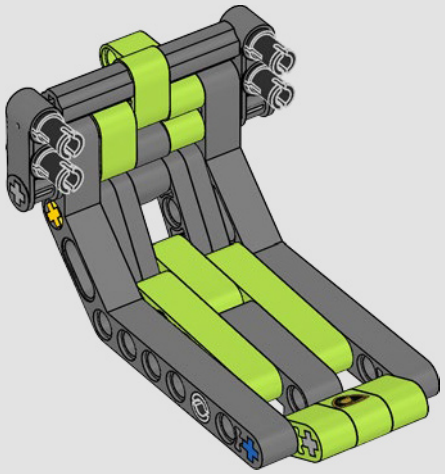

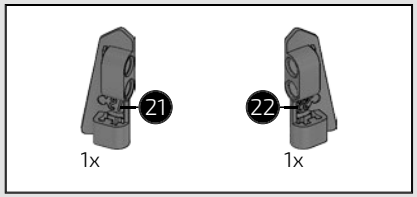

415

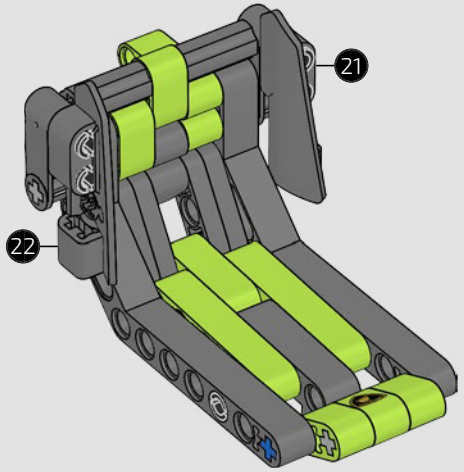

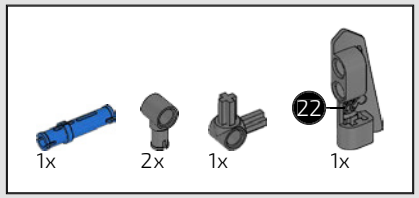

416

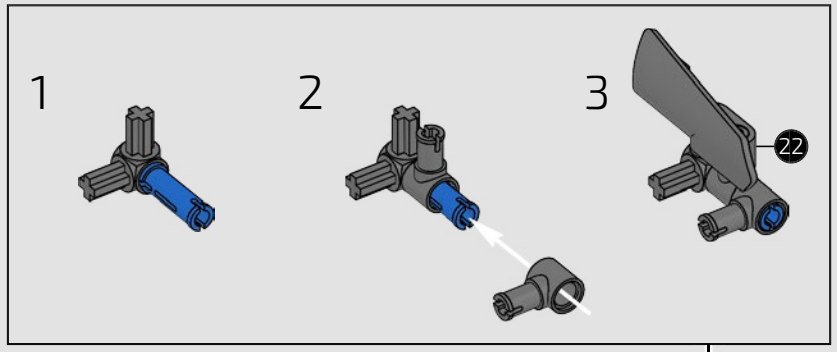

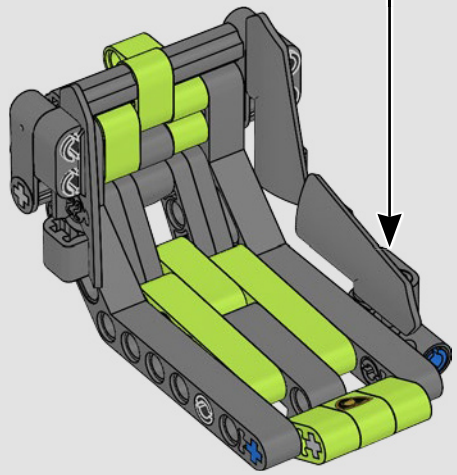

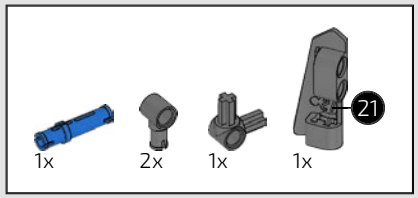

417

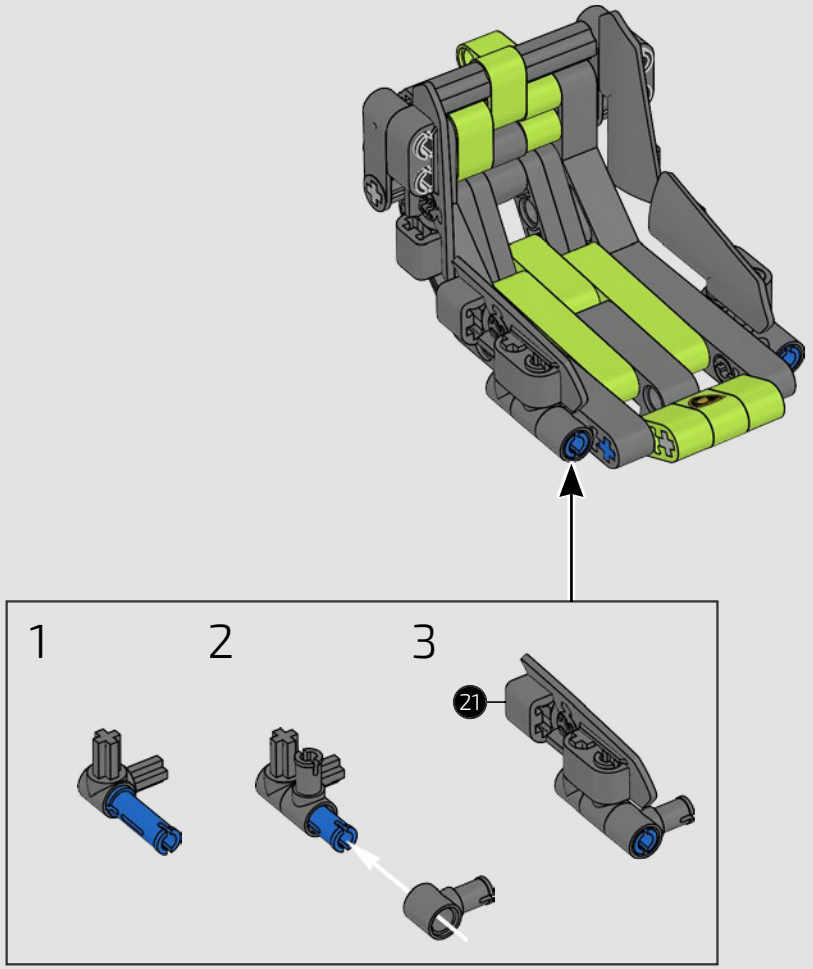

418

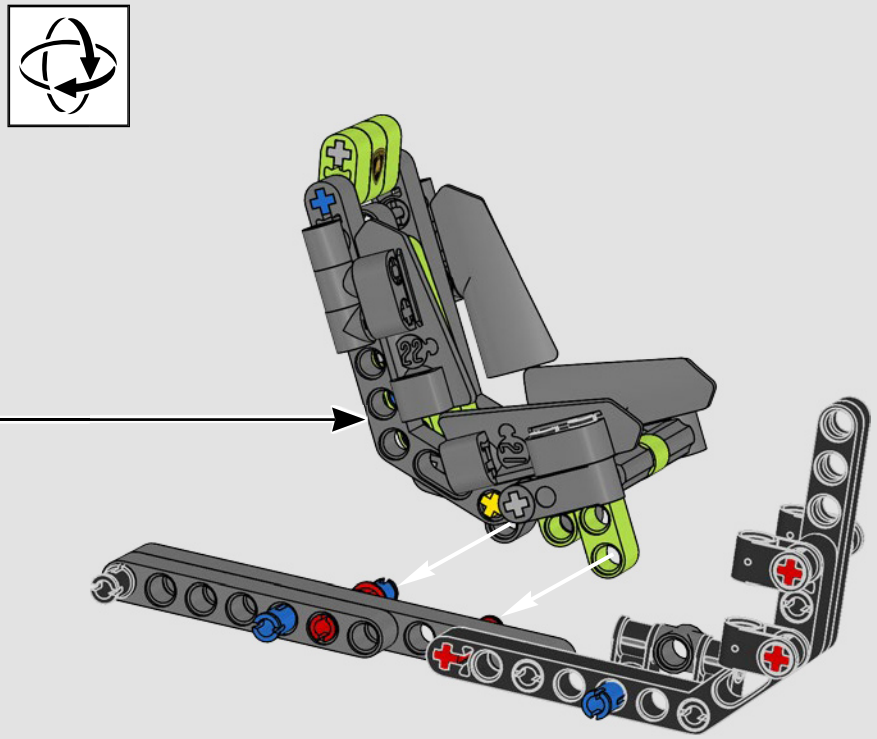

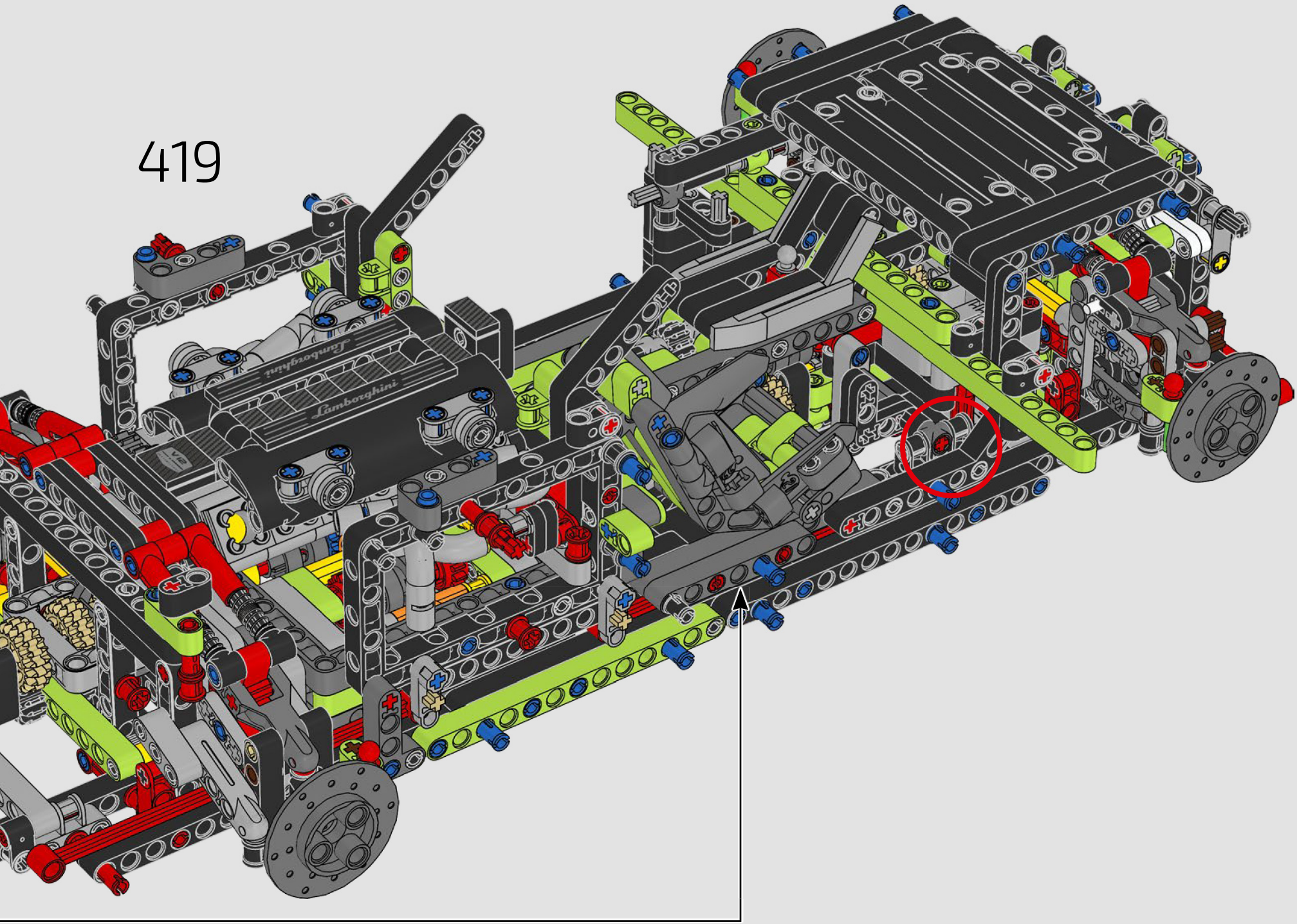
419
Lamborghini
V12

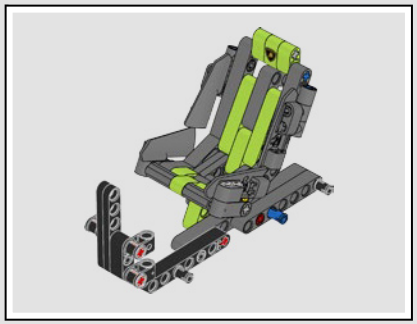

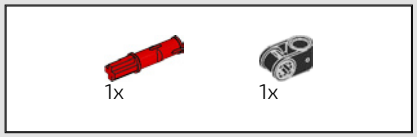

420



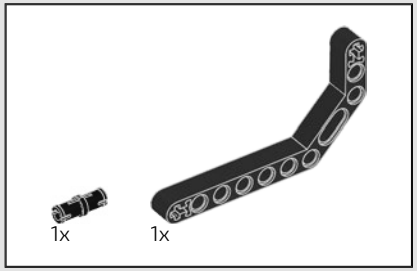

421

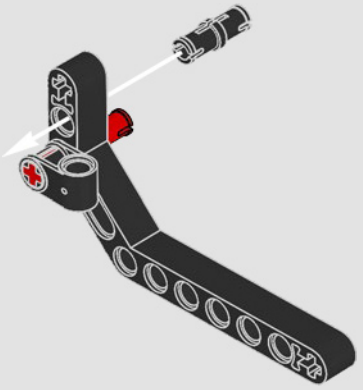

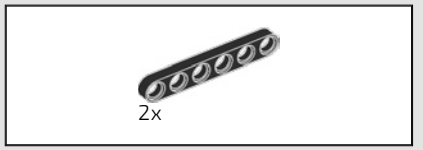

422

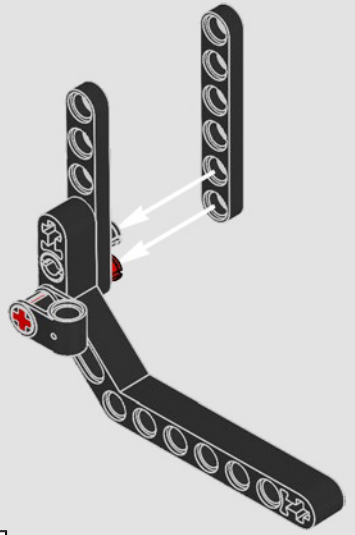

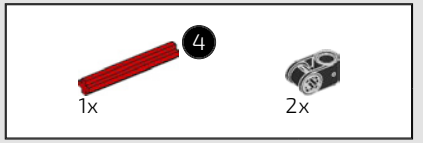

423

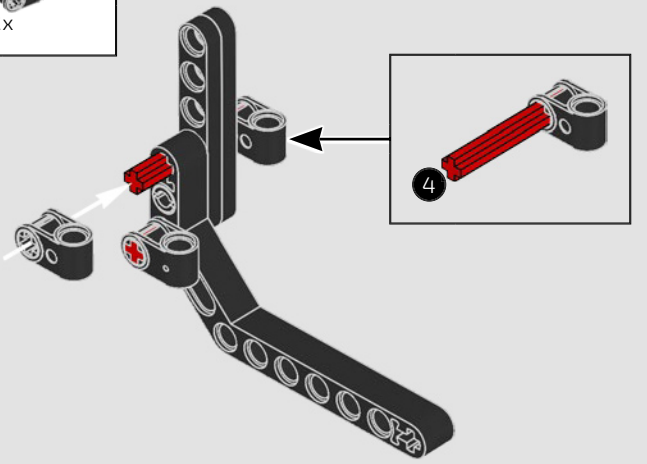



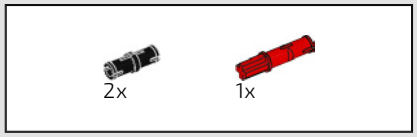

424

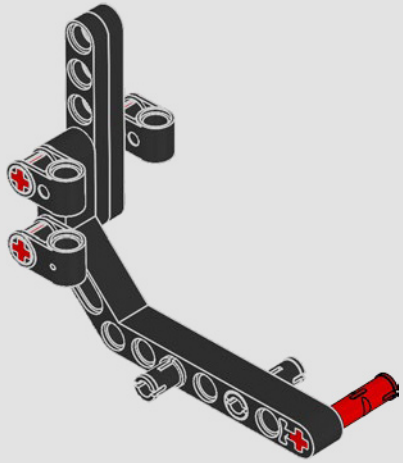

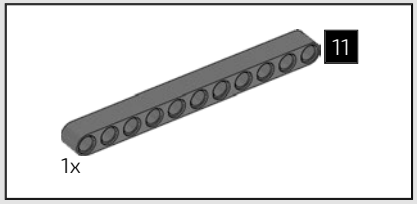

425

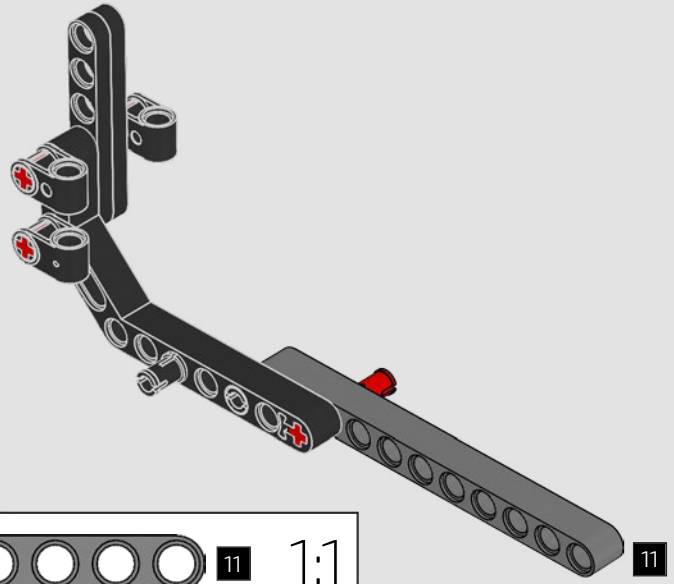

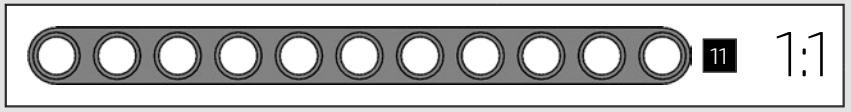

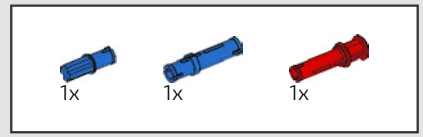

426

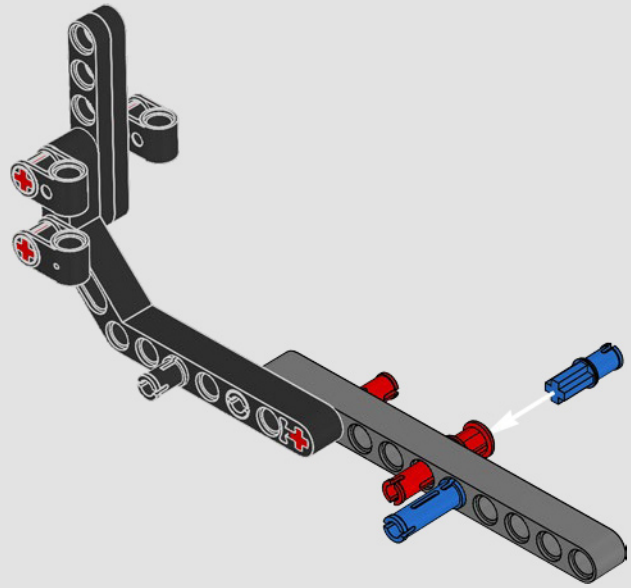

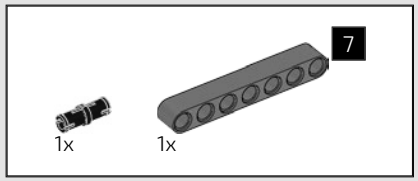

427

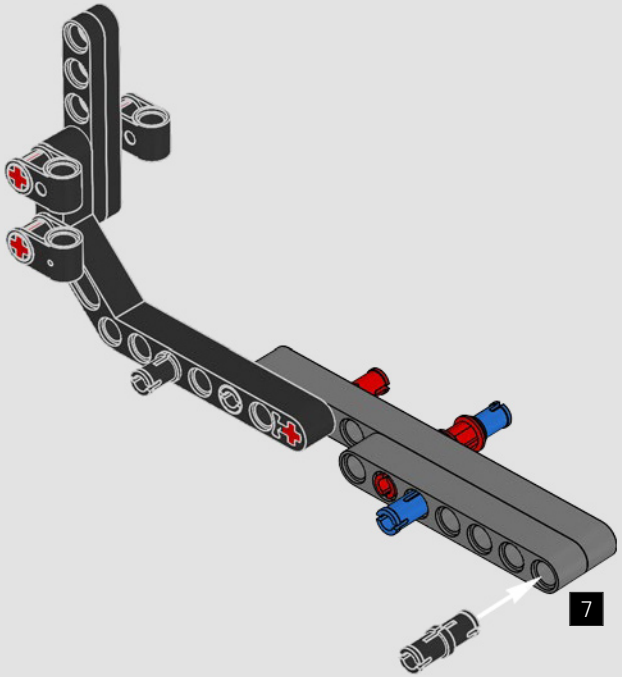

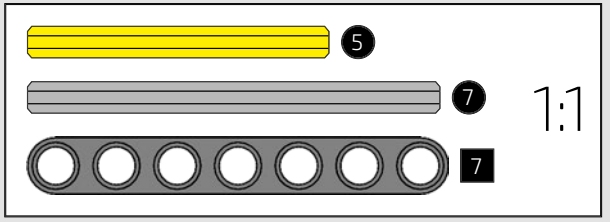

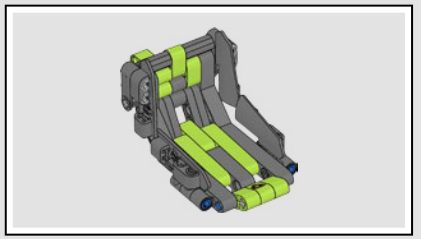

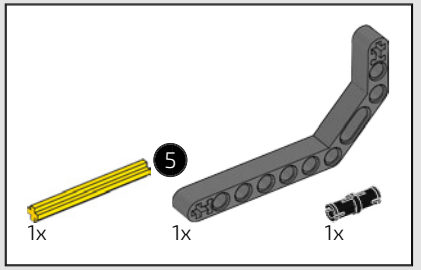

428

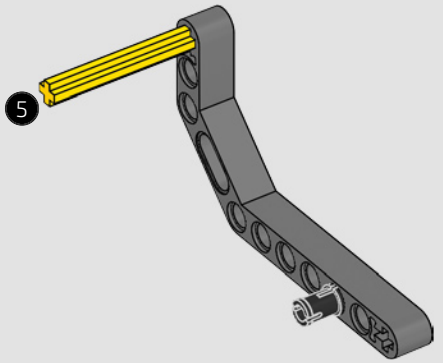

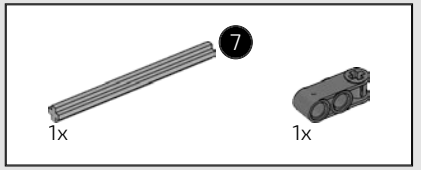

429

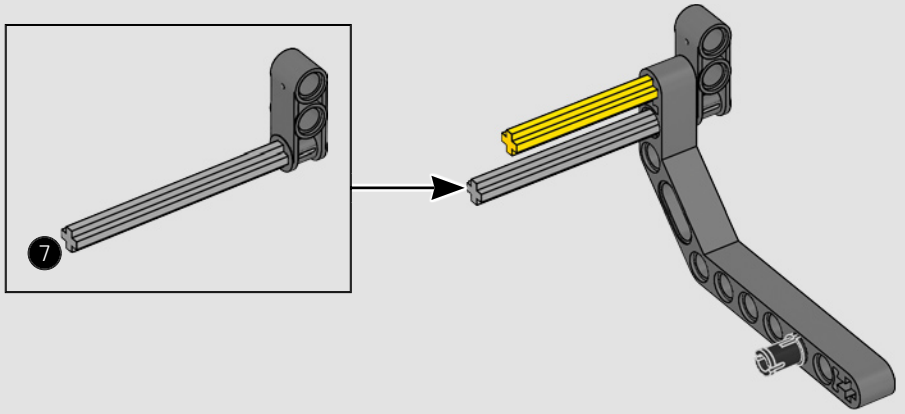

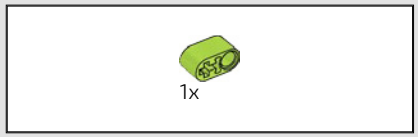

430

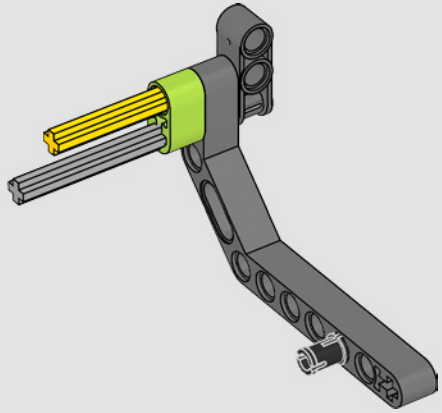

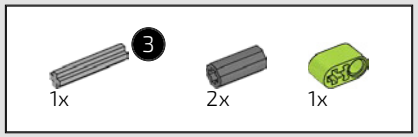

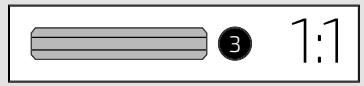

431

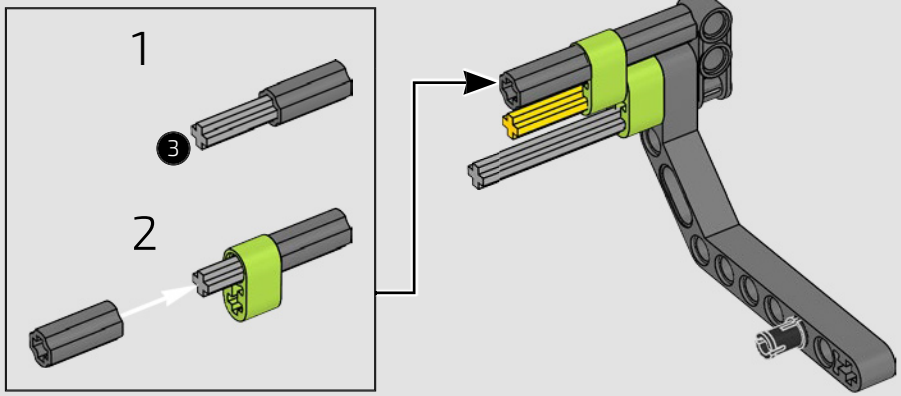



432

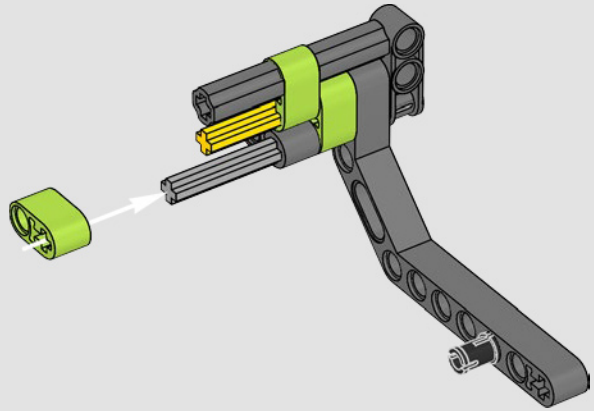

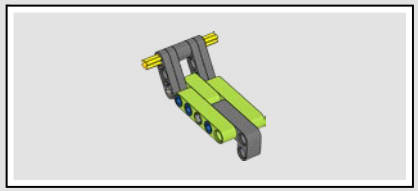

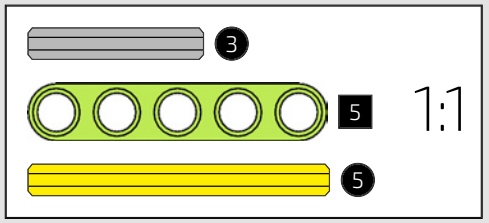

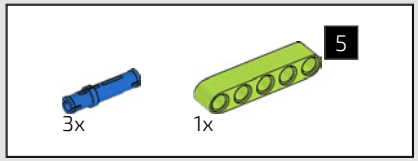

433

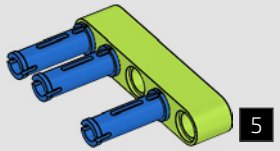

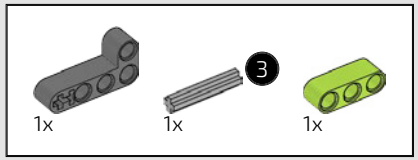

434

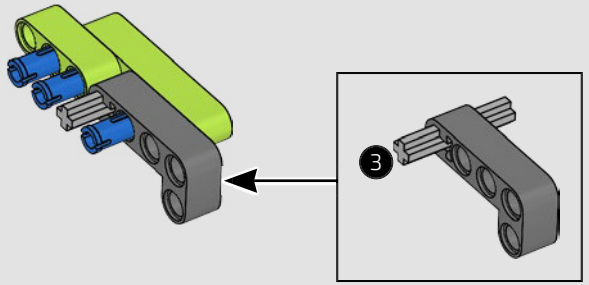

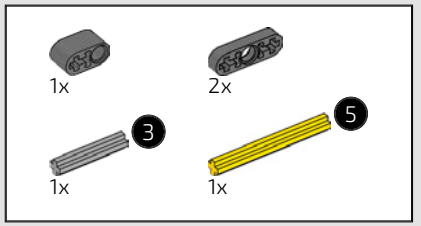

435

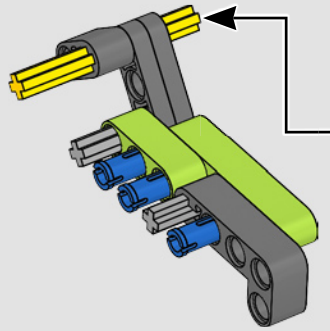

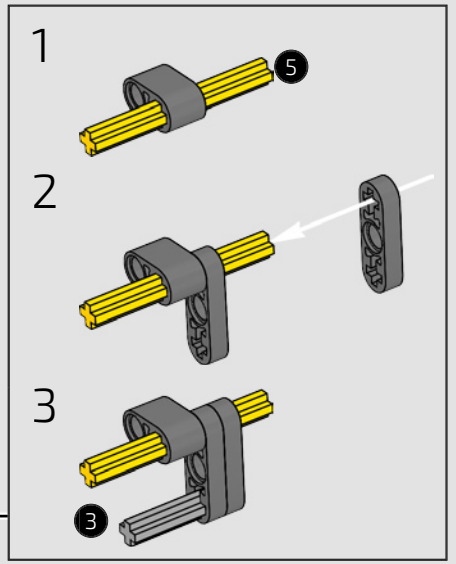

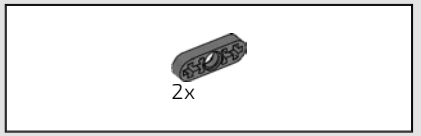

436

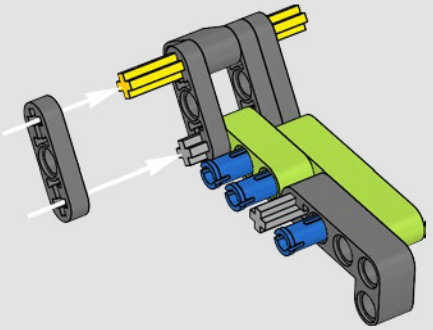

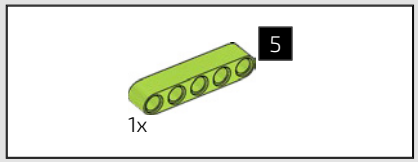

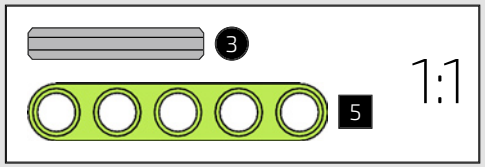

437

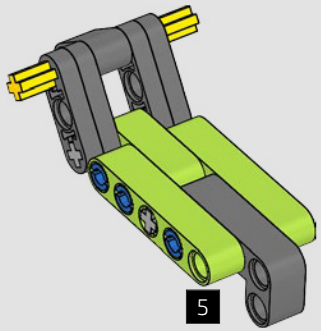

438

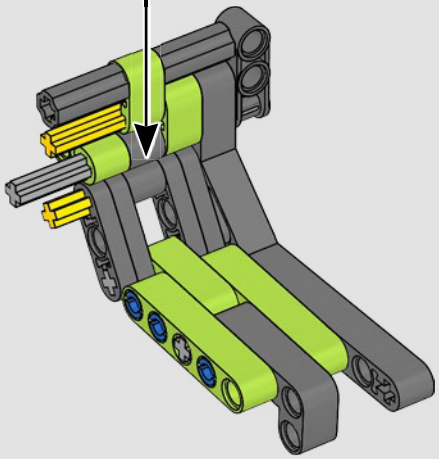

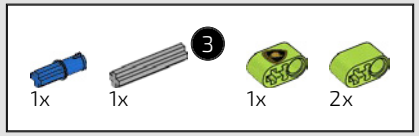

439

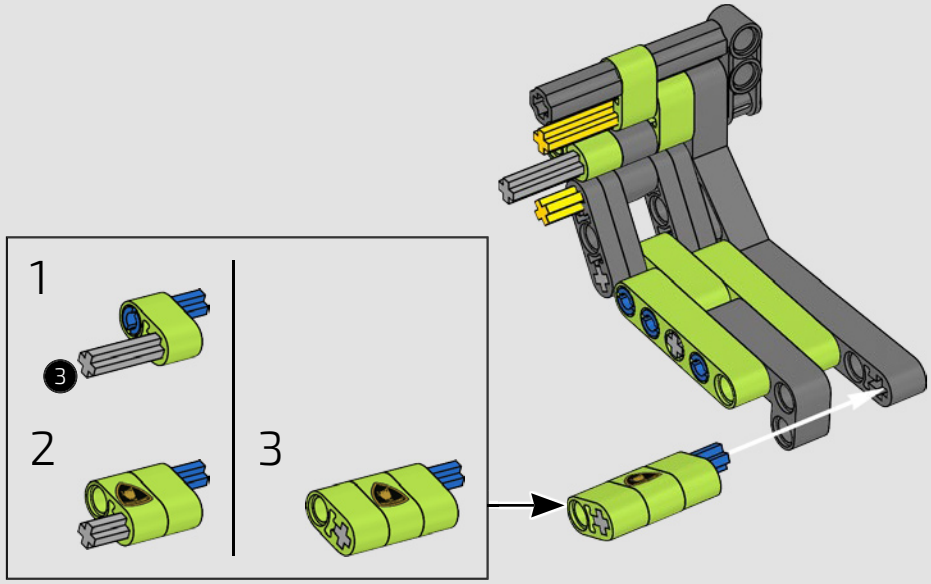

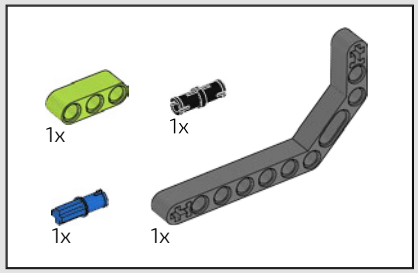

440

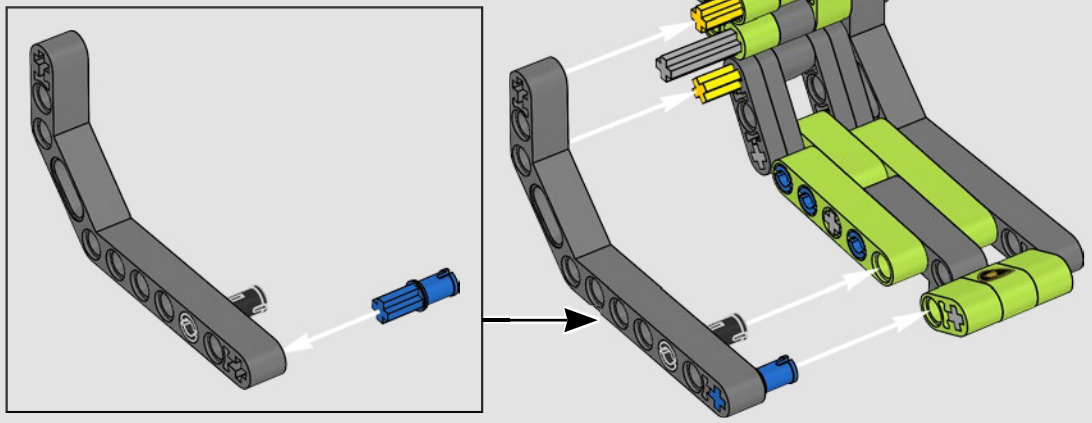

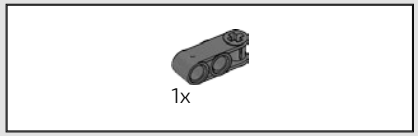

441

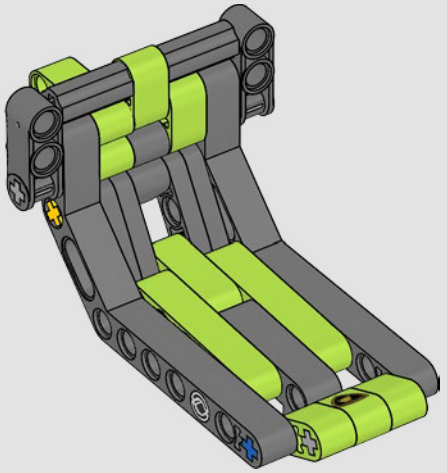



442

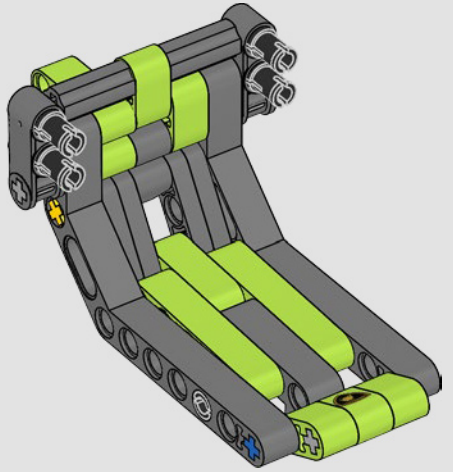

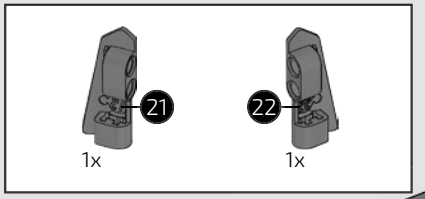

443

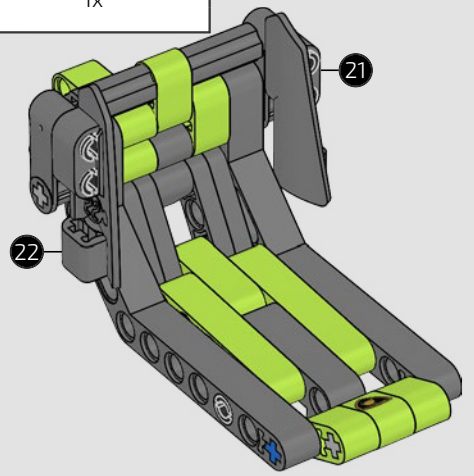

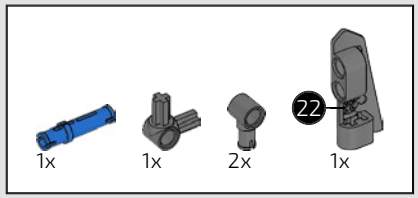

444

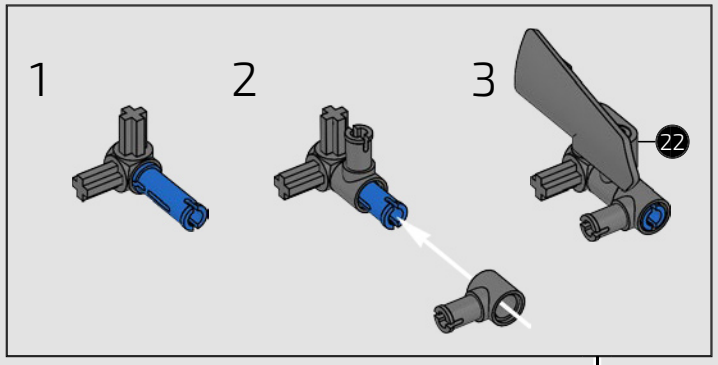

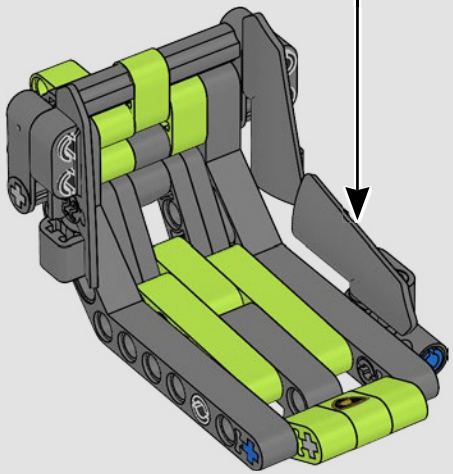

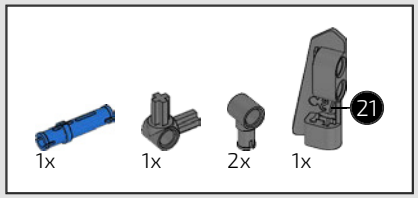

445

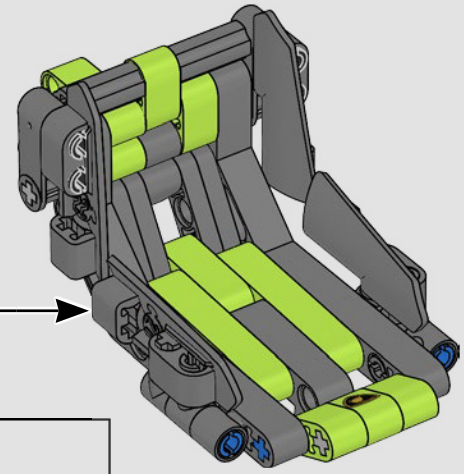

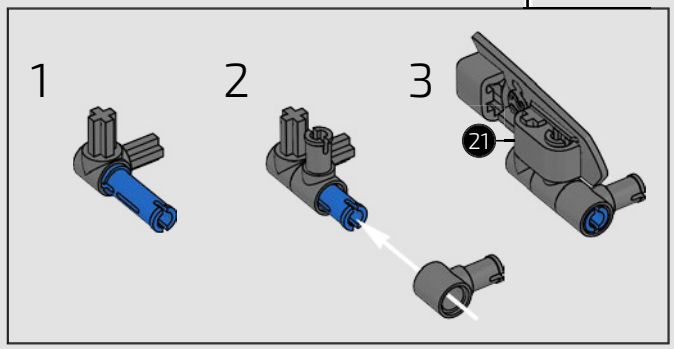

446

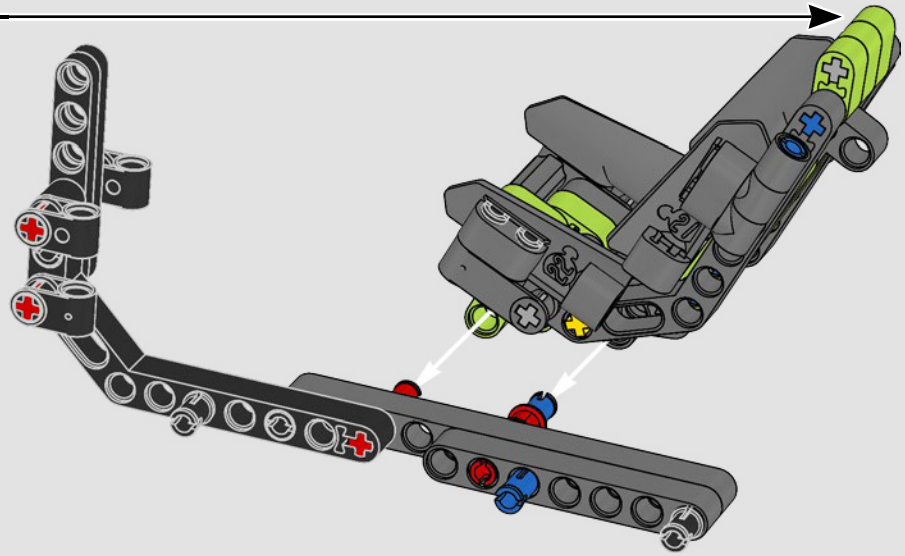

447

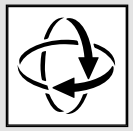

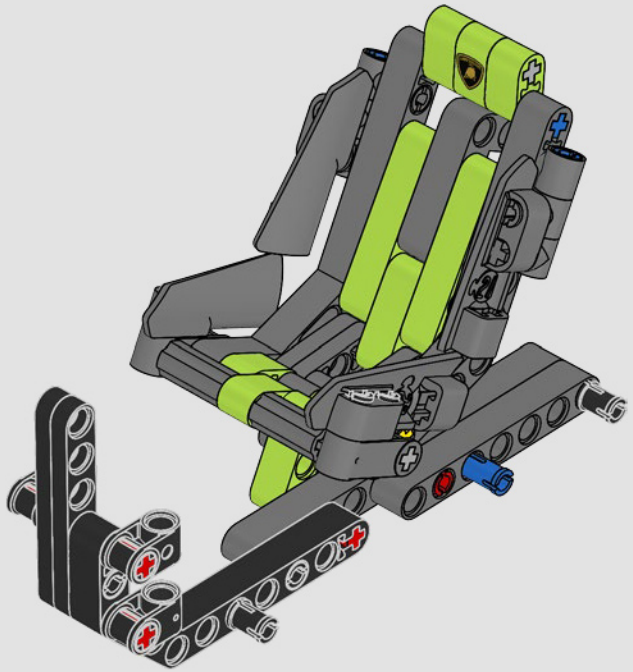

448

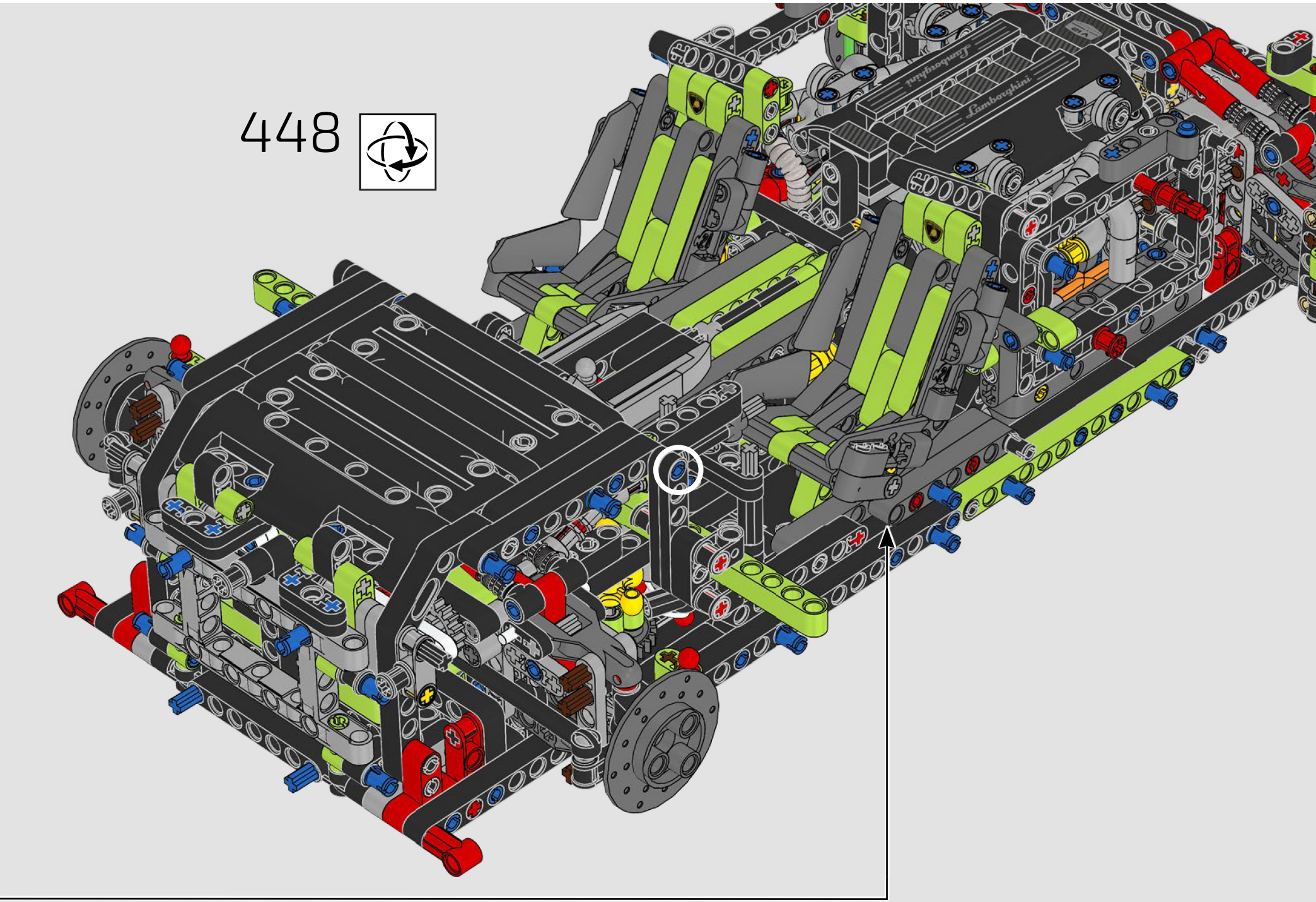

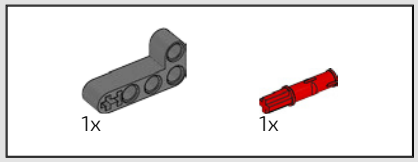

449

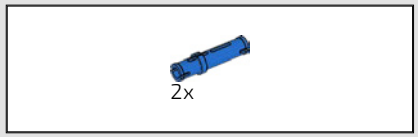

450

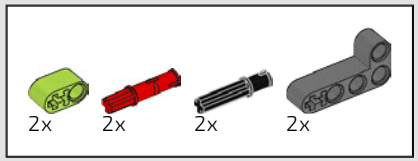

451

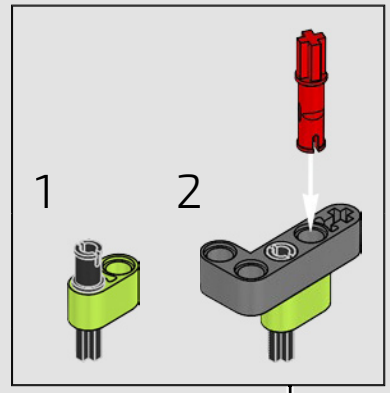

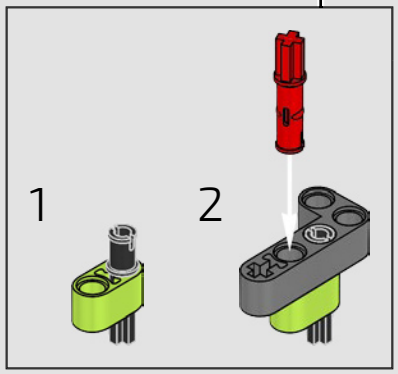

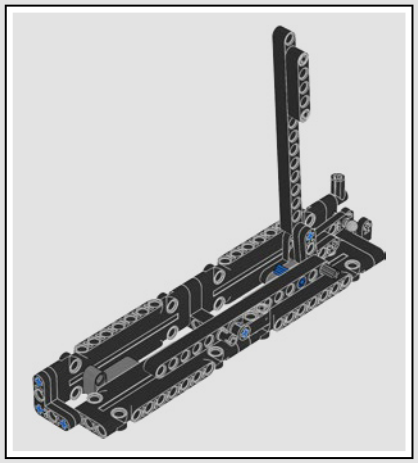

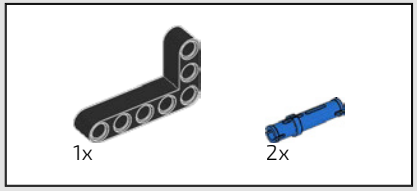

452

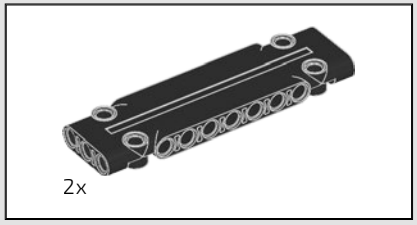

453

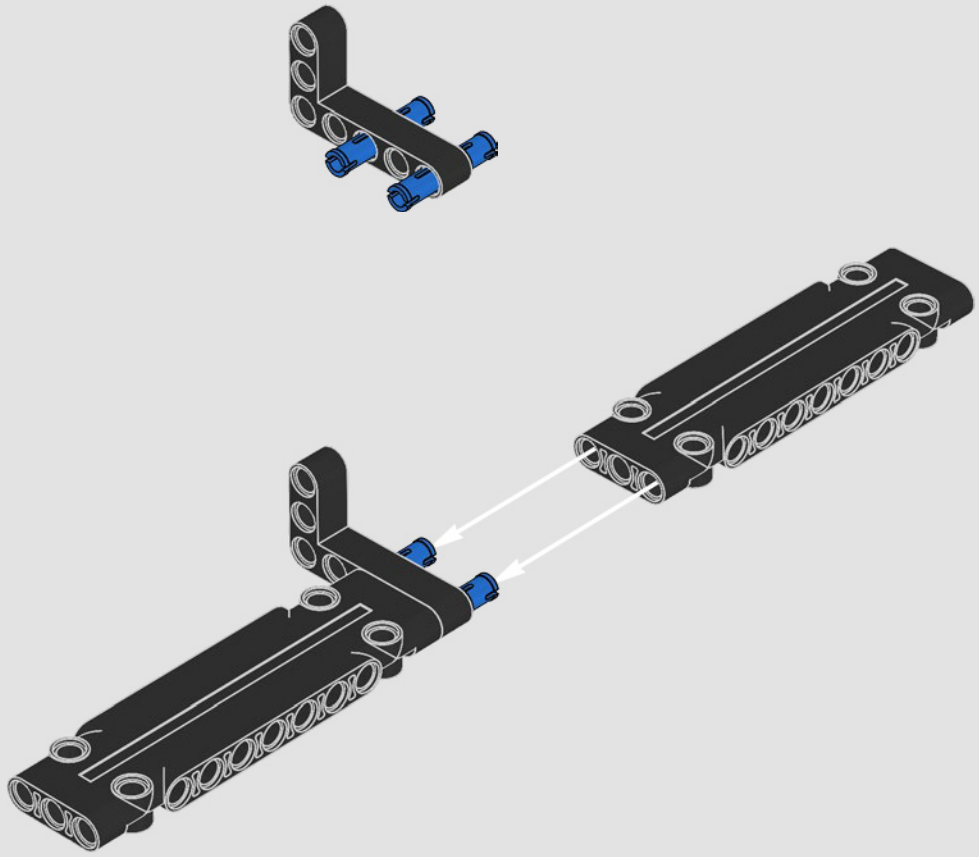

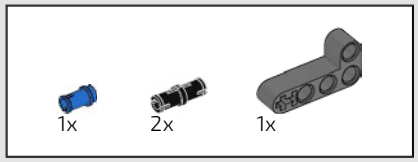

454

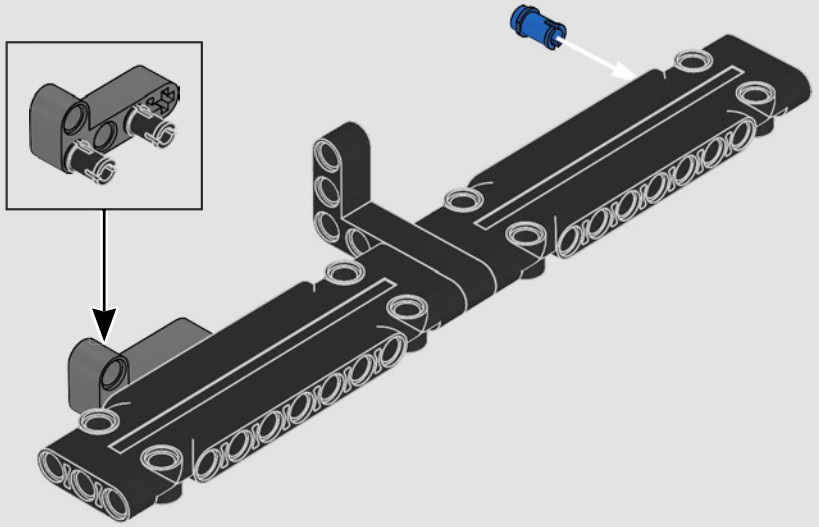

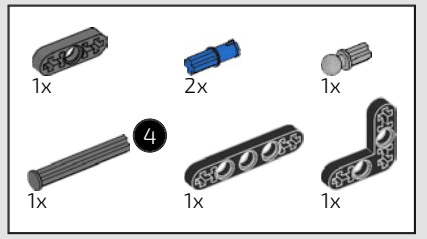

455

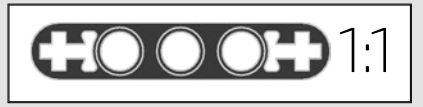

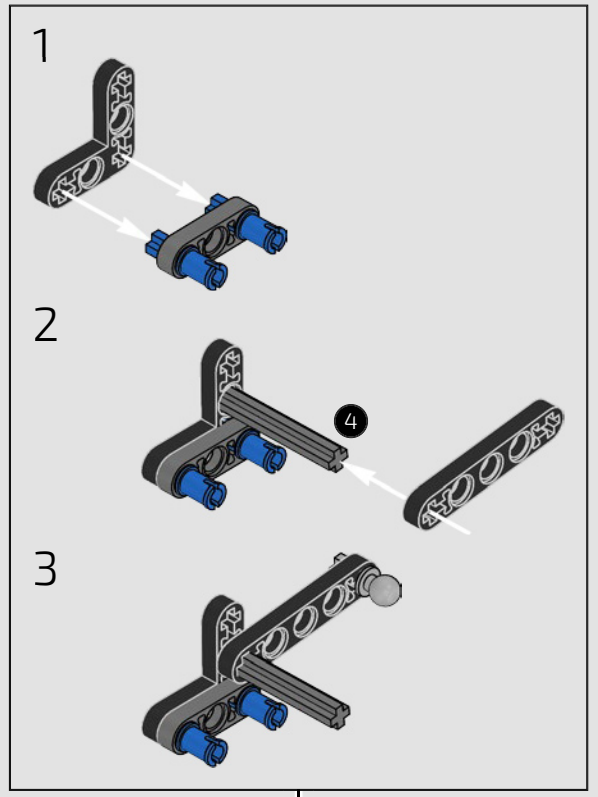

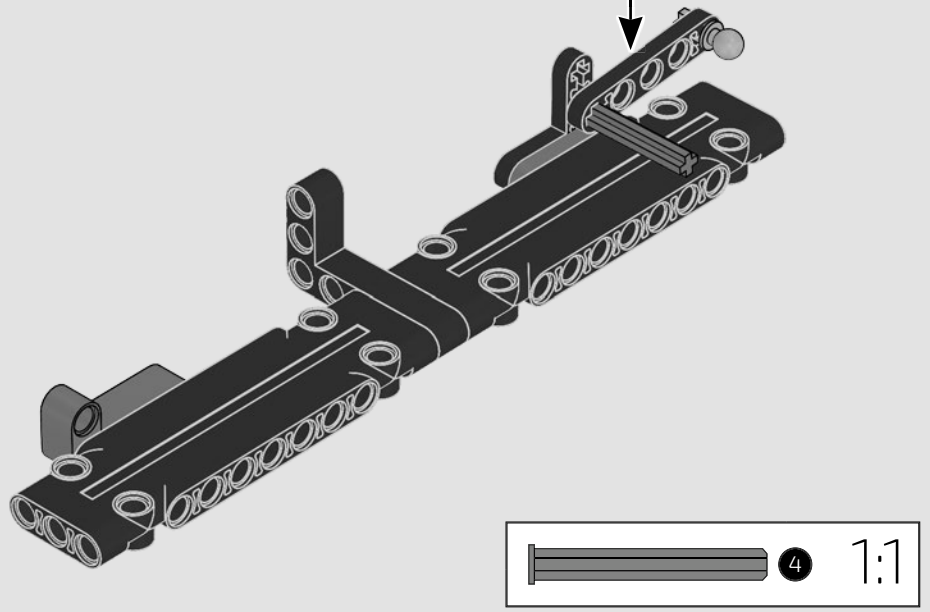

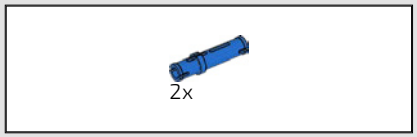

456

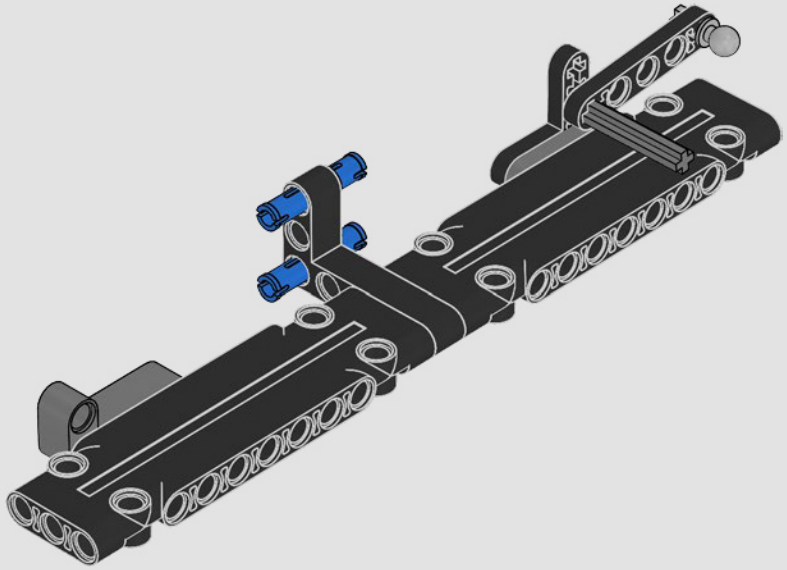

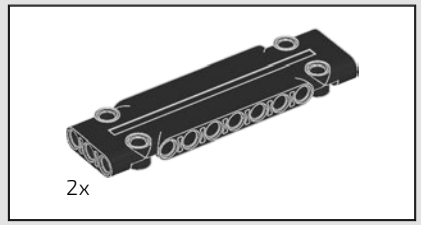

457

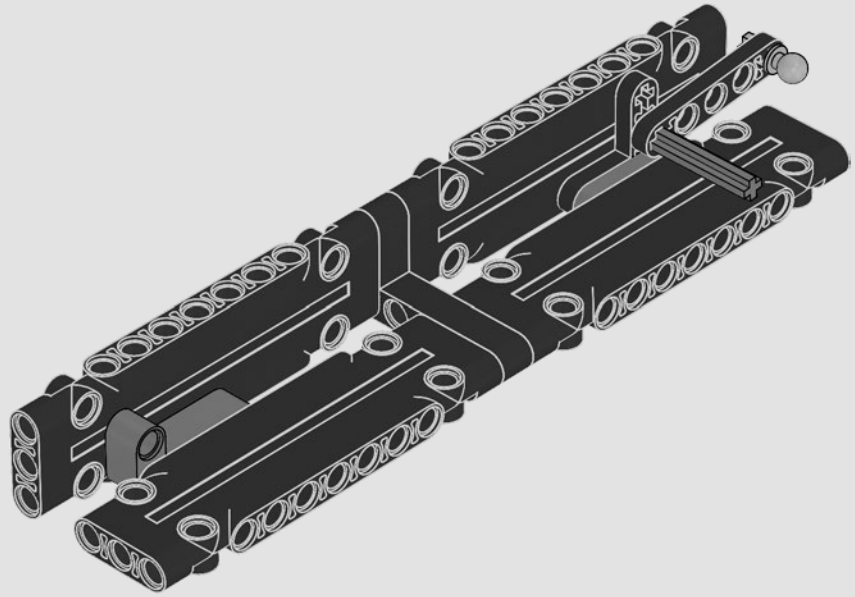

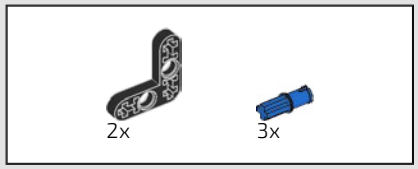

458

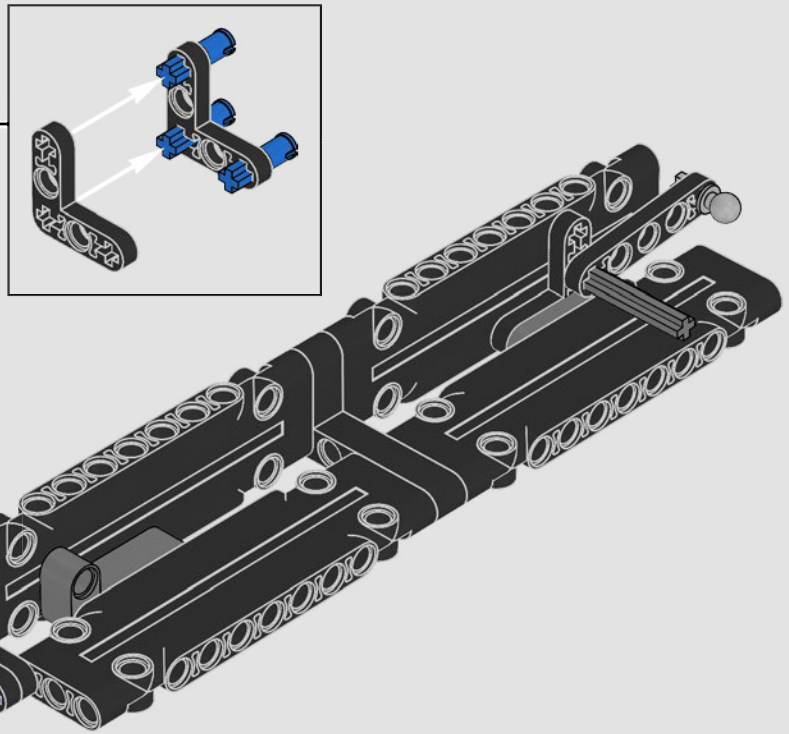

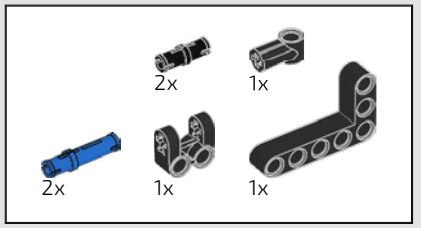

459

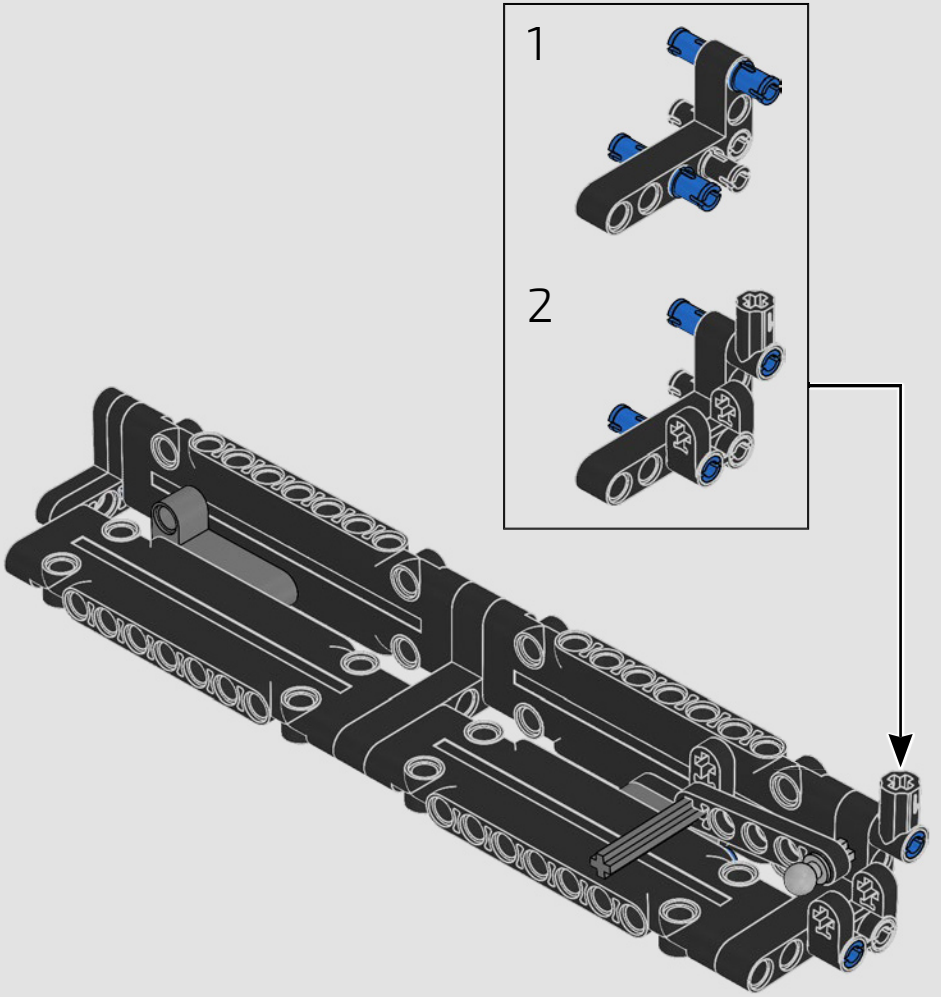

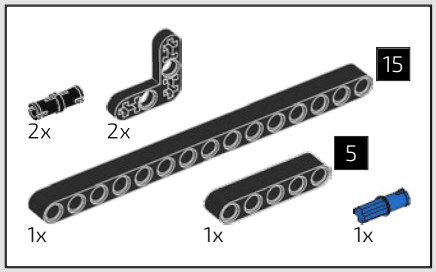

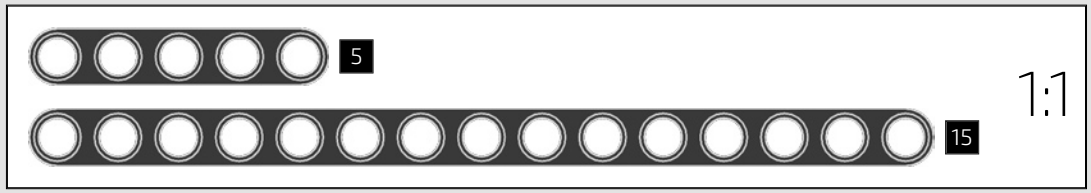

460

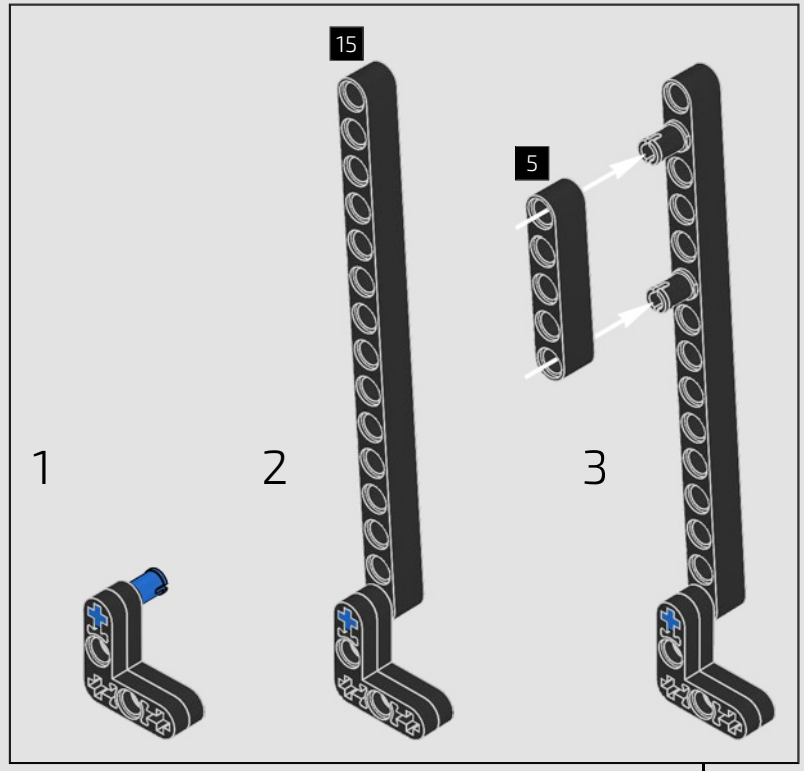

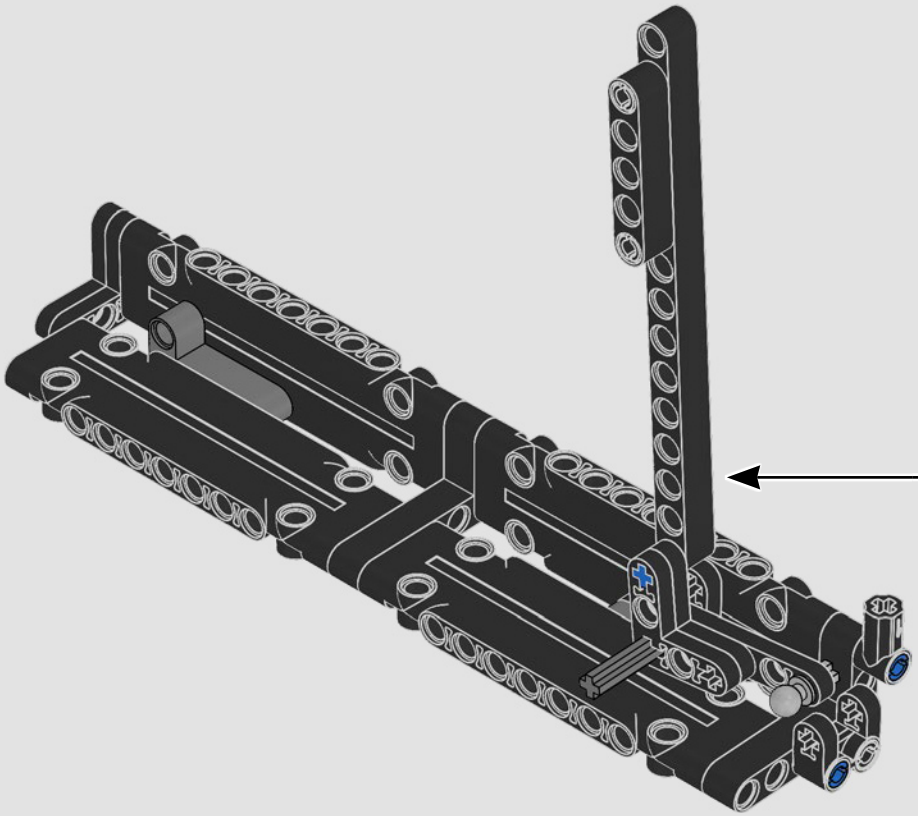


1x

461

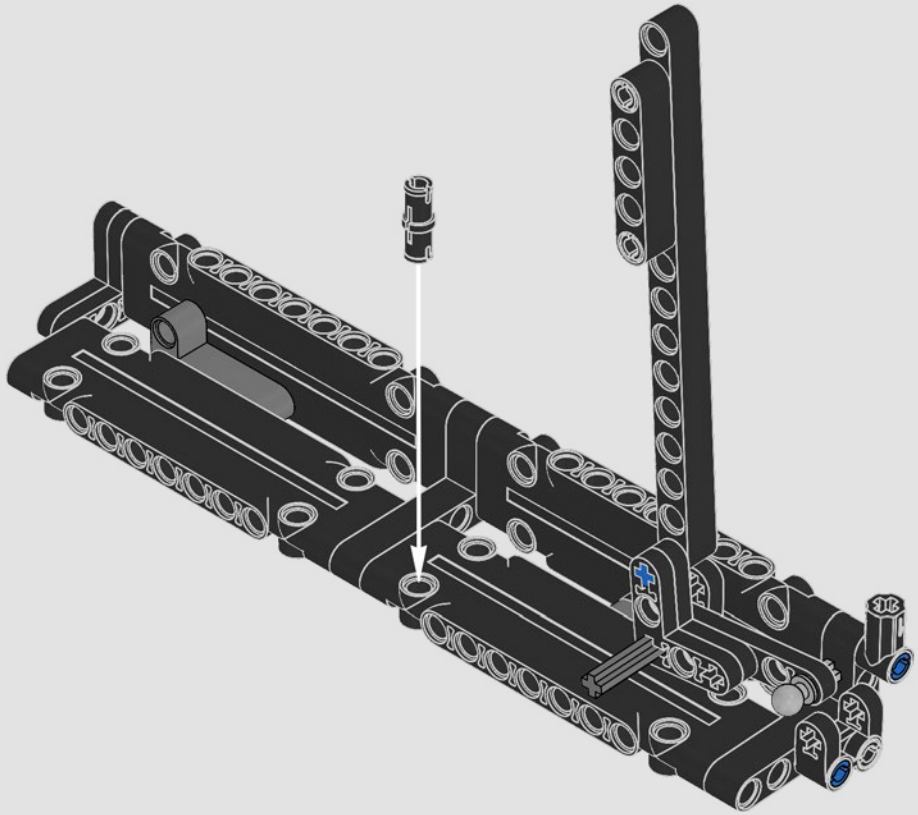

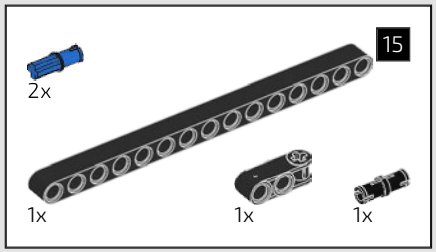

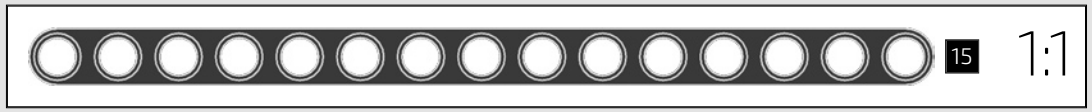

462

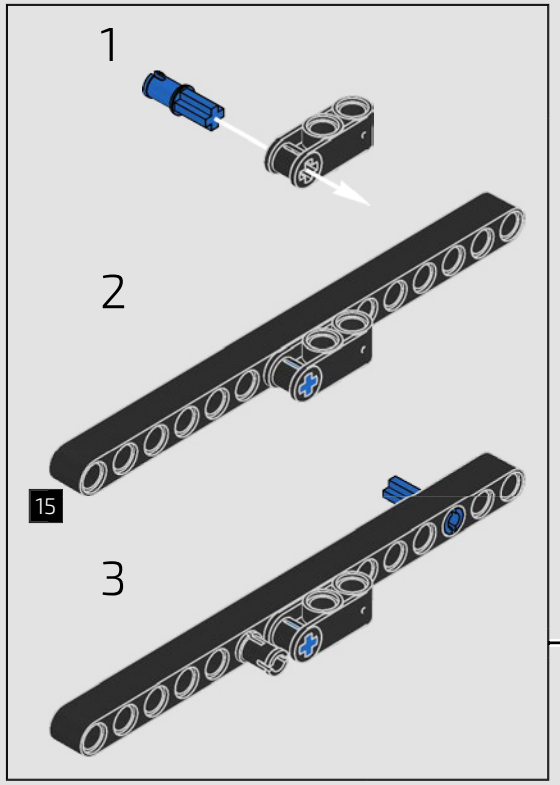

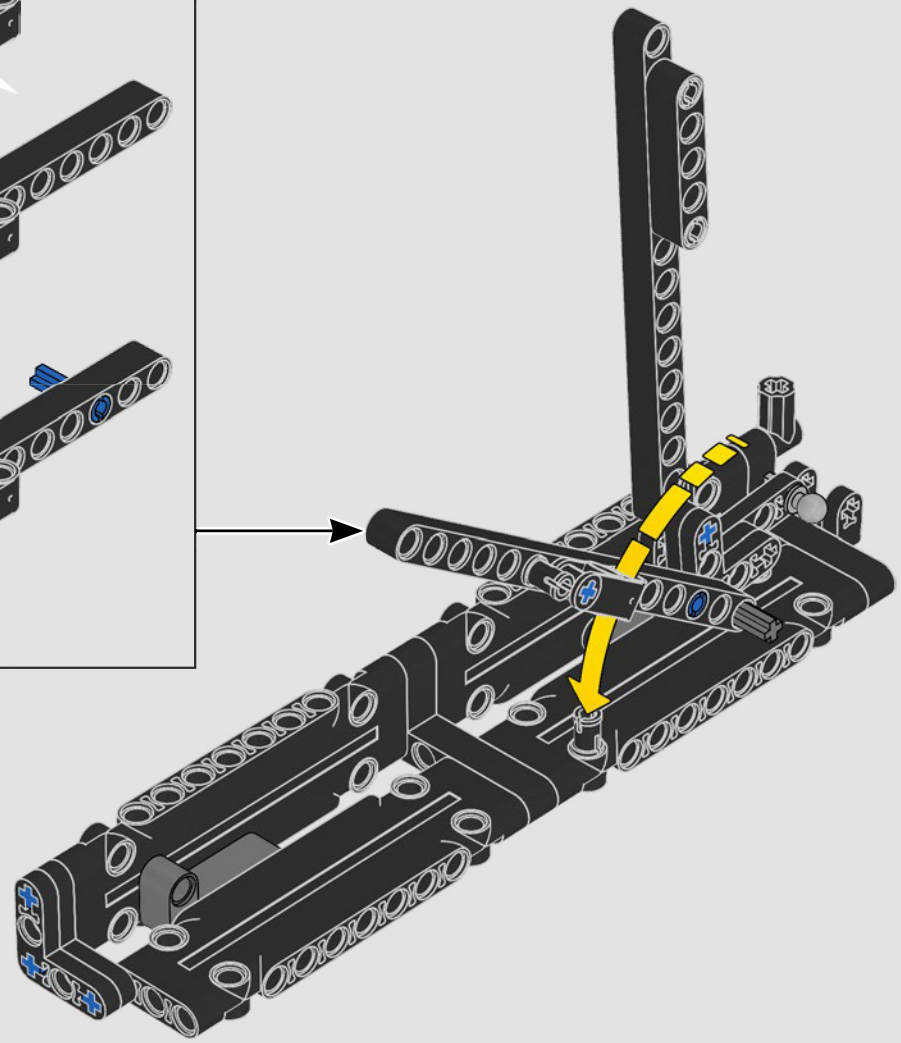

463

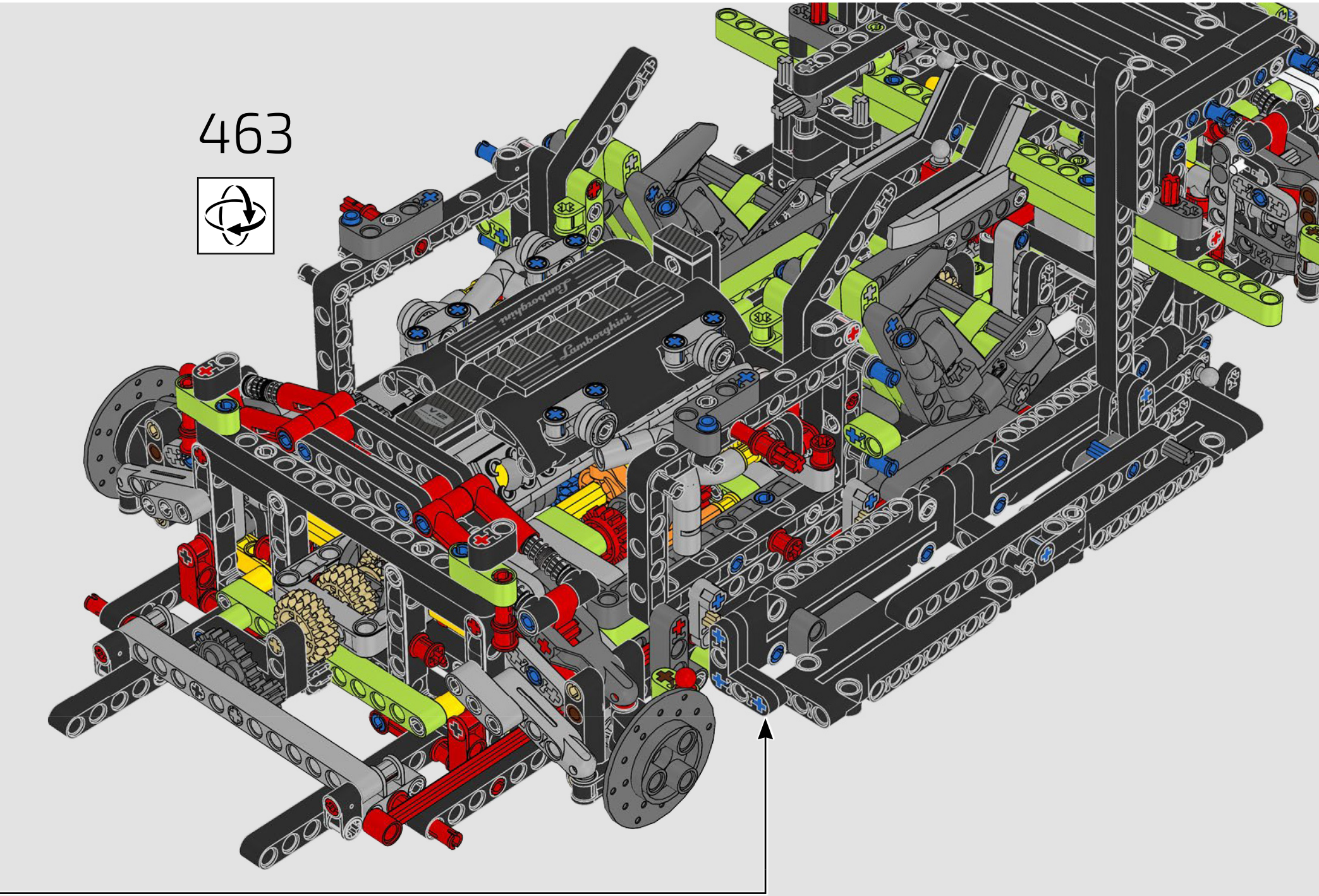

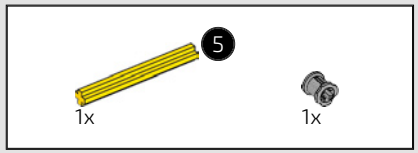



464

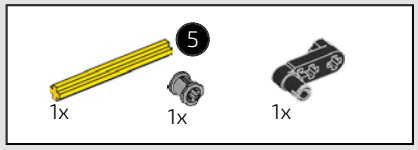

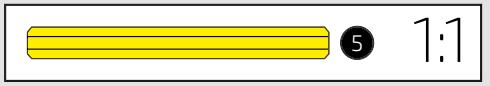

465

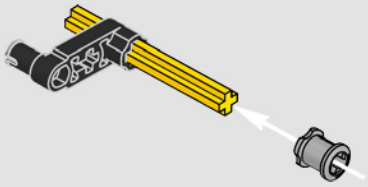

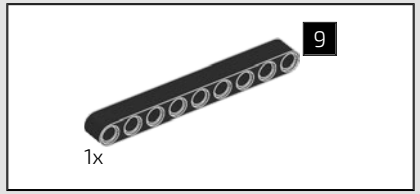

466

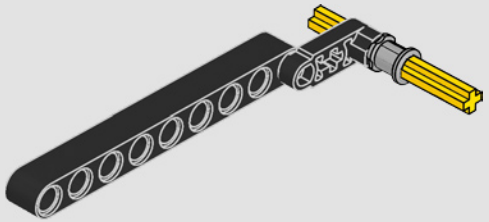

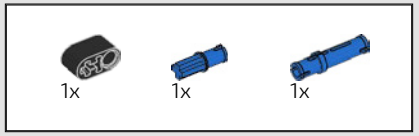

467

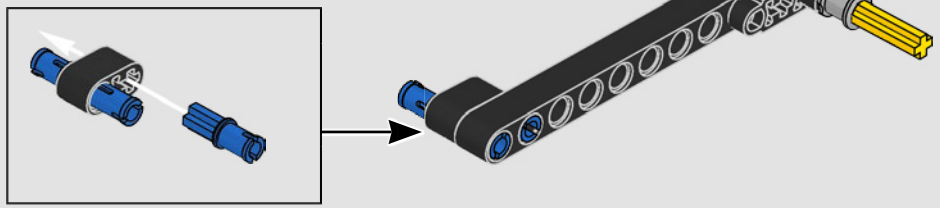

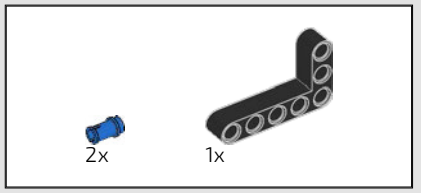

468

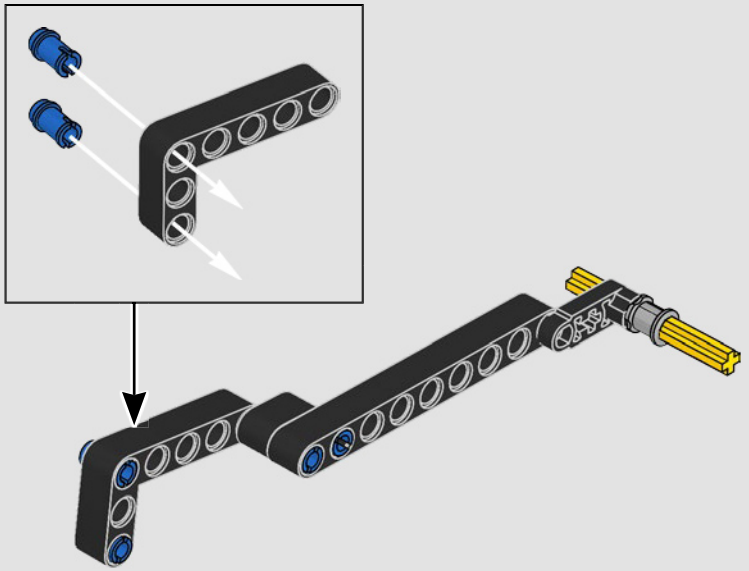

469

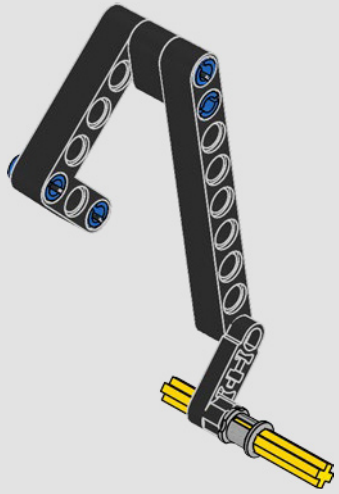

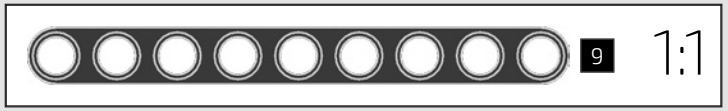

470

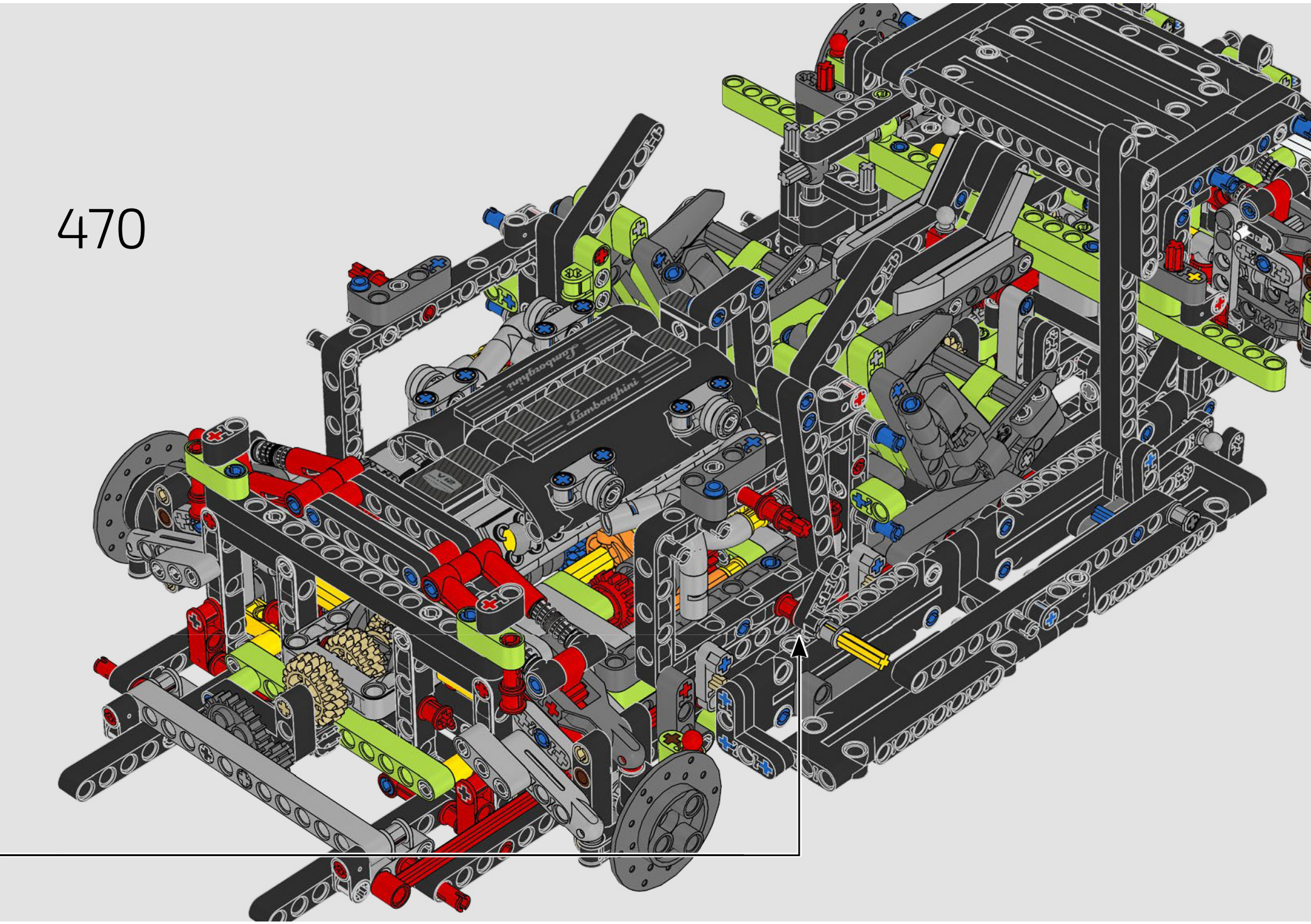

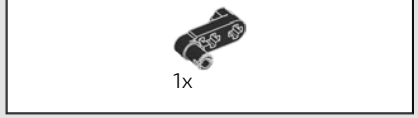

471

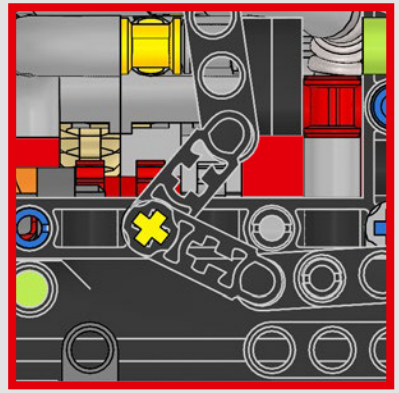

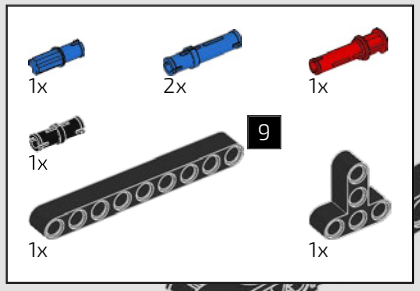

472

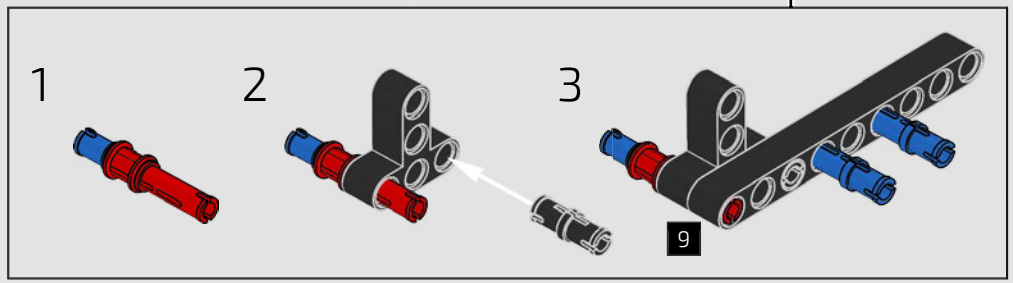

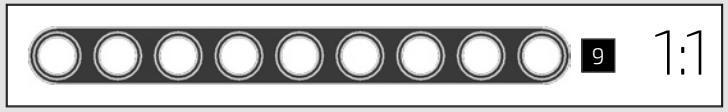

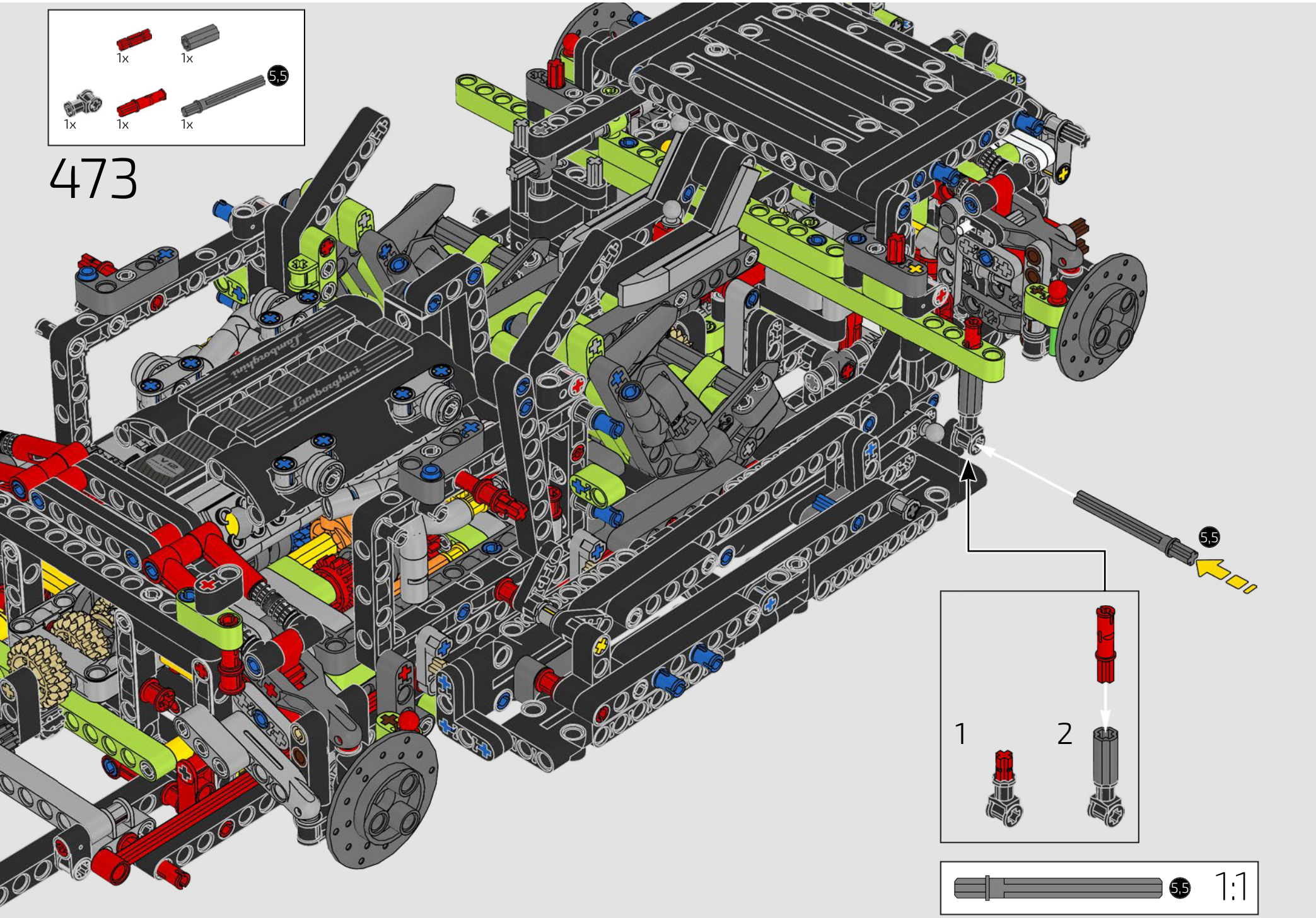
1x
1x
5,5
1x
1x
1x
473
Lamborghini
5,5
1
2
5,5
1:1

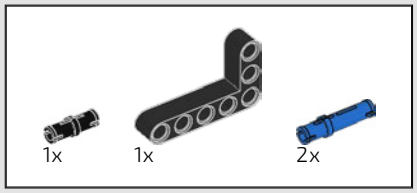

474



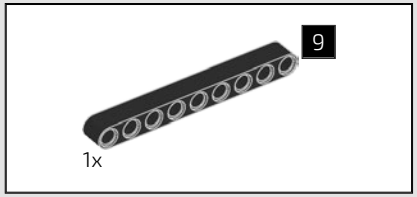

475

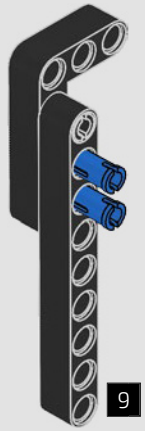

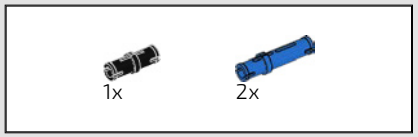

476

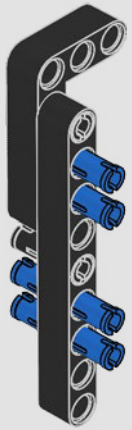

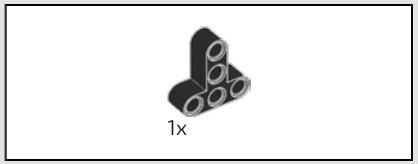

477

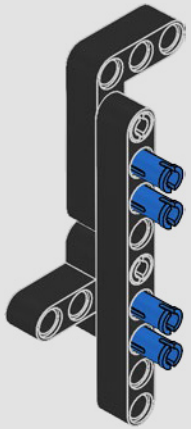

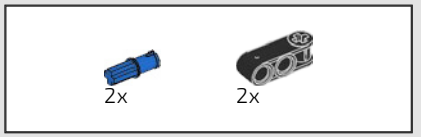

478

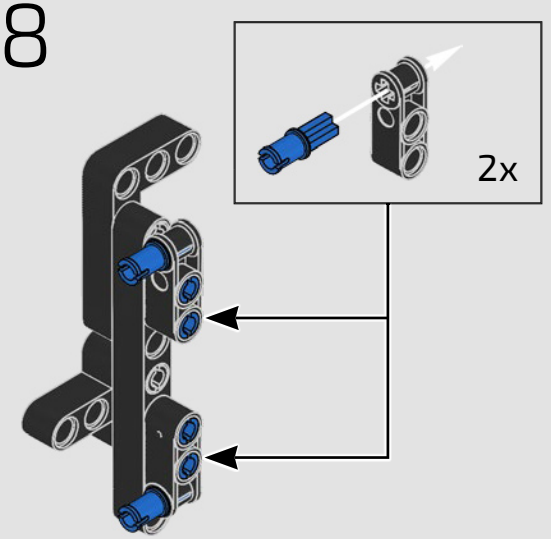

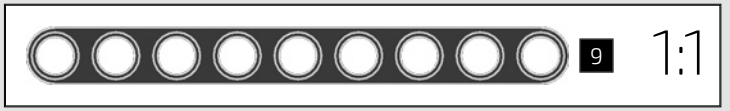

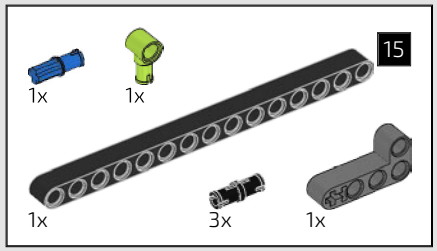

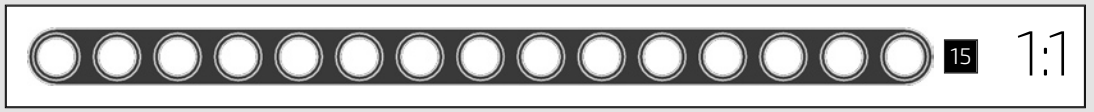

479

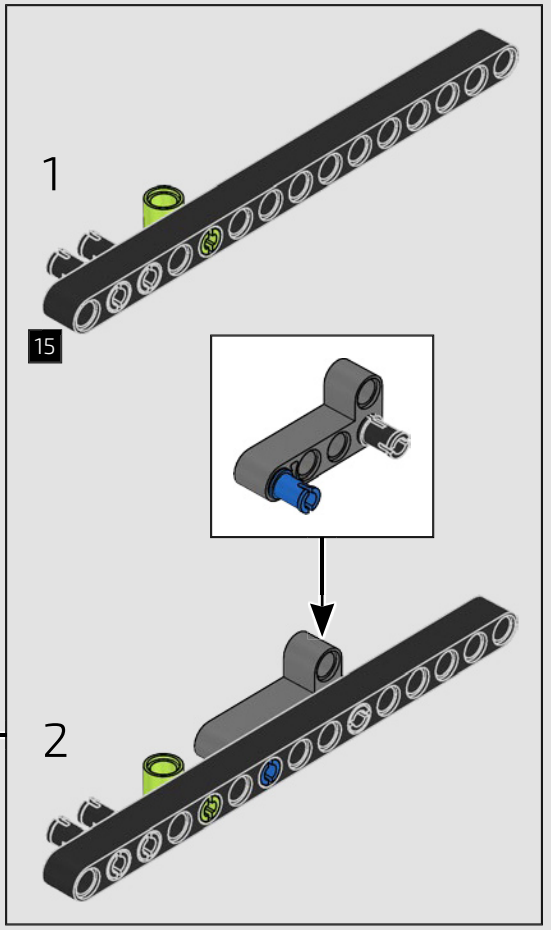

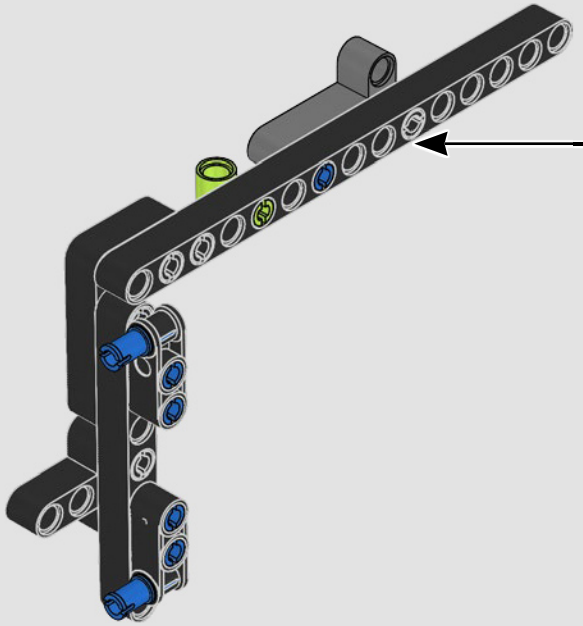

480

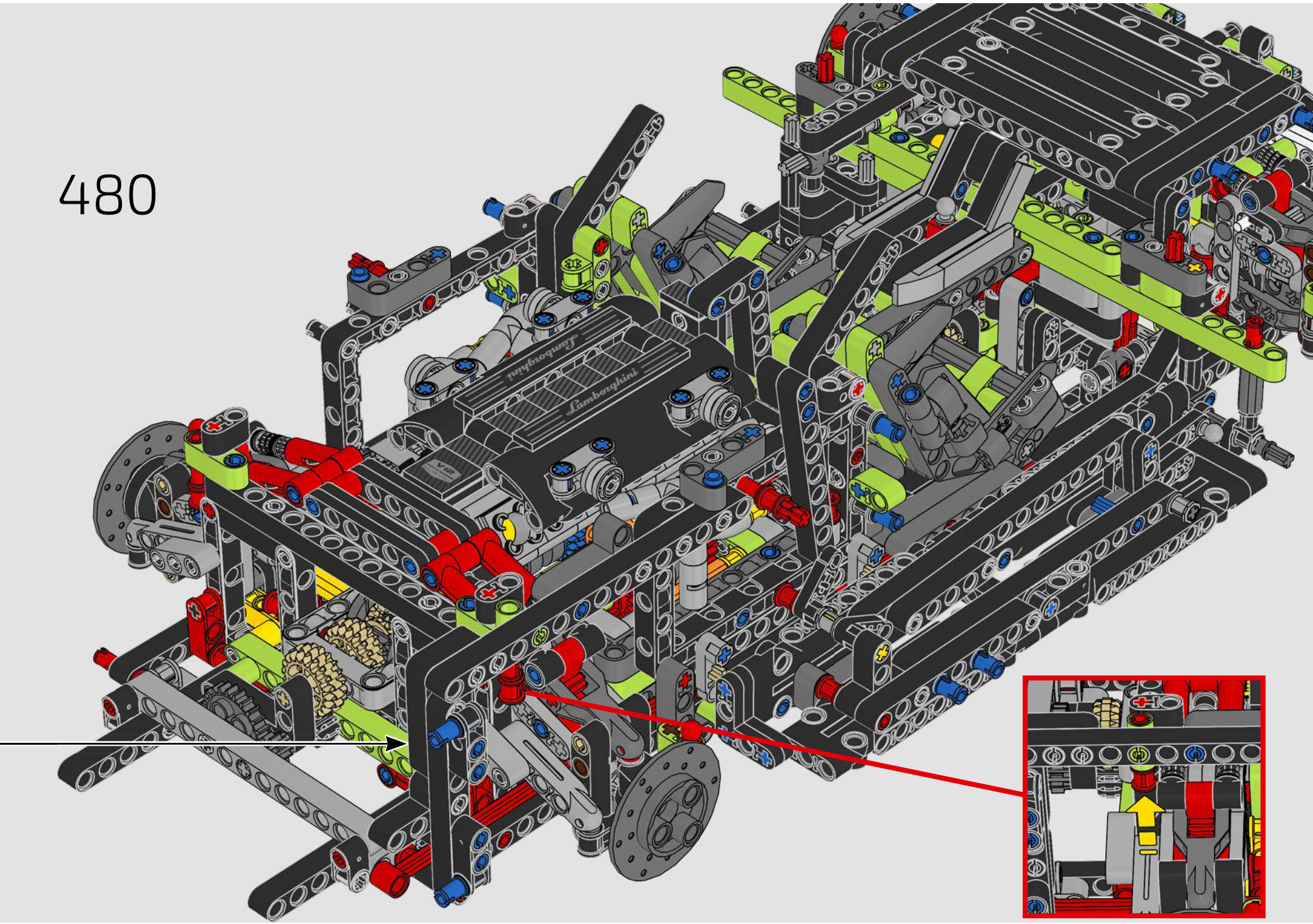

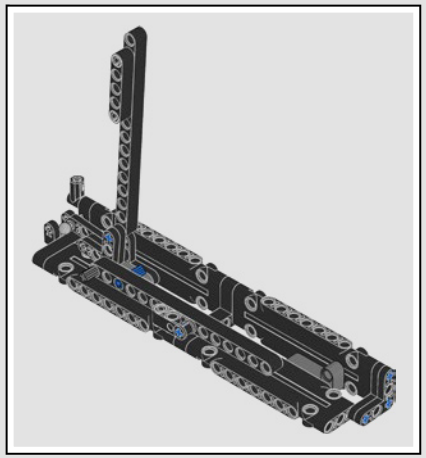

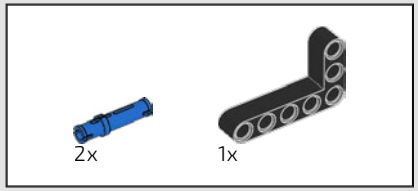

481

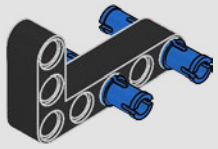

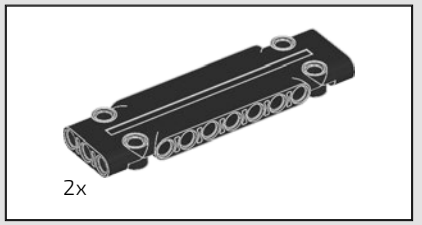

482

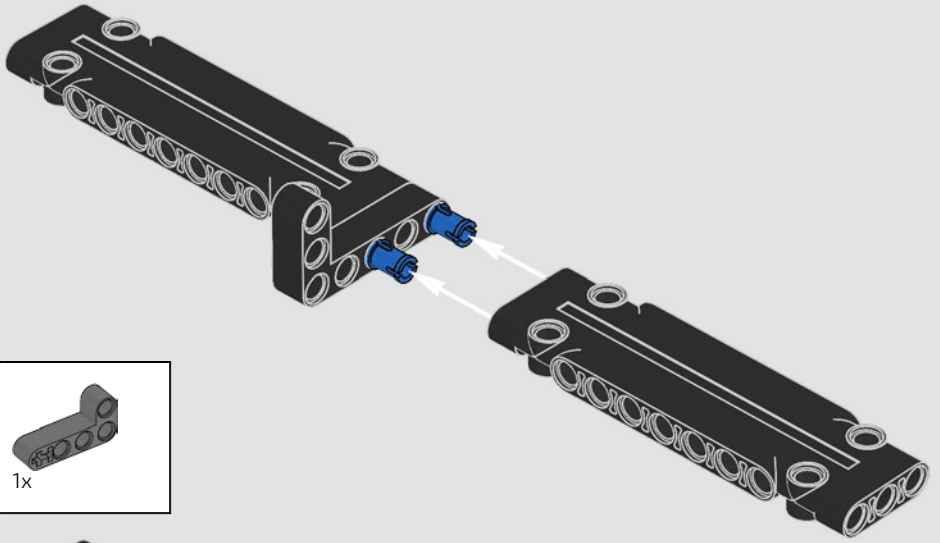

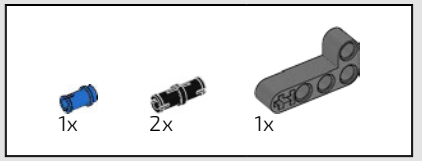

483

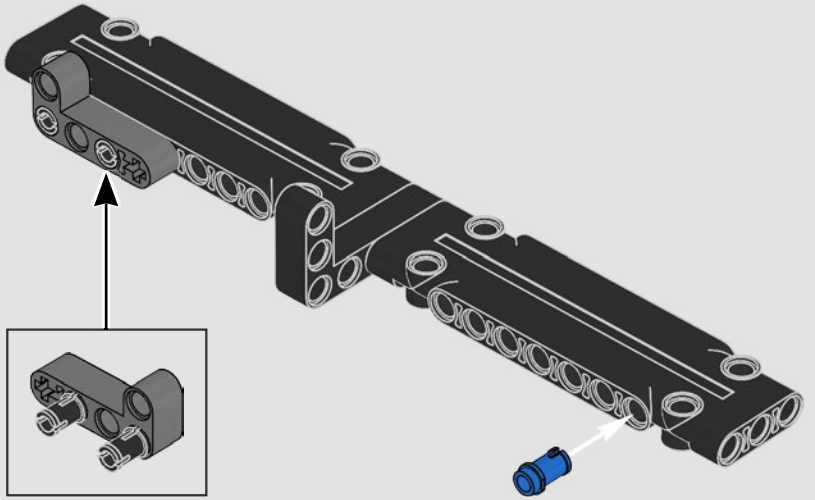

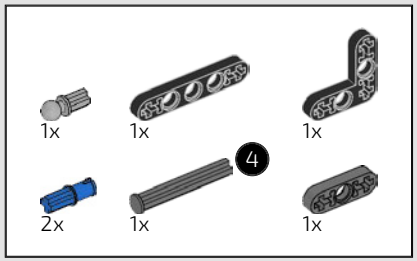

484

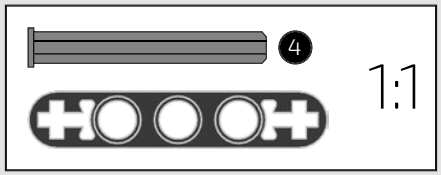

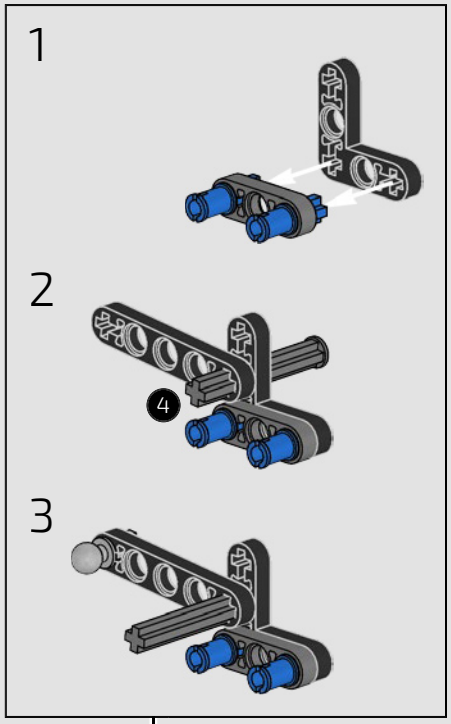

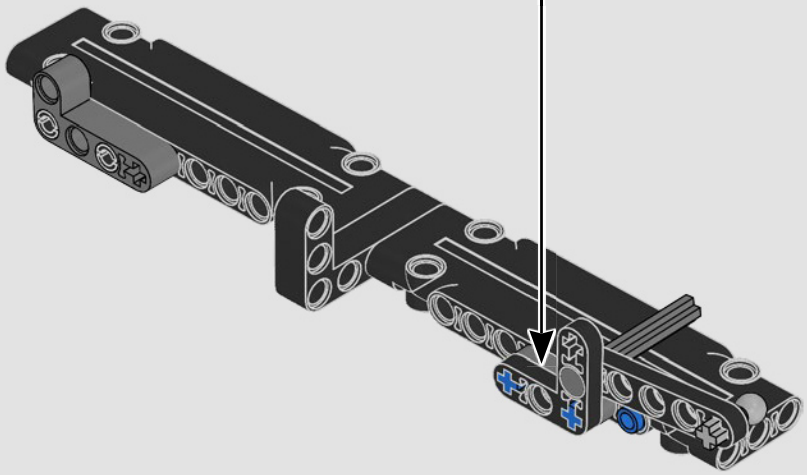

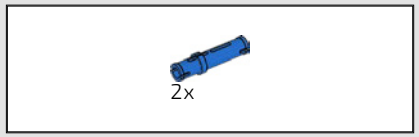

485

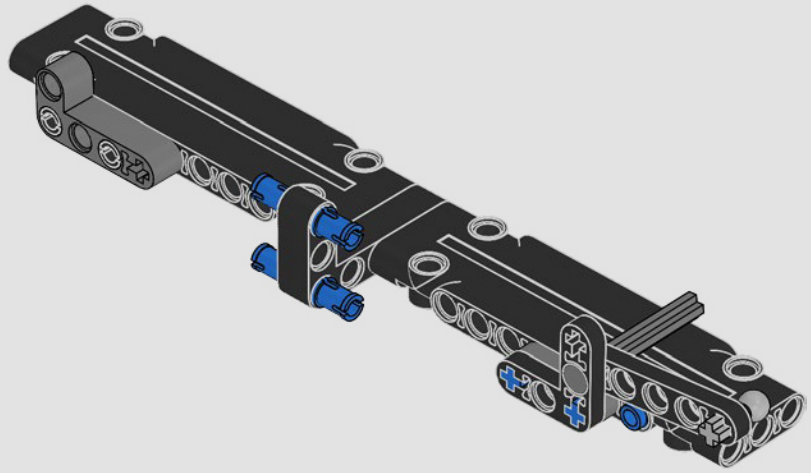

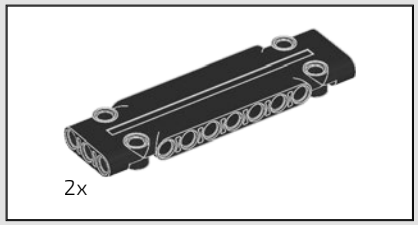

486

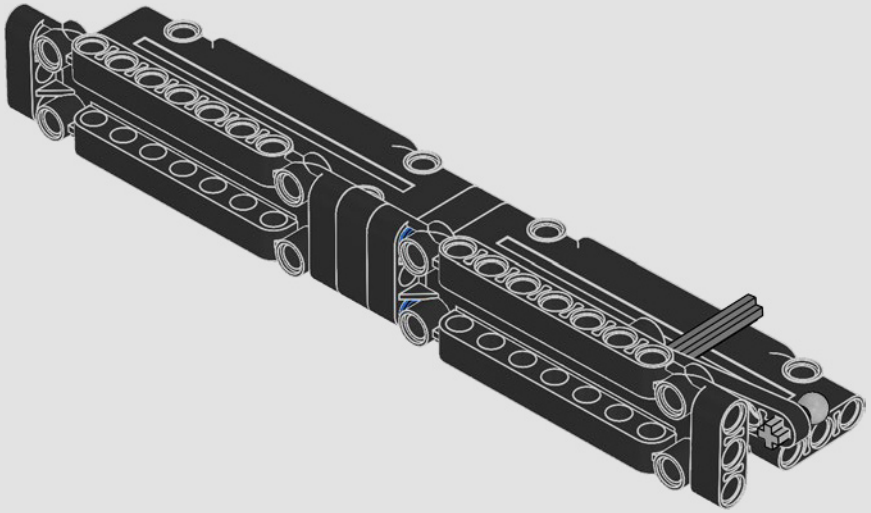

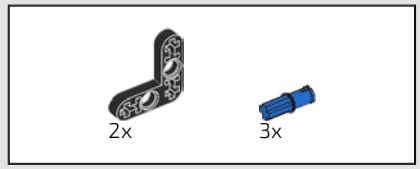

487

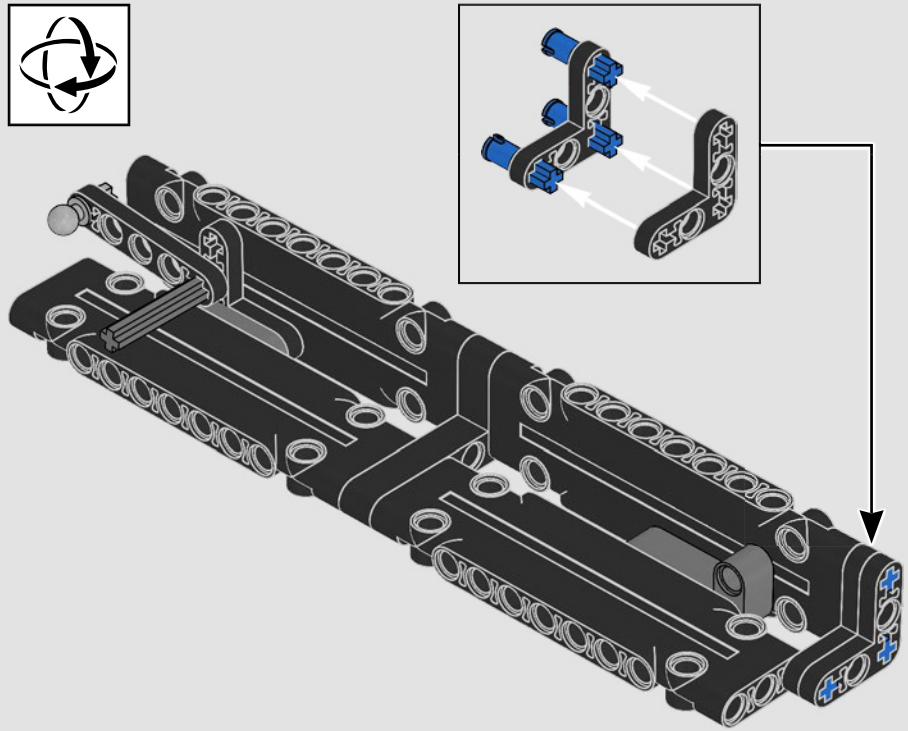

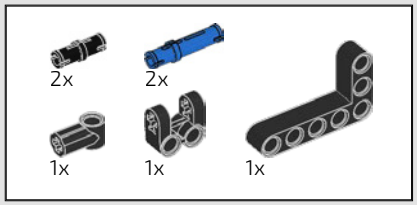

488

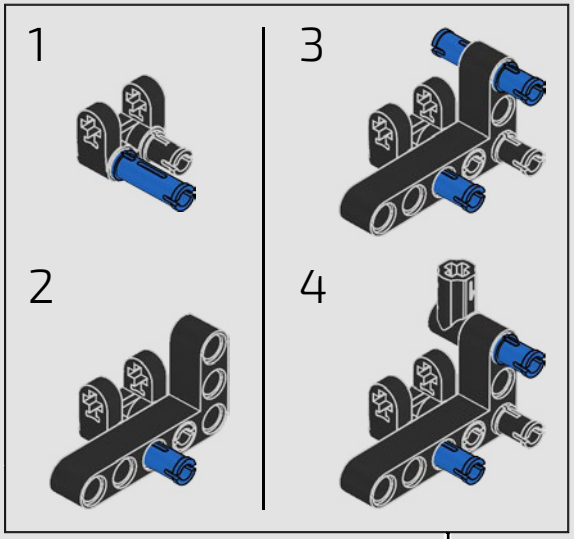

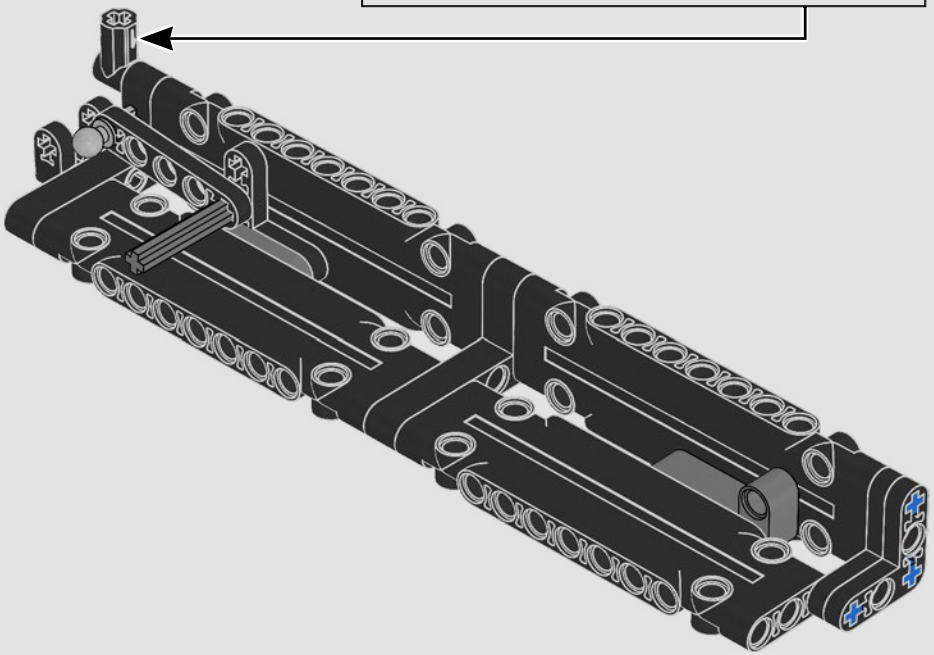

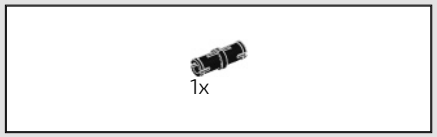

489

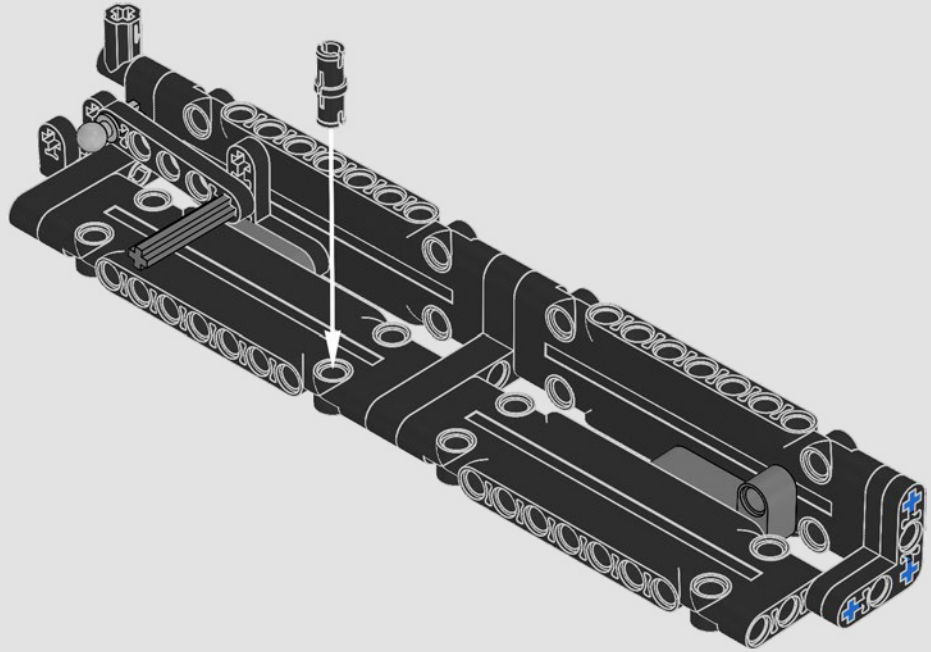

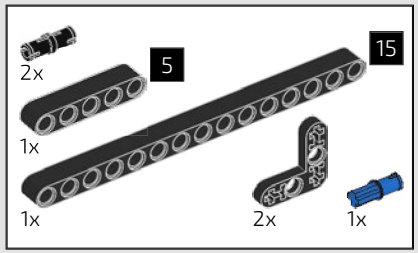

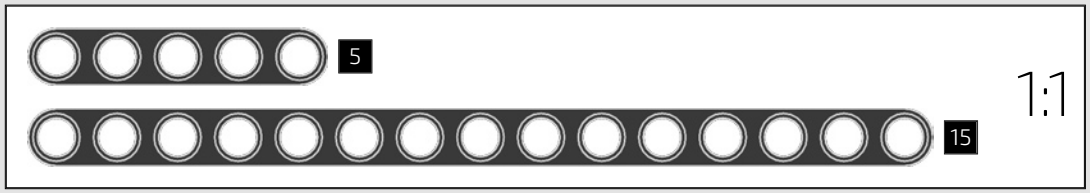

490

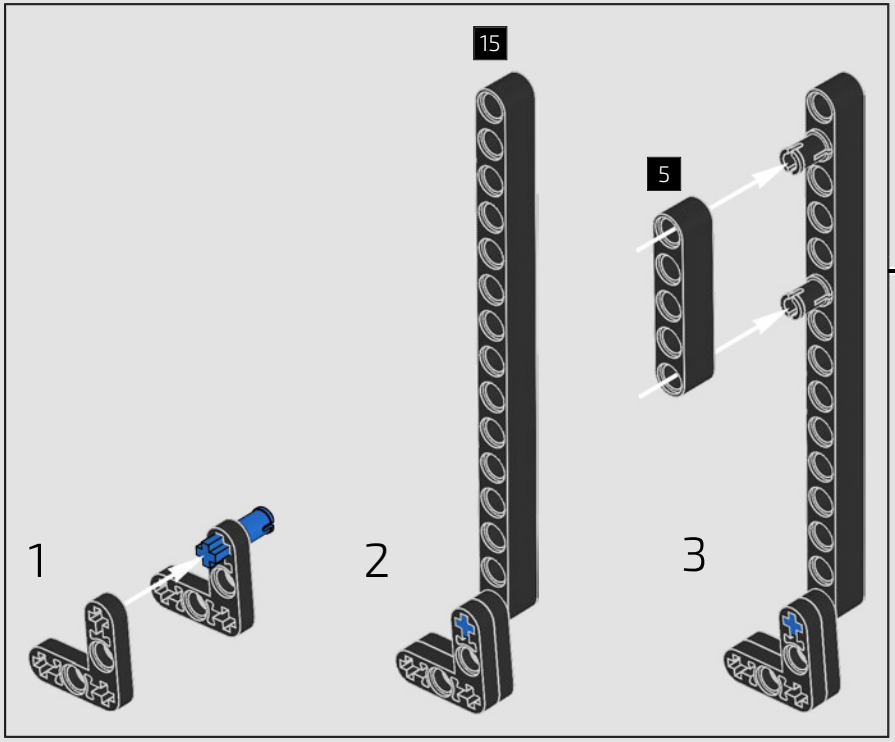

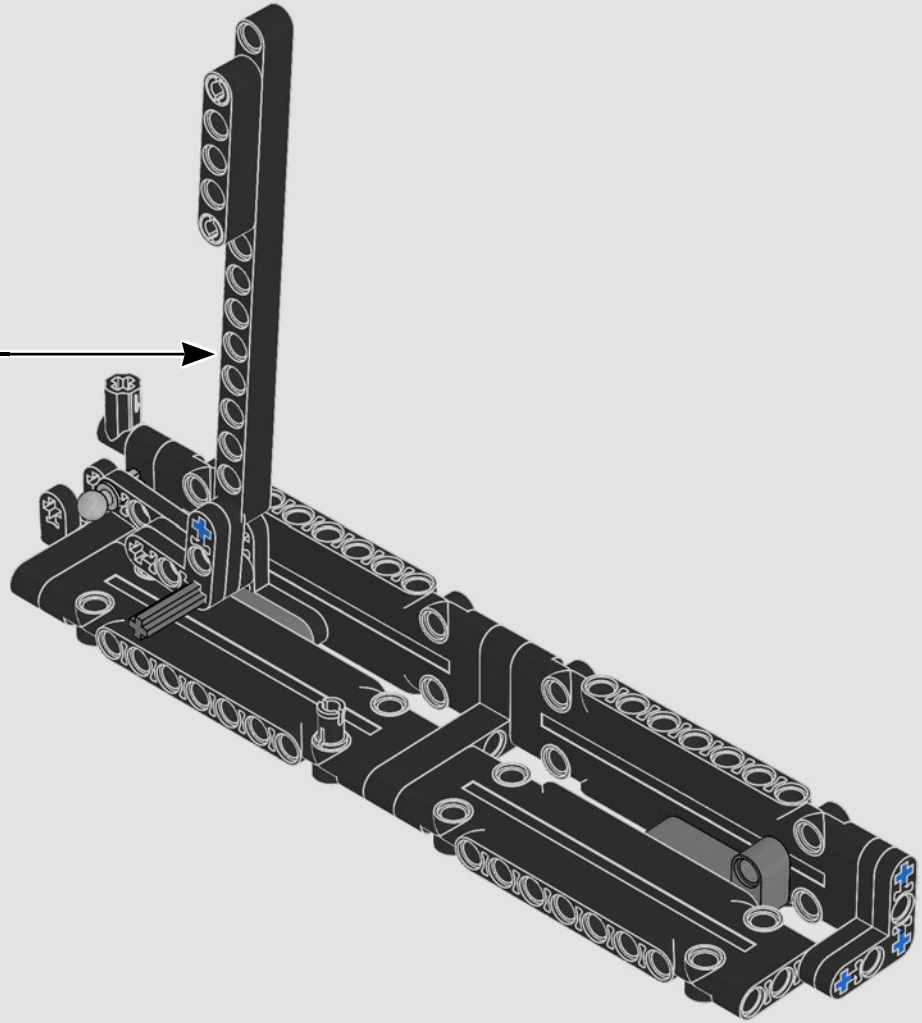

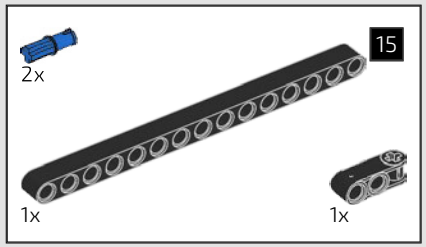

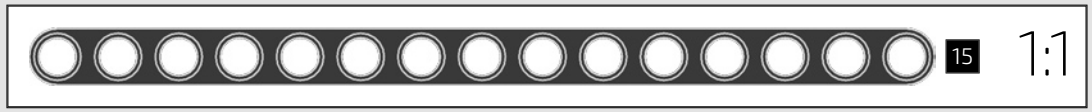

491

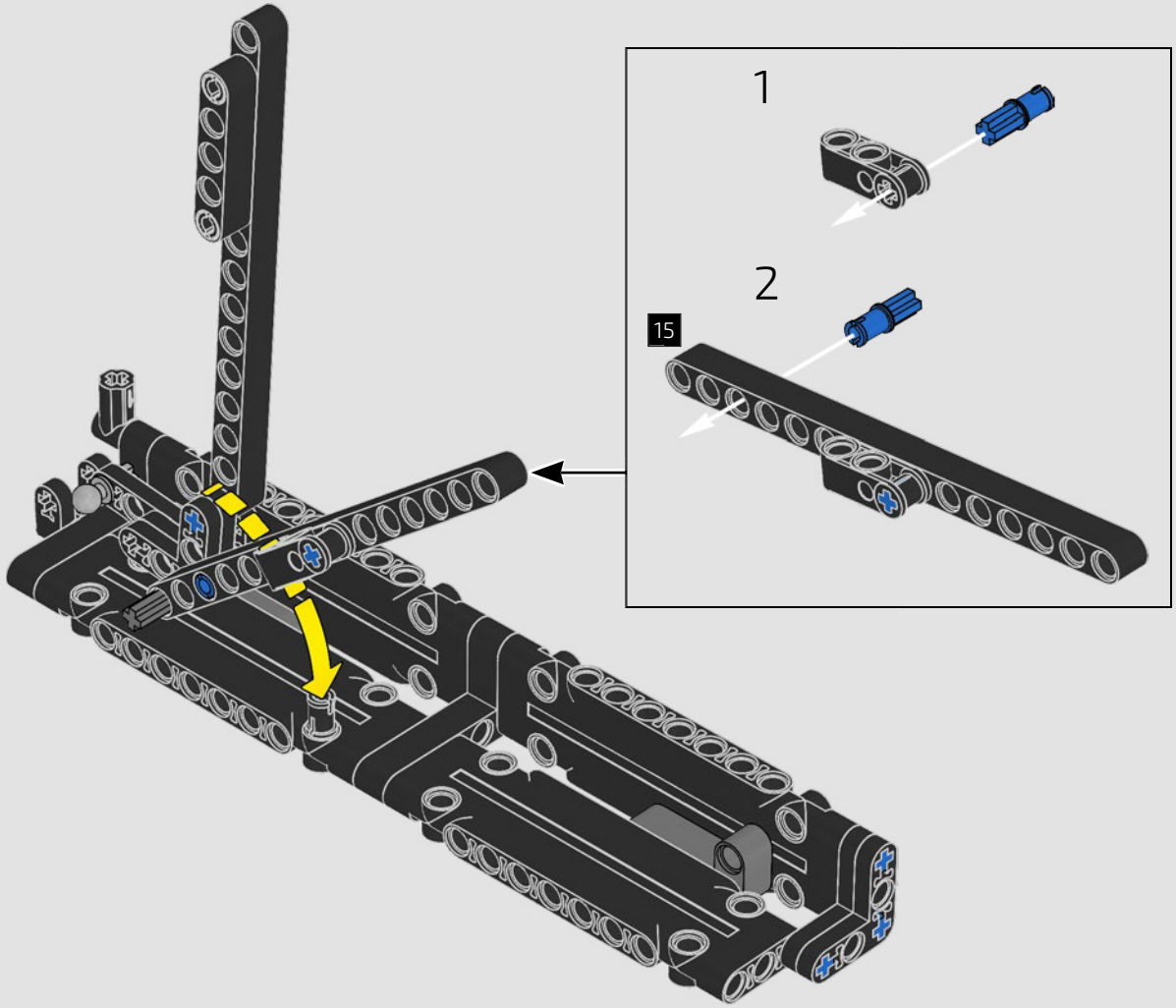

492

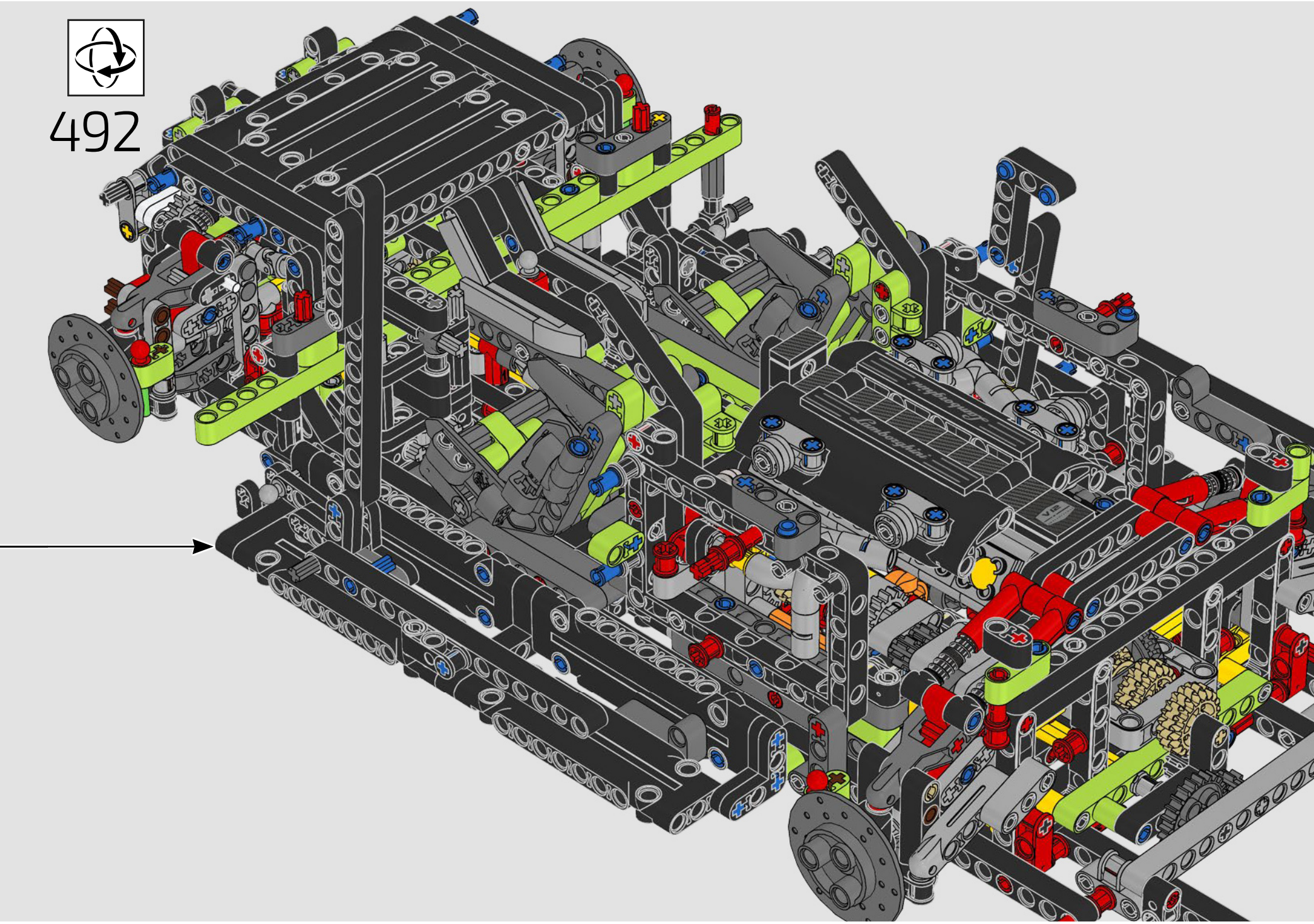

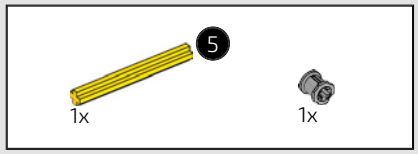



493

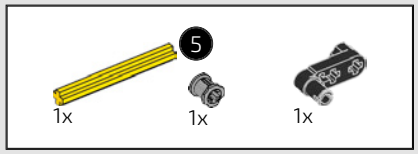

494

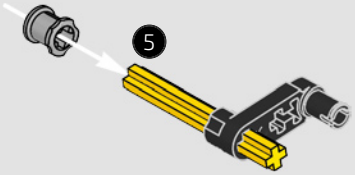

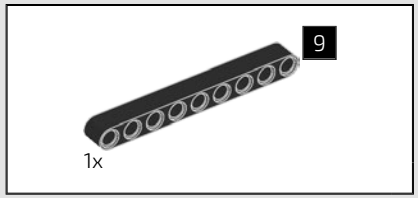

495

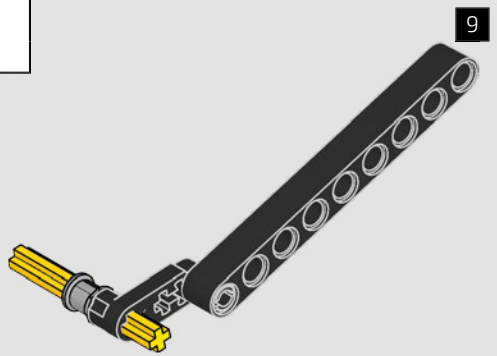

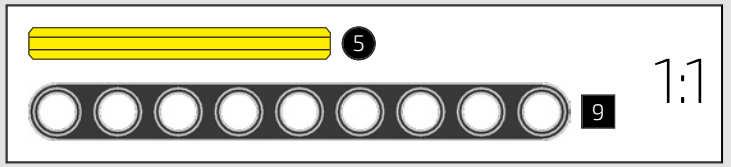

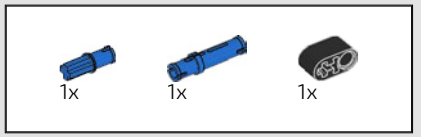

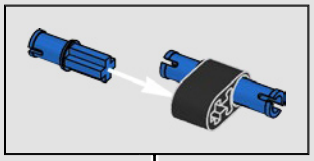

496

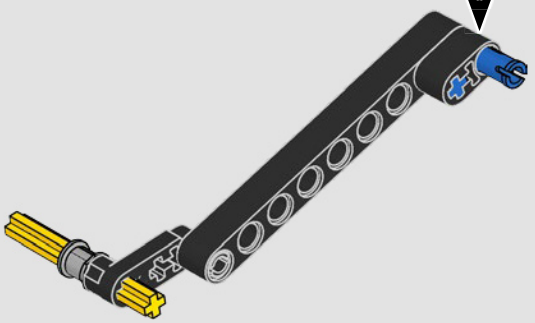

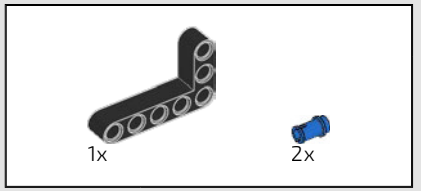

497

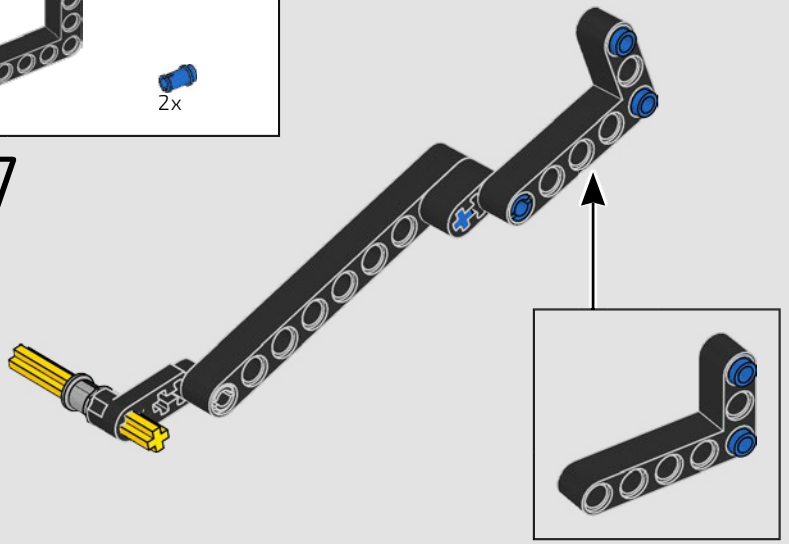

498

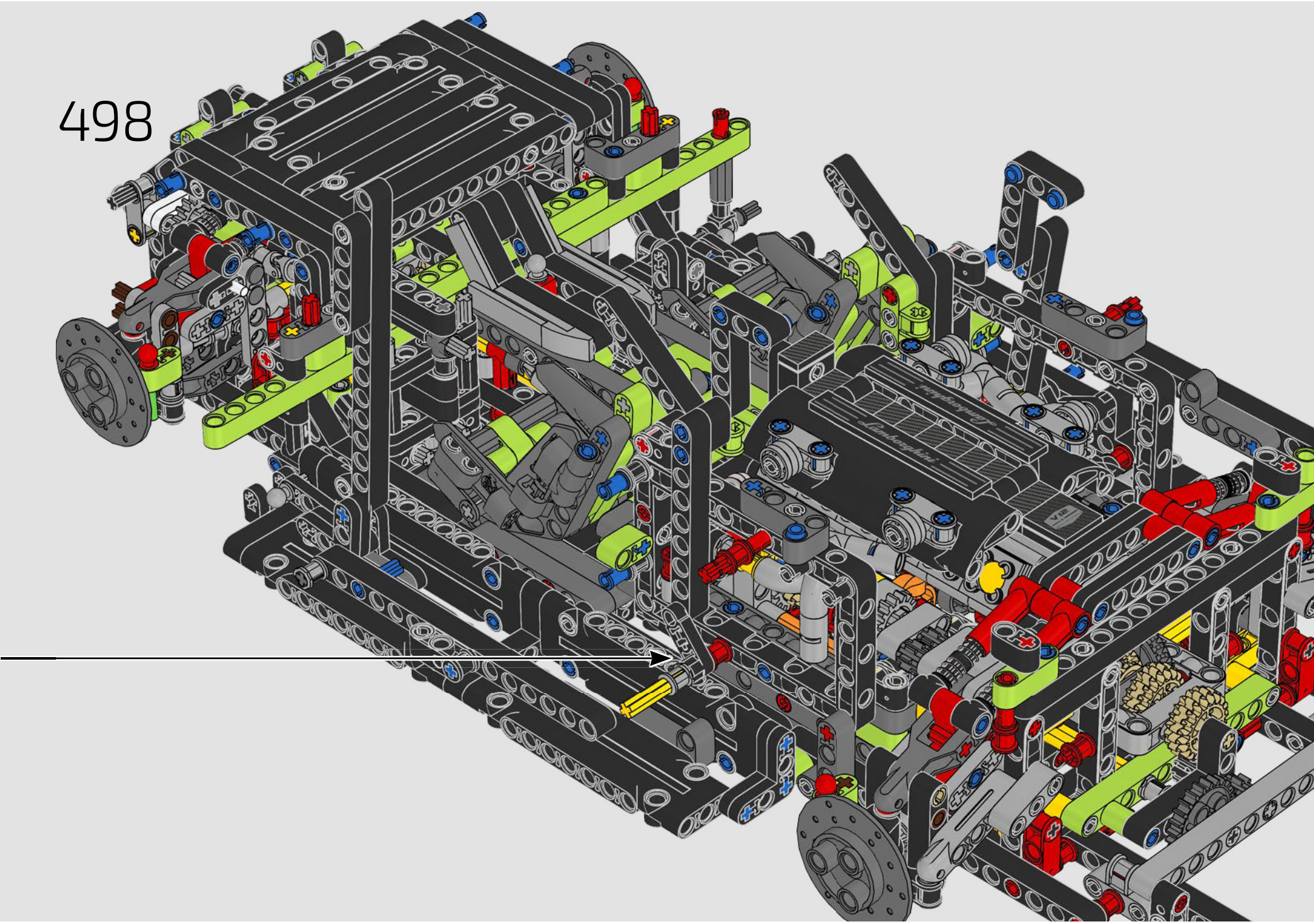

499

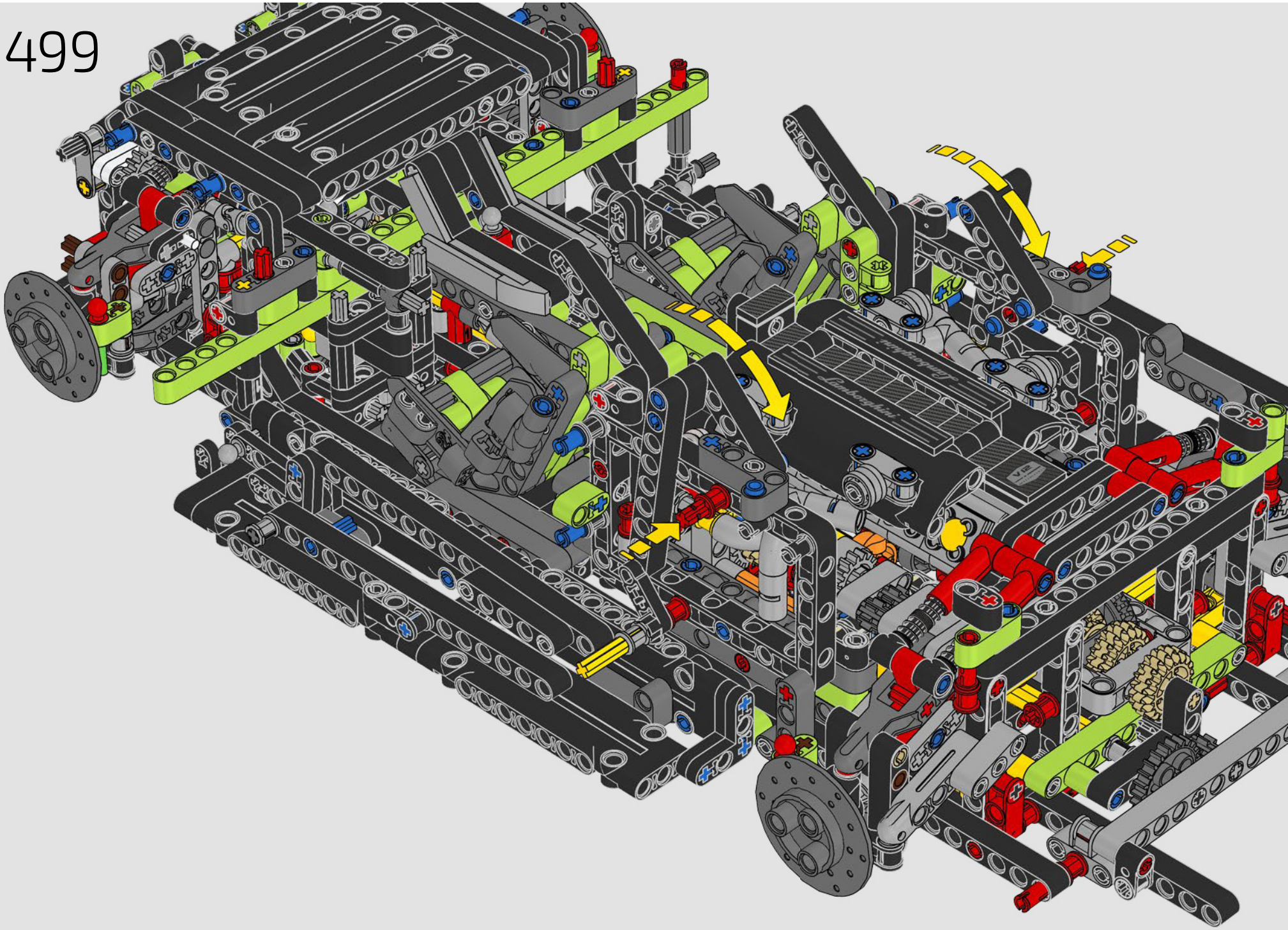



500

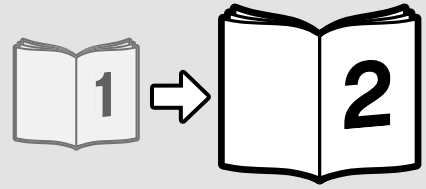



6341333



LEGO and the LEGO logo are trademarks of the LEGO Group. ©2020 The LEGO Group.
The “Lamborghini” and “Lamborghini Bull and Shield” trademarks, copyrights, designs and models are used under license from Automobili Lamborghini S.p.A, Italy.